ตารางชุดอุปกรณ์ล็อคสำหรับอาคาร

อุปกรณ์หมายเลข	อุปกรณ์ล็อค	จำนวนชุด	รายละเอียดอุปกรณ์ล็อค	รายละเอียด	รายละเอียดและที่ตั้ง
HW.14	1. บานพับ (HINGE)	6			1.ประตูบานเดี่ยว,เปิดทางเดียว, –เหล็ก
	2. มือจับ(LEVER HANDLE)	2		มือจับสแตนเลส 32x1000x1200mm.	
	3. ตลับกุญแจ (LOCKING SYSTEM) เพลทรับกลอน (STRIKING PLATE)	1 1		กุญแจ แบบฝังในบาน (MORTISE LOCKS) ระบบกุญแจลูกปืนทองเหลือง 6ร่องพิน ทำจากสแตนเลส สามารถทำ MASTER KEYได้ ปรับได้ตามการใช้งาน	
	4. ไส้กุญแจ (CYLINDER)	1	ไส้กุญแจไข 2ทางพร้อมหางปลาบิด		
	5.แผ่นปิดไส้กุญแจ(ESCUTCH)	1	แผ่นปิด 2 ด้าน	สแตนเลส 52mm.	
	6. กลอนประตู	2 2 1	6.1 รางกลอน 6.2 ตัวกลอน 6.3 ตัวรับกลอน	กลอนฝัง/กลอนลอยครบชุดสำหรับประตูบานเปิดคู่ ความยาวเดือยล็อค 25มม.สีสแตนเลสด้าน	
	7. เบ่ารับพื้น	1			
HW.15	1. บานพับ (HINGE)			ตามมาตรฐานผู้ผลิตประตูเหล็ก	1.ประตูบานเดี่ยว,เปิดทางเดียว –เหล็ก
	2. มือจับ(LEVER HANDLE)	1		มือจับสแตนเลส 32x1000x1200mm.	
	3. ตลับกุญแจ (LOCKING SYSTEM) เพลทรับกลอน (STRIKING PLATE)	1 2		กุญแจ แบบฝังในบาน (MORTISE LOCKS) ระบบกุญแจลูกปืนทองเหลือง 6ร่องพิน ทำจากสแตนเลส สามารถทำ MASTER KEYได้ ปรับได้ตามการใช้งาน	
	4. ไส้กุญแจ (CYLINDER)	1	ไส้กุญแจ 2 ทาง พร้อมหางปลาบิด		
	5.แผ่นปิดไส้กุญแจ(ESCUTCH)	1	แผ่นปิด 2 ด้าน	สแตนเลส 52mm.	
	6. โช๊คอัพ (DOOR CLOSER)	1	ตัวโช๊คอัพฝังติดลอย (ตั้งค้าง)	โช๊คติดประตู รับนน.80–120กก.สี SILVERพร้อมอุปกรณ์	
HW.16	1. บานพับ (HINGE)		ตามมาตรฐานผู้ผลิตประตูเหล็ก	บานพับสแตนเลส ขนาด 4"x3"ชนิดบอลแบริ่งหนา 3มม.	1.ประตูบานเดี่ยว,เปิดทางเดียว –เหล็ก
	2. มือจับ(LEVER HANDLE)	2		มือจับสแตนเลส 32x1000x1200mm.	
	3. ตลับกุญแจ (LOCKING SYSTEM) เพลทรับกลอน (STRIKING PLATE)	1 2		กุญแจ แบบฝังในบาน (MORTISE LOCKS) ระบบกุญแจลูกปืนทองเหลือง 6ร่องพิน ทำจากสแตนเลส สามารถทำ MASTER KEYได้ ปรับได้ตามการใช้งาน	
	4. ไส้กุญแจ (CYLINDER)	1	ไส้กุญแจไข 2 ทาง		
	5.แผ่นปิดไส้กุญแจ(ESCUTCH)	1	แผ่นปิด 2 ด้าน	สแตนเลส 52mm.	
	6. โช๊คอัพ (DOOR CLOSER)	2	ตัวโช๊คอัพฝังติดลอย (ตั้งค้าง)	โช๊คติดประตูรับนน.80–120กก.สี SILVERพร้อมอุปกรณ์	
	7. กันชนแม่เหล็ก (STOPER)	2	ติดผนัง		
	8. เพลทรับกันชน (COUNTER PLATE)	2			
	9. เบ่ารับพื้น	1			
	10. กลอนประตู	2	10.1 รางกลอน	กลอนฝัง/กลอนลอยครบชุดสำหรับประตูบานเปิดคู่ ความยาวเดือยล็อค 25มม.สีสแตนเลสด้าน	
HW.17	1. บานพับ (FLUSH HINGE)	4		บานพับสแตนเลส ขนาด 100x71หนา 2.5มม.	1.ประตูบานเดี่ยว,เปิดทางเดียว –ไม้
	2. มือจับ (LEVER HANDLE)	1		กุญแจก้านบิด (เขาควาย) แบบฝังในบาน (MORTISE LOCKS) ระบบกุญแจลูกปืนทองเหลือง 6ร่องพิน ทำจากสแตนเลส สามารถทำ MASTER KEYได้ ปรับได้ตามการใช้งาน	
	3. ตลับกุญแจ (LOCKING SYSTEM) เพลทรับกลอน (STRIKING PLATE)	1 1			
	4. ไส้กุญแจ (CYLINDER)	1	ใส้กุญแจ 2ทางพร้อมหางปลาบิด		
	5. กันชน (STOPER)	1	อลูมิเนียมพร้อมยางกันชน		
HW.18	1. บานพับ (FLUSH HINGE)	4		บานพับสแตนเลส ขนาด 100x71หนา 2.5มม.	1.ประตูบานเดี่ยว,เปิดทางเดียว –ไม้
	2. มือจับ (LEVER HANDLE)	1		กุญแจก้านบิด (เขาควาย) แบบฝังในบาน (MORTISE LOCKS) ระบบกุญแจลูกปืนทองเหลือง 6ร่องพิน ทำจากสแตนเลส สามารถทำ MASTER KEYได้ ปรับได้ตามการใช้งาน	
	3. ตลับกุญแจ (LOCKING SYSTEM) เพลทรับกลอน (STRIKING PLATE)	1 1			
	4. ไส้กุญแจ (CYLINDER)	1	ใส้กุญแจ 2ทางพร้อมหางปลาบิด		
	5. โช๊คอัพ (DOOR CLOSER)	1	ตัวโช๊คอัพฝังติดลอย (ตั้งค้าง)	โช๊คติดประตู รับนน.80–120 กก.สี SILVER พร้อมอุปกรณ์	
HW.19	1. โช๊คอัพฝังในพื้น อลูมิเนียม (FLOOR SPRING)	1	โช๊คอัพซ่อนฝังสันบานเฟรม อลูมิเนียม	โช๊คชนิดฝังพื้นสามารถเปิดตั้งค้างได้ 90°รับนน.บานได้ 80–100 กก.แบบ HEAVY DUTYใช้สำหรับบานประตู ตามมาตรฐาน มอก.1101–2535	1.ประตูบานเดี่ยว,เปิดทางเดียว –อลูมิเนียม
	2. มือจับ (LEVER HANDLE)	2	ด้านใน–นอก ผิวสแตนเลสด้าน	มือจับสแตนเลส ขนาด 32(D)x800–1200มม.	
	3. ตลับกุญแจ (LOCKING SYSTEM)	1		กุญแจแบบฝังในบานอลูมิเนียม (MORTISE LOCKS) ชนิดกุญแจไข 2ด้านพร้อมหางปลาบิด ระบบกุญแจลูกปืนทองเหลือง 6ร่องพิน ทำจากสแตนเลส สามารถทำ MASTER KEYได้ ปรับได้ตามการใช้งาน ทำจากสแตนเลส	
	4. แผ่นปิดไส้กุญแจ(ESCUTCH)	1	แผ่นปิด 2 ด้าน		
	5. ไส้กุญแจ (CYLINDER)	1	ใส้กุญแจ 2ทางพร้อมหางปลาบิด		
HW.20	1. โช๊คอัพฝังในพื้น อลูมิเนียม (FLOOR SPRING)	2	โช๊คอัพซ่อนฝังสันบานเฟรม อลูมิเนียม	โช๊คชนิดฝังพื้นสามารถเปิดตั้งค้างได้ 90°รับนน.บานได้ 80–100 กก.แบบ HEAVY DUTYใช้สำหรับบานประตู ตามมาตรฐาน มอก.1101–2535	1.ประตูบานคู่,อลูมิเนียม,
	2. มือจับ (LEVER HANDLE)	4	ด้านใน–นอก ผิวสแตนเลสด้าน	มือจับสแตนเลส ขนาด 32(D)x800–1200มม.	
	3. ตลับกุญแจ (LOCKING SYSTEM)	1		กุญแจลิ้นตายด้านเดียว หางปลาบิด สีสแตนเลสด้าน	
	4. แผ่นปิดไส้กุญแจ(ESCUTCH)	1	แผ่นปิด 2 ด้าน		
	5. ไส้กุญแจ (CYLINDER)	1	ใส้กุญแจ 2ทางพร้อมหางปลาบิด		
	6. กลอนประตู	2	6.1 รางกลอน	กลอนฝังครบชุดสำหรับประตูบานเปิดคู่ ความยาวเดือยล็อค 25มม.สีสแตนเลสด้าน	

ตารางแนบท้าย แบบขยาย ประตู–หน้าต่าง

1. รายการวัสดุโดยสังเขบ

WD.1	ไม้ตะเคียนทอง (วงกบ)
WD.2	ไม้สัก (ตัวบาน, กรอบบาน)
WD.3	ไม้สัก (เกล็ดไม้)
AL.1	อลูมิเนียม
AL.2	ALUMINIUM COMPOSITE พร้อม โครงเคร่าโลหะ
AL.3	อลูมิเนียม ANODIZE STAINสี PINKGOLDหรือAUTUM BROWN
NI.1	มุ้งลวดไนลอน กันแมลง
AI.1	มุ้งลวดอลูมิเนียม กันแมลง
GL.1	กระจกแผ่นเรียบ (FLOAT GLASS) / COLOR: CLEAR
GL.2	กระจกฝ้า (TRANSLUCENT GLASS)
GL.3	กระจกเทมเปอร์ (TEMPERED GLASS) / COLOR : CLEAR
GL.4	กระจกสะท้อนความร้อน (LOW–E GLASS) / COLOR : EURO GRAY GLASS TYPE :Clear 6mm H/S + PVB1.52 + Low–E 6mm H/S #4 + A12 + Clear 6mm H/S / SHGC<0.25 , U–Value<1.6Watt/m2 , LR% <15%
GL.5	กระจกลามิเนต (LAMINATE GLASS) / COLOR : EURO GRAY GLASS TYPE : Clear4mm. A/N + PVB 0.38 + Clear 4mm. A/N
GL.6	กระจกลามิเนต (LAMINATE GLASS) / COLOR : EURO GRAY Clear 4mm+ฟิล์มสี Euro Gray0.38 + Clear4mm =8.38mm.Thk.
GL.7	กระจก SPANDREL (LAMINATE SPANDREL) COLOR: EURY GRAY Clear 4mmH/S+ฟิล์มสี Euro Gray0.38+PVB 0.76+Clear 4mm=9.14mm.Thk.
GL.8	กระจกลามิเนต (LAMINATE GLASS) / COLOR : EURO GRAY Clear 5mm+ฟิล์มสี Euro Gray 0.38 + Clear 5mm =10.38mm.Thk.
GL.9	กระจก SPANDREL (LAMINATE SPANDREL)COLOR: EURY GRAY Clear 5mm H/S+ฟิล์มสี EuroGray 0.38+PVB0.76 +Clear5mm =11.14mm.Thk.
GL.10	กระจกเทมเปอร์ (TEMPERED GLASS) / COLOR : EURO GRAY
PLY.1	ประตูบานไม้อัดยาง
PLY.2	ประตูบานไม้อัดยาง ชนิดทนความชื้น
STL.1	ประตูเหล็ก (ตัวบาน, วงกบ)
STL.2	ประตูเหล็กกันไฟ (ตัวบาน, วงกบ)
STL.3	ประตูบานม้วนเหล็ก (ตัวบาน, วงกบ)
PVC.	ประตูพีวีซี (ตัวบาน, วงกบ)
UPVC.	ประตูยูพีวีซี (ตัวบาน, วงกบ)
SST.1	สเตนเลส (ตัวบาน, ธรณีประตู)
SST.2	วงกบสเตนเลส

หมายเหตุ:
1. วงกบประตูเหล็กเป็นแบบบาก 2ทาง (DOUBLE RABBET) ระบบ KNOCK DOWN กรอกคอนกรีตทั้งหมด
2. ประตูทนไฟ : ภายในบานประตูให้อัดด้วยฉนวน ประเภท ROCKWOOL ให้ประตูมีคุณสมบัติทนไฟได้ตามกำหนด
3. ประตูเหล็กทั่วไปให้ใส่ฉนวนประเภท URETHANE FOAM
4. กระจกทุกชนิด รวมทั้งกระจกลามิเนต จะต้องดูรายละเอียด และข้อกำหนดต่างๆ ตามรายการประกอบแบบส่วนในแบบเป็นการระบุตำแหน่งการใช้กระจกประเภทนั้นๆ
5. กระจก GL.1 หนา 6 มม. สำหรับประตู–หน้าต่างที่มีพื้นที่กระจก ไม่เกิน 2.4 ตรม. ถ้าเกิน 2.4 ตรม. ให้ใช้ความหนา 8 มม. ขึ้นไป (เว้นแต่มีการระบุไว้)

2. รายการวัสดุผิวสำเร็จ

F1	ทาสีน้ำมัน
F2	อลูมิเนียม อโนไดซ์ NA1
F3	พ่นสีน้ำมัน (SPRAYED PAINT)
F4	ย้อมสีรักษาเนื้อไม้ (STAINED FINISH)
F5	สเตนเลสผิว HAIRLINE
F6	ผิวหน้าทั้ง2ด้านกรุแผ่นพลาสติคลามิเนต และขอบทั้ง4ด้านกรุผิวด้วยPVC. การกรุผิวทั้ง6ด้าน ให้ผลิตด้วยวิธี HI–PRESSUREจากโรงงาน
F7	พีวีซี
F8	เคลือบสีผงอบ POWDER COATING จากโรงงานผลิต
F9	ให้สีเทียบเท่าอลูมิเนียม สี PINKGOLDหรือAUTUM BROWN
F10	ทำผิว LAMINATE

คณะแพทยศาสตร์วชิรพยาบาล มหาวิทยาลัยนวมินทราธิราช

บริษัท สแปนคอนซัลแตนท์ จำกัด 247 ถ.เสนานิคม 1 แขวงลาดพร้าว เขตลาดพร้าว กรุงเทพฯ 10230 E–MAIL :main.span@gmail.com Tel.0–2942–3691–6 ,Fax.0–2942–3694

บริษัท ยูนิคอร์น คอร์ปอเรชั่น แอนด์แมเนจเม้นท์ จำกัด 75/78 ซอยวัดเวฬุวนาราม 18 แขวงดอนเมือง เขตดอนเมือง กรุงเทพมหานคร 10210

บริษัท ไอแลมพ์ อาร์คิเทค แอนด์ ดีไซน์ จำกัด 480/25 หมู่ที่ 2 ตำบลบ้านเกาะ อำเภอเมืองนครราชสีมา นครราชสีมา 30000

PROJECT NAME:
โครงการออกแบบ อาคารผู้ป่วยในเฉลิมพระเกียรติ
คณะแพทยศาสตร์วชิรพยาบาล มหาวิทยาลัยนวมินทราธิราช

PROJECT ARCHITECT : สมยงค์ ขจรวิทย์ สสถ. 1764

ARCHITECTS :
นายสลายุทธ เรืองทอง ภสถ. 4384
หทัยชนก เอกสุวรรณ ภสถ. 4182
วีรยุทธ สมศิริ ภสถ. 19439
ปรัชญ์ สานุกูล ภสถ. 23820

STRUCTURAL ENGINEERS :
นายนัฐสม สงวนวงศ์ วย. 1423
นายศิริชัย รณเกียรติ สย. 5868
นายศุภชัย ขำดี ภย. 37589

ELECTRICAL ENGINEERS:
นายชัยวัฒน์ เหลืองอบอุ่น สฟก.3473
นายกรอง กิมเขียว สฟก.5276

MECHANICAL ENGINEERS:
นายธันวา ตันเสถียร วก. 797
นายขจรพงษ์ สุทธิโสภาอาภรณ์ สก.2544
นายอาณัติ ตั้งชู สก.4127

SANITARY ENGINEERS :
ขนิษฐา ส่งสกุลชัย วส. 27
วีรวุฒิ หงษ์ทอง สส. 253

FIRE PROTECTION ARCHITECTS :
ดร.บัณฑิต ประดับสุข สสถ. 1215

INTERIOR DESIGNER :
วาสนา เพชรประเสริฐ
วรางคณา เศรษฐสุข
อภิญญา ยังแย้ม

แบบแสดง : แบบขยายประตู–หน้าต่าง (แผ่นที่ 26)

มาตราส่วน:

รวม : แผ่น

แบบเลขที่ : AR–DW–26

AW1

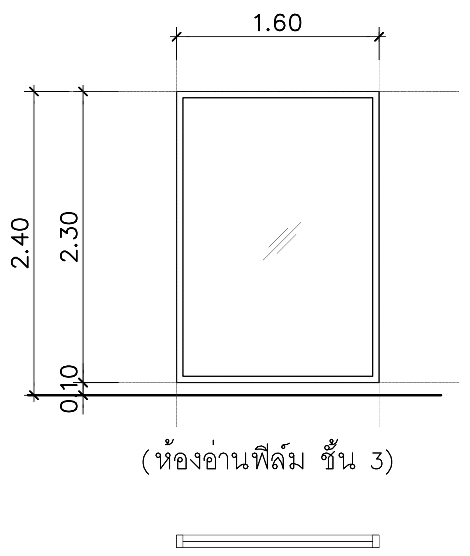

(ห้องอ่านฟิล์ม ชั้น 3)

รายละเอียดหน้าต่างอลูมิเนียมบานติดตาย

ลักษณะการเปิด			หน้าต่างช่องแสงติดตาย	หมายเหตุ
บานประตู	ตัวบาน	วัสดุ	GL.1	
		ขนาด (WxH)	1.60x2.40	
		หนา	8มม.	
		ผิวสำเร็จ	–	
	กรอบบาน	วัสดุ	AL.1	
		กรอบบานบน, ข้าง	ตามมาตรฐานผู้ผลิต	
		กรอบบานกลาง	ตามมาตรฐานผู้ผลิต	
		กรอบบานล่าง	ตามมาตรฐานผู้ผลิต	
		ผิวสำเร็จ	F2	
วงกบ		วัสดุ	AL.1	
		วงกบบน	ตามมาตรฐานผู้ผลิต	
		วงกบข้าง	ตามมาตรฐานผู้ผลิต	
		ธรณีประตู	–	
		ผิวสำเร็จ	F2	
วัสดุพรางแสง			–	
อุปกรณ์			–	

AW2

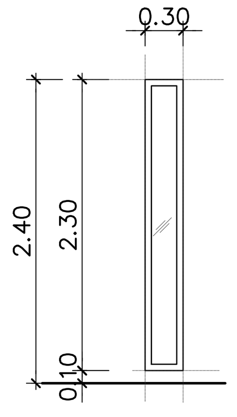

(OFFICE)

รายละเอียดหน้าต่างอลูมิเนียมบานติดตาย

ลักษณะการเปิด			หน้าต่างช่องแสงติดตาย	หมายเหตุ
บานประตู	ตัวบาน	วัสดุ	GL.1	
		ขนาด (WxH)	0.30x2.30	
		หนา	8มม.	
		ผิวสำเร็จ	–	
	กรอบบาน	วัสดุ	AL.1	
		กรอบบานบน, ข้าง	ตามมาตรฐานผู้ผลิต	
		กรอบบานกลาง	ตามมาตรฐานผู้ผลิต	
		กรอบบานล่าง	ตามมาตรฐานผู้ผลิต	
		ผิวสำเร็จ	F2	
วงกบ		วัสดุ	AL.1	
		วงกบบน	ตามมาตรฐานผู้ผลิต	
		วงกบข้าง	ตามมาตรฐานผู้ผลิต	
		ธรณีประตู	–	
		ผิวสำเร็จ	F2	
วัสดุพรางแสง			–	
อุปกรณ์			–	

AW3

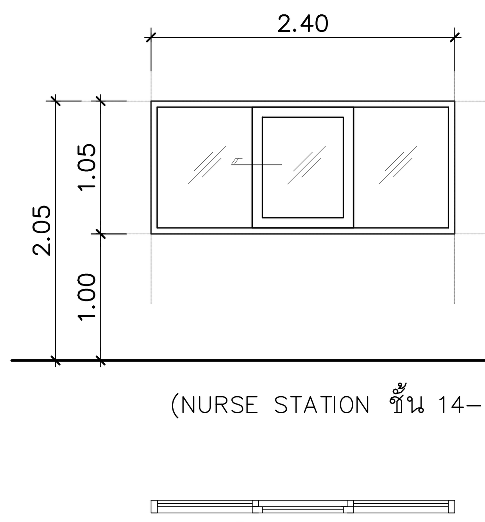

(NURSE STATION ชั้น 14–16)

รายละเอียดหน้าต่างอลูมิเนียมบานเลื่อน

ลักษณะการเปิด			หน้าต่างบานเลื่อน	หมายเหตุ
บานประตู	ตัวบาน	วัสดุ	GL.1	
		ขนาด (WxH)	2.40x2.05	
		หนา	8มม.	
		ผิวสำเร็จ	–	
	กรอบบาน	วัสดุ	AL.1	
		กรอบบานบน, ข้าง	ตามมาตรฐานผู้ผลิต	
		กรอบบานกลาง	ตามมาตรฐานผู้ผลิต	
		กรอบบานล่าง	ตามมาตรฐานผู้ผลิต	
		ผิวสำเร็จ	F2	
วงกบ		วัสดุ	AL.1	
		วงกบบน	ตามมาตรฐานผู้ผลิต	
		วงกบข้าง	ตามมาตรฐานผู้ผลิต	
		ธรณีประตู	–	
		ผิวสำเร็จ	F2	
วัสดุพรางแสง			–	
อุปกรณ์			อุปกรณ์บานเลื่อนครบชุด (ตามรายการ VENDER LIST)	

AW4

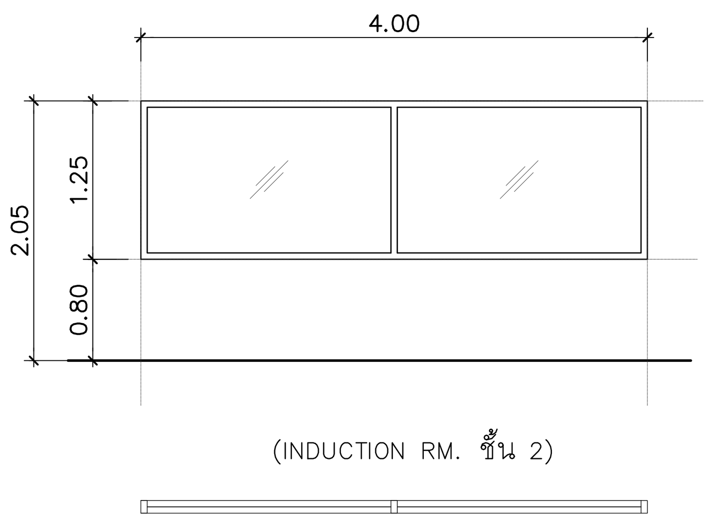

(INDUCTION RM. ชั้น 2)

รายละเอียดหน้าต่างอลูมิเนียมบานติดตาย

ลักษณะการเปิด			หน้าต่างช่องแสงติดตาย	หมายเหตุ
บานประตู	ตัวบาน	วัสดุ	GL.1	
		ขนาด (WxH)	4.00x1.25	
		หนา	6มม.	
		ผิวสำเร็จ	–	
	กรอบบาน	วัสดุ	AL.1	
		กรอบบานบน, ข้าง	ตามมาตรฐานผู้ผลิต	
		กรอบบานกลาง	ตามมาตรฐานผู้ผลิต	
		กรอบบานล่าง	ตามมาตรฐานผู้ผลิต	
		ผิวสำเร็จ	F2	
วงกบ		วัสดุ	AL.1	
		วงกบบน	ตามมาตรฐานผู้ผลิต	
		วงกบข้าง	ตามมาตรฐานผู้ผลิต	
		ธรณีประตู	–	
		ผิวสำเร็จ	F2	
วัสดุพรางแสง			–	
อุปกรณ์			–	

AW5

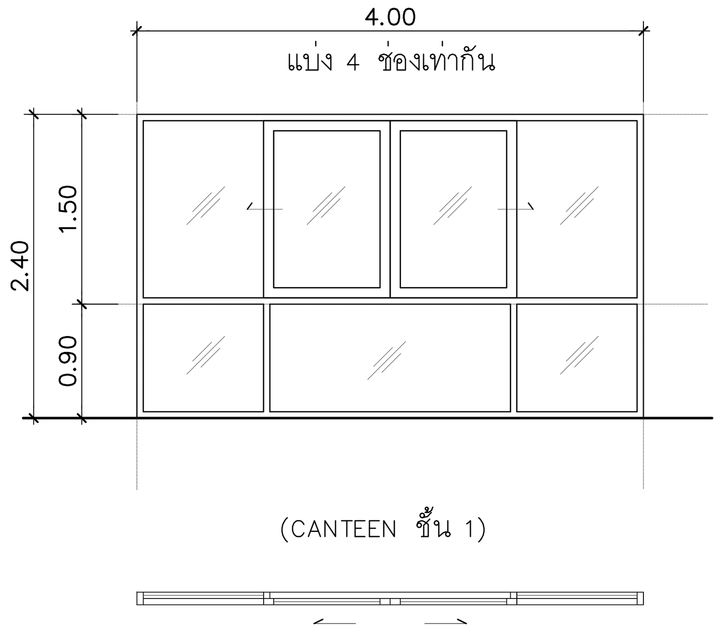

(CANTEEN ชั้น 1)

รายละเอียดหน้าต่างอลูมิเนียมบานเลื่อนพร้อมช่องแสงติดตาย

ลักษณะการเปิด			หน้าต่างบานเลื่อนพร้อมช่องแสงติดตาย	หมายเหตุ
บานประตู	ตัวบาน	วัสดุ	GL.1	
		ขนาด (WxH)	4.00x2.40	
		หนา	6มม.	
		ผิวสำเร็จ	–	
	กรอบบาน	วัสดุ	AL.1	
		กรอบบานบน, ข้าง	ตามมาตรฐานผู้ผลิต	
		กรอบบานกลาง	ตามมาตรฐานผู้ผลิต	
		กรอบบานล่าง	ตามมาตรฐานผู้ผลิต	
		ผิวสำเร็จ	F2	
วงกบ		วัสดุ	AL.1	
		วงกบบน	ตามมาตรฐานผู้ผลิต	
		วงกบข้าง	ตามมาตรฐานผู้ผลิต	
		ธรณีประตู	–	
		ผิวสำเร็จ	F2	
วัสดุพรางแสง			–	
อุปกรณ์			อุปกรณ์บานเลื่อนครบชุด (ตามรายการ VENDER LIST)	

AW6

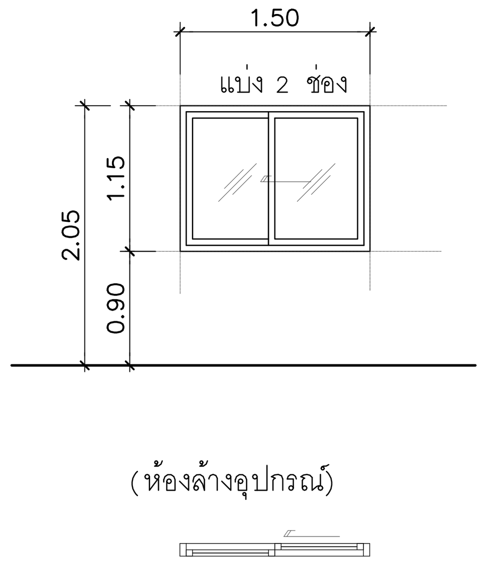

(ห้องล้างอุปกรณ์)

รายละเอียดหน้าต่างอลูมิเนียมบานเลื่อน

ลักษณะการเปิด			หน้าต่างบานเลื่อน	หมายเหตุ
บานประตู	ตัวบาน	วัสดุ	GL.1	
		ขนาด (WxH)	1.50x1.15	
		หนา	6มม.	
		ผิวสำเร็จ	–	
	กรอบบาน	วัสดุ	AL.1	
		กรอบบานบน, ข้าง	ตามมาตรฐานผู้ผลิต	
		กรอบบานกลาง	ตามมาตรฐานผู้ผลิต	
		กรอบบานล่าง	ตามมาตรฐานผู้ผลิต	
		ผิวสำเร็จ	F2	
วงกบ		วัสดุ	AL.1	
		วงกบบน	ตามมาตรฐานผู้ผลิต	
		วงกบข้าง	ตามมาตรฐานผู้ผลิต	
		ธรณีประตู	–	
		ผิวสำเร็จ	F2	
วัสดุพรางแสง			–	
อุปกรณ์			อุปกรณ์บานเลื่อนครบชุด	

AW7

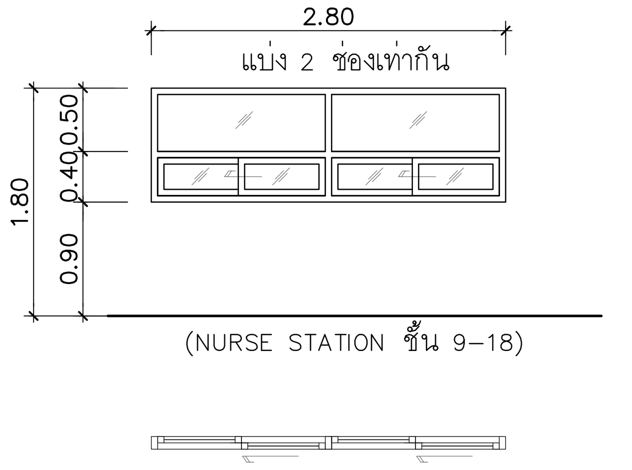

(NURSE STATION ชั้น 9–18)

รายละเอียดหน้าต่างอลูมิเนียมบานเลื่อนพร้อมช่องแสงติดตาย

ลักษณะการเปิด			หน้าต่างบานเลื่อนพร้อมช่องแสงติดตาย	หมายเหตุ
บานประตู	ตัวบาน	วัสดุ	GL.1	
		ขนาด (WxH)	0.90x2.80	
		หนา	6มม.	
		ผิวสำเร็จ	–	
	กรอบบาน	วัสดุ	AL.1	
		กรอบบานบน, ข้าง	ตามมาตรฐานผู้ผลิต	
		กรอบบานกลาง	ตามมาตรฐานผู้ผลิต	
		กรอบบานล่าง	ตามมาตรฐานผู้ผลิต	
		ผิวสำเร็จ	F2	
วงกบ		วัสดุ	AL.1	
		วงกบบน	ตามมาตรฐานผู้ผลิต	
		วงกบข้าง	ตามมาตรฐานผู้ผลิต	
		ธรณีประตู	–	
		ผิวสำเร็จ	F2	
วัสดุพรางแสง			–	
อุปกรณ์			อุปกรณ์บานเลื่อนครบชุด (ตามรายการ VENDER LIST)	

AW8

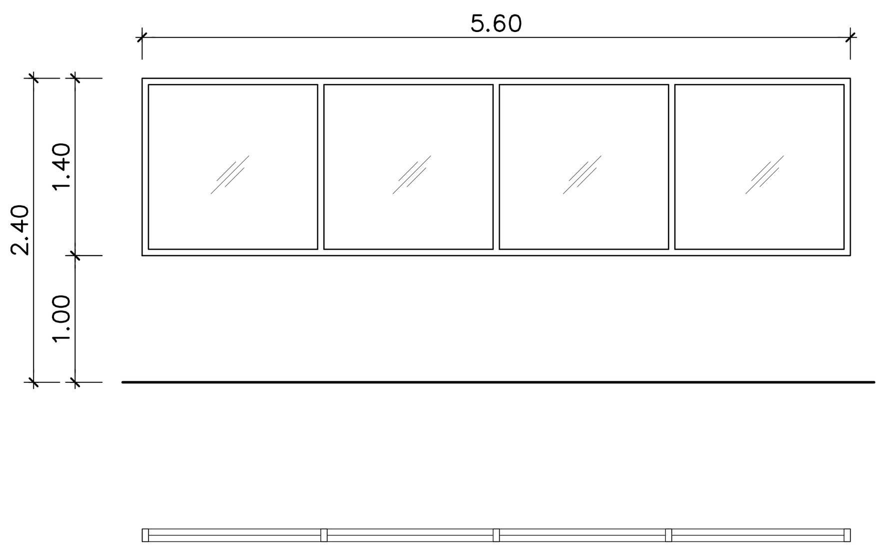

รายละเอียดหน้าต่างอลูมิเนียมบานติดตาย

ลักษณะการเปิด			หน้าต่างช่องแสงติดตาย	หมายเหตุ
บานประตู	ตัวบาน	วัสดุ	GL.1	
		ขนาด (WxH)	5.60x1.40	
		หนา	6มม.	
		ผิวสำเร็จ	–	
	กรอบบาน	วัสดุ	AL.1	
		กรอบบานบน, ข้าง	ตามมาตรฐานผู้ผลิต	
		กรอบบานกลาง	ตามมาตรฐานผู้ผลิต	
		กรอบบานล่าง	ตามมาตรฐานผู้ผลิต	
		ผิวสำเร็จ	F2	
วงกบ		วัสดุ	AL.1	
		วงกบบน	ตามมาตรฐานผู้ผลิต	
		วงกบข้าง	ตามมาตรฐานผู้ผลิต	
		ธรณีประตู	–	
		ผิวสำเร็จ	F2	
วัสดุพรางแสง			–	
อุปกรณ์			–	

AW9

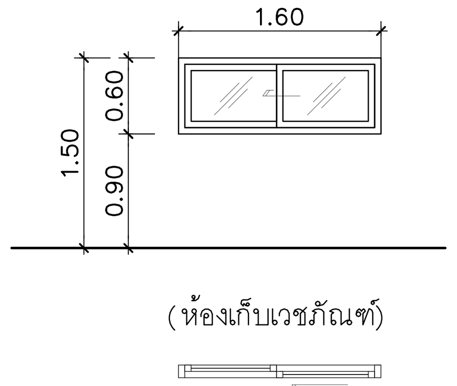

(ห้องเก็บเวชภัณฑ์)

รายละเอียดประตูเหล็กบานเปิดคู่

ลักษณะการเปิด			หน้าต่างบานเลื่อน	หมายเหตุ
บานประตู	ตัวบาน	วัสดุ	GL.1	
		ขนาด (WxH)	0.60x1.60	
		หนา	6มม.	
		ผิวสำเร็จ	–	
	กรอบบาน	วัสดุ	AL.1	
		กรอบบานบน, ข้าง	ตามมาตรฐานผู้ผลิต	
		กรอบบานกลาง	ตามมาตรฐานผู้ผลิต	
		กรอบบานล่าง	ตามมาตรฐานผู้ผลิต	
		ผิวสำเร็จ	F2	
วงกบ		วัสดุ	AL.1	
		วงกบบน	ตามมาตรฐานผู้ผลิต	
		วงกบข้าง	ตามมาตรฐานผู้ผลิต	
		ธรณีประตู	–	
		ผิวสำเร็จ	F2	
วัสดุพรางแสง			–	
อุปกรณ์			อุปกรณ์บานเลื่อนครบชุด (ตามรายการ VENDER LIST)	

AW10

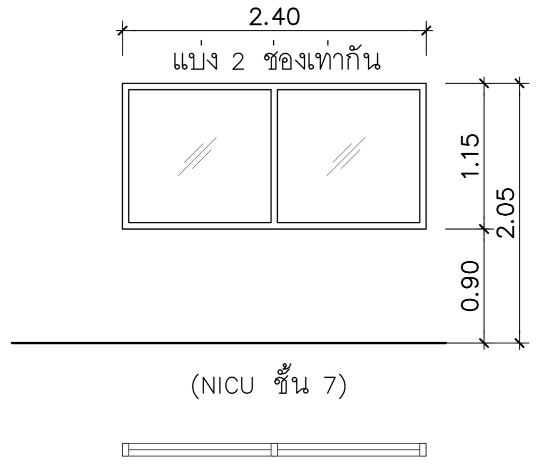

(NICU ชั้น 7)

รายละเอียดหน้าต่างอลูมิเนียมบานติดตาย

ลักษณะการเปิด			หน้าต่างช่องแสงติดตาย	หมายเหตุ
บานประตู	ตัวบาน	วัสดุ	GL.1	
		ขนาด (WxH)	0.30x2.30	
		หนา	6มม.	
		ผิวสำเร็จ	–	
	กรอบบาน	วัสดุ	AL.1	
		กรอบบานบน, ข้าง	ตามมาตรฐานผู้ผลิต	
		กรอบบานกลาง	ตามมาตรฐานผู้ผลิต	
		กรอบบานล่าง	ตามมาตรฐานผู้ผลิต	
		ผิวสำเร็จ	F2	
วงกบ		วัสดุ	AL.1	
		วงกบบน	ตามมาตรฐานผู้ผลิต	
		วงกบข้าง	ตามมาตรฐานผู้ผลิต	
		ธรณีประตู	–	
		ผิวสำเร็จ	F2	
วัสดุพรางแสง			–	
อุปกรณ์			–	

คณะแพทยศาสตร์วชิรพยาบาล มหาวิทยาลัยนวมินทราธิราช

SPAN
บริษัท สแปนคอนซัลแตนท์ จำกัด 247 ถ.เสนานิคม 1 แขวงลาดพร้าว เขตลาดพร้าว กรุงเทพฯ 10230 E-MAIL : main.span@gmail.com Tel.0-2942-3691-6 ,Fax.0-2942-3694

unicorn
บริษัท ยูนิคอร์น คอร์ปอเรชั่น แอนด์แมเนจเม้นท์ จำกัด 75/78 ซอยวัดบวรพุฒาราม 18 แขวงดอนเมือง เขตดอนเมือง กรุงเทพมหานคร 10210

i lamp
บริษัท ไอแลมพ์ อาร์คิเทค แอนด์ ดีไซน์ จำกัด 480/25 หมู่ที่ 2 ตำบลบ้านเกาะ อำเภอเมืองนครราชสีมา นครราชสีมา 30000

PROJECT NAME:
โครงการออกแบบ อาคารผู้ป่วยในเฉลิมพระเกียรติ
คณะแพทยศาสตร์วชิรพยาบาล มหาวิทยาลัยนวมินทราธิราช
PROJECT ARCHITECT : สมยงค์ ขจรวิทย์ สสถ. 1764

ARCHITECTS :
นายสลายุทธ เรืองทอง ภสถ. 4384
หทัยชนก เอกสุวรรณ ภสถ. 4182
วีรยุทธ สมศิริ ภสถ. 19439
ปรีชญ์ สานุกูล ภสถ. 23820

STRUCTURAL ENGINEERS :
นายนัฐสม สงวนวงศ์ วย. 1423
นายศิริชัย รณเกียรติ สย. 5868
นายศุภชัย ขำดี ภย. 37589

ELECTRICAL ENGINEERS:
นายชัยวัฒน์ เหลืองอบอุ่น สฟก.3473
นายกรอง กิมเขียว สฟก.5276

MECHANICAL ENGINEERS:
นายธันวา ตันเสถียร วก. 797
นายขจรพงษ์ สุทธิโสภาอาภรณ์ สก.2544
นายอาณัติ ตั้งชู สก.4127

SANITARY ENGINEERS :
ขนิษฐา ส่งสกุลชัย วส. 27
วีรวุฒิ หงษ์ทอง สส. 253

FIRE PROTECTION ARCHITECTS :
ดร.บัณฑิต ประดับสุข สสถ. 1215

INTERIOR DESIGNER :
วาสนา เพชรประเสริฐ
วรางคณา เศรษฐสุข
อภิญญา ยังแย้ม

แบบแสดง : แบบขยายประตู– หน้าต่าง (แผ่นที่ 27)

มาตราส่วน:

รวม : แผ่น

แบบเลขที่ : AR–DW–27

AD1

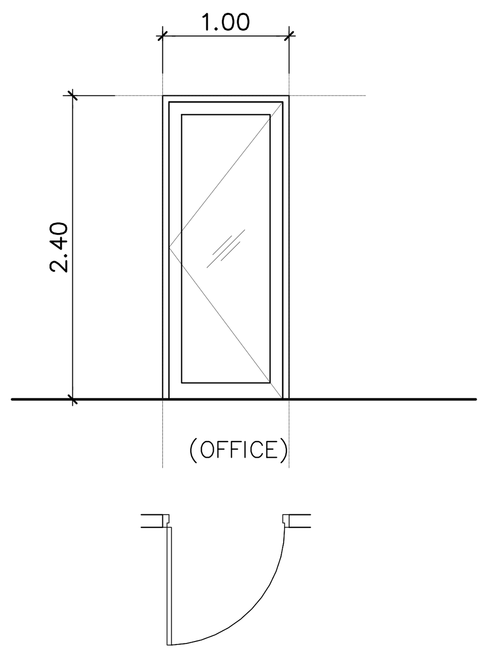

ลักษณะการเปิด			ประตูบานเปิด	หมายเหตุ
บานประตู	ตัวบาน	วัสดุ	GL.1	
		ขนาด (WxH)	1.00x2.40	
		หนา	8มม.	
		ผิวสำเร็จ	–	
	กรอบบาน	วัสดุ	AL.1	
		กรอบบานบน, ข้าง	ตามมาตรฐานผู้ผลิต	
		กรอบบานกลาง	ตามมาตรฐานผู้ผลิต	
		กรอบบานล่าง	ตามมาตรฐานผู้ผลิต	
		ผิวสำเร็จ	F2	
วงกบ		วัสดุ	AL.1	
		วงกบบน	ตามมาตรฐานผู้ผลิต	
		วงกบข้าง	ตามมาตรฐานผู้ผลิต	
		ธรณีประตู	–	
		ผิวสำเร็จ	F2	
วัสดุพรางแสง			–	
อุปกรณ์			HW.19	

AD2

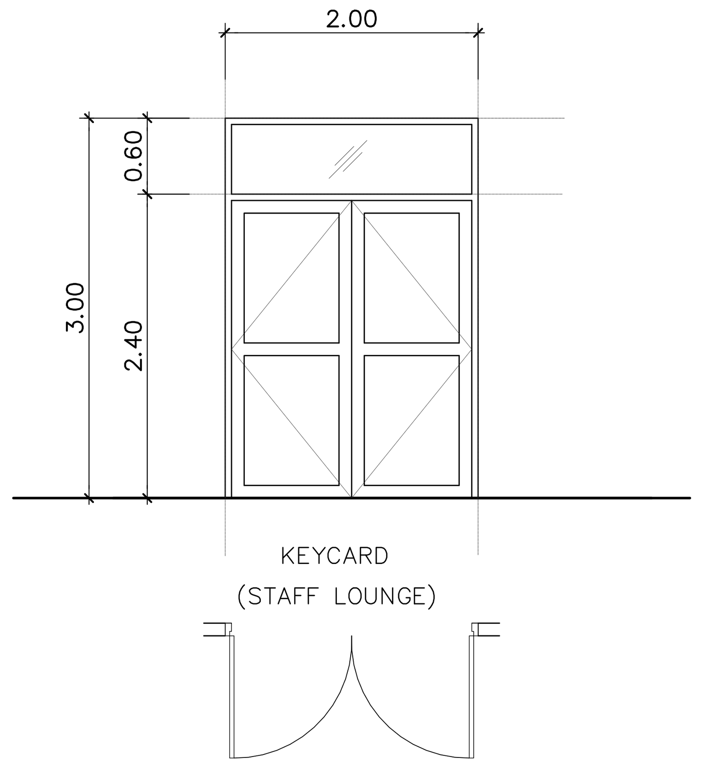

รายละเอียดประตูอลูมิเนียมบานเปิด

ลักษณะการเปิด			ประตูบานเปิดคู่พร้อมช่องแสงติดตาย	หมายเหตุ
บานประตู	ตัวบาน	วัสดุ	GL.1	
		ขนาด (WxH)	2.00x3.00	
		หนา	8มม.	ช่องแสงกระจกหนา 6มม.
		ผิวสำเร็จ	–	
	กรอบบาน	วัสดุ	AL.1	
		กรอบบานบน, ข้าง	ตามมาตรฐานผู้ผลิต	
		กรอบบานกลาง	ตามมาตรฐานผู้ผลิต	
		กรอบบานล่าง	ตามมาตรฐานผู้ผลิต	
		ผิวสำเร็จ	F2	
วงกบ		วัสดุ	AL.1	
		วงกบบน	ตามมาตรฐานผู้ผลิต	
		วงกบข้าง	ตามมาตรฐานผู้ผลิต	
		ธรณีประตู	–	
		ผิวสำเร็จ	F2	
วัสดุพรางแสง			–	
อุปกรณ์			HW.20	

AD3

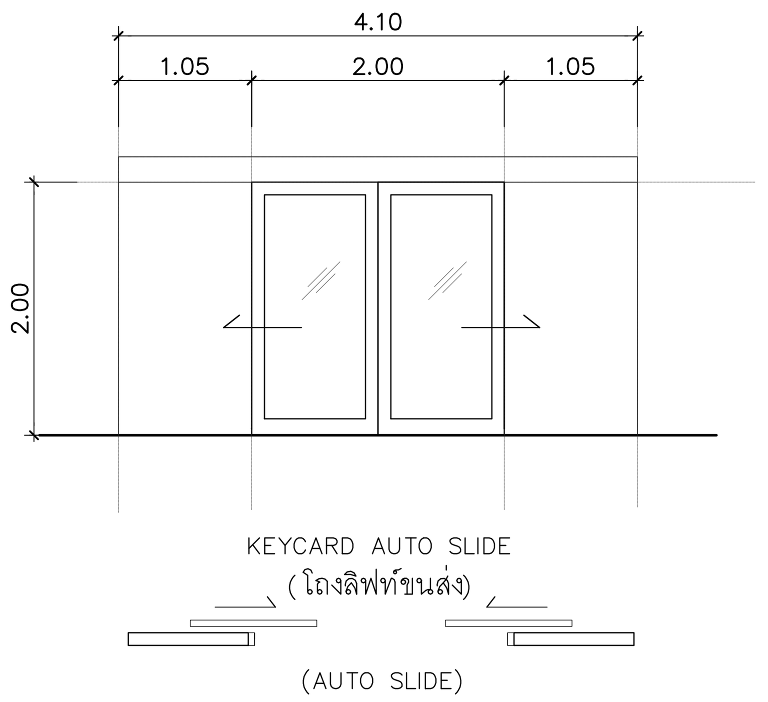

รายละเอียดประตูอลูมิเนียมบานเลื่อนพร้อม

ลักษณะการเปิด			ประตูบานเลื่อน	หมายเหตุ
บานประตู	ตัวบาน	วัสดุ	GL.1	
		ขนาด (WxH)	2.00x2.00	
		หนา	8มม.	
		ผิวสำเร็จ	–	
	กรอบบาน	วัสดุ	AL.1	
		กรอบบานบน, ข้าง	ตามมาตรฐานผู้ผลิต	
		กรอบบานกลาง	ตามมาตรฐานผู้ผลิต	
		กรอบบานล่าง	ตามมาตรฐานผู้ผลิต	
		ผิวสำเร็จ	F2	
วงกบ		วัสดุ	AL.1	
		วงกบบน	ตามมาตรฐานผู้ผลิต	
		วงกบข้าง	ตามมาตรฐานผู้ผลิต	
		ธรณีประตู	–	
		ผิวสำเร็จ	F2	
วัสดุพรางแสง			–	
อุปกรณ์			อุปกรณ์บานเลื่อนครบชุด (ตามรายการ VENDER LIST)	

AD4

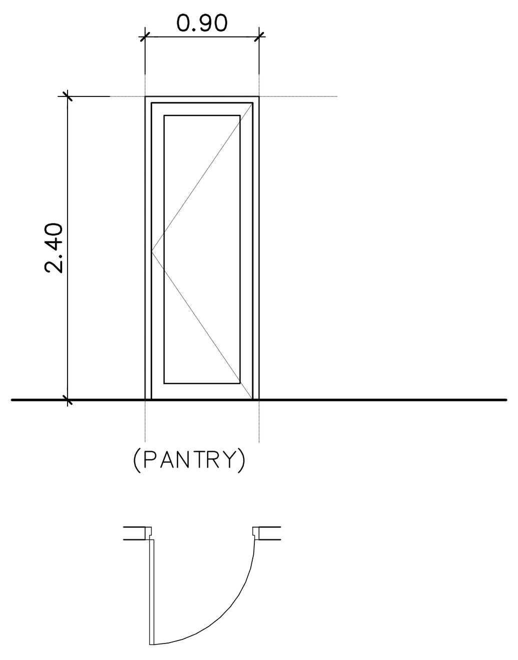

รายละเอียดประตูอลูมิเนียมบานเปิด

ลักษณะการเปิด			ประตูบานเปิด	หมายเหตุ
บานประตู	ตัวบาน	วัสดุ	GL.1	
		ขนาด (WxH)	0.90x2.40	
		หนา	8มม.	
		ผิวสำเร็จ	–	
	กรอบบาน	วัสดุ	AL.1	
		กรอบบานบน, ข้าง	ตามมาตรฐานผู้ผลิต	
		กรอบบานกลาง	ตามมาตรฐานผู้ผลิต	
		กรอบบานล่าง	ตามมาตรฐานผู้ผลิต	
		ผิวสำเร็จ	F2	
วงกบ		วัสดุ	AL.1	
		วงกบบน	ตามมาตรฐานผู้ผลิต	
		วงกบข้าง	ตามมาตรฐานผู้ผลิต	
		ธรณีประตู	–	
		ผิวสำเร็จ	F2	
วัสดุพรางแสง			–	
อุปกรณ์			HW.19	

AD5

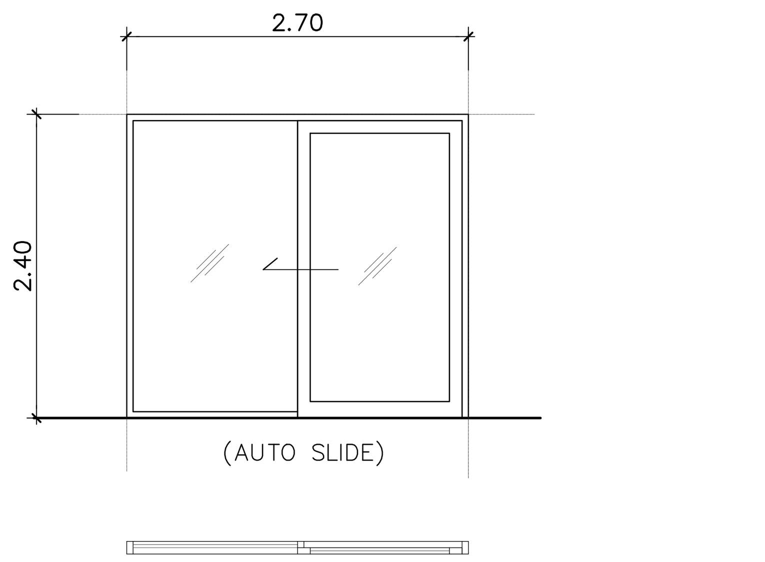

รายละเอียดประตูอลูมิเนียมบานเลื่อนพร้อมกระจกติดตาย

ลักษณะการเปิด			ประตูบานเลื่อน	หมายเหตุ
บานประตู	ตัวบาน	วัสดุ	GL.1	
		ขนาด (WxH)	2.70x2.40	
		หนา	8มม.	
		ผิวสำเร็จ	–	
	กรอบบาน	วัสดุ	AL.1	
		กรอบบานบน, ข้าง	ตามมาตรฐานผู้ผลิต	
		กรอบบานกลาง	ตามมาตรฐานผู้ผลิต	
		กรอบบานล่าง	ตามมาตรฐานผู้ผลิต	
		ผิวสำเร็จ	F2	
วงกบ		วัสดุ	AL.1	
		วงกบบน	ตามมาตรฐานผู้ผลิต	
		วงกบข้าง	ตามมาตรฐานผู้ผลิต	
		ธรณีประตู	–	
		ผิวสำเร็จ	F2	
วัสดุพรางแสง			–	
อุปกรณ์			อุปกรณ์บานเลื่อนครบชุด (ตามรายการ VENDER LIST)	

AD6

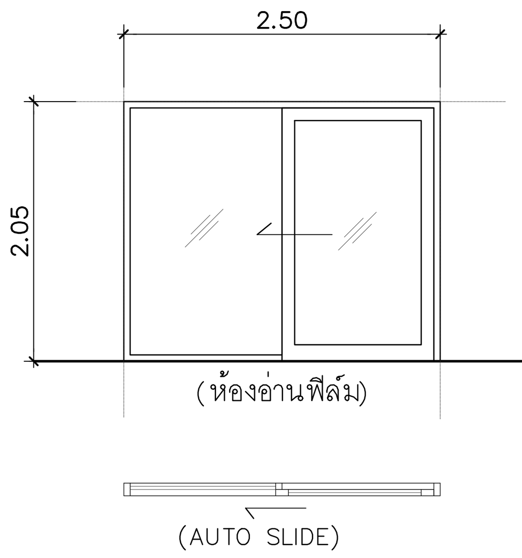

รายละเอียดประตูอลูมิเนียมบานเลื่อนพร้อมกระจกติดตาย

ลักษณะการเปิด			ประตูบานเลื่อน	หมายเหตุ
บานประตู	ตัวบาน	วัสดุ	GL.1	
		ขนาด (WxH)	2.50x2.05	
		หนา	8มม.	
		ผิวสำเร็จ	–	
	กรอบบาน	วัสดุ	AL.1	
		กรอบบานบน, ข้าง	ตามมาตรฐานผู้ผลิต	
		กรอบบานกลาง	ตามมาตรฐานผู้ผลิต	
		กรอบบานล่าง	ตามมาตรฐานผู้ผลิต	
		ผิวสำเร็จ	F2	
วงกบ		วัสดุ	AL.1	
		วงกบบน	ตามมาตรฐานผู้ผลิต	
		วงกบข้าง	ตามมาตรฐานผู้ผลิต	
		ธรณีประตู	–	
		ผิวสำเร็จ	F2	
วัสดุพรางแสง			–	
อุปกรณ์			อุปกรณ์บานเลื่อนครบชุด (ตามรายการ VENDER LIST)	

AD7

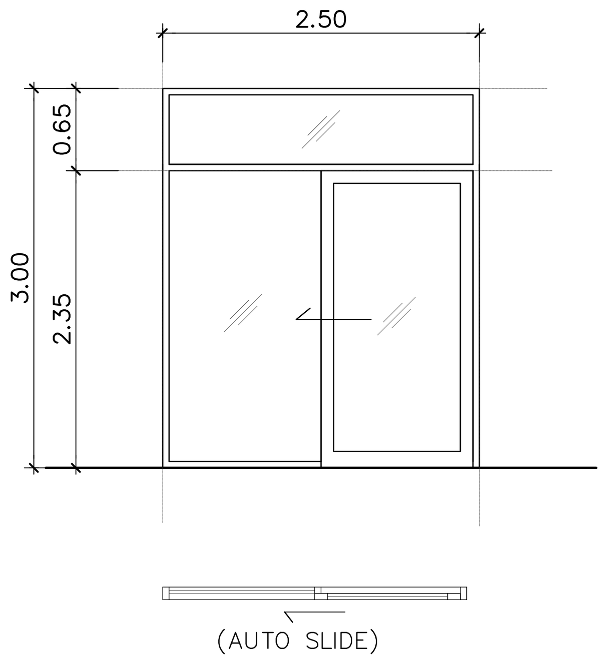

รายละเอียดประตูอลูมิเนียมบานเลื่อนพร้อมกระจกติดตาย

ลักษณะการเปิด			ประตูบานเลื่อนพร้อมช่องแสงติดตาย	หมายเหตุ
บานประตู	ตัวบาน	วัสดุ	GL.1	
		ขนาด (WxH)	2.50x3.00	
		หนา	8มม.	ช่องแสงกระจกหนา 6มม.
		ผิวสำเร็จ	–	
	กรอบบาน	วัสดุ	AL.1	
		กรอบบานบน, ข้าง	ตามมาตรฐานผู้ผลิต	
		กรอบบานกลาง	ตามมาตรฐานผู้ผลิต	
		กรอบบานล่าง	ตามมาตรฐานผู้ผลิต	
		ผิวสำเร็จ	F2	
วงกบ		วัสดุ	AL.1	
		วงกบบน	ตามมาตรฐานผู้ผลิต	
		วงกบข้าง	ตามมาตรฐานผู้ผลิต	
		ธรณีประตู	–	
		ผิวสำเร็จ	F2	
วัสดุพรางแสง			–	
อุปกรณ์			อุปกรณ์บานเลื่อนครบชุด (ตามรายการ VENDER LIST)	

AD8

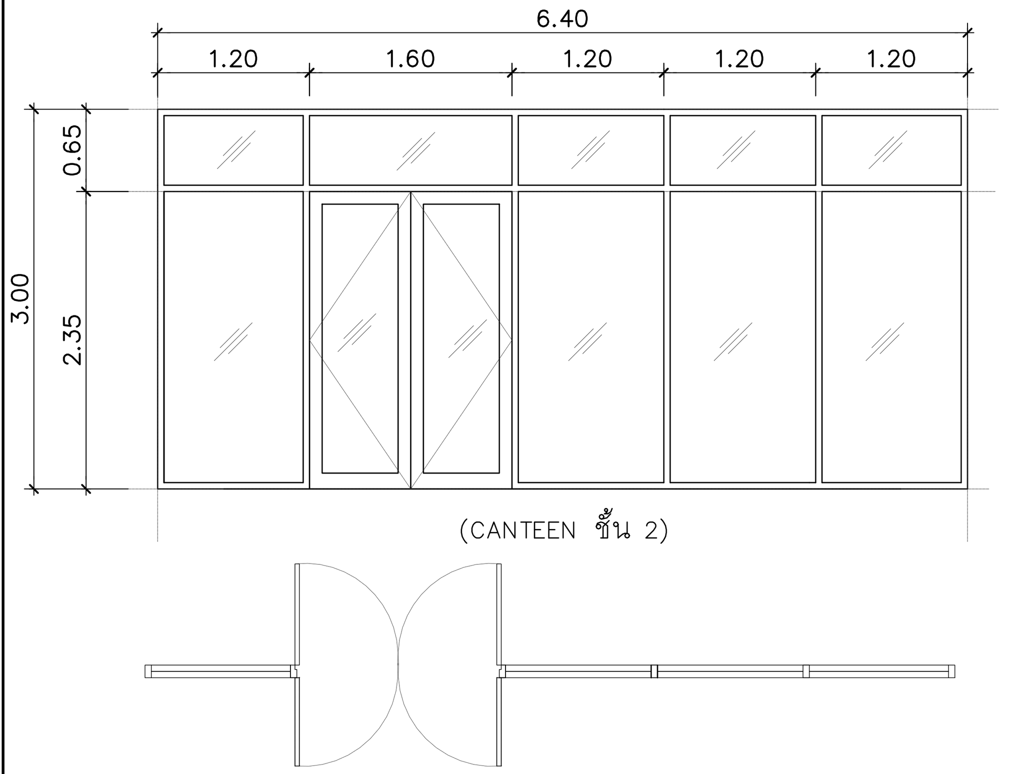

รายละเอียดประตูอลูมิเนียมบานเปิดพร้อมช่องแสงติดตาย

ลักษณะการเปิด			ประตูบานเปิดคู่พร้อมช่องแสงติดตาย	หมายเหตุ
บานประตู	ตัวบาน	วัสดุ	GL.1	
		ขนาด (WxH)	6.40x3.00	
		หนา	8มม.	ช่องแสงกระจกหนา 6มม.
		ผิวสำเร็จ	–	
	กรอบบาน	วัสดุ	AL.1	
		กรอบบานบน, ข้าง	ตามมาตรฐานผู้ผลิต	
		กรอบบานกลาง	ตามมาตรฐานผู้ผลิต	
		กรอบบานล่าง	ตามมาตรฐานผู้ผลิต	
		ผิวสำเร็จ	F2	
วงกบ		วัสดุ	AL.1	
		วงกบบน	ตามมาตรฐานผู้ผลิต	
		วงกบข้าง	ตามมาตรฐานผู้ผลิต	
		ธรณีประตู	–	
		ผิวสำเร็จ	F2	
วัสดุพรางแสง			–	
อุปกรณ์			HW.20	

AD9

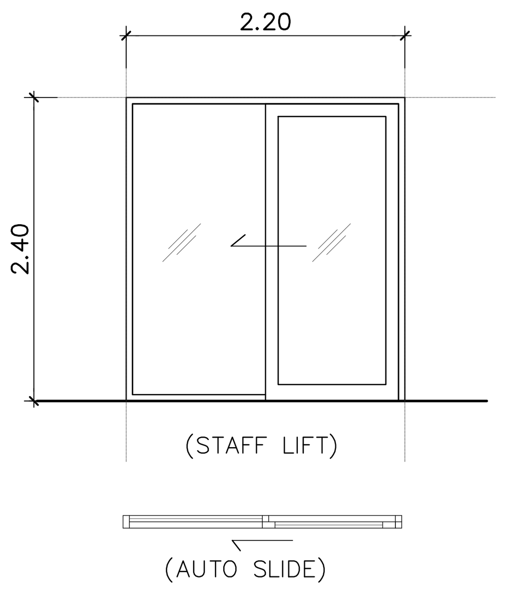

รายละเอียดประตูอลูมิเนียมบานเลื่อนพร้อมกระจกติดตาย

ลักษณะการเปิด			ประตูบานเลื่อน	หมายเหตุ
บานประตู	ตัวบาน	วัสดุ	GL.1	
		ขนาด (WxH)	2.40x2.20	
		หนา	8มม.	
		ผิวสำเร็จ	–	
	กรอบบาน	วัสดุ	AL.1	
		กรอบบานบน, ข้าง	ตามมาตรฐานผู้ผลิต	
		กรอบบานกลาง	ตามมาตรฐานผู้ผลิต	
		กรอบบานล่าง	ตามมาตรฐานผู้ผลิต	
		ผิวสำเร็จ	F2	
วงกบ		วัสดุ	AL.1	
		วงกบบน	ตามมาตรฐานผู้ผลิต	
		วงกบข้าง	ตามมาตรฐานผู้ผลิต	
		ธรณีประตู	–	
		ผิวสำเร็จ	F2	
วัสดุพรางแสง			–	
อุปกรณ์			อุปกรณ์บานเลื่อนครบชุด (ตามรายการ VENDER LIST)	

AD10

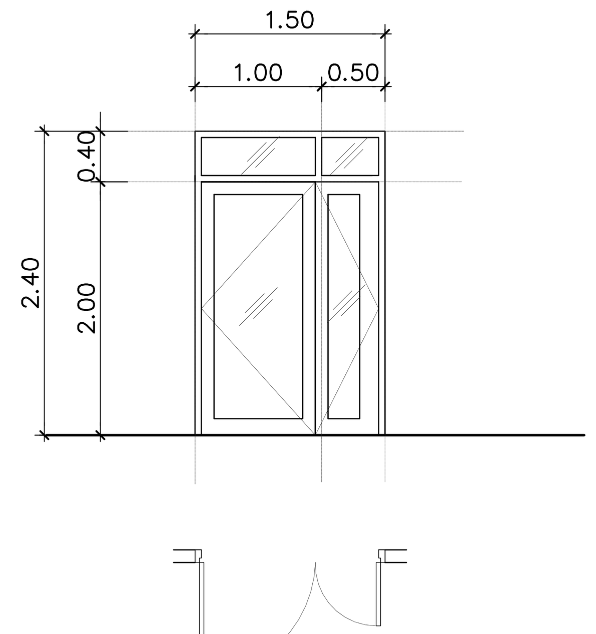

รายละเอียดประตูอลูมิเนียมบานเปิดคู่

ลักษณะการเปิด			ประตูบานเปิดคู่พร้อมช่องแสงติดตาย	หมายเหตุ
บานประตู	ตัวบาน	วัสดุ	GL.1	
		ขนาด (WxH)	1.50x2.40	
		หนา	8มม.	ช่องแสงกระจกหนา 6มม.
		ผิวสำเร็จ	–	
	กรอบบาน	วัสดุ	AL.1	
		กรอบบานบน, ข้าง	ตามมาตรฐานผู้ผลิต	
		กรอบบานกลาง	ตามมาตรฐานผู้ผลิต	
		กรอบบานล่าง	ตามมาตรฐานผู้ผลิต	
		ผิวสำเร็จ	F2	
วงกบ		วัสดุ	AL.1	
		วงกบบน	ตามมาตรฐานผู้ผลิต	
		วงกบข้าง	ตามมาตรฐานผู้ผลิต	
		ธรณีประตู	–	
		ผิวสำเร็จ	F2	
วัสดุพรางแสง			–	
อุปกรณ์			HW.20	

คณะแพทยศาสตร์วชิรพยาบาล มหาวิทยาลัยนวมินทราธิราช

บริษัท สแปนคอนซัลแตนท์ จำกัด 247 ถ.เสนานิคม 1 แขวงลาดพร้าว เขตลาดพร้าว กรุงเทพฯ 10230 E-MAIL : main.span@gmail.com Tel.0-2942-3691-6 ,Fax.0-2942-3694

บริษัท ยูนิคอร์น คอร์ปอเรชั่น แอนด์แมเนจเม้นท์ จำกัด 75/78 ซอยวิภาวดีรังสิต 18 แขวงดอนเมือง เขตดอนเมือง กรุงเทพมหานคร 10210

บริษัท ไอแลมพ์ อาร์คิเทค แอนด์ ดีไซน์ จำกัด 480/25 หมู่ที่ 2 ตำบลบ้านเกาะ อำเภอเมืองนครราชสีมา นครราชสีมา 30000

PROJECT NAME:
โครงการออกแบบ อาคารผู้ป่วยในเฉลิมพระเกียรติ
คณะแพทยศาสตร์วชิรพยาบาล มหาวิทยาลัยนวมินทราธิราช

PROJECT ARCHITECT : สมยงค์ ขจรวิทย์ สสถ. 1764

ARCHITECTS :
นายสลายุทธ เรืองทอง ภสถ. 4384
หทัยชนก เอกสุวรรณ ภสถ. 4182
วิรยุทธ สมศิริ ภสถ. 19439
ปรัชญ์ สานุกูล ภสถ. 23820

STRUCTURAL ENGINEERS :
นายนัฐสม สงวนวงศ์ วย. 1423
นายศิริชัย รณเกียรติ สย. 5868
นายศุภชัย ขำดี ภย. 37589

ELECTRICAL ENGINEERS:
นายชัยวัฒน์ เหลืองอบอุ่น สฟก.3473
นายกรอง กิมเขียว สฟก.5276

MECHANICAL ENGINEERS:
นายธันวา ตันเสถียร วก. 797
นายขจรพงษ์ สุทธิโสภาอาภรณ์ สก.2544
นายอาณัติ ตั้งชู สก.4127

SANITARY ENGINEERS :
ขนิษฐา ส่งสกุลชัย วส. 27
วีรวุฒิ หงษ์ทอง สส. 253

FIRE PROTECTION ARCHITECTS :
ดร.บัณฑิต ประดับสุข สสถ. 1215

INTERIOR DESIGNER :
วาสนา เพชรประเสริฐ
วรางคณา เศรษฐสุข
อภิญญา ยังแย้ม

แบบแสดง :
แบบขยายประตู– หน้าต่าง
(แผ่นที่ 28)

มาตราส่วน:
รวม : แผ่น
แบบเลขที่ : AR–DW–28

AD11

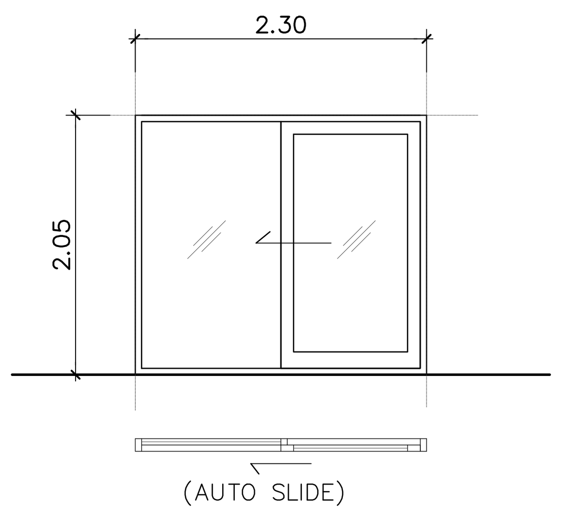

รายละเอียดประตูอลูมิเนียมบานเลื่อนพร้อมกระจกติดตาย

ลักษณะการเปิด			ประตูบานเลื่อน	หมายเหตุ
บานประตู	ตัวบาน	วัสดุ	GL.1	
		ขนาด (WxH)	2.30x2.05	
		หนา	8มม.	
		ผิวสำเร็จ	–	
	กรอบบาน	วัสดุ	AL.1	
		กรอบบานบน, ข้าง	ตามมาตรฐานผู้ผลิต	
		กรอบบานกลาง	ตามมาตรฐานผู้ผลิต	
		กรอบบานล่าง	ตามมาตรฐานผู้ผลิต	
		ผิวสำเร็จ	F2	
วงกบ		วัสดุ	AL.1	
		วงกบบน	ตามมาตรฐานผู้ผลิต	
		วงกบข้าง	ตามมาตรฐานผู้ผลิต	
		ธรณีประตู	–	
		ผิวสำเร็จ	F2	
วัสดุพรางแสง			–	
อุปกรณ์			อุปกรณ์บานเลื่อนครบชุด (ตามรายการ VENDER LIST)	

AD12

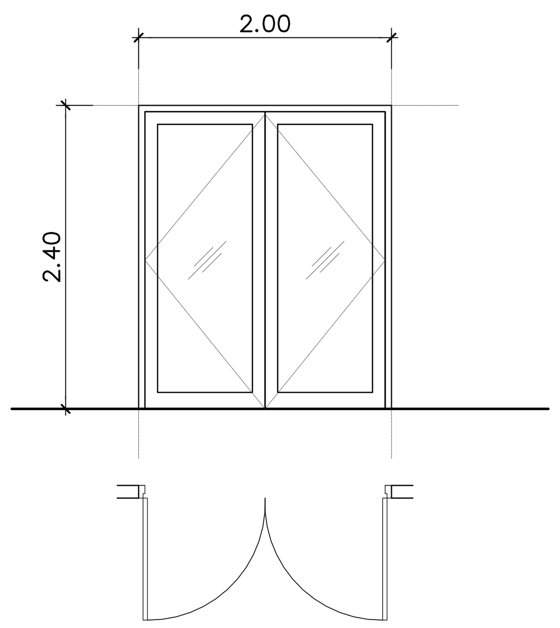

รายละเอียดประตูเหล็กบานเปิดคู่

ลักษณะการเปิด			ประตูบานเปิดคู่	หมายเหตุ
บานประตู	ตัวบาน	วัสดุ	GL.1	
		ขนาด (WxH)	2.00x2.40	
		หนา	8มม.	
		ผิวสำเร็จ	–	
	กรอบบาน	วัสดุ	AL.1	
		กรอบบานบน, ข้าง	ตามมาตรฐานผู้ผลิต	
		กรอบบานกลาง	ตามมาตรฐานผู้ผลิต	
		กรอบบานล่าง	ตามมาตรฐานผู้ผลิต	
		ผิวสำเร็จ	F2	
วงกบ		วัสดุ	AL.1	
		วงกบบน	ตามมาตรฐานผู้ผลิต	
		วงกบข้าง	ตามมาตรฐานผู้ผลิต	
		ธรณีประตู	–	
		ผิวสำเร็จ	F2	
วัสดุพรางแสง			–	
อุปกรณ์			HW.20	

AD13

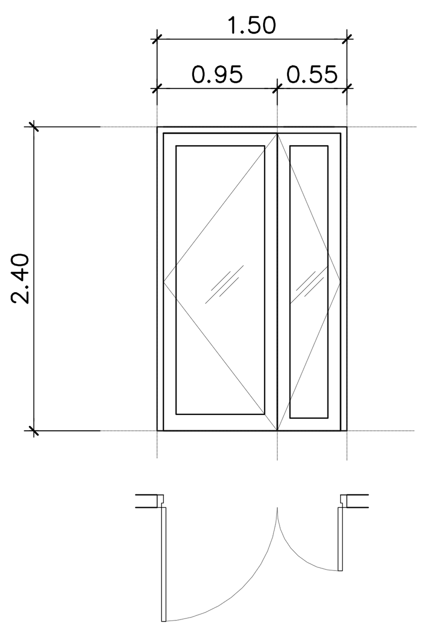

(นอนเวร)

รายละเอียดประตูเหล็กบานเปิดคู่

ลักษณะการเปิด			ประตูบานเปิดคู่	หมายเหตุ
บานประตู	ตัวบาน	วัสดุ	GL.1	
		ขนาด (WxH)	1.50x2.40	
		หนา	8มม.	
		ผิวสำเร็จ	–	
	กรอบบาน	วัสดุ	AL.1	
		กรอบบานบน, ข้าง	ตามมาตรฐานผู้ผลิต	
		กรอบบานกลาง	ตามมาตรฐานผู้ผลิต	
		กรอบบานล่าง	ตามมาตรฐานผู้ผลิต	
		ผิวสำเร็จ	F2	
วงกบ		วัสดุ	AL.1	
		วงกบบน	ตามมาตรฐานผู้ผลิต	
		วงกบข้าง	ตามมาตรฐานผู้ผลิต	
		ธรณีประตู	–	
		ผิวสำเร็จ	F2	
วัสดุพรางแสง			–	
อุปกรณ์			HW.20	

AD14

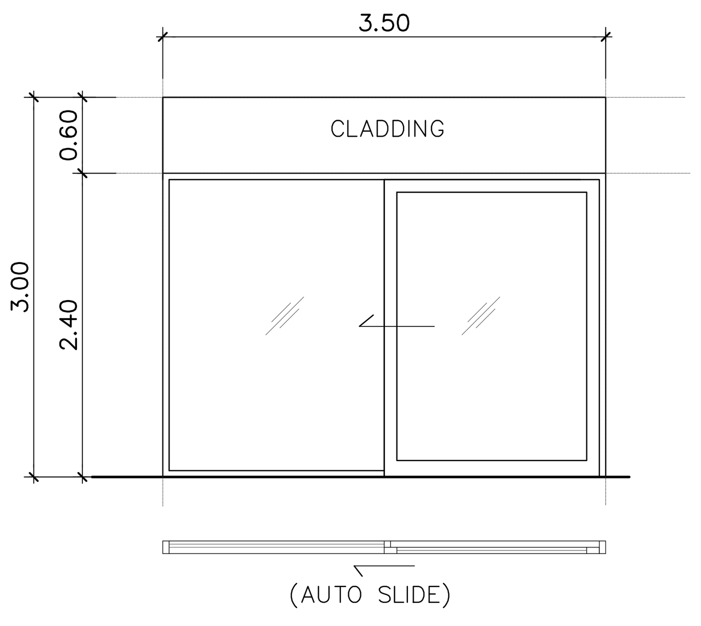

(แผนกรังสีวินิจฉัยชั้น 2)

รายละเอียดประตูอลูมิเนียมบานเลื่อนพร้อมกระจกติดตาย

ลักษณะการเปิด			ประตูบานเลื่อน	หมายเหตุ
บานประตู	ตัวบาน	วัสดุ	GL.1	
		ขนาด (WxH)	2.40x3.50	
		หนา	8มม.	
		ผิวสำเร็จ	–	
	กรอบบาน	วัสดุ	AL.1	
		กรอบบานบน, ข้าง	ตามมาตรฐานผู้ผลิต	
		กรอบบานกลาง	ตามมาตรฐานผู้ผลิต	
		กรอบบานล่าง	ตามมาตรฐานผู้ผลิต	
		ผิวสำเร็จ	F2	
วงกบ		วัสดุ	AL.1	
		วงกบบน	ตามมาตรฐานผู้ผลิต	
		วงกบข้าง	ตามมาตรฐานผู้ผลิต	
		ธรณีประตู	–	
		ผิวสำเร็จ	F2	
วัสดุพรางแสง			–	
อุปกรณ์			อุปกรณ์บานเลื่อนครบชุด (ตามรายการ VENDER LIST)	

AD15

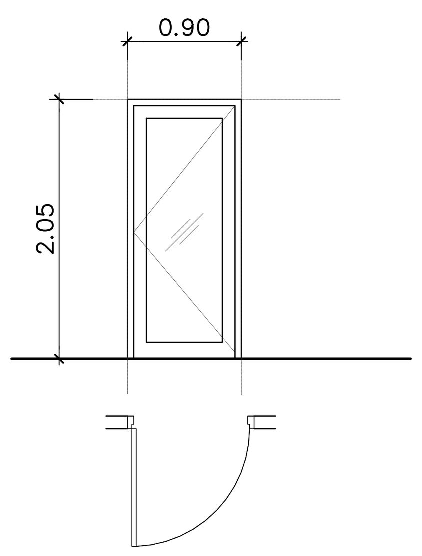

(ห้องล้างอุปกรณ์)

รายละเอียดประตูเหล็กบานเปิด

ลักษณะการเปิด			ประตูบานเปิด	หมายเหตุ
บานประตู	ตัวบาน	วัสดุ	GL.1	
		ขนาด (WxH)	0.90x2.05	
		หนา	8มม.	
		ผิวสำเร็จ	–	
	กรอบบาน	วัสดุ	AL.1	
		กรอบบานบน, ข้าง	ตามมาตรฐานผู้ผลิต	
		กรอบบานกลาง	ตามมาตรฐานผู้ผลิต	
		กรอบบานล่าง	ตามมาตรฐานผู้ผลิต	
		ผิวสำเร็จ	F2	
วงกบ		วัสดุ	AL.1	
		วงกบบน	ตามมาตรฐานผู้ผลิต	
		วงกบข้าง	ตามมาตรฐานผู้ผลิต	
		ธรณีประตู	–	
		ผิวสำเร็จ	F2	
วัสดุพรางแสง			–	
อุปกรณ์			HW.19	

AD16

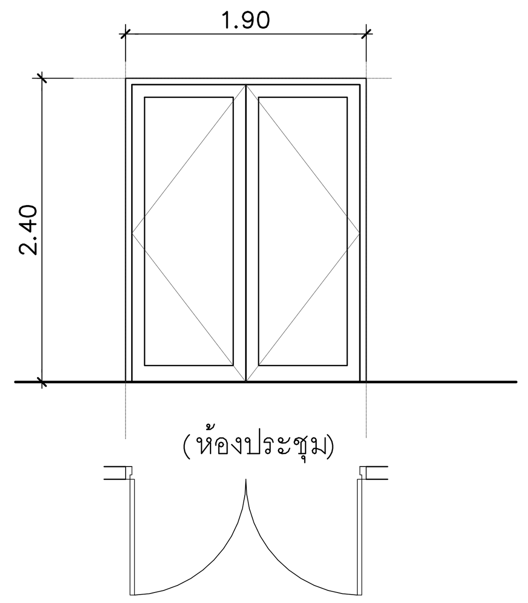

รายละเอียดประตูเหล็กบานเปิดคู่

ลักษณะการเปิด			ประตูบานเปิดคู่	หมายเหตุ
บานประตู	ตัวบาน	วัสดุ	GL.1	
		ขนาด (WxH)	1.90x2.40	
		หนา	8มม.	
		ผิวสำเร็จ	–	
	กรอบบาน	วัสดุ	AL.1	
		กรอบบานบน, ข้าง	ตามมาตรฐานผู้ผลิต	
		กรอบบานกลาง	ตามมาตรฐานผู้ผลิต	
		กรอบบานล่าง	ตามมาตรฐานผู้ผลิต	
		ผิวสำเร็จ	F2	
วงกบ		วัสดุ	AL.1	
		วงกบบน	ตามมาตรฐานผู้ผลิต	
		วงกบข้าง	ตามมาตรฐานผู้ผลิต	
		ธรณีประตู	–	
		ผิวสำเร็จ	F2	
วัสดุพรางแสง			–	
อุปกรณ์			HW.20	

AD17

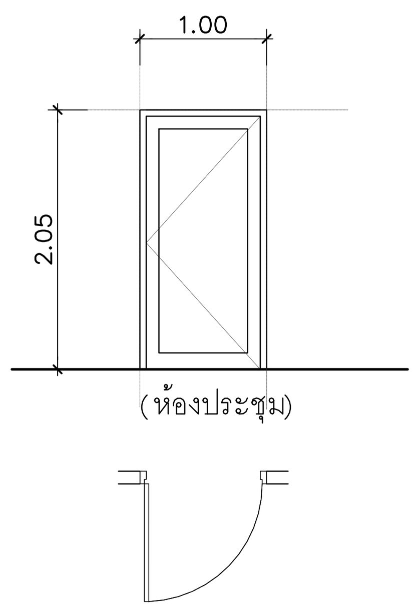

รายละเอียดประตูเหล็กบานเปิด

ลักษณะการเปิด			ประตูบานเปิด	หมายเหตุ
บานประตู	ตัวบาน	วัสดุ	GL.1	
		ขนาด (WxH)	1.00x2.05	
		หนา	8มม.	
		ผิวสำเร็จ	–	
	กรอบบาน	วัสดุ	AL.1	
		กรอบบานบน, ข้าง	ตามมาตรฐานผู้ผลิต	
		กรอบบานกลาง	ตามมาตรฐานผู้ผลิต	
		กรอบบานล่าง	ตามมาตรฐานผู้ผลิต	
		ผิวสำเร็จ	F2	
วงกบ		วัสดุ	AL.1	
		วงกบบน	ตามมาตรฐานผู้ผลิต	
		วงกบข้าง	ตามมาตรฐานผู้ผลิต	
		ธรณีประตู	–	
		ผิวสำเร็จ	F2	
วัสดุพรางแสง			–	
อุปกรณ์			HW.19	

AD18

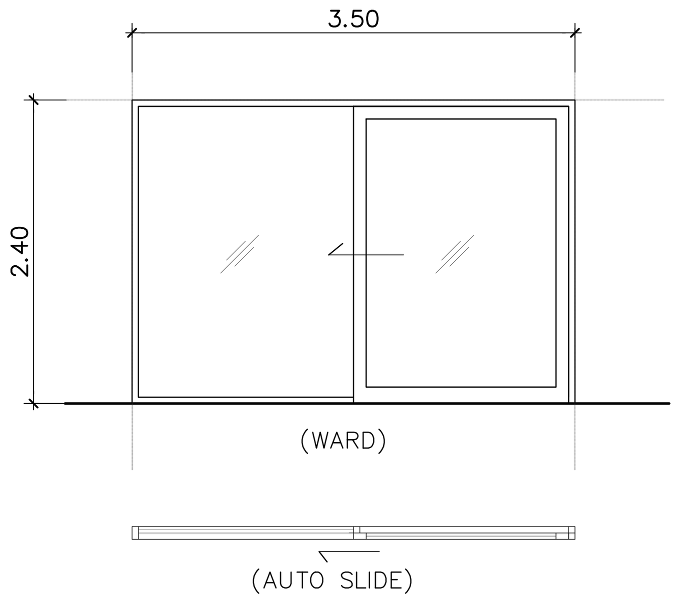

รายละเอียดประตูอลูมิเนียมบานเลื่อนพร้อมกระจกติดตาย

ลักษณะการเปิด			ประตูบานเลื่อน	หมายเหตุ
บานประตู	ตัวบาน	วัสดุ	GL.1	
		ขนาด (WxH)	2.40x3.50	
		หนา	8มม.	
		ผิวสำเร็จ	–	
	กรอบบาน	วัสดุ	AL.1	
		กรอบบานบน, ข้าง	ตามมาตรฐานผู้ผลิต	
		กรอบบานกลาง	ตามมาตรฐานผู้ผลิต	
		กรอบบานล่าง	ตามมาตรฐานผู้ผลิต	
		ผิวสำเร็จ	F2	
วงกบ		วัสดุ	AL.1	
		วงกบบน	ตามมาตรฐานผู้ผลิต	
		วงกบข้าง	ตามมาตรฐานผู้ผลิต	
		ธรณีประตู	–	
		ผิวสำเร็จ	F2	
วัสดุพรางแสง			–	
อุปกรณ์			อุปกรณ์บานเลื่อนครบชุด (ตามรายการ VENDER LIST)	

AD19

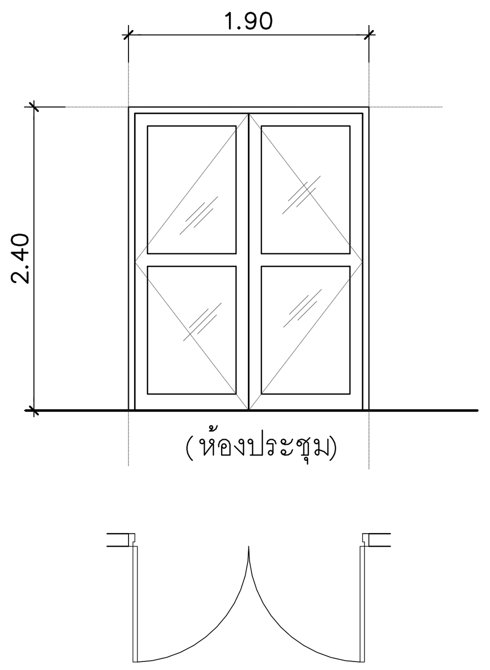

รายละเอียดประตูเหล็กบานเปิดคู่

ลักษณะการเปิด			ประตูบานเปิดคู่	หมายเหตุ
บานประตู	ตัวบาน	วัสดุ	GL.1	
		ขนาด (WxH)	1.90x2.40	
		หนา	8มม.	
		ผิวสำเร็จ	–	
	กรอบบาน	วัสดุ	AL.1	
		กรอบบานบน, ข้าง	ตามมาตรฐานผู้ผลิต	
		กรอบบานกลาง	ตามมาตรฐานผู้ผลิต	
		กรอบบานล่าง	ตามมาตรฐานผู้ผลิต	
		ผิวสำเร็จ	F2	
วงกบ		วัสดุ	AL.1	
		วงกบบน	ตามมาตรฐานผู้ผลิต	
		วงกบข้าง	ตามมาตรฐานผู้ผลิต	
		ธรณีประตู	–	
		ผิวสำเร็จ	F2	
วัสดุพรางแสง			–	
อุปกรณ์			HW.20	

AD20

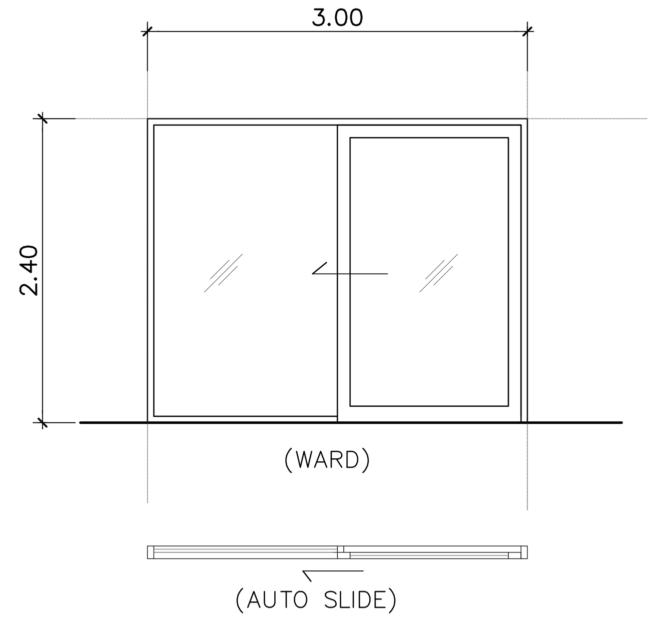

รายละเอียดประตูอลูมิเนียมบานเลื่อนพร้อมกระจกติดตาย

ลักษณะการเปิด			ประตูบานเลื่อน	หมายเหตุ
บานประตู	ตัวบาน	วัสดุ	GL.1	
		ขนาด (WxH)	2.40x3.00	
		หนา	8มม.	
		ผิวสำเร็จ	–	
	กรอบบาน	วัสดุ	AL.1	
		กรอบบานบน, ข้าง	ตามมาตรฐานผู้ผลิต	
		กรอบบานกลาง	ตามมาตรฐานผู้ผลิต	
		กรอบบานล่าง	ตามมาตรฐานผู้ผลิต	
		ผิวสำเร็จ	F2	
วงกบ		วัสดุ	AL.1	
		วงกบบน	ตามมาตรฐานผู้ผลิต	
		วงกบข้าง	ตามมาตรฐานผู้ผลิต	
		ธรณีประตู	–	
		ผิวสำเร็จ	F2	
วัสดุพรางแสง			–	
อุปกรณ์			อุปกรณ์บานเลื่อนครบชุด (ตามรายการ VENDER LIST)	

คณะแพทยศาสตร์วชิรพยาบาล มหาวิทยาลัยนวมินทราธิราช

SPAN
บริษัท สแปนคอนซัลแตนท์ จำกัด 247 ถ.เสนานิคม 1 แขวงลาดพร้าว เขตลาดพร้าว กรุงเทพฯ 10230 E-MAIL : main.span@gmail.com Tel.0-2942-3691-6 ,Fax.0-2942-3694

unicorn
บริษัท ยูนิคอร์น คอร์ปอเรชั่น แอนด์แมเนจเม้นท์ จำกัด 75/78 ซอยวัดมหาวงษ์ธนาราม 18 แขวงดอนเมือง เขตดอนเมือง กรุงเทพมหานคร 10210

i lamp
บริษัท ไอแลมพ์ อาร์คิเทค แอนด์ ดีไซน์ จำกัด 480/25 หมู่ที่ 2 ตำบลบ้านเกาะ อำเภอเมืองนครราชสีมา นครราชสีมา 30000

PROJECT NAME:
โครงการออกแบบ อาคารผู้ป่วยในเฉลิมพระเกียรติ
คณะแพทยศาสตร์วชิรพยาบาล มหาวิทยาลัยนวมินทราธิราช
PROJECT ARCHITECT : สมยงค์ ขจรวิทย์ สสถ. 1764

ARCHITECTS :
นายสลายุทธ เรืองทอง ภสถ. 4384
หทัยชนก เอกสุวรรณ ภสถ. 4182
วีรยุทธ สมศิริ ภสถ. 19439
ปรีชญ์ สานุกูล ภสถ. 23820

STRUCTURAL ENGINEERS :
นายนัฐสม สงวนวงศ์ วย. 1423
นายศิริชัย รณเกียรติ สย. 5868
นายศุภชัย ขำดี ภย. 37589

ELECTRICAL ENGINEERS:
นายชัยวัฒน์ เหลืองอบอุ่น สฟก.3473
นายกรอง กิมเขียว สฟก.5276

MECHANICAL ENGINEERS:
นายธันวา ตันเสถียร วก. 797
นายขจรพงษ์ สุทธิโสภาอาภรณ์ สก.2544
นายอาณัติ ตั้งชู สก.4127

SANITARY ENGINEERS :
ขนิษฐา ส่งสกุลชัย วส. 27
วีรวุฒิ หงษ์ทอง สส. 253

FIRE PROTECTION ARCHITECTS :
ดร.บัณฑิต ประดับสุข สสถ. 1215

INTERIOR DESIGNER :
วาสนา เพชรประเสริฐ
วรางคณา เศรษฐสุข
อภิญญา ยังแย้ม

แบบแสดง : แบบขยายประตู- หน้าต่าง (แผ่นที่ 29)

มาตราส่วน:
รวม : แผ่น
แบบเลขที่ : AR-DW-29

AD21

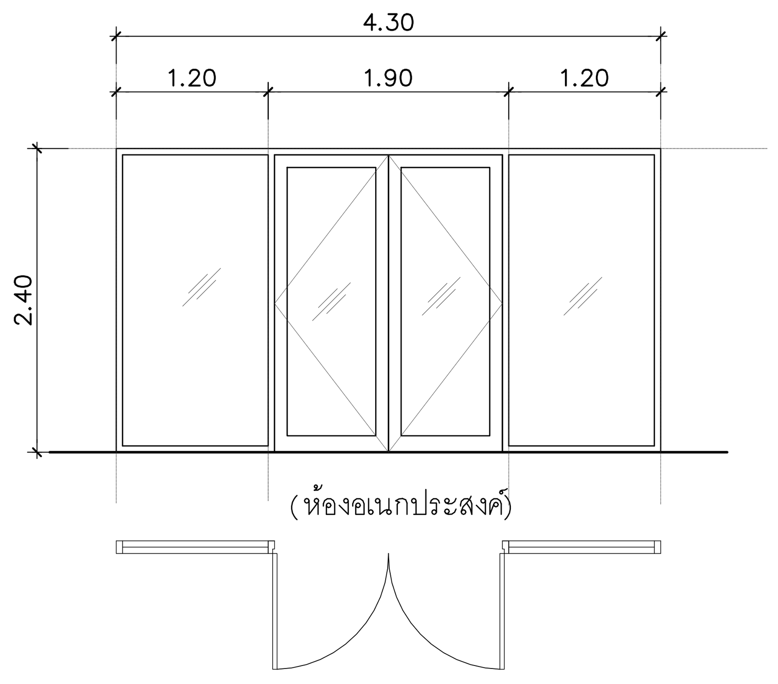

รายละเอียดประตูอลูมิเนียมบานเปิดพร้อมช่องแสงติดตาย

ลักษณะการเปิด			ประตูบานเปิดคู่พร้อมช่องแสงติดตาย	หมายเหตุ
บานประตู	ตัวบาน	วัสดุ	GL.1	
		ขนาด (WxH)	6.40x3.00	
		หนา	8มม	
		ผิวสำเร็จ	–	
	กรอบบาน	วัสดุ	AL.1	
		กรอบบานบน, ข้าง	ตามมาตรฐานผู้ผลิต	
		กรอบบานกลาง	ตามมาตรฐานผู้ผลิต	
		กรอบบานล่าง	ตามมาตรฐานผู้ผลิต	
		ผิวสำเร็จ	F2	
วงกบ		วัสดุ	AL.1	
		วงกบบน	ตามมาตรฐานผู้ผลิต	
		วงกบข้าง	ตามมาตรฐานผู้ผลิต	
		ธรณีประตู	–	
		ผิวสำเร็จ	F2	
วัสดุพรางแสง			–	
อุปกรณ์			HW.20	

AD22

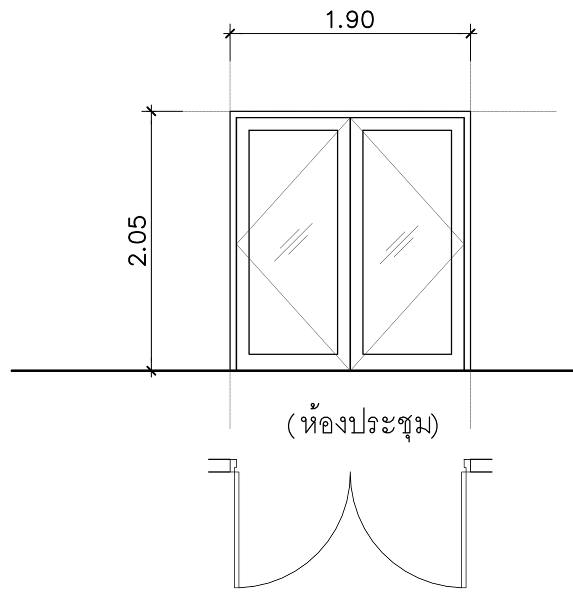

รายละเอียดประตูอลูมิเนียมบานเปิดคู่

ลักษณะการเปิด			ประตูบานเปิดคู่	หมายเหตุ
บานประตู	ตัวบาน	วัสดุ	GL.1	
		ขนาด (WxH)	1.90x2.05	
		หนา	8มม	
		ผิวสำเร็จ	–	
	กรอบบาน	วัสดุ	AL.1	
		กรอบบานบน, ข้าง	ตามมาตรฐานผู้ผลิต	
		กรอบบานกลาง	ตามมาตรฐานผู้ผลิต	
		กรอบบานล่าง	ตามมาตรฐานผู้ผลิต	
		ผิวสำเร็จ	F2	
วงกบ		วัสดุ	AL.1	
		วงกบบน	ตามมาตรฐานผู้ผลิต	
		วงกบข้าง	ตามมาตรฐานผู้ผลิต	
		ธรณีประตู	–	
		ผิวสำเร็จ	F2	
วัสดุพรางแสง			–	
อุปกรณ์			HW.20	

AD23

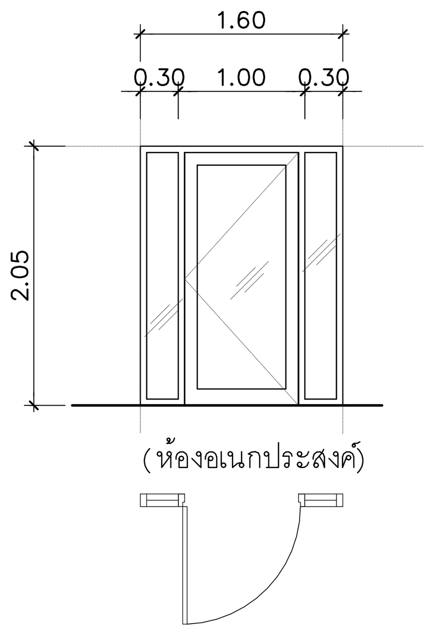

รายละเอียดประตูอลูมิเนียมบานเปิดพร้อมช่องแสงติดตาย

ลักษณะการเปิด			ประตูบานเปิดคู่พร้อมช่องแสงติดตาย	หมายเหตุ
บานประตู	ตัวบาน	วัสดุ	GL.1	
		ขนาด (WxH)	1.60x2.05	
		หนา	8มม	
		ผิวสำเร็จ	–	
	กรอบบาน	วัสดุ	AL.1	
		กรอบบานบน, ข้าง	ตามมาตรฐานผู้ผลิต	
		กรอบบานกลาง	ตามมาตรฐานผู้ผลิต	
		กรอบบานล่าง	ตามมาตรฐานผู้ผลิต	
		ผิวสำเร็จ	F2	
วงกบ		วัสดุ	AL.1	
		วงกบบน	ตามมาตรฐานผู้ผลิต	
		วงกบข้าง	ตามมาตรฐานผู้ผลิต	
		ธรณีประตู	–	
		ผิวสำเร็จ	F2	
วัสดุพรางแสง			–	
อุปกรณ์			HW.19	

AD24

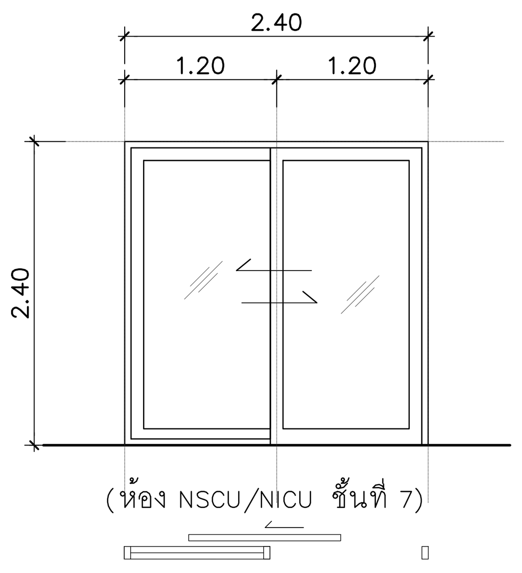

รายละเอียดประตูอลูมิเนียมบานเลื่อน

ลักษณะการเปิด			ประตูบานเลื่อน	หมายเหตุ
บานประตู	ตัวบาน	วัสดุ	GL.1	
		ขนาด (WxH)	2.40x2.40	
		หนา	8มม	
		ผิวสำเร็จ	–	
	กรอบบาน	วัสดุ	AL.1	
		กรอบบานบน, ข้าง	ตามมาตรฐานผู้ผลิต	
		กรอบบานกลาง	ตามมาตรฐานผู้ผลิต	
		กรอบบานล่าง	ตามมาตรฐานผู้ผลิต	
		ผิวสำเร็จ	F2	
วงกบ		วัสดุ	AL.1	
		วงกบบน	ตามมาตรฐานผู้ผลิต	
		วงกบข้าง	ตามมาตรฐานผู้ผลิต	
		ธรณีประตู	–	
		ผิวสำเร็จ	F2	
วัสดุพรางแสง			–	
อุปกรณ์			อุปกรณ์บานเลื่อนครบชุด (ตามรายการ VENDER LIST)	

AD25

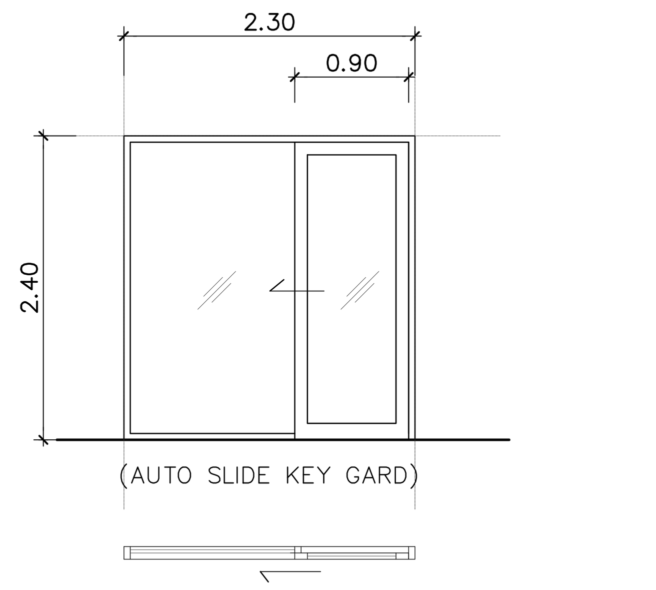

รายละเอียดประตูอลูมิเนียมบานเลื่อนพร้อมกระจกติดตาย

ลักษณะการเปิด			ประตูบานเลื่อน	หมายเหตุ
บานประตู	ตัวบาน	วัสดุ	GL.1	
		ขนาด (WxH)	2.30x2.40	
		หนา	8มม	
		ผิวสำเร็จ	–	
	กรอบบาน	วัสดุ	AL.1	
		กรอบบานบน, ข้าง	ตามมาตรฐานผู้ผลิต	
		กรอบบานกลาง	ตามมาตรฐานผู้ผลิต	
		กรอบบานล่าง	ตามมาตรฐานผู้ผลิต	
		ผิวสำเร็จ	F2	
วงกบ		วัสดุ	AL.1	
		วงกบบน	ตามมาตรฐานผู้ผลิต	
		วงกบข้าง	ตามมาตรฐานผู้ผลิต	
		ธรณีประตู	–	
		ผิวสำเร็จ	F2	
วัสดุพรางแสง			–	
อุปกรณ์			อุปกรณ์บานเลื่อนครบชุด (ตามรายการ VENDER LIST)	

AD26

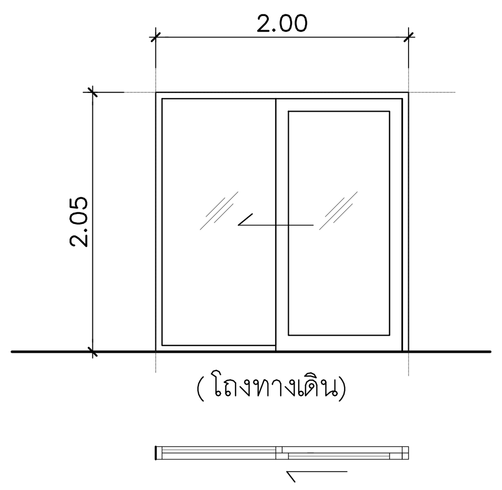

รายละเอียดประตูอลูมิเนียมบานเลื่อน

ลักษณะการเปิด			ประตูบานเลื่อน	หมายเหตุ
บานประตู	ตัวบาน	วัสดุ	GL.1	
		ขนาด (WxH)	2.00x2.05	
		หนา	8มม	
		ผิวสำเร็จ	–	
	กรอบบาน	วัสดุ	AL.1	
		กรอบบานบน, ข้าง	ตามมาตรฐานผู้ผลิต	
		กรอบบานกลาง	ตามมาตรฐานผู้ผลิต	
		กรอบบานล่าง	ตามมาตรฐานผู้ผลิต	
		ผิวสำเร็จ	F2	
วงกบ		วัสดุ	AL.1	
		วงกบบน	ตามมาตรฐานผู้ผลิต	
		วงกบข้าง	ตามมาตรฐานผู้ผลิต	
		ธรณีประตู	–	
		ผิวสำเร็จ	F2	
วัสดุพรางแสง			–	
อุปกรณ์			อุปกรณ์บานเลื่อนครบชุด (ตามรายการ VENDER LIST)	

AD27

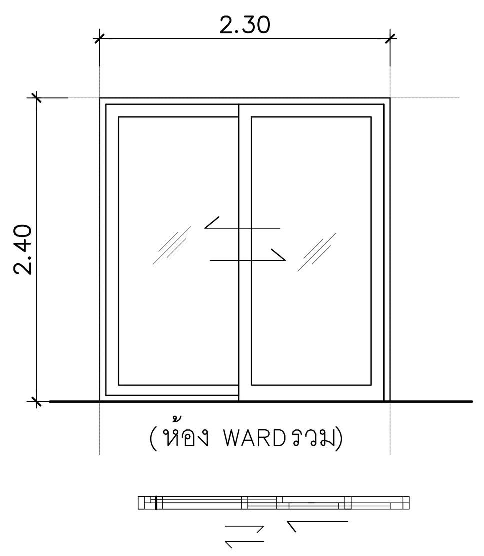

รายละเอียดประตูเหล็กบานเปิดคู่

ลักษณะการเปิด			ประตูบานเลื่อน	หมายเหตุ
บานประตู	ตัวบาน	วัสดุ	GL.1	
		ขนาด (WxH)	2.40x2.30	
		หนา	8มม	
		ผิวสำเร็จ	–	
	กรอบบาน	วัสดุ	AL.1	
		กรอบบานบน, ข้าง	ตามมาตรฐานผู้ผลิต	
		กรอบบานกลาง	ตามมาตรฐานผู้ผลิต	
		กรอบบานล่าง	ตามมาตรฐานผู้ผลิต	
		ผิวสำเร็จ	F2	
วงกบ		วัสดุ	AL.1	
		วงกบบน	ตามมาตรฐานผู้ผลิต	
		วงกบข้าง	ตามมาตรฐานผู้ผลิต	
		ธรณีประตู	–	
		ผิวสำเร็จ	F2	
วัสดุพรางแสง			–	
อุปกรณ์			อุปกรณ์บานเลื่อนครบชุด (ตามรายการ VENDER LIST)	

AD28

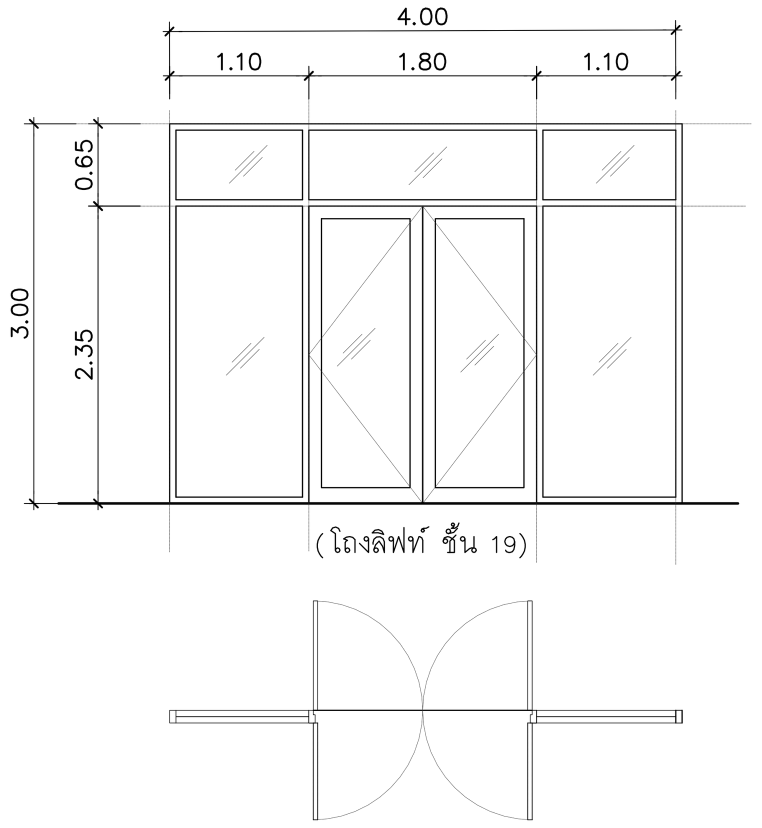

รายละเอียดประตูอลูมิเนียมบานเปิดพร้อมช่องแสงติดตาย

ลักษณะการเปิด			ประตูบานเปิดคู่พร้อมช่องแสงติดตาย	หมายเหตุ
บานประตู	ตัวบาน	วัสดุ	GL.1	
		ขนาด (WxH)	4.00x3.00	
		หนา	8มม	ช่องแสงกระจกหนา 6มม
		ผิวสำเร็จ	–	
	กรอบบาน	วัสดุ	AL.1	
		กรอบบานบน, ข้าง	ตามมาตรฐานผู้ผลิต	
		กรอบบานกลาง	ตามมาตรฐานผู้ผลิต	
		กรอบบานล่าง	ตามมาตรฐานผู้ผลิต	
		ผิวสำเร็จ	F2	
วงกบ		วัสดุ	AL.1	
		วงกบบน	ตามมาตรฐานผู้ผลิต	
		วงกบข้าง	ตามมาตรฐานผู้ผลิต	
		ธรณีประตู	–	
		ผิวสำเร็จ	F2	
วัสดุพรางแสง			–	
อุปกรณ์			HW.20	

AD29

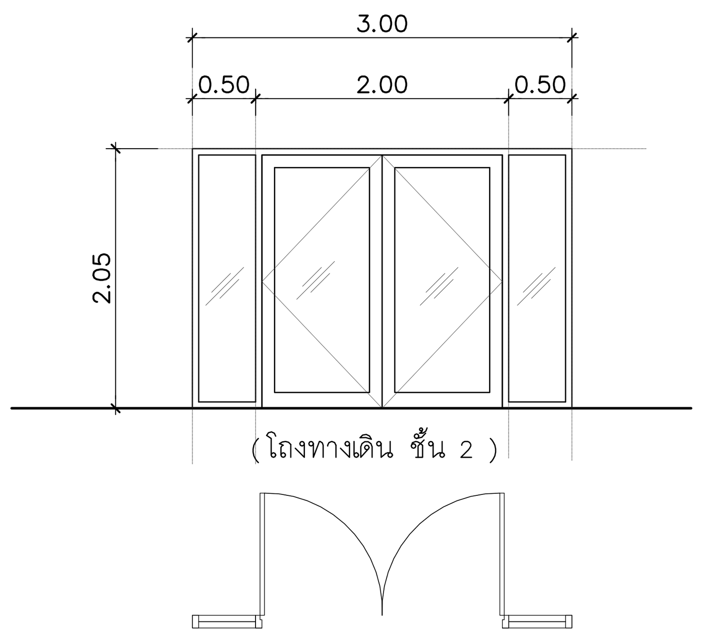

รายละเอียดประตูอลูมิเนียมบานเปิดพร้อมช่องแสงติดตาย

ลักษณะการเปิด			ประตูบานเปิดคู่พร้อมช่องแสงติดตาย	หมายเหตุ
บานประตู	ตัวบาน	วัสดุ	GL.1	
		ขนาด (WxH)	3.00x2.05	
		หนา	8มม	
		ผิวสำเร็จ	–	
	กรอบบาน	วัสดุ	AL.1	
		กรอบบานบน, ข้าง	ตามมาตรฐานผู้ผลิต	
		กรอบบานกลาง	ตามมาตรฐานผู้ผลิต	
		กรอบบานล่าง	ตามมาตรฐานผู้ผลิต	
		ผิวสำเร็จ	F2	
วงกบ		วัสดุ	AL.1	
		วงกบบน	ตามมาตรฐานผู้ผลิต	
		วงกบข้าง	ตามมาตรฐานผู้ผลิต	
		ธรณีประตู	–	
		ผิวสำเร็จ	F2	
วัสดุพรางแสง			–	
อุปกรณ์			HW.20	

AD30

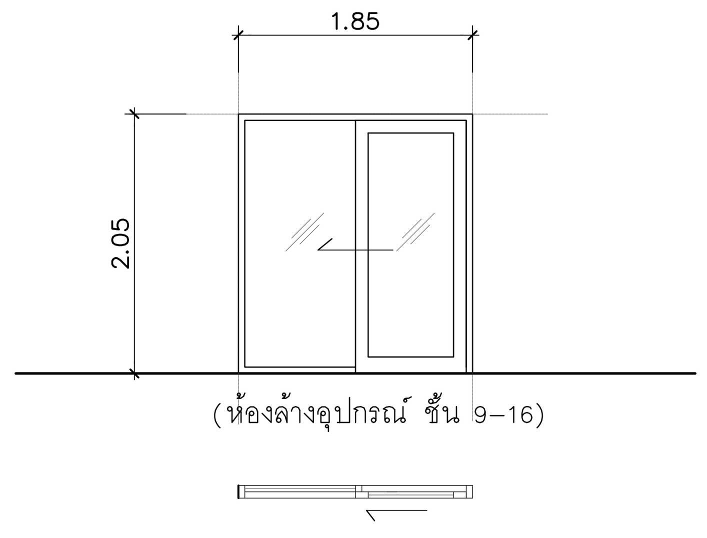

รายละเอียดประตูอลูมิเนียมบานเลื่อน

ลักษณะการเปิด			ประตูบานเลื่อน	หมายเหตุ
บานประตู	ตัวบาน	วัสดุ	GL.1	
		ขนาด (WxH)	1.85x2.05	
		หนา	8มม	
		ผิวสำเร็จ	–	
	กรอบบาน	วัสดุ	AL.1	
		กรอบบานบน, ข้าง	ตามมาตรฐานผู้ผลิต	
		กรอบบานกลาง	ตามมาตรฐานผู้ผลิต	
		กรอบบานล่าง	ตามมาตรฐานผู้ผลิต	
		ผิวสำเร็จ	F2	
วงกบ		วัสดุ	AL.1	
		วงกบบน	ตามมาตรฐานผู้ผลิต	
		วงกบข้าง	ตามมาตรฐานผู้ผลิต	
		ธรณีประตู	–	
		ผิวสำเร็จ	F2	
วัสดุพรางแสง			–	
อุปกรณ์			อุปกรณ์บานเลื่อนครบชุด (ตามรายการ VENDER LIST)	

คณะแพทยศาสตร์วชิรพยาบาล มหาวิทยาลัยนวมินทราธิราช

SPAN · unicorn · i lamp

PROJECT NAME:
โครงการออกแบบ อาคารผู้ป่วยในเฉลิมพระเกียรติ
คณะแพทยศาสตร์วชิรพยาบาล มหาวิทยาลัยนวมินทราธิราช
PROJECT ARCHITECT : สมยงค์ ขจรวิทย์ สสถ 1764

ARCHITECTS :
นายสลายุทธ เรืองทอง ภสถ 4384
หทัยชนก เอกสุวรรณ ภสถ 4182
วีรยุทธ สมศิริ ภสถ 19439
ปรัชญ์ สานุกูล ภสถ 23820

STRUCTURAL ENGINEERS :
นายณัฐสม สงวนวงศ์ วย 1423
นายศิริชัย รณเกียรติ สย 5868
นายศุภชัย ชำติ ภย 37589

ELECTRICAL ENGINEERS:
นายชัยวัฒน์ เหลืองอบอุ่น สฟก.3473
นายกรอง ทิมเขียว สฟก.5276

MECHANICAL ENGINEERS:
นายธันวา ต้นเสถียร วก 797
นายจรพงษ์ สุทธิโสภาอาภรณ์ สก.2544
นายอาณัติ ตั้งชู สก.4127

SANITARY ENGINEERS :
ขนิษฐา ส่งสกุลชัย วส 27
วีรวุฒิ หงษ์ทอง สส 253

FIRE PROTECTION ARCHITECTS :
ดร.บัณฑิต ประดับสุข สสถ 1215

INTERIOR DESIGNER :
วาสนา เพชรประเสริฐ
วรางคณา เศรษฐสุข
อภิญญา ยังแย้ม

แบบแสดง : แบบขยายประตู- หน้าต่าง (แผ่นที่ 30)
มาตราส่วน :
รวม :
แบบเลขที่ : AR-DW-30

AD30'

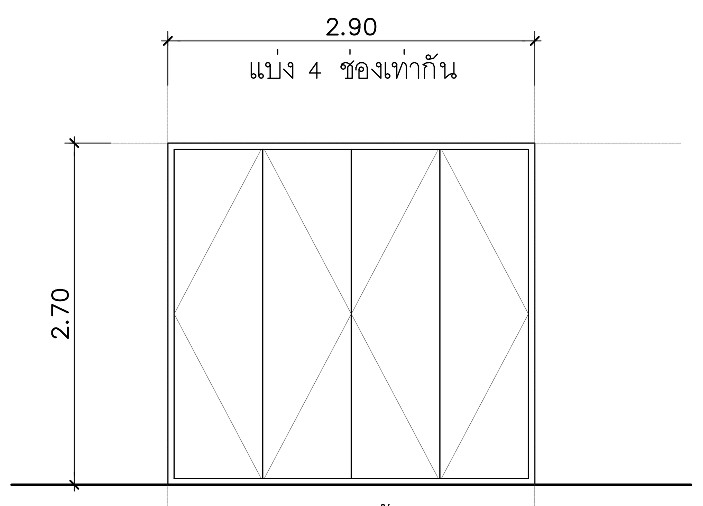

(NICU ชั้น 7)

รายละเอียดบานเพี้ยม

ลักษณะการเปิด			ประตูบานเพี้ยม	หมายเหตุ
บานประตู	ตัวบาน	วัสดุ	GL.1	
		ขนาด (WxH)	2.70x2.90	
		หนา	8มม.	
		ผิวสำเร็จ	–	
	กรอบบาน	วัสดุ	AL.1	
		กรอบบานบน, ข้าง	ตามมาตรฐานผู้ผลิต	
		กรอบบานกลาง	ตามมาตรฐานผู้ผลิต	
		กรอบบานล่าง	ตามมาตรฐานผู้ผลิต	
		ผิวสำเร็จ	F2	
วงกบ		วัสดุ	AL.1	
		วงกบบน	ตามมาตรฐานผู้ผลิต	
		วงกบข้าง	ตามมาตรฐานผู้ผลิต	
		ธรณีประตู	–	
		ผิวสำเร็จ	F2	
วัสดุพรางแสง			–	
อุปกรณ์			HW.–	

AD31

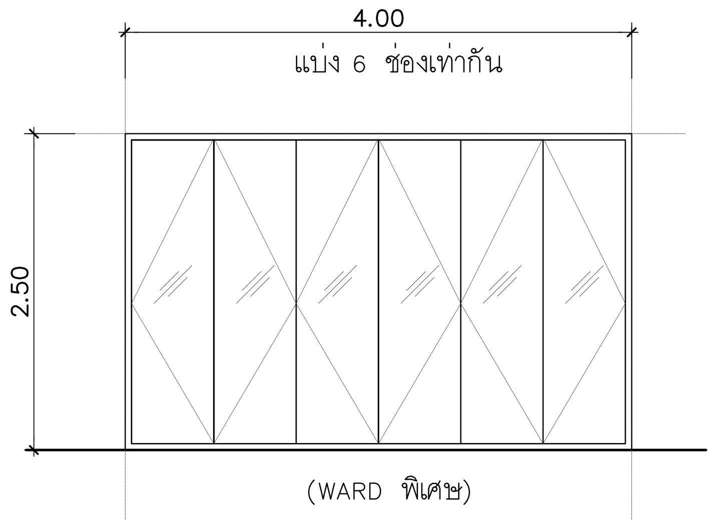

(WARD พิเศษ)

รายละเอียดบานเพี้ยม

ลักษณะการเปิด			ประตูบานเพี้ยม	หมายเหตุ
บานประตู	ตัวบาน	วัสดุ	GL.1	
		ขนาด (WxH)	2.70x2.90	
		หนา	8มม.	
		ผิวสำเร็จ	–	
	กรอบบาน	วัสดุ	AL.1	
		กรอบบานบน, ข้าง	ตามมาตรฐานผู้ผลิต	
		กรอบบานกลาง	ตามมาตรฐานผู้ผลิต	
		กรอบบานล่าง	ตามมาตรฐานผู้ผลิต	
		ผิวสำเร็จ	F2	
วงกบ		วัสดุ	AL.1	
		วงกบบน	ตามมาตรฐานผู้ผลิต	
		วงกบข้าง	ตามมาตรฐานผู้ผลิต	
		ธรณีประตู	–	
		ผิวสำเร็จ	F2	
วัสดุพรางแสง			–	
อุปกรณ์			HW.–	

AD32

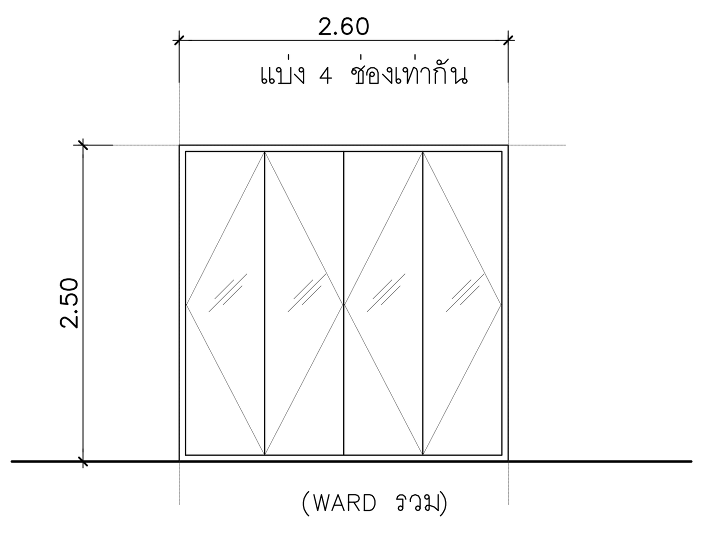

(WARD รวม)

รายละเอียดบานเพี้ยม

ลักษณะการเปิด			ประตูบานเพี้ยม	หมายเหตุ
บานประตู	ตัวบาน	วัสดุ	GL.1	
		ขนาด (WxH)	2.50x2.60	
		หนา	8มม.	
		ผิวสำเร็จ	–	
	กรอบบาน	วัสดุ	AL.1	
		กรอบบานบน, ข้าง	ตามมาตรฐานผู้ผลิต	
		กรอบบานกลาง	ตามมาตรฐานผู้ผลิต	
		กรอบบานล่าง	ตามมาตรฐานผู้ผลิต	
		ผิวสำเร็จ	F2	
วงกบ		วัสดุ	AL.1	
		วงกบบน	ตามมาตรฐานผู้ผลิต	
		วงกบข้าง	ตามมาตรฐานผู้ผลิต	
		ธรณีประตู	–	
		ผิวสำเร็จ	F2	
วัสดุพรางแสง			–	
อุปกรณ์			HW.–	

AD33

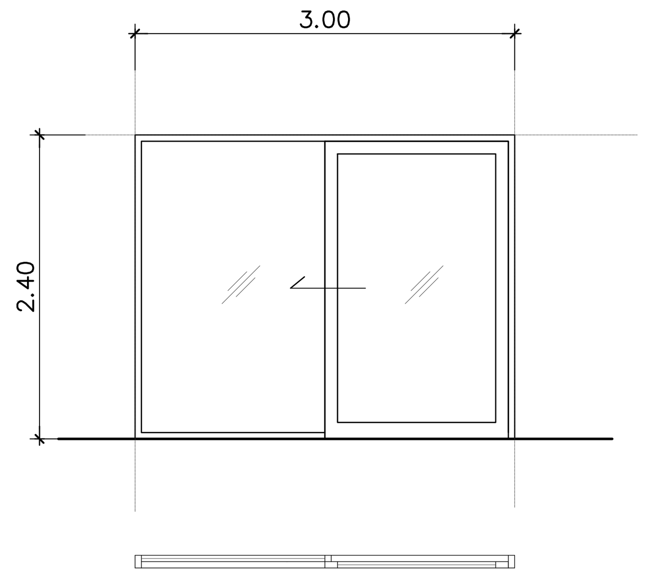

(AUTO SLIDE)

รายละเอียดประตูอลูมิเนียมบานเลื่อนพร้อมกระจกติดตาย

ลักษณะการเปิด			ประตูบานเลื่อน	หมายเหตุ
บานประตู	ตัวบาน	วัสดุ	GL.1	
		ขนาด (WxH)	2.40x3.00	
		หนา	8มม.	
		ผิวสำเร็จ	–	
	กรอบบาน	วัสดุ	AL.1	
		กรอบบานบน, ข้าง	ตามมาตรฐานผู้ผลิต	
		กรอบบานกลาง	ตามมาตรฐานผู้ผลิต	
		กรอบบานล่าง	ตามมาตรฐานผู้ผลิต	
		ผิวสำเร็จ	F2	
วงกบ		วัสดุ	AL.1	
		วงกบบน	ตามมาตรฐานผู้ผลิต	
		วงกบข้าง	ตามมาตรฐานผู้ผลิต	
		ธรณีประตู	–	
		ผิวสำเร็จ	F2	
วัสดุพรางแสง			–	
อุปกรณ์			อุปกรณ์บานเลื่อนครบชุด (ตามรายการ VENDER LIST)	

AD34 (รอเช็คกับ Interior)

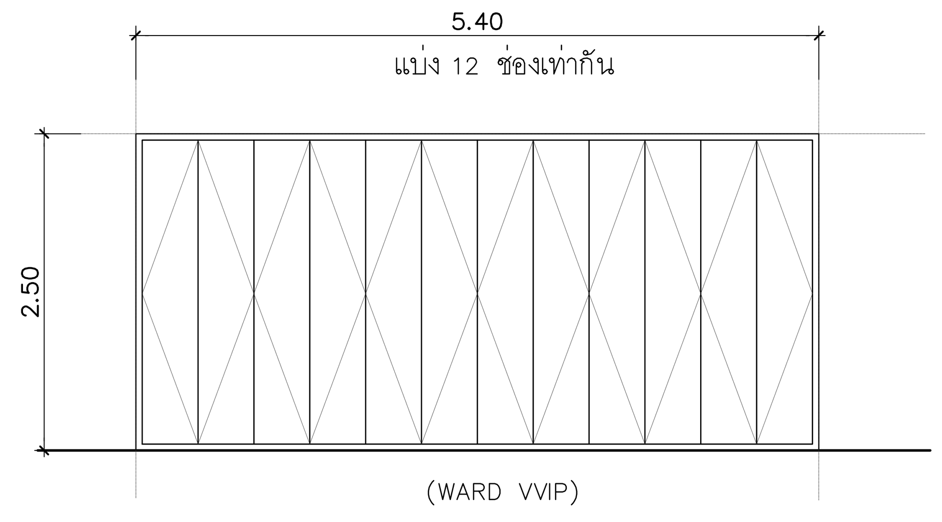

(WARD VVIP)

รายละเอียดบานเพี้ยม

ลักษณะการเปิด			ประตูบานเพี้ยม	หมายเหตุ
บานประตู	ตัวบาน	วัสดุ	GL.1	
		ขนาด (WxH)	2.50x5.40	
		หนา	8มม.	
		ผิวสำเร็จ	–	
	กรอบบาน	วัสดุ	AL.1	
		กรอบบานบน, ข้าง	ตามมาตรฐานผู้ผลิต	
		กรอบบานกลาง	ตามมาตรฐานผู้ผลิต	
		กรอบบานล่าง	ตามมาตรฐานผู้ผลิต	
		ผิวสำเร็จ	F2	
วงกบ		วัสดุ	AL.1	
		วงกบบน	ตามมาตรฐานผู้ผลิต	
		วงกบข้าง	ตามมาตรฐานผู้ผลิต	
		ธรณีประตู	–	
		ผิวสำเร็จ	F2	
วัสดุพรางแสง			–	
อุปกรณ์			HW.–	

คณะแพทยศาสตร์วชิรพยาบาล มหาวิทยาลัยนวมินทราธิราช

SPAN
บริษัท สแปนคอนซัลแตนท์ จำกัด 247 ถ.เสนานิคม 1 แขวงลาดพร้าว เขตลาดพร้าว กรุงเทพฯ 10230 E-MAIL : main.span@gmail.com Tel.0-2942-3691-6 ,Fax.0-2942-3694

unicorn
บริษัท ยูนิคอร์น คอร์ปอเรชั่น แอนด์แมเนจเม้นท์ จำกัด 75/78 ซอยวัดเวฬุวนาราม 18 แขวงดอนเมือง เขตดอนเมือง กรุงเทพมหานคร 10210

i lamp
บริษัท ไอแลมพ์ อาร์คิเทค แอนด์ ดีไซน์ จำกัด 480/25 หมู่ที่ 2 ตำบลบ้านเกาะ อำเภอเมืองนครราชสีมา นครราชสีมา 30000

PROJECT NAME:
โครงการออกแบบ อาคารผู้ป่วยในเฉลิมพระเกียรติ
คณะแพทยศาสตร์วชิรพยาบาล มหาวิทยาลัยนวมินทราธิราช

PROJECT ARCHITECT : สมยงค์ ขจรวิทย์ สสถ. 1764

ARCHITECTS :
นายสลายุทธ เรืองทอง ภสถ. 4384
หทัยชนก เอกสุวรรณ ภสถ. 4182
วีรยุทธ สมศิริ ภสถ. 19439
ปรัชญ์ สานุกูล ภสถ. 23820

STRUCTURAL ENGINEERS :
นายนัฐสม สงวนวงศ์ วย. 1423
นายศิริชัย รณเกียรติ สย. 5868
นายศุภชัย ขำดี ภย. 37589

ELECTRICAL ENGINEERS:
นายชัยวัฒน์ เหลืองอบอุ่น สฟก.3473
นายกรอง กิมเขียว สฟก.5276

MECHANICAL ENGINEERS:
นายธันวา ตันเสถียร วก. 797
นายขจรพงษ์ สุทธิโสภาอาภรณ์ สก.2544
นายอาณัติ ตั้งชู สก.4127

SANITARY ENGINEERS :
ขนิษฐา ส่งสกุลชัย วส. 27
วีรวุฒิ หงษ์ทอง สส. 253

FIRE PROTECTION ARCHITECTS :
ดร.บัณฑิต ประดับสุข สสถ. 1215

INTERIOR DESIGNER :
วาสนา เพชรประเสริฐ
วรางคณา เศรษฐสุข
อภิญญา ยังแย้ม

แบบแสดง :
ตารางอุปกรณ์ประตู– หน้าต่าง (แผ่นที่ 31)

มาตราส่วน:
รวม : แผ่น
แบบเลขที่ : AR–DW–31

AW1

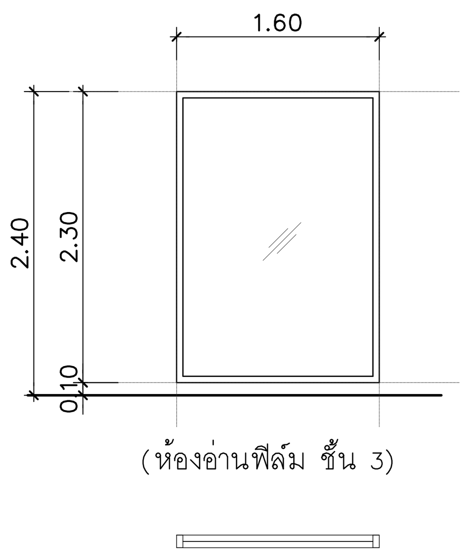

รายละเอียดหน้าต่างอลูมิเนียมบานติดตาย

ลักษณะการเปิด			หน้าต่างช่องแสงติดตาย	หมายเหตุ
บานประตู	ตัวบาน	วัสดุ	GL.1	
		ขนาด (WxH)	1.60x2.40	
		หนา	8มม	
		ผิวสำเร็จ	–	
	กรอบบาน	วัสดุ	AL.1	
		กรอบบานบน, ข้าง	ตามมาตรฐานผู้ผลิต	
		กรอบบานกลาง	ตามมาตรฐานผู้ผลิต	
		กรอบบานล่าง	ตามมาตรฐานผู้ผลิต	
		ผิวสำเร็จ	F2	
วงกบ		วัสดุ	AL.1	
		วงกบบน	ตามมาตรฐานผู้ผลิต	
		วงกบข้าง	ตามมาตรฐานผู้ผลิต	
		ธรณีประตู	–	
		ผิวสำเร็จ	F2	
วัสดุพรางแสง			–	
อุปกรณ์			–	

AW2

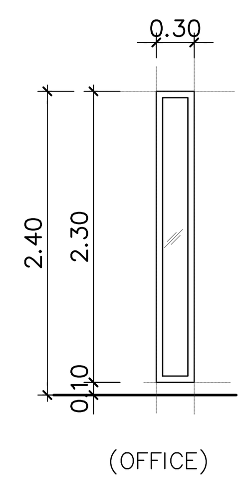

รายละเอียดหน้าต่างอลูมิเนียมบานติดตาย

ลักษณะการเปิด			หน้าต่างช่องแสงติดตาย	หมายเหตุ
บานประตู	ตัวบาน	วัสดุ	GL.1	
		ขนาด (WxH)	0.30x2.30	
		หนา	8มม	
		ผิวสำเร็จ	–	
	กรอบบาน	วัสดุ	AL.1	
		กรอบบานบน, ข้าง	ตามมาตรฐานผู้ผลิต	
		กรอบบานกลาง	ตามมาตรฐานผู้ผลิต	
		กรอบบานล่าง	ตามมาตรฐานผู้ผลิต	
		ผิวสำเร็จ	F2	
วงกบ		วัสดุ	AL.1	
		วงกบบน	ตามมาตรฐานผู้ผลิต	
		วงกบข้าง	ตามมาตรฐานผู้ผลิต	
		ธรณีประตู	–	
		ผิวสำเร็จ	F2	
วัสดุพรางแสง			–	
อุปกรณ์			–	

AW3

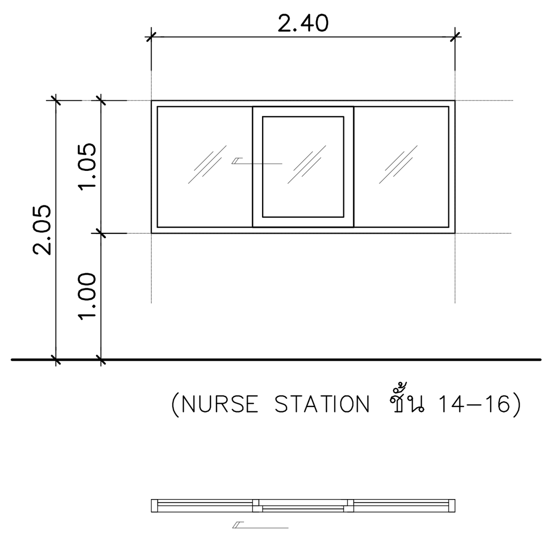

รายละเอียดหน้าต่างอลูมิเนียมบานเลื่อน

ลักษณะการเปิด			หน้าต่างบานเลื่อน	หมายเหตุ
บานประตู	ตัวบาน	วัสดุ	GL.1	
		ขนาด (WxH)	2.40x2.05	
		หนา	8มม	
		ผิวสำเร็จ	–	
	กรอบบาน	วัสดุ	AL.1	
		กรอบบานบน, ข้าง	ตามมาตรฐานผู้ผลิต	
		กรอบบานกลาง	ตามมาตรฐานผู้ผลิต	
		กรอบบานล่าง	ตามมาตรฐานผู้ผลิต	
		ผิวสำเร็จ	F2	
วงกบ		วัสดุ	AL.1	
		วงกบบน	ตามมาตรฐานผู้ผลิต	
		วงกบข้าง	ตามมาตรฐานผู้ผลิต	
		ธรณีประตู	–	
		ผิวสำเร็จ	F2	
วัสดุพรางแสง			–	
อุปกรณ์			อุปกรณ์บานเลื่อนครบชุด (ตามรายการ VENDER LIST)	

AW4

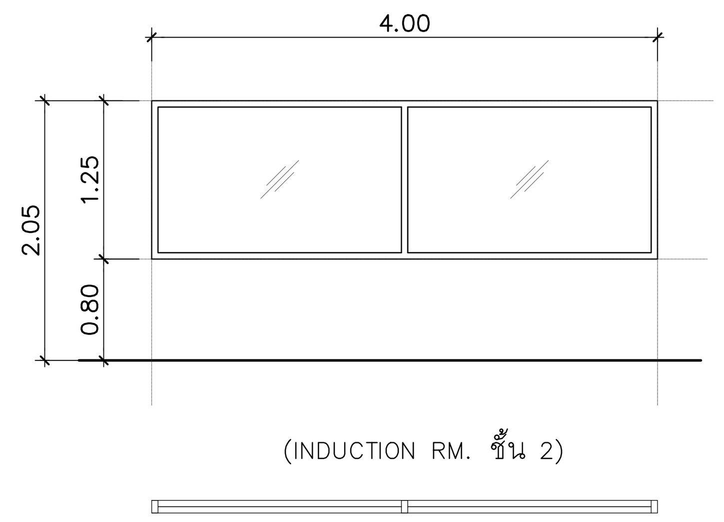

รายละเอียดหน้าต่างอลูมิเนียมบานติดตาย

ลักษณะการเปิด			หน้าต่างช่องแสงติดตาย	หมายเหตุ
บานประตู	ตัวบาน	วัสดุ	GL.1	
		ขนาด (WxH)	4.00x1.25	
		หนา	6มม	
		ผิวสำเร็จ	–	
	กรอบบาน	วัสดุ	AL.1	
		กรอบบานบน, ข้าง	ตามมาตรฐานผู้ผลิต	
		กรอบบานกลาง	ตามมาตรฐานผู้ผลิต	
		กรอบบานล่าง	ตามมาตรฐานผู้ผลิต	
		ผิวสำเร็จ	F2	
วงกบ		วัสดุ	AL.1	
		วงกบบน	ตามมาตรฐานผู้ผลิต	
		วงกบข้าง	ตามมาตรฐานผู้ผลิต	
		ธรณีประตู	–	
		ผิวสำเร็จ	F2	
วัสดุพรางแสง			–	
อุปกรณ์			–	

AW5

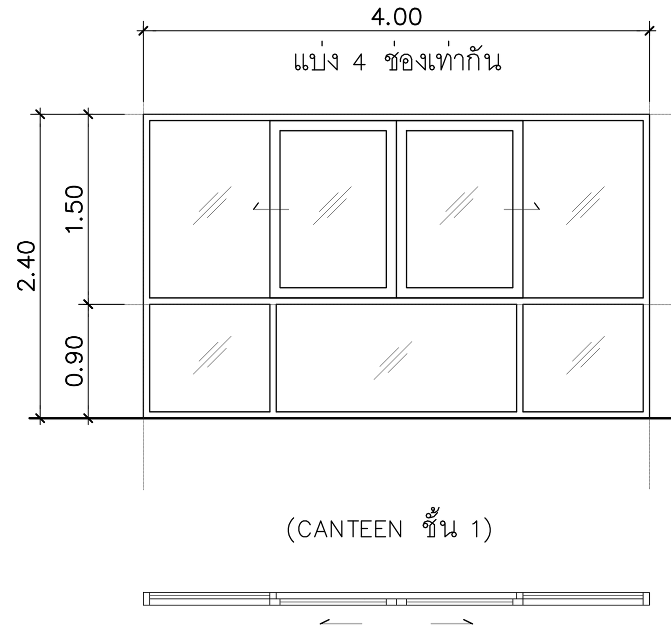

รายละเอียดหน้าต่างอลูมิเนียมบานเลื่อนพร้อมช่องแสงติดตาย

ลักษณะการเปิด			หน้าต่างบานเลื่อนพร้อมช่องแสงติดตาย	หมายเหตุ
บานประตู	ตัวบาน	วัสดุ	GL.1	
		ขนาด (WxH)	4.00x2.40	
		หนา	6มม	
		ผิวสำเร็จ	–	
	กรอบบาน	วัสดุ	AL.1	
		กรอบบานบน, ข้าง	ตามมาตรฐานผู้ผลิต	
		กรอบบานกลาง	ตามมาตรฐานผู้ผลิต	
		กรอบบานล่าง	ตามมาตรฐานผู้ผลิต	
		ผิวสำเร็จ	F2	
วงกบ		วัสดุ	AL.1	
		วงกบบน	ตามมาตรฐานผู้ผลิต	
		วงกบข้าง	ตามมาตรฐานผู้ผลิต	
		ธรณีประตู	–	
		ผิวสำเร็จ	F2	
วัสดุพรางแสง			–	
อุปกรณ์			อุปกรณ์บานเลื่อนครบชุด (ตามรายการ VENDER LIST)	

AW6

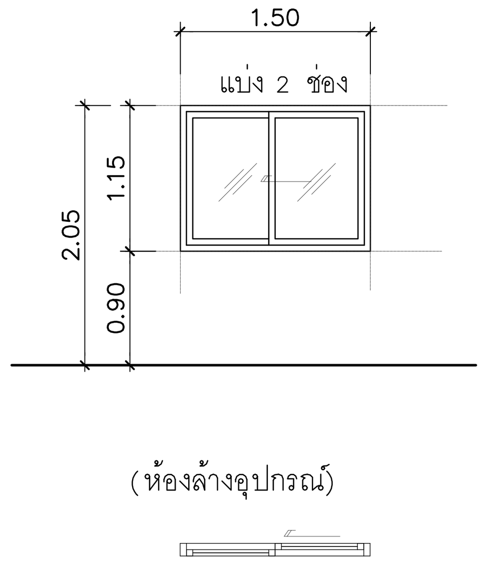

รายละเอียดหน้าต่างอลูมิเนียมบานเลื่อน

ลักษณะการเปิด			หน้าต่างบานเลื่อน	หมายเหตุ
บานประตู	ตัวบาน	วัสดุ	GL.1	
		ขนาด (WxH)	1.50x1.15	
		หนา	6มม	
		ผิวสำเร็จ	–	
	กรอบบาน	วัสดุ	AL.1	
		กรอบบานบน, ข้าง	ตามมาตรฐานผู้ผลิต	
		กรอบบานกลาง	ตามมาตรฐานผู้ผลิต	
		กรอบบานล่าง	ตามมาตรฐานผู้ผลิต	
		ผิวสำเร็จ	F2	
วงกบ		วัสดุ	AL.1	
		วงกบบน	ตามมาตรฐานผู้ผลิต	
		วงกบข้าง	ตามมาตรฐานผู้ผลิต	
		ธรณีประตู	–	
		ผิวสำเร็จ	F2	
วัสดุพรางแสง			–	
อุปกรณ์			อุปกรณ์บานเลื่อนครบชุด	

AW7

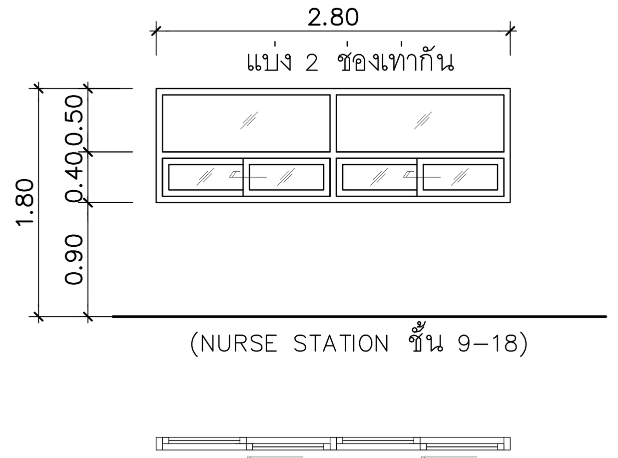

รายละเอียดหน้าต่างอลูมิเนียมบานเลื่อนพร้อมช่องแสงติดตาย

ลักษณะการเปิด			หน้าต่างบานเลื่อนพร้อมช่องแสงติดตาย	หมายเหตุ
บานประตู	ตัวบาน	วัสดุ	GL.1	
		ขนาด (WxH)	0.90x2.80	
		หนา	6มม	
		ผิวสำเร็จ	–	
	กรอบบาน	วัสดุ	AL.1	
		กรอบบานบน, ข้าง	ตามมาตรฐานผู้ผลิต	
		กรอบบานกลาง	ตามมาตรฐานผู้ผลิต	
		กรอบบานล่าง	ตามมาตรฐานผู้ผลิต	
		ผิวสำเร็จ	F2	
วงกบ		วัสดุ	AL.1	
		วงกบบน	ตามมาตรฐานผู้ผลิต	
		วงกบข้าง	ตามมาตรฐานผู้ผลิต	
		ธรณีประตู	–	
		ผิวสำเร็จ	F2	
วัสดุพรางแสง			–	
อุปกรณ์			อุปกรณ์บานเลื่อนครบชุด (ตามรายการ VENDER LIST)	

AW8

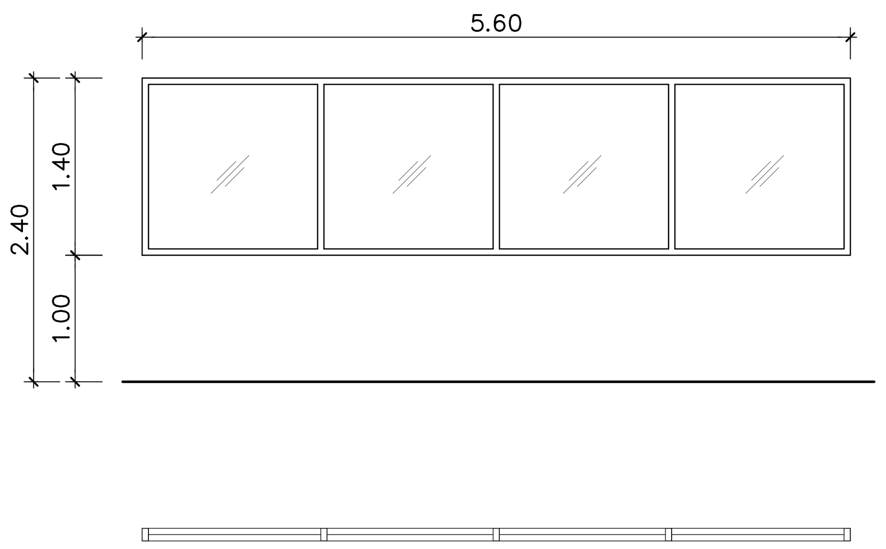

รายละเอียดหน้าต่างอลูมิเนียมบานติดตาย

ลักษณะการเปิด			หน้าต่างช่องแสงติดตาย	หมายเหตุ
บานประตู	ตัวบาน	วัสดุ	GL.1	
		ขนาด (WxH)	5.60x1.40	
		หนา	6มม	
		ผิวสำเร็จ	–	
	กรอบบาน	วัสดุ	AL.1	
		กรอบบานบน, ข้าง	ตามมาตรฐานผู้ผลิต	
		กรอบบานกลาง	ตามมาตรฐานผู้ผลิต	
		กรอบบานล่าง	ตามมาตรฐานผู้ผลิต	
		ผิวสำเร็จ	F2	
วงกบ		วัสดุ	AL.1	
		วงกบบน	ตามมาตรฐานผู้ผลิต	
		วงกบข้าง	ตามมาตรฐานผู้ผลิต	
		ธรณีประตู	–	
		ผิวสำเร็จ	F2	
วัสดุพรางแสง			–	
อุปกรณ์			–	

AW9

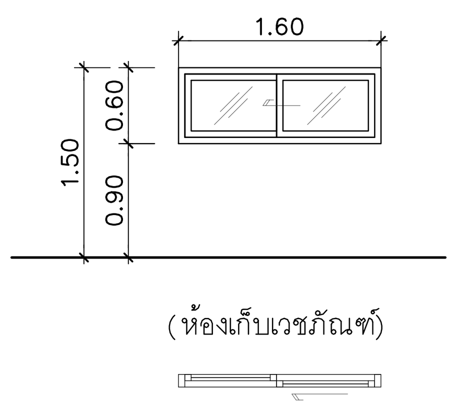

รายละเอียดประตูเหล็กบานเปิดคู่

ลักษณะการเปิด			หน้าต่างบานเลื่อน	หมายเหตุ
บานประตู	ตัวบาน	วัสดุ	GL.1	
		ขนาด (WxH)	0.60x1.60	
		หนา	6มม	
		ผิวสำเร็จ	–	
	กรอบบาน	วัสดุ	AL.1	
		กรอบบานบน, ข้าง	ตามมาตรฐานผู้ผลิต	
		กรอบบานกลาง	ตามมาตรฐานผู้ผลิต	
		กรอบบานล่าง	ตามมาตรฐานผู้ผลิต	
		ผิวสำเร็จ	F2	
วงกบ		วัสดุ	AL.1	
		วงกบบน	ตามมาตรฐานผู้ผลิต	
		วงกบข้าง	ตามมาตรฐานผู้ผลิต	
		ธรณีประตู	–	
		ผิวสำเร็จ	F2	
วัสดุพรางแสง			–	
อุปกรณ์			อุปกรณ์บานเลื่อนครบชุด (ตามรายการ VENDER LIST)	

AW10

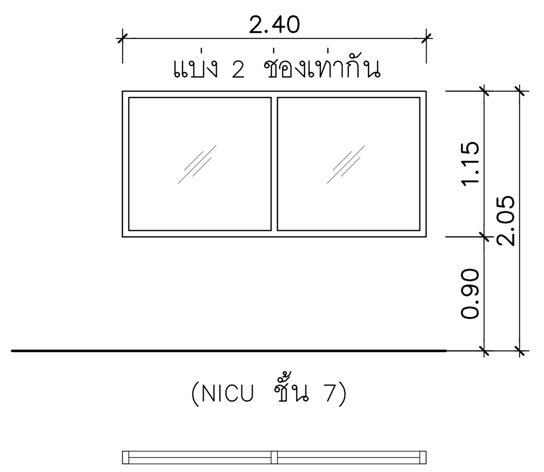

รายละเอียดหน้าต่างอลูมิเนียมบานติดตาย

ลักษณะการเปิด			หน้าต่างช่องแสงติดตาย	หมายเหตุ
บานประตู	ตัวบาน	วัสดุ	GL.1	
		ขนาด (WxH)	0.30x2.30	
		หนา	6มม	
		ผิวสำเร็จ	–	
	กรอบบาน	วัสดุ	AL.1	
		กรอบบานบน, ข้าง	ตามมาตรฐานผู้ผลิต	
		กรอบบานกลาง	ตามมาตรฐานผู้ผลิต	
		กรอบบานล่าง	ตามมาตรฐานผู้ผลิต	
		ผิวสำเร็จ	F2	
วงกบ		วัสดุ	AL.1	
		วงกบบน	ตามมาตรฐานผู้ผลิต	
		วงกบข้าง	ตามมาตรฐานผู้ผลิต	
		ธรณีประตู	–	
		ผิวสำเร็จ	F2	
วัสดุพรางแสง			–	
อุปกรณ์			–	

คณะแพทยศาสตร์วชิรพยาบาล มหาวิทยาลัยนวมินทราธิราช

SPAN
บริษัท สแปนคอนซัลแตนท์ จำกัด 247 ถ.เสนานิคม 1 แขวงลาดพร้าว เขตลาดพร้าว กรุงเทพฯ 10230 E-MAIL :moin.span@gmail.com Tel.0-2942-3691-6 ,Fax.0-2942-3694

unicorn
บริษัท ยูนิคอร์น คอร์ปอเรชั่น แอนด์แมเนจเม้นท์ จำกัด 75/78 ซอยวัดเวฬุวนาราม 18 แขวงดอนเมือง เขตดอนเมือง กรุงเทพมหานคร 10210

i lamp
บริษัท ไอแลมพ์ อาร์คิเทค แอนด์ ดีไซน์ จำกัด 480/25 หมู่ที่ 2 ตำบลบ้านเกาะ อำเภอเมืองนครราชสีมา นครราชสีมา 30000

PROJECT NAME:
โครงการออกแบบ อาคารผู้ป่วยในเฉลิมพระเกียรติ
คณะแพทยศาสตร์วชิรพยาบาล มหาวิทยาลัยนวมินทราธิราช

PROJECT ARCHITECT : สมยงค์ ขจรวิทย์ สสถ 1764

ARCHITECTS :
นายสลายุทธ เรืองทอง ภสถ 4384
หทัยชนก เอกสุวรรณ ภสถ 4182
วีรยุทธ สมศิริ ภสถ 19439
ปรัชญ์ สานุกูล ภสถ 23820

STRUCTURAL ENGINEERS :
นายนัฐสม สงวนวงศ์ วย 1423
นายศิริชัย รณเกียรติ สย 5868
นายศุภชัย ขำดี ภย 37589

ELECTRICAL ENGINEERS:
นายชัยวัฒน์ เหลืองอบอุ่น สฟภ.3473
นายกรอง กิมเขียว สฟภ.5276

MECHANICAL ENGINEERS:
นายธันวา ต้นเสถียร วภ. 797
นายขจรพงษ์ สุทธิโสภาอาภรณ์ สภ.2544
นายอาณัติ ตั้งชู สภ.4127

SANITARY ENGINEERS :
ขนิษฐา ส่งสกุลชัย วส 27
วีรวุฒิ หงษ์ทอง สส 253

FIRE PROTECTION ARCHITECTS :
ดร.บัณฑิต ประดับสุข สสถ 1215

INTERIOR DESIGNER :
วาสนา เพชรประเสริฐ
วรางคณา เศรษฐสุข
อภิญญา ยังแย้ม

แบบแสดง :
ตารางอุปกรณ์ประตู-หน้าต่าง (แผ่นที่ 32)

มาตราส่วน:
รวม : แผ่น
แบบเลขที่ : AR-DW-32

AW11

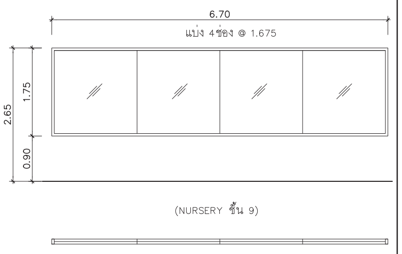

รายละเอียดหน้าต่างอลูมิเนียมบานติดตาย

		ลักษณะการเปิด	หน้าต่างช่องแสงติดตาย	หมายเหตุ
บานประตู	ตัวบาน	วัสดุ	GL.1	
		ขนาด (WxH)	0.30x2.30	
		หนา	6มม	
		ผิวสำเร็จ	–	
	กรอบบาน	วัสดุ	AL.1	
		กรอบบานบน, ข้าง	ตามมาตรฐานผู้ผลิต	
		กรอบบานกลาง	ตามมาตรฐานผู้ผลิต	
		กรอบบานล่าง	ตามมาตรฐานผู้ผลิต	
		ผิวสำเร็จ	F2	
วงกบ		วัสดุ	AL.1	
		วงกบบน	ตามมาตรฐานผู้ผลิต	
		วงกบข้าง	ตามมาตรฐานผู้ผลิต	
		ธรณีประตู	–	
		ผิวสำเร็จ	F2	
วัสดุพรางแสง			–	
อุปกรณ์			–	

AW12

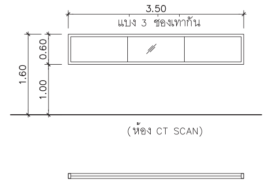

รายละเอียดหน้าต่างอลูมิเนียมบานติดตาย

		ลักษณะการเปิด	หน้าต่างช่องแสงติดตาย	หมายเหตุ
บานประตู	ตัวบาน	วัสดุ	GL.1	
		ขนาด (WxH)	0.30x2.30	
		หนา	6มม	
		ผิวสำเร็จ	–	
	กรอบบาน	วัสดุ	AL.1	
		กรอบบานบน, ข้าง	ตามมาตรฐานผู้ผลิต	
		กรอบบานกลาง	ตามมาตรฐานผู้ผลิต	
		กรอบบานล่าง	ตามมาตรฐานผู้ผลิต	
		ผิวสำเร็จ	F2	
วงกบ		วัสดุ	AL.1	
		วงกบบน	ตามมาตรฐานผู้ผลิต	
		วงกบข้าง	ตามมาตรฐานผู้ผลิต	
		ธรณีประตู	–	
		ผิวสำเร็จ	F2	
วัสดุพรางแสง			–	
อุปกรณ์			–	

AW14

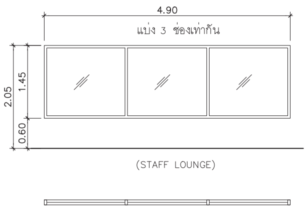

รายละเอียดหน้าต่างอลูมิเนียมบานติดตาย

		ลักษณะการเปิด	หน้าต่างช่องแสงติดตาย	หมายเหตุ
บานประตู	ตัวบาน	วัสดุ	GL.1	
		ขนาด (WxH)	0.30x2.30	
		หนา	6มม	
		ผิวสำเร็จ	–	
	กรอบบาน	วัสดุ	AL.1	
		กรอบบานบน, ข้าง	ตามมาตรฐานผู้ผลิต	
		กรอบบานกลาง	ตามมาตรฐานผู้ผลิต	
		กรอบบานล่าง	ตามมาตรฐานผู้ผลิต	
		ผิวสำเร็จ	F2	
วงกบ		วัสดุ	AL.1	
		วงกบบน	ตามมาตรฐานผู้ผลิต	
		วงกบข้าง	ตามมาตรฐานผู้ผลิต	
		ธรณีประตู	–	
		ผิวสำเร็จ	F2	
วัสดุพรางแสง			–	
อุปกรณ์			–	

AW15

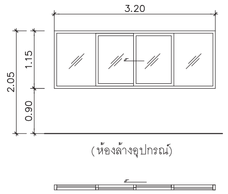

รายละเอียดหน้าต่างอลูมิเนียมบานเลื่อนพร้อมช่องแสงติดตาย

		ลักษณะการเปิด	หน้าต่างบานเลื่อน	หมายเหตุ
บานประตู	ตัวบาน	วัสดุ	GL.1	
		ขนาด (WxH)	2.30x2.40	
		หนา	6มม	
		ผิวสำเร็จ	–	
	กรอบบาน	วัสดุ	AL.1	
		กรอบบานบน, ข้าง	ตามมาตรฐานผู้ผลิต	
		กรอบบานกลาง	ตามมาตรฐานผู้ผลิต	
		กรอบบานล่าง	ตามมาตรฐานผู้ผลิต	
		ผิวสำเร็จ	F2	
วงกบ		วัสดุ	AL.1	
		วงกบบน	ตามมาตรฐานผู้ผลิต	
		วงกบข้าง	ตามมาตรฐานผู้ผลิต	
		ธรณีประตู	–	
		ผิวสำเร็จ	F2	
วัสดุพรางแสง			–	
อุปกรณ์			อุปกรณ์บานเลื่อนครบชุด (ตามรายการ VENDER LIST)	

AW13

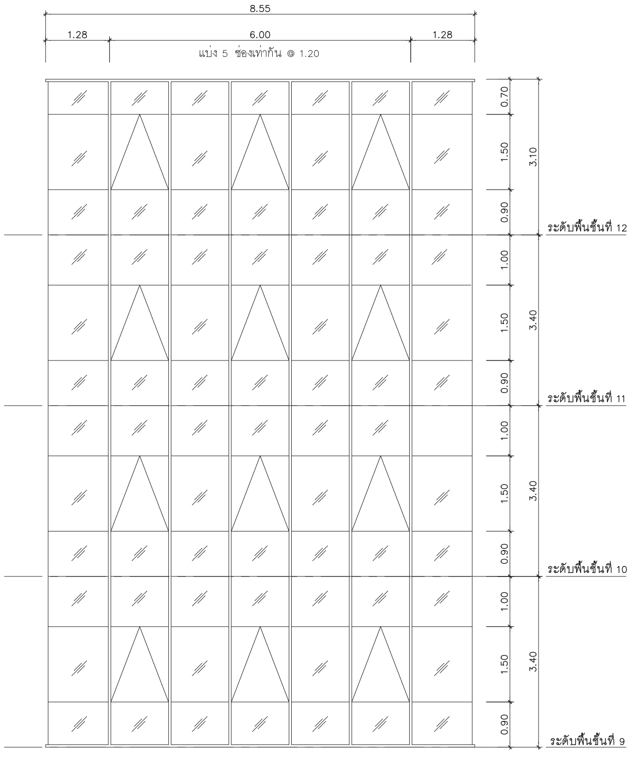

AW13 รูปด้าน 1

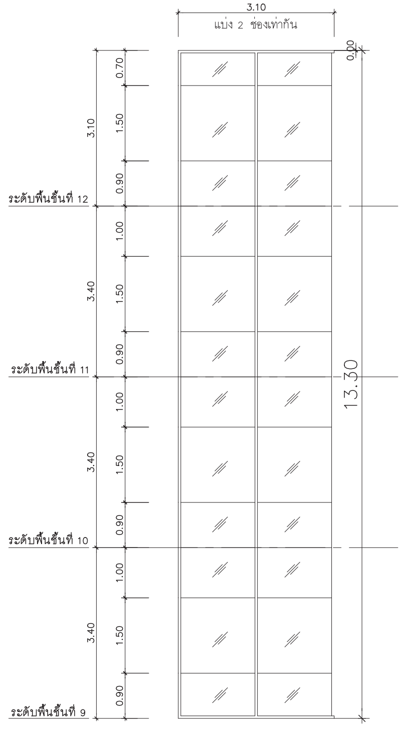

AW13 รูปด้าน 3

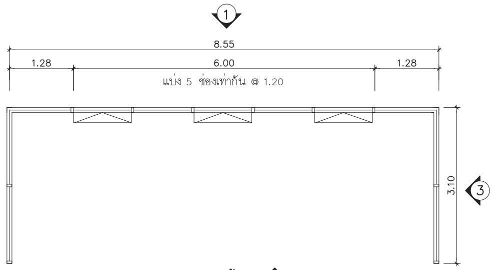

AW13 รูปด้าน 1

		ลักษณะการเปิด	หน้าต่างบานกระทุ้งช่องแสงติดตาย	หมายเหตุ
บานประตู	ตัวบาน	วัสดุ / ขนาด (WxH) / หนา / ผิวสำเร็จ	กระจกลามิเนต (LAMINATE GLASS)/COLOR : EURO Gray Clear 5 mm + ฟิล์มสี EURO Gray 0.38 + Clear 5 mm = 10.38 mm	
	กรอบบาน	วัสดุ	AL.1	
		กรอบบานบน, ข้าง	ตามมาตรฐานผู้ผลิต	
		กรอบบานกลาง	ตามมาตรฐานผู้ผลิต	
		กรอบบานล่าง	ตามมาตรฐานผู้ผลิต	
		ผิวสำเร็จ	F2	
วงกบ		วัสดุ	AL.1	
		วงกบบน	ตามมาตรฐานผู้ผลิต	
		วงกบข้าง	ตามมาตรฐานผู้ผลิต	
		ธรณีประตู	–	
		ผิวสำเร็จ	F2	
วัสดุพรางแสง			–	
อุปกรณ์			อุปกรณ์บานกระทุ้งครบชุด (ตามรายการ VENDER LIST)	

คณะแพทยศาสตร์วชิรพยาบาล มหาวิทยาลัยนวมินทราธิราช

SPAN
ARCHITECTURE ENGINEERING
SPAN CONSULTANTS CO.,LTD.
247 SENANIKHOM 1 ROAD
KHWANG LADPHRAO , KHET LADPHRAO
BANGKOK 10230
Tel.0-2942-3691-6 ,Fax.0-2942-3694
E-MAIL : main.span@gmail.com

PROJECT NAME:
โครงการออกแบบ อาคารผู้ป่วยในเฉลิมพระเกียรติ
คณะแพทยศาสตร์วชิรพยาบาล มหาวิทยาลัยนวมินทราธิราช
PROJECT ARCHITECT : สมยงค์ ขจรวิทย์ สสถ. 1764

ARCHITECTS :	STRUCTURAL ENGINEERS :	ELECTRICAL ENGINEERS:	MECHANICAL ENGINEERS:	SANITARY ENGINEERS :	INTETIOR DESIGNER :
นายสลายุทธ เรืองทอง ภสถ. 4384	นายนัฐสม สงวนวงศ์ วย. 1423	นายชัยวัฒน์ เหลืองอบอุ่น สฟก.3473	นายธันวา ตันเสถียร วภ. 797	ขนิษฐา ส่งสกุลชัย วส. 27	วาสนา เพชรประเสริฐ
หทัยชนก เอกสุวรรณ ภสถ. 4182	นายศิริชัย รณเกียรติ สย. 5868	นายกรอง กิมเขียว สฟก.5276	นายขจรพงษ์ สุทธิโสภาอาภรณ์ สก.2544	วีรวุฒ หงษ์ทอง สส. 253	วรางคณา เศรษฐสุข
วีรยุทธ สมศิริ ภสถ. 19439	นายศุภชัย ขำดี ภย. 37589		นายอาณัติ ตั้งชู สก.4127	FIRE PROTECTION ARCHITECTS :	อภิญญา ยังแย้ม
ปรัชญ์ สานุกูล ภสถ. 23820				ดร.บัณฑิต ประดับสุข สสถ. 1215	

แบบแสดง : ตารางอุปกรณ์ประตู- หน้าต่าง (แผ่นที่ 33)
มาตราส่วน:
รวม : แผ่น
แบบเลขที่ : AR-DW-33

AW16

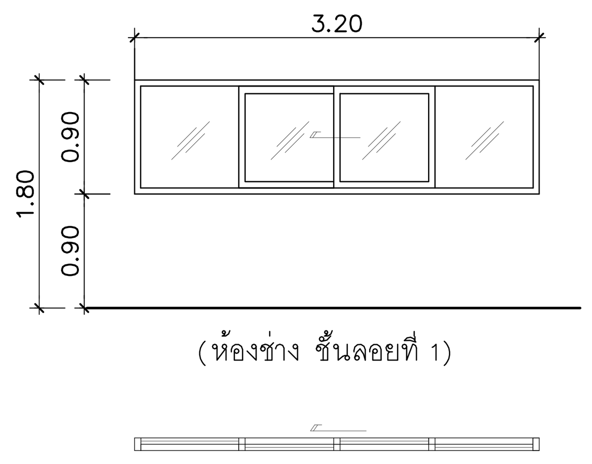

รายละเอียดประตูเหล็กบานเปิดคู่

ลักษณะการเปิด		หน้าต่างบานเลื่อน		หมายเหตุ
บานประตู	ตัวบาน	วัสดุ	GL.1	
		ขนาด (WxH)	2.30x0.90	
		หนา	6มม.	
		ผิวสำเร็จ	–	
	กรอบบาน	วัสดุ	AL.1	
		กรอบบานบน, ข้าง	ตามมาตรฐานผู้ผลิต	
		กรอบบานกลาง	ตามมาตรฐานผู้ผลิต	
		กรอบบานล่าง	ตามมาตรฐานผู้ผลิต	
		ผิวสำเร็จ	F2	
วงกบ		วัสดุ	AL.1	
		วงกบบน	ตามมาตรฐานผู้ผลิต	
		วงกบข้าง	ตามมาตรฐานผู้ผลิต	
		ธรณีประตู	–	
		ผิวสำเร็จ	F2	
วัสดุพรางแสง			–	
อุปกรณ์			อุปกรณ์บานเลื่อนครบชุด (ตามรายการ VENDER LIST)	

AW17

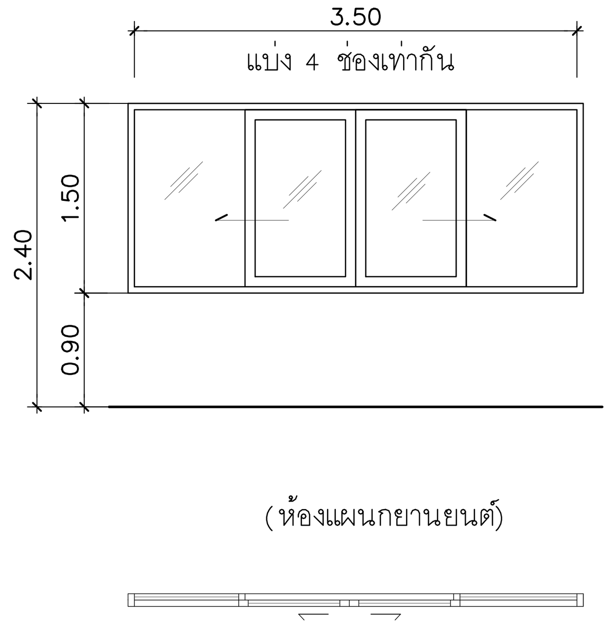

รายละเอียดประตูเหล็กบานเปิดคู่

ลักษณะการเปิด		หน้าต่างบานเลื่อน		หมายเหตุ
บานประตู	ตัวบาน	วัสดุ	GL.1	
		ขนาด (WxH)	2.30x1.50	
		หนา	6มม.	
		ผิวสำเร็จ	–	
	กรอบบาน	วัสดุ	AL.1	
		กรอบบานบน, ข้าง	ตามมาตรฐานผู้ผลิต	
		กรอบบานกลาง	ตามมาตรฐานผู้ผลิต	
		กรอบบานล่าง	ตามมาตรฐานผู้ผลิต	
		ผิวสำเร็จ	F2	
วงกบ		วัสดุ	AL.1	
		วงกบบน	ตามมาตรฐานผู้ผลิต	
		วงกบข้าง	ตามมาตรฐานผู้ผลิต	
		ธรณีประตู	–	
		ผิวสำเร็จ	F2	
วัสดุพรางแสง			–	
อุปกรณ์			อุปกรณ์บานเลื่อนครบชุด (ตามรายการ VENDER LIST)	

AW18

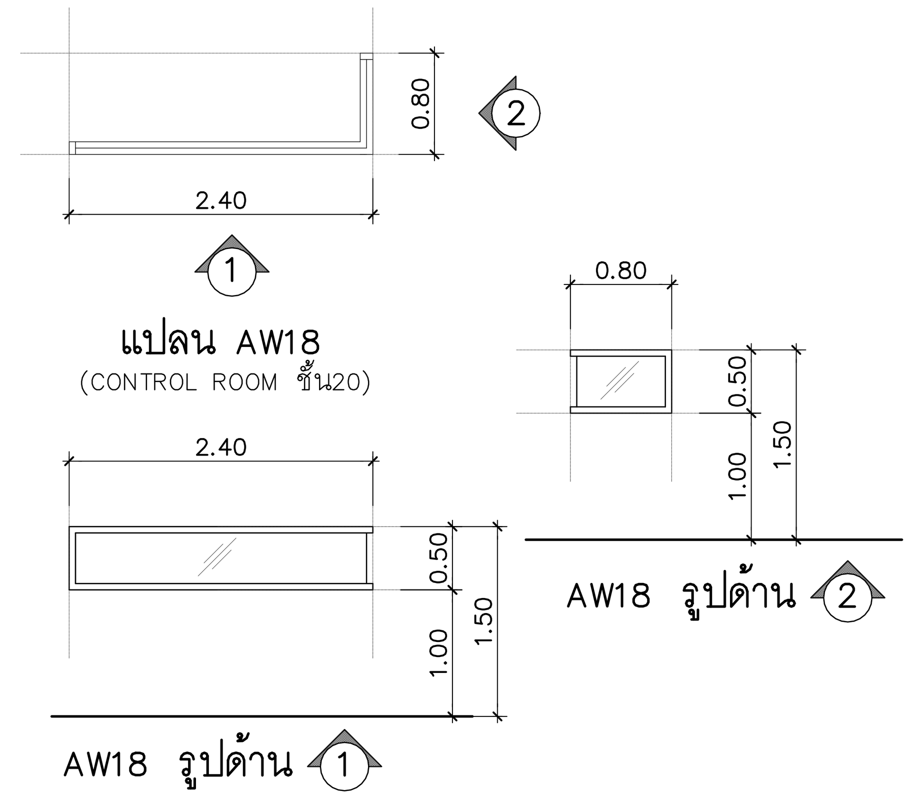

รายละเอียดประตูเหล็กบานเปิดคู่

ลักษณะการเปิด		หน้าต่างช่องแสงติดตาย		หมายเหตุ
บานประตู	ตัวบาน	วัสดุ	GL.1	
		ขนาด (WxH)	ตามแบบ	
		หนา	6มม.	
		ผิวสำเร็จ	–	
	กรอบบาน	วัสดุ	AL.1	
		กรอบบานบน, ข้าง	ตามมาตรฐานผู้ผลิต	
		กรอบบานกลาง	ตามมาตรฐานผู้ผลิต	
		กรอบบานล่าง	ตามมาตรฐานผู้ผลิต	
		ผิวสำเร็จ	F2	
วงกบ		วัสดุ	AL.1	
		วงกบบน	ตามมาตรฐานผู้ผลิต	
		วงกบข้าง	ตามมาตรฐานผู้ผลิต	
		ธรณีประตู	–	
		ผิวสำเร็จ	F2	
วัสดุพรางแสง			–	
อุปกรณ์			–	

ADW1

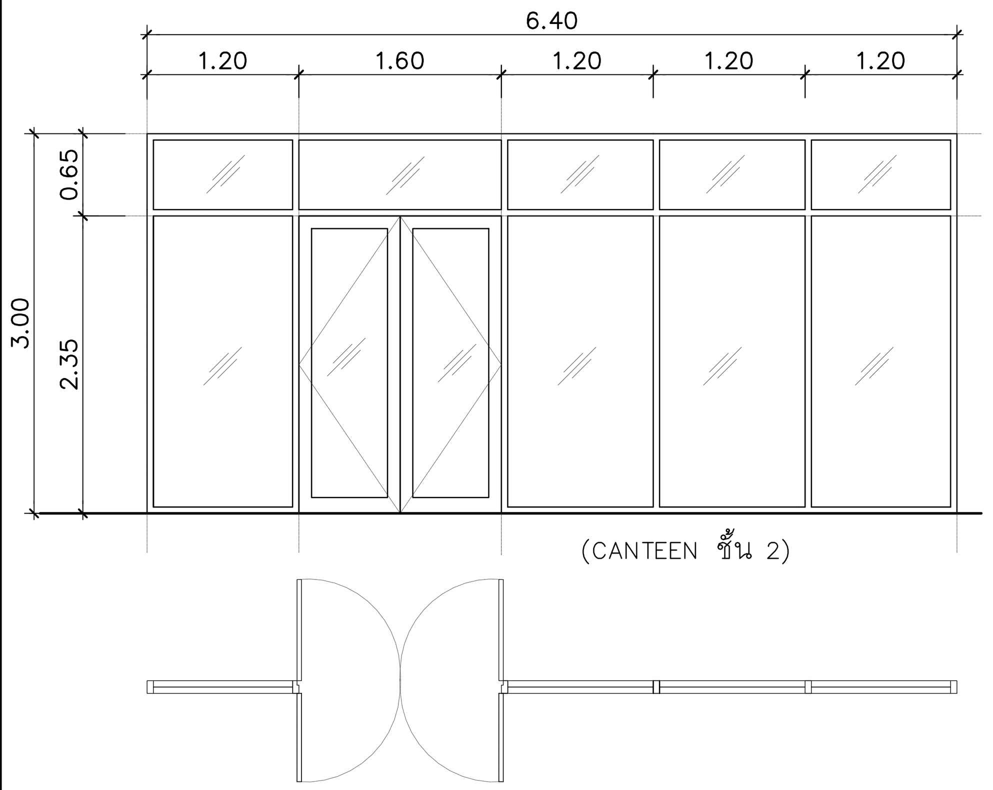

รายละเอียดประตูอลูมิเนียมบานเปิดคู่พร้อมช่องแสงติดตาย

ลักษณะการเปิด		หน้าต่างบานเลื่อน		หมายเหตุ
บานประตู	ตัวบาน	วัสดุ	GL.1	
		ขนาด (WxH)	6.40x3.00	
		หนา	8มม.	ช่องแสงด้านบนหนา 6มม.
		ผิวสำเร็จ	–	
	กรอบบาน	วัสดุ	AL.1	
		กรอบบานบน, ข้าง	ตามมาตรฐานผู้ผลิต	
		กรอบบานกลาง	ตามมาตรฐานผู้ผลิต	
		กรอบบานล่าง	ตามมาตรฐานผู้ผลิต	
		ผิวสำเร็จ	F2	
วงกบ		วัสดุ	AL.1	
		วงกบบน	ตามมาตรฐานผู้ผลิต	
		วงกบข้าง	ตามมาตรฐานผู้ผลิต	
		ธรณีประตู	–	
		ผิวสำเร็จ	F2	
วัสดุพรางแสง			–	
อุปกรณ์			HW.20	

ADW2

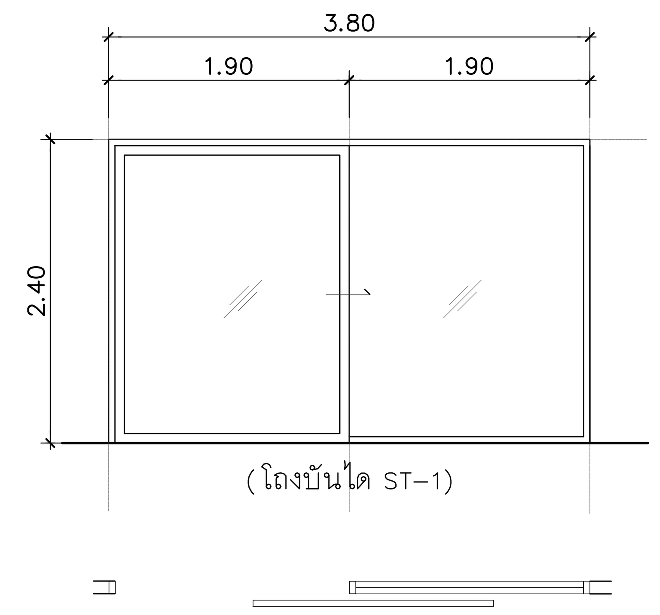

รายละเอียดประตูอลูมิเนียมบานเปิดพร้อมช่องแสงติดตาย

ลักษณะการเปิด		หน้าต่างบานเลื่อน		หมายเหตุ
บานประตู	ตัวบาน	วัสดุ	GL.1	
		ขนาด (WxH)	3.80x2.40	
		หนา	8มม.	ช่องแสงด้านบนหนา 6มม.
		ผิวสำเร็จ	–	
	กรอบบาน	วัสดุ	AL.1	
		กรอบบานบน, ข้าง	ตามมาตรฐานผู้ผลิต	
		กรอบบานกลาง	ตามมาตรฐานผู้ผลิต	
		กรอบบานล่าง	ตามมาตรฐานผู้ผลิต	
		ผิวสำเร็จ	F2	
วงกบ		วัสดุ	AL.1	
		วงกบบน	ตามมาตรฐานผู้ผลิต	
		วงกบข้าง	ตามมาตรฐานผู้ผลิต	
		ธรณีประตู	–	
		ผิวสำเร็จ	F2	
วัสดุพรางแสง			–	
อุปกรณ์			อุปกรณ์บานเลื่อนครบชุด (ตามรายการ VENDER LIST)	

ADW3

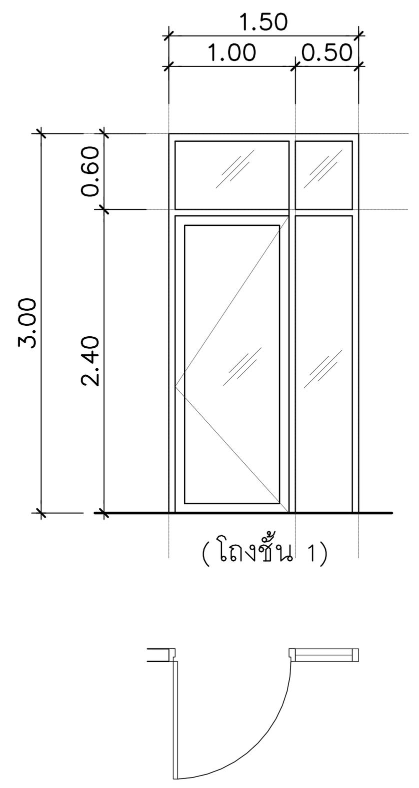

รายละเอียดประตูอลูมิเนียมบานเปิดพร้อมช่องแสงติดตาย

ลักษณะการเปิด		ประตูบานเปิดพร้อมช่องแสงติดตาย		หมายเหตุ
บานประตู	ตัวบาน	วัสดุ	GL.1	
		ขนาด (WxH)	1.50x3.00	
		หนา	8มม.	
		ผิวสำเร็จ	–	
	กรอบบาน	วัสดุ	AL.1	
		กรอบบานบน, ข้าง	ตามมาตรฐานผู้ผลิต	
		กรอบบานกลาง	ตามมาตรฐานผู้ผลิต	
		กรอบบานล่าง	ตามมาตรฐานผู้ผลิต	
		ผิวสำเร็จ	F2	
วงกบ		วัสดุ	AL.1	
		วงกบบน	ตามมาตรฐานผู้ผลิต	
		วงกบข้าง	ตามมาตรฐานผู้ผลิต	
		ธรณีประตู	–	
		ผิวสำเร็จ	F2	
วัสดุพรางแสง			–	
อุปกรณ์			HW.19	

ADW4

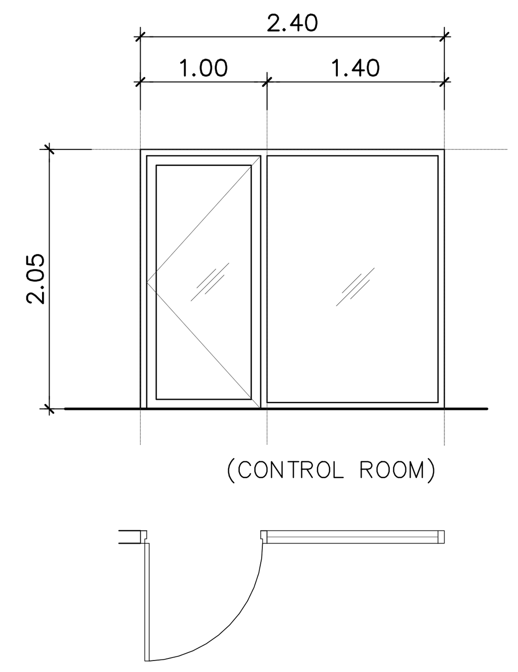

รายละเอียดประตูอลูมิเนียมบานเปิดพร้อมช่องแสงติดตาย

ลักษณะการเปิด		ประตูบานเปิดพร้อมช่องแสงติดตาย		หมายเหตุ
บานประตู	ตัวบาน	วัสดุ	GL.1	
		ขนาด (WxH)	2.40x2.05	
		หนา	8มม.	
		ผิวสำเร็จ	–	
	กรอบบาน	วัสดุ	AL.1	
		กรอบบานบน, ข้าง	ตามมาตรฐานผู้ผลิต	
		กรอบบานกลาง	ตามมาตรฐานผู้ผลิต	
		กรอบบานล่าง	ตามมาตรฐานผู้ผลิต	
		ผิวสำเร็จ	F2	
วงกบ		วัสดุ	AL.1	
		วงกบบน	ตามมาตรฐานผู้ผลิต	
		วงกบข้าง	ตามมาตรฐานผู้ผลิต	
		ธรณีประตู	–	
		ผิวสำเร็จ	F2	
วัสดุพรางแสง			–	
อุปกรณ์			HW.19	

ADW5

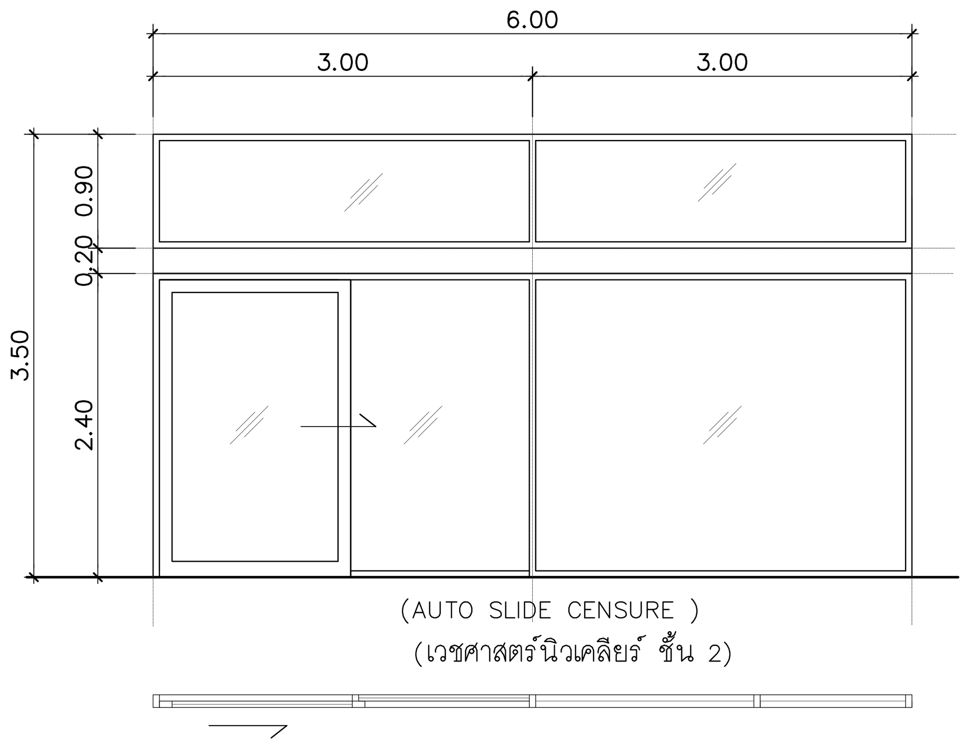

รายละเอียดประตูอลูมิเนียมบานเปิดพร้อมช่องแสงติดตาย

ลักษณะการเปิด		หน้าต่างบานเลื่อนพร้อมช่องแสงติดตาย		หมายเหตุ
บานประตู	ตัวบาน	วัสดุ	GL.1	
		ขนาด (WxH)	6.00x3.50	
		หนา	8มม.	ช่องแสงด้านบนหนา 6มม
		ผิวสำเร็จ	–	
	กรอบบาน	วัสดุ	AL.1	
		กรอบบานบน, ข้าง	ตามมาตรฐานผู้ผลิต	
		กรอบบานกลาง	ตามมาตรฐานผู้ผลิต	
		กรอบบานล่าง	ตามมาตรฐานผู้ผลิต	
		ผิวสำเร็จ	F2	
วงกบ		วัสดุ	AL.1	
		วงกบบน	ตามมาตรฐานผู้ผลิต	
		วงกบข้าง	ตามมาตรฐานผู้ผลิต	
		ธรณีประตู	–	
		ผิวสำเร็จ	F2	
วัสดุพรางแสง			–	
อุปกรณ์			อุปกรณ์บานเลื่อนครบชุด พร้อมเปิดปิดอัตโนมัติ(ตามรายการ VENDER LIST)	

ADW6

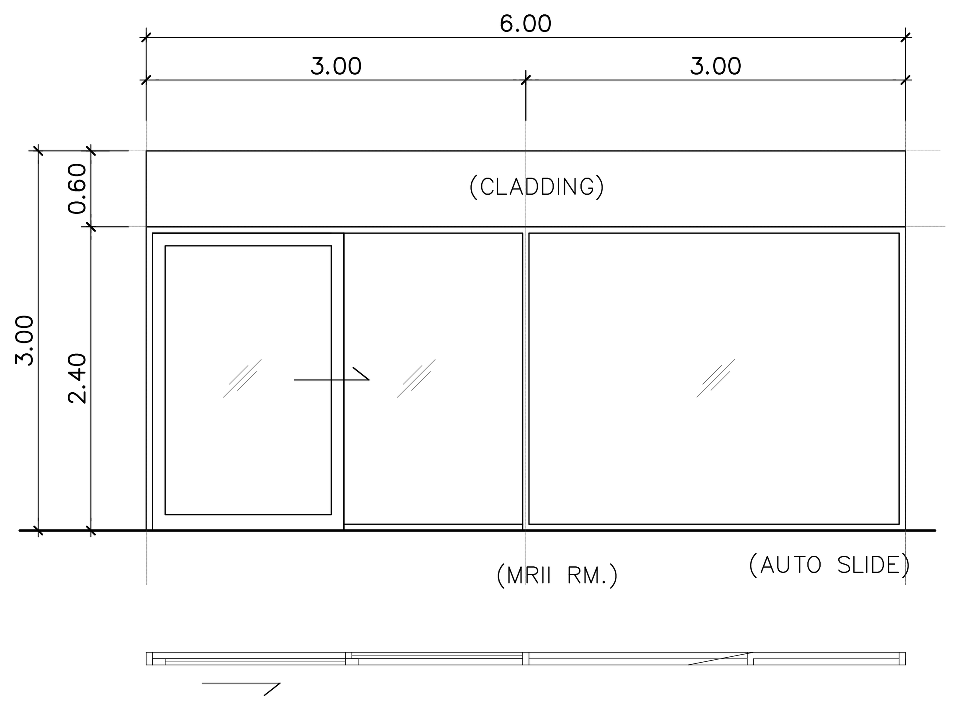

รายละเอียดประตูอลูมิเนียมบานเปิดพร้อมช่องแสงติดตาย

ลักษณะการเปิด		หน้าต่างบานเลื่อนพร้อมช่องแสงติดตาย		หมายเหตุ
บานประตู	ตัวบาน	วัสดุ	GL.1	
		ขนาด (WxH)	6.00x2.40	
		หนา	8มม.	
		ผิวสำเร็จ	–	
	กรอบบาน	วัสดุ	AL.1	
		กรอบบานบน, ข้าง	ตามมาตรฐานผู้ผลิต	
		กรอบบานกลาง	ตามมาตรฐานผู้ผลิต	
		กรอบบานล่าง	ตามมาตรฐานผู้ผลิต	
		ผิวสำเร็จ	F2	
วงกบ		วัสดุ	AL.1	
		วงกบบน	ตามมาตรฐานผู้ผลิต	
		วงกบข้าง	ตามมาตรฐานผู้ผลิต	
		ธรณีประตู	–	
		ผิวสำเร็จ	F2	
วัสดุพรางแสง			–	
อุปกรณ์			อุปกรณ์บานเลื่อนครบชุด พร้อมเปิดปิดอัตโนมัติ (ตามรายการ VENDER LIST)	

ADW7

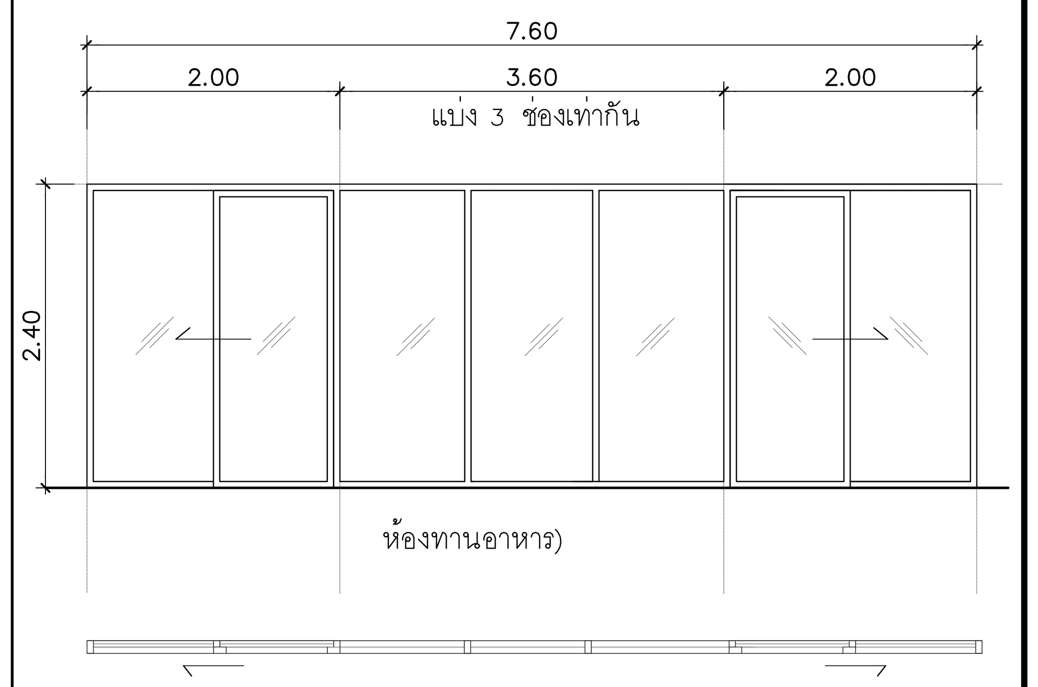

รายละเอียดประตูอลูมิเนียมบานเปิดพร้อมช่องแสงติดตาย

ลักษณะการเปิด		หน้าต่างบานเลื่อนพร้อมช่องแสงติดตาย		หมายเหตุ
บานประตู	ตัวบาน	วัสดุ	GL.1	
		ขนาด (WxH)	7.60x2.40	
		หนา	8มม.	
		ผิวสำเร็จ	–	
	กรอบบาน	วัสดุ	AL.1	
		กรอบบานบน, ข้าง	ตามมาตรฐานผู้ผลิต	
		กรอบบานกลาง	ตามมาตรฐานผู้ผลิต	
		กรอบบานล่าง	ตามมาตรฐานผู้ผลิต	
		ผิวสำเร็จ	F2	
วงกบ		วัสดุ	AL.1	
		วงกบบน	ตามมาตรฐานผู้ผลิต	
		วงกบข้าง	ตามมาตรฐานผู้ผลิต	
		ธรณีประตู	–	
		ผิวสำเร็จ	F2	
วัสดุพรางแสง			–	
อุปกรณ์			อุปกรณ์บานเลื่อนครบชุด (ตามรายการ VENDER LIST)	

คณะแพทยศาสตร์วชิรพยาบาล มหาวิทยาลัยนวมินทราธิราช

SPAN
บริษัท สแปนคอนซัลแตนท์ จำกัด
247 ถ.เสนานิคม 1 แขวงลาดพร้าว เขตลาดพร้าว กรุงเทพฯ 10230
E-MAIL : main.span@gmail.com
Tel.0-2942-3691-6 ,Fax.0-2942-3694

unicorn
บริษัท ยูนิคอร์น คอร์ปอเรชั่น แอนด์แมเนจเม้นท์ จำกัด
75/78 ซอยวัดเวฬุวนาราม 18 แขวงดอนเมือง เขตดอนเมือง กรุงเทพมหานคร 10210

i lamp
บริษัท ไอแลมพ์ อาร์คิเทค แอนด์ ดีไซน์ จำกัด
480/25 หมู่ที่ 2 ตำบลบ้านเกาะ อำเภอเมืองนครราชสีมา นครราชสีมา 30000

PROJECT NAME:
โครงการออกแบบ อาคารผู้ป่วยในเฉลิมพระเกียรติ
คณะแพทยศาสตร์วชิรพยาบาล มหาวิทยาลัยนวมินทราธิราช

PROJECT ARCHITECT : สมยงค์ ขจรวิทย์ สสถ. 1764

ARCHITECTS :
นายสลายุทธ เรืองทอง ภสถ. 4384
หทัยชนก เอกสุวรรณ ภสถ. 4182
วีรยุทธ สมศิริ ภสถ. 19439
ปรัชญ์ สานุกูล ภสถ. 23820

STRUCTURAL ENGINEERS :
นายนัฐสม สงวนวงศ์ วย. 1423
นายศิริชัย รณเกียรติ สย. 5868
นายศุภชัย ขำดี ภย. 37589

ELECTRICAL ENGINEERS:
นายชัยวัฒน์ เหลืองอบอุ่น สฟก.3473
นายกรอง กิมเขียว สฟก.5276

MECHANICAL ENGINEERS:
นายธันวา ต้นเสถียร วก. 797
นายขจรพงษ์ สุทธิโสภาอาภรณ์ สก.2544
นายอาณัติ ตั้งชู สก.4127

SANITARY ENGINEERS :
ขนิษฐา ส่งสกุลชัย วส. 27
วีรวุฒิ หงษ์ทอง สส. 253

FIRE PROTECTION ARCHITECTS :
ดร.บัณฑิต ประดับสุข สสถ. 1215

INTERIOR DESIGNER :
วาสนา เพชรประเสริฐ
วรางคณา เศรษฐสุข
อภิญญา ยังแย้ม

แบบแสดง: ตารางอุปกรณ์ประตู– หน้าต่าง (แผ่นที่ 34)

มาตราส่วน:

แบบเลขที่ : AR–DW–34

รวม : แผ่น

ADW8

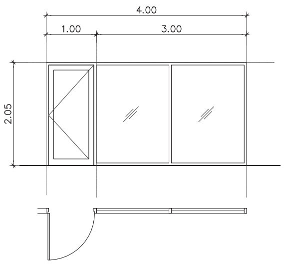

รายละเอียดประตูอลูมิเนียมบานเปิด

ลักษณะการเปิด			ประตูบานเปิดพร้อมช่องแสงติดตาย	หมายเหตุ
บานประตู	ตัวบาน	วัสดุ	GL.1	
		ขนาด (WxH)	4.00x2.05	
		หนา	8มม.	
		ผิวสำเร็จ	–	
	กรอบบาน	วัสดุ	AL.1	
		กรอบบานบน, ข้าง	ตามมาตรฐานผู้ผลิต	
		กรอบบานกลาง	ตามมาตรฐานผู้ผลิต	
		กรอบบานล่าง	ตามมาตรฐานผู้ผลิต	
		ผิวสำเร็จ	F2	
วงกบ		วัสดุ	AL.1	
		วงกบบน	ตามมาตรฐานผู้ผลิต	
		วงกบข้าง	ตามมาตรฐานผู้ผลิต	
		ธรณีประตู	–	
		ผิวสำเร็จ	F2	
วัสดุพรางแสง			–	
อุปกรณ์			HW.19	

ADW9

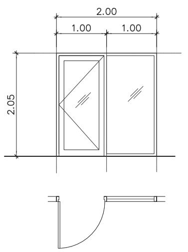

รายละเอียดประตูอลูมิเนียมบานเปิด

ลักษณะการเปิด			ประตูบานเปิดพร้อมช่องแสงติดตาย	หมายเหตุ
บานประตู	ตัวบาน	วัสดุ	GL.1	
		ขนาด (WxH)	2.00x2.05	
		หนา	8มม.	
		ผิวสำเร็จ	–	
	กรอบบาน	วัสดุ	AL.1	
		กรอบบานบน, ข้าง	ตามมาตรฐานผู้ผลิต	
		กรอบบานกลาง	ตามมาตรฐานผู้ผลิต	
		กรอบบานล่าง	ตามมาตรฐานผู้ผลิต	
		ผิวสำเร็จ	F2	
วงกบ		วัสดุ	AL.1	
		วงกบบน	ตามมาตรฐานผู้ผลิต	
		วงกบข้าง	ตามมาตรฐานผู้ผลิต	
		ธรณีประตู	–	
		ผิวสำเร็จ	F2	
วัสดุพรางแสง			–	
อุปกรณ์			HW.19	

ADW10

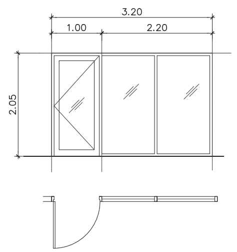

รายละเอียดประตูอลูมิเนียมบานเปิด

ลักษณะการเปิด			ประตูบานเปิดพร้อมช่องแสงติดตาย	หมายเหตุ
บานประตู	ตัวบาน	วัสดุ	GL.1	
		ขนาด (WxH)	3.20x2.05	
		หนา	8มม.	
		ผิวสำเร็จ	–	
	กรอบบาน	วัสดุ	AL.1	
		กรอบบานบน, ข้าง	ตามมาตรฐานผู้ผลิต	
		กรอบบานกลาง	ตามมาตรฐานผู้ผลิต	
		กรอบบานล่าง	ตามมาตรฐานผู้ผลิต	
		ผิวสำเร็จ	F2	
วงกบ		วัสดุ	AL.1	
		วงกบบน	ตามมาตรฐานผู้ผลิต	
		วงกบข้าง	ตามมาตรฐานผู้ผลิต	
		ธรณีประตู	–	
		ผิวสำเร็จ	F2	
วัสดุพรางแสง			–	
อุปกรณ์			HW.19	

ADW11

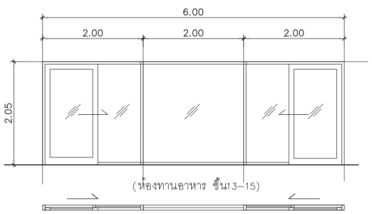

รายละเอียดประตูอลูมิเนียมบานเปิด

ลักษณะการเปิด			หน้าต่างบานเลื่อน	หมายเหตุ
บานประตู	ตัวบาน	วัสดุ	GL.1	
		ขนาด (WxH)	6.00x2.05	
		หนา	8มม.	
		ผิวสำเร็จ	–	
	กรอบบาน	วัสดุ	AL.1	
		กรอบบานบน, ข้าง	ตามมาตรฐานผู้ผลิต	
		กรอบบานกลาง	ตามมาตรฐานผู้ผลิต	
		กรอบบานล่าง	ตามมาตรฐานผู้ผลิต	
		ผิวสำเร็จ	F2	
วงกบ		วัสดุ	AL.1	
		วงกบบน	ตามมาตรฐานผู้ผลิต	
		วงกบข้าง	ตามมาตรฐานผู้ผลิต	
		ธรณีประตู	–	
		ผิวสำเร็จ	F2	
วัสดุพรางแสง			–	
อุปกรณ์			อุปกรณ์บานเลื่อนครบชุด (ตามรายการ VENDER LIST)	

ADW12

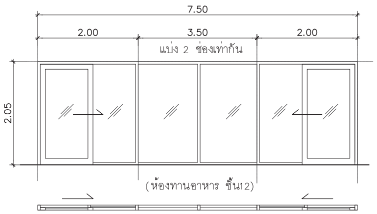

รายละเอียดประตูอลูมิเนียมบานเปิด

ลักษณะการเปิด			หน้าต่างบานเลื่อน	หมายเหตุ
บานประตู	ตัวบาน	วัสดุ	GL.1	
		ขนาด (WxH)	7.50x2.05	
		หนา	8มม.	
		ผิวสำเร็จ	–	
	กรอบบาน	วัสดุ	AL.1	
		กรอบบานบน, ข้าง	ตามมาตรฐานผู้ผลิต	
		กรอบบานกลาง	ตามมาตรฐานผู้ผลิต	
		กรอบบานล่าง	ตามมาตรฐานผู้ผลิต	
		ผิวสำเร็จ	F2	
วงกบ		วัสดุ	AL.1	
		วงกบบน	ตามมาตรฐานผู้ผลิต	
		วงกบข้าง	ตามมาตรฐานผู้ผลิต	
		ธรณีประตู	–	
		ผิวสำเร็จ	F2	
วัสดุพรางแสง			–	
อุปกรณ์			อุปกรณ์บานเลื่อนครบชุด (ตามรายการ VENDER LIST)	

AWB1

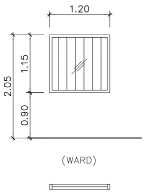

รายละเอียดหน้าต่างอลูมิเนียมบานติดตาย

ลักษณะการเปิด				หมายเหตุ
บานประตู	ตัวบาน	วัสดุ	GL1	
		ขนาด (WxH)		
		หนา	6 มม.	
		ผิวสำเร็จ		
	กรอบบาน	วัสดุ		
		กรอบบานบน, ข้าง	มาตรฐานผู้ผลิต	
		กรอบบานกลาง	"	
		กรอบบานล่าง	"	
		ผิวสำเร็จ		
วงกบ		วัสดุ	AL1	
		วงกบบน	มาตรฐานผู้ผลิต	
		วงกบข้าง	"	
		ธรณีประตู		
		ผิวสำเร็จ		
วัสดุพรางแสง				
อุปกรณ์				

AWB2

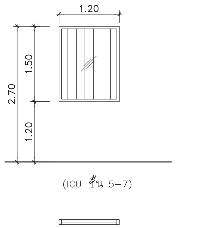

รายละเอียดหน้าต่างอลูมิเนียมบานติดตาย

ลักษณะการเปิด				หมายเหตุ
บานประตู	ตัวบาน	วัสดุ	GL1	
		ขนาด (WxH)		
		หนา	6 มม.	
		ผิวสำเร็จ		
	กรอบบาน	วัสดุ		
		กรอบบานบน, ข้าง	มาตรฐานผู้ผลิต	
		กรอบบานกลาง	"	
		กรอบบานล่าง	"	
		ผิวสำเร็จ		
วงกบ		วัสดุ	AL1	
		วงกบบน	มาตรฐานผู้ผลิต	
		วงกบข้าง	"	
		ธรณีประตู		
		ผิวสำเร็จ		
วัสดุพรางแสง			–	
อุปกรณ์			–	

AWR1

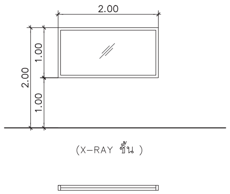

รายละเอียดหน้าต่างอลูมิเนียมบานติดตาย

ลักษณะการเปิด			หน้าต่างช่องแสงติดตาย	หมายเหตุ
บานประตู	ตัวบาน	วัสดุ	GL.1	
		ขนาด (WxH)	1.60x2.40	
		หนา	6 มม.	
		ผิวสำเร็จ	–	
	กรอบบาน	วัสดุ	AL.1	
		กรอบบานบน, ข้าง	ตามมาตรฐานผู้ผลิต	
		กรอบบานกลาง	ตามมาตรฐานผู้ผลิต	
		กรอบบานล่าง	ตามมาตรฐานผู้ผลิต	
		ผิวสำเร็จ	F2	
วงกบ		วัสดุ	AL.1	
		วงกบบน	ตามมาตรฐานผู้ผลิต	
		วงกบข้าง	ตามมาตรฐานผู้ผลิต	
		ธรณีประตู	–	
		ผิวสำเร็จ	F2	
วัสดุพรางแสง			–	
อุปกรณ์			–	

คณะแพทยศาสตร์วชิรพยาบาล มหาวิทยาลัยนวมินทราธิราช

SPAN
บริษัท สแปนคอนซัลแตนท์ จำกัด 247 ถ.เสนานิคม 1 แขวงลาดพร้าว เขตลาดพร้าว กรุงเทพฯ 10230 E-MAIL : main.span@gmail.com Tel.0-2942-3691-6 ,Fax.0-2942-3694

unicorn
บริษัท ยูนิคอร์น คอร์ปอเรชั่น แอนด์แมเนจเม้นท์ จำกัด 75/78 ซอยวิภาวดีรังสิต 18 แขวงดอนเมือง เขตดอนเมือง กรุงเทพมหานคร 10210

i lamp
บริษัท ไอแลมพ์ อาร์คิเทค แอนด์ ดีไซน์ จำกัด 480/25 หมู่ที่ 2 ตำบลบ้านเกาะ อำเภอเมืองนครราชสีมา นครราชสีมา 30000

PROJECT NAME:
โครงการออกแบบ อาคารผู้ป่วยในเฉลิมพระเกียรติ
คณะแพทยศาสตร์วชิรพยาบาล มหาวิทยาลัยนวมินทราธิราช

PROJECT ARCHITECT : สมยงค์ ขจรวิทย์ สสถ. 1764

ARCHITECTS :
นายสลายุทธ เรืองทอง ภสถ. 4384
หทัยชนก เอกสุวรรณ ภสถ. 4182
วีรยุทธ สมศิริ ภสถ. 19439
ปรัชญ์ สานุกูล ภสถ. 23820

STRUCTURAL ENGINEERS :
นายนัฐสม สงวนวงศ์ วย. 1423
นายศิริชัย รณเกียรติ สย. 5868
นายศุภชัย ขำดี ภย. 37589

ELECTRICAL ENGINEERS:
นายชัยวัฒน์ เหลืองอบอุ่น สฟก.3473
นายกรอง กิมเขียว สฟก.5276

MECHANICAL ENGINEERS:
นายธันวา ตันเสถียร วภ. 797
นายขจรพงษ์ สุทธิโสภาอาภรณ์ สก.2544
นายอาณัติ ตั้งชู สก.4127

SANITARY ENGINEERS :
ขนิษฐา ส่งสกุลชัย วส. 27
วีรวุฒิ หงษ์ทอง สส. 253

FIRE PROTECTION ARCHITECTS :
ดร.บัณฑิต ประดับสุข สสถ. 1215

INTERIOR DESIGNER :
วาสนา เพชรประเสริฐ
วรางคณา เศรษฐสุข
อภิญญา ยังแย้ม

แบบแสดง ตารางอุปกรณ์ประตู- หน้าต่าง (แผ่นที่ 35)

มาตราส่วน:
รวม : แผ่น
แบบเลขที่ : AR-DW-35

คณะแพทยศาสตร์วชิรพยาบาล มหาวิทยาลัยนวมินทราธิราช	SPAN CONSULTANTS CO.,LTD. 247 SENANIKHOM 1 ROAD KHWANG LADPHRAO , KHET LADPHRAO BANGKOK 10230 Tel.0-2942-3691-6 ,Fax.0-2942-3694 E-MAIL : main.span@gmail.com ARCHITECTURE ENGINEERING	PROJECT NAME: โครงการออกแบบ อาคารผู้ป่วยในเฉลิมพระเกียรติ คณะแพทยศาสตร์วชิรพยาบาล มหาวิทยาลัยนวมินทราธิราช	PROJECT ARCHITECT : สมยงค์ ขจรวิทย์ สสถ. 1764

ARCHITECTS :	STRUCTURAL ENGINEERS :	ELECTRICAL ENGINEERS:	MECHANICAL ENGINEERS:	SANITARY ENGINEERS :	INTETIOR DESIGNER :
นายสลายุทธ เรืองทอง ภสถ. 4384	นายนัฐสม สงวนวงศ์ วย. 1423	นายชัยวัฒน์ เหลืองอบอุ่น สฟก.3473	นายธันวา ตันเสถียร วก. 797	ขนิษฐา ส่งสกุลชัย วส. 27	วาสนา เพชรประเสริฐ
หทัยชนก เอกสุวรรณ ภสถ. 4182	นายศิริชัย รณเกียรติ สย. 5868	นายกรอง กิมเขียว สฟก.5276	นายขจรพงษ์ สุทธิโสภาอาภรณ์ สก.2544	วีรวุฒ หงษ์ทอง สส. 253	วรางคณา เศรษฐสุข
วีรยุทธ สมศิริ ภสถ. 19439	นายศุภชัย ขำดี ภย. 37589		นายอาณัติ ตั้งชู สก.4127	FIRE PROTECTION ARCHITECTS :	อภิญญา ยังแย้ม
ปรัชญ์ สานุกูล ภสถ. 23820				ดร.บัณฑิต ประดับสุข สสถ. 1215	

แบบแสดง : แบบขยายห้องน้ำ (T1,T2,T3,T4,T5,T6,T7,T8)

มาตราส่วน:
รวม : แผ่น

แบบเลขที่ : AR-TO-01

คณะแพทยศาสตร์วชิรพยาบาล มหาวิทยาลัยนวมินทราธิราช	SPAN CONSULTANTS CO.,LTD. 247 SENANIKHOM 1 ROAD KHWANG LADPHRAO , KHET LADPHRAO BANGKOK 10230 Tel.0-2942-3691-6 ,Fax.0-2942-3694 E-MAIL : main.span@gmail.com ARCHITECTURE ENGINEERING	PROJECT NAME: โครงการออกแบบ อาคารผู้ป่วยในเฉลิมพระเกียรติ คณะแพทยศาสตร์วชิรพยาบาล มหาวิทยาลัยนวมินทราธิราช PROJECT ARCHITECT : สมยงค์ ขจรวิทย์ สสถ. 1764	ARCHITECTS : นายสลายุทธ เรืองทอง ภสถ. 4384; หทัยชนก เอกสุวรรณ ภสถ. 4182; วีรยุทธ สมศิริ ภสถ. 19439; ปรีชญ์ สานุกูล ภสถ. 23820	STRUCTURAL ENGINEERS : นายนัฐสม สงวนวงศ์ วย. 1423; นายศิริชัย รณเกียรติ สย. 5868; นายศุภชัย ขำดี ภย. 37589	ELECTRICAL ENGINEERS: นายชัยวัฒน์ เหลืองอบอุ่น สฟก.3473; นายกรอง กิมเขียว สฟก.5276	MECHANICAL ENGINEERS: นายธันวา ตันเสถียร วก. 797; นายขจรพงษ์ สุทธิโสภาอาภรณ์ สก.2544; นายอาณัติ ตั้งชู สก.4127	SANITARY ENGINEERS : ขนิษฐา ส่งสกุลชัย วส. 27; วีรวุฒ หงษ์ทอง สส. 253; FIRE PROTECTION ARCHITECTS : ดร.บัณฑิต ประดับสุข สสถ. 1215	INTETIOR DESIGNER : วาสนา เพชรประเสริฐ; วรางคณา เศรษฐสุข; อภิญญา ยังแย้ม

แบบแสดง : แบบขยายห้องน้ำ (T9,T10,T11,T12,T13)

มาตราส่วน: | รวม : แผ่น | แบบเลขที่ : AR-TO-02

คณะแพทยศาสตร์วชิรพยาบาล มหาวิทยาลัยนวมินทราธิราช	SPAN CONSULTANTS CO.,LTD. 247 SENANIKHOM 1 ROAD KHWANG LADPHRAO , KHET LADPHRAO BANGKOK 10230 Tel.0-2942-3691-6 ,Fax.0-2942-3694 E-MAIL : main.span@gmail.com ARCHITECTURE ENGINEERING	PROJECT NAME: โครงการออกแบบ อาคารผู้ป่วยในเฉลิมพระเกียรติ คณะแพทยศาสตร์วชิรพยาบาล มหาวิทยาลัยนวมินทราธิราช PROJECT ARCHITECT : สมยงค์ ขจรวิทย์ สสถ. 1764	ARCHITECTS : นายสลายุทธ เรืองทอง ภสถ. 4384 หทัยชนก เอกสุวรรณ ภสถ. 4182 วีรยุทธ สมศิริ ภสถ. 19439 ปรัชญ์ สานุกูล ภสถ. 23820	STRUCTURAL ENGINEERS : นายนัฐสม สงวนวงศ์ วย. 1423 นายศิริชัย รณเกียรติ สย. 5868 นายศุภชัย ขำดี ภย. 37589	ELECTRICAL ENGINEERS: นายชัยวัฒน์ เหลืองอบอุ่น สฟก.3473 นายกรอง กิมเขียว สฟก.5276	MECHANICAL ENGINEERS: นายธันวา ตันเสถียร วก. 797 นายขจรพงษ์ สุทธิโสภาอาภรณ์ สก.2544 นายอาณัติ ตั้งชู สก.4127	SANITARY ENGINEERS : ขนิษฐา ส่งสกุลชัย วส. 27 วีรวุฒ หงษ์ทอง สส. 253 FIRE PROTECTION ARCHITECTS : ดร.บัณฑิต ประดับสุข สสถ. 1215

INTETIOR DESIGNER :	แบบแสดง : แบบขยายห้องน้ำ (T14,T15,T16,T17,T29,T30,T31,T32)
วาสนา เพชรประเสริฐ	มาตราส่วน:
วรางคณา เศรษฐสุข	รวม : แผ่น
อภิญญา ยังแย้ม	แบบเลขที่ : AR-TO-03

คณะแพทยศาสตร์วชิรพยาบาล มหาวิทยาลัยนวมินทราธิราช	SPAN CONSULTANTS CO.,LTD. 247 SENANIKHOM 1 ROAD KHWANG LADPHRAO , KHET LADPHRAO BANGKOK 10230 Tel.0-2942-3691-6 ,Fax.0-2942-3694 E-MAIL : main.span@gmail.com ARCHITECTURE ENGINEERING	PROJECT NAME: โครงการออกแบบ อาคารผู้ป่วยในเฉลิมพระเกียรติ คณะแพทยศาสตร์วชิรพยาบาล มหาวิทยาลัยนวมินทราธิราช PROJECT ARCHITECT : สมยงค์ ขจรวิทย์ สสถ. 1764	ARCHITECTS : นายสลายุทธ เรืองทอง ภสถ. 4384 หทัยชนก เอกสุวรรณ ภสถ. 4182 วีรยุทธ สมศิริ ภสถ. 19439 ปรัชญ์ สานุกูล ภสถ. 23820	STRUCTURAL ENGINEERS : นายนัฐสม สงวนวงศ์ วย. 1423 นายศิริชัย รณเกียรติ สย. 5868 นายศุภชัย ขำดี ภย. 37589	ELECTRICAL ENGINEERS: นายชัยวัฒน์ เหลืองอบอุ่น สฟก.3473 นายกรอง กิมเขียว สฟก.5276	MECHANICAL ENGINEERS: นายธันวา ตันเสถียร วก. 797 นายขจรพงษ์ สุทธิโสภาอาภรณ์ สก.2544 นายอาณัติ ตั้งชู สก.4127	SANITARY ENGINEERS : ขนิษฐา ส่งสกุลชัย วส. 27 วีรวุฒ หงษ์ทอง สส. 253 FIRE PROTECTION ARCHITECTS : ดร.บัณฑิต ประดับสุข สสถ. 1215	INTETIOR DESIGNER : วาสนา เพชรประเสริฐ วรางคณา เศรษฐสุข อภิญญา ยังแย้ม

แบบแสดง : แบบขยายห้องน้ำ (T18,T19,T20,T21,T22)

มาตราส่วน:

รวม : แผ่น

แบบเลขที่ : AR-TO-04

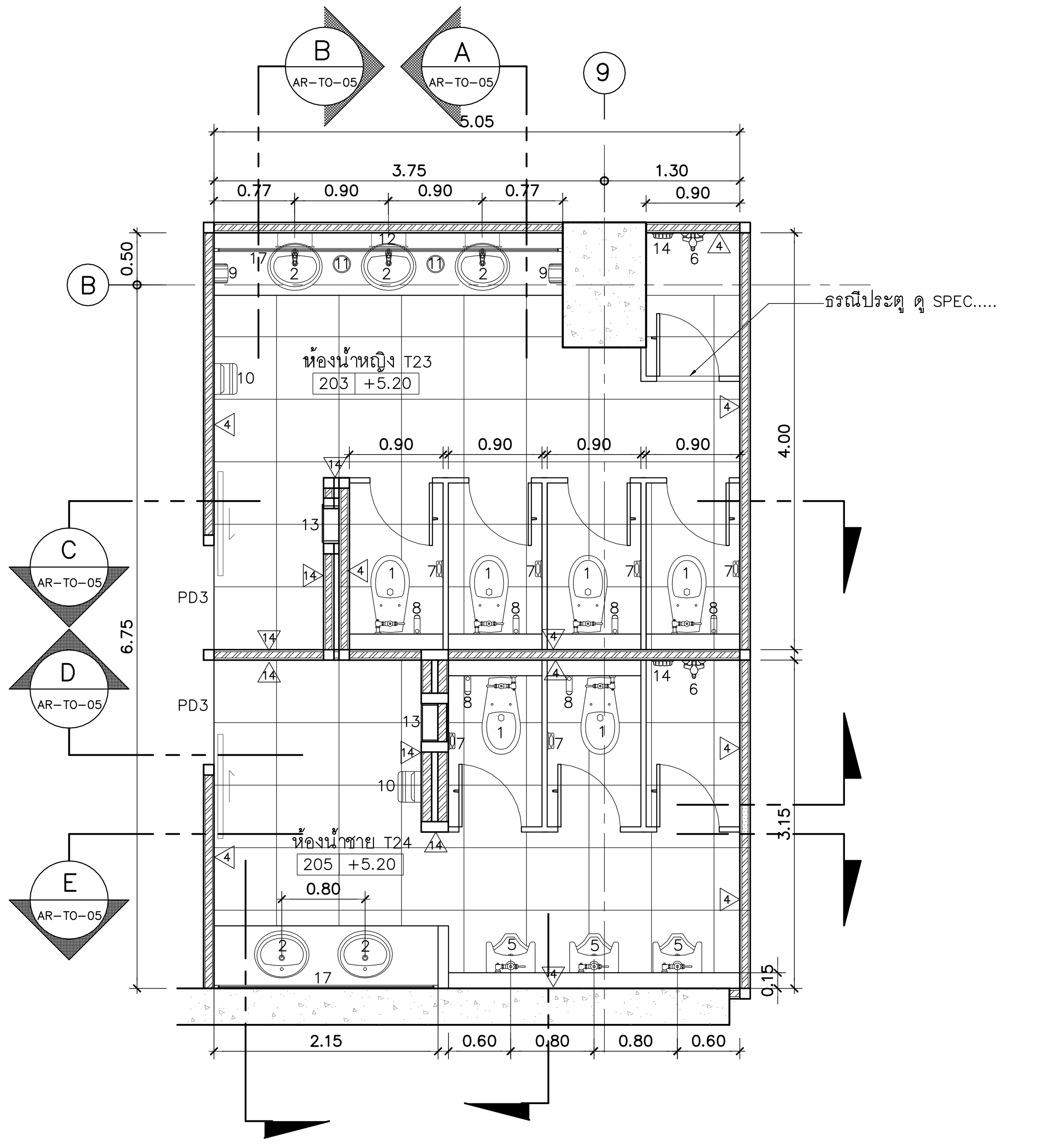

แปลนขยายห้องน้ำ T23–T24 (ชั้นที่ 2)
มาตราส่วน 1:50 (TYPE C)

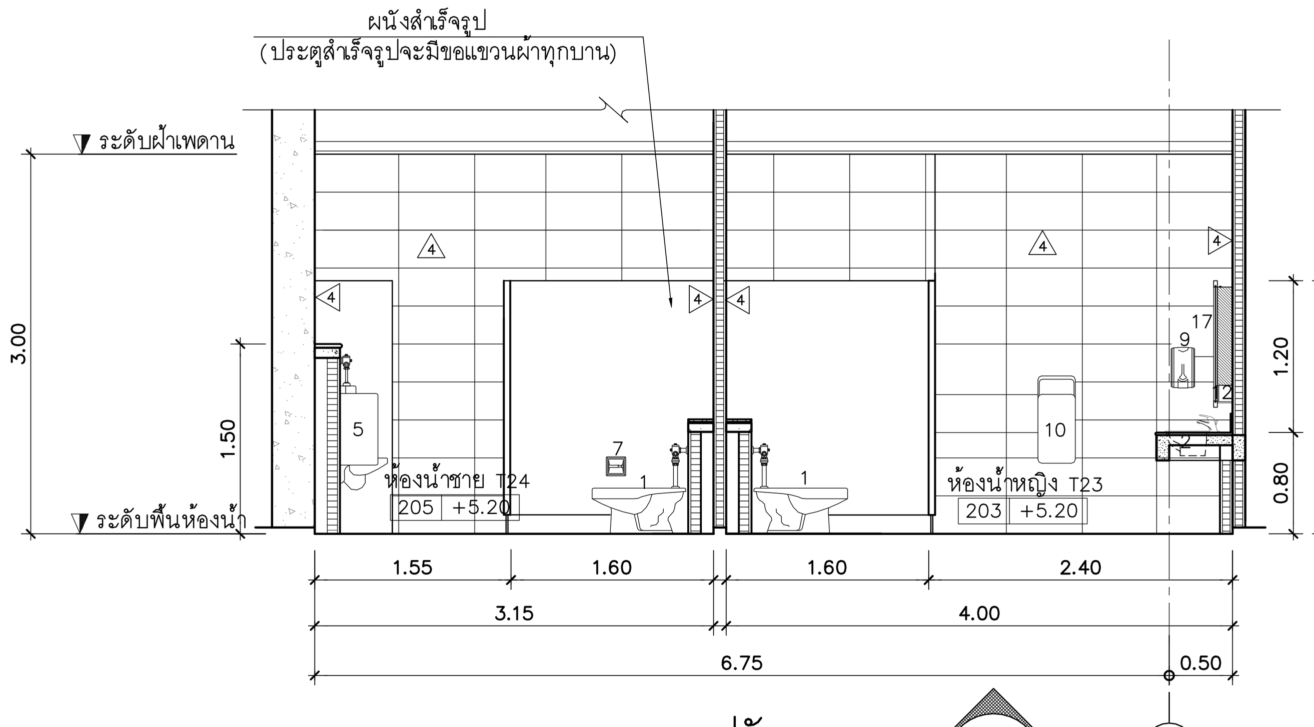

รูปตัด A
มาตราส่วน 1:50 AR–TO–05

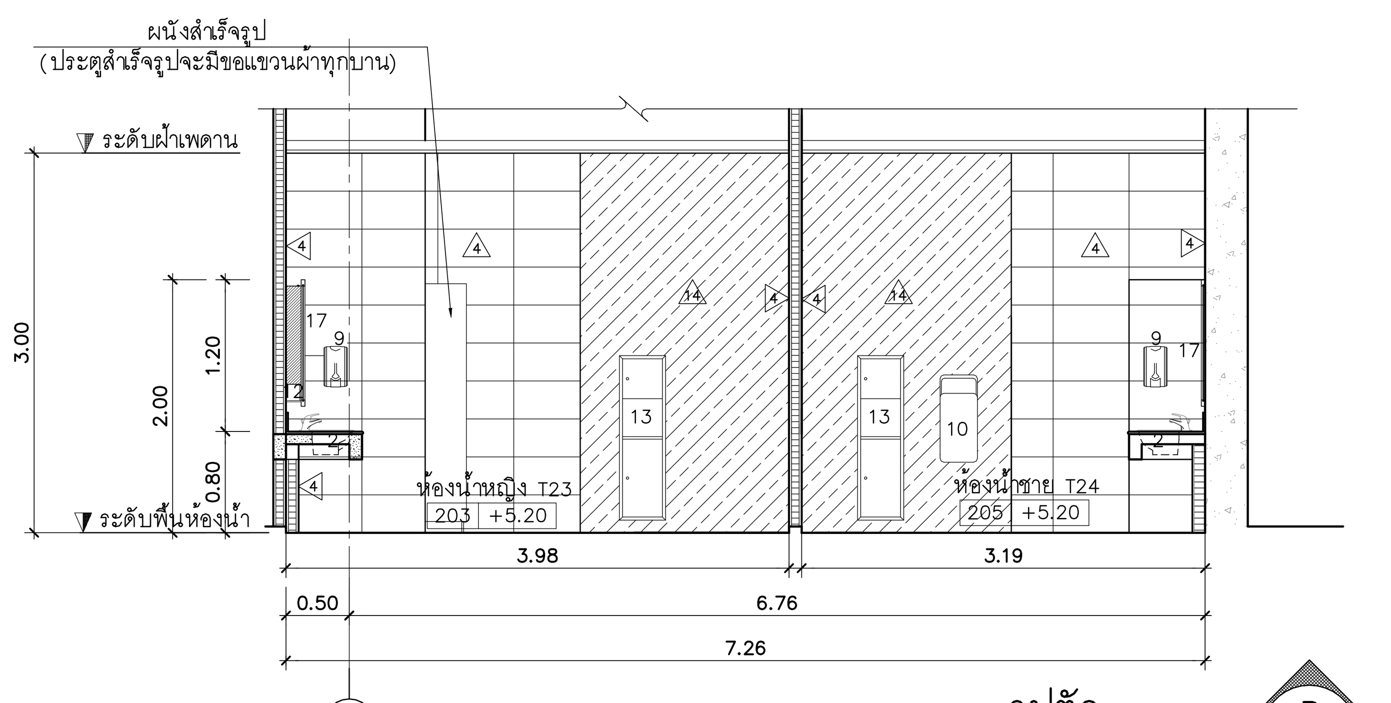

รูปตัด B
มาตราส่วน 1:50 AR–TO–05

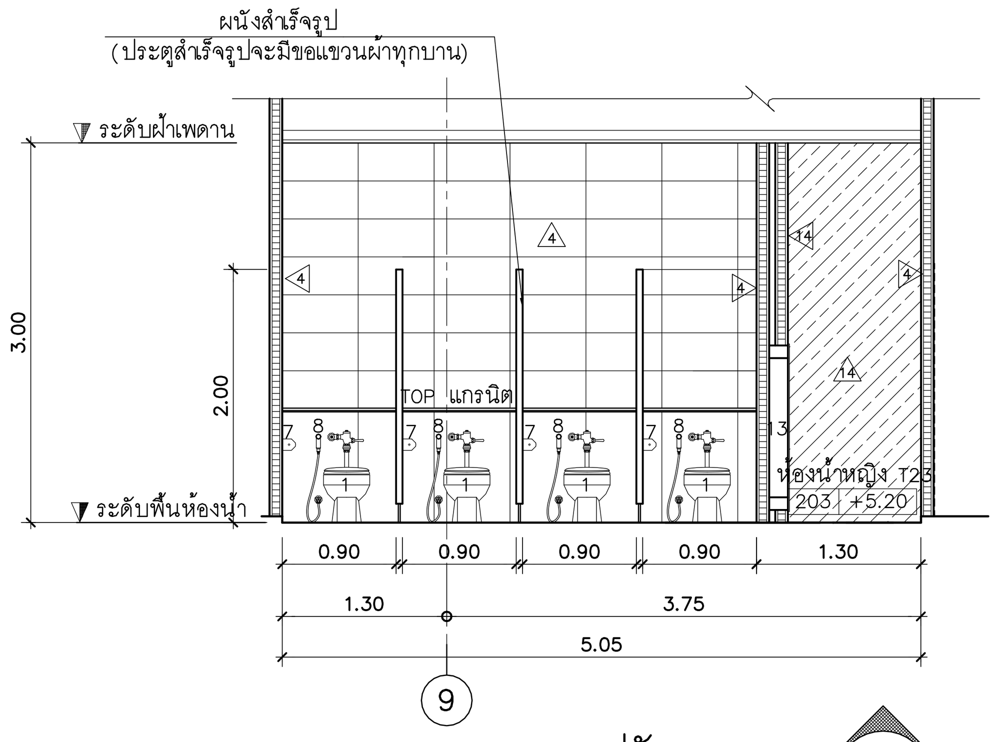

รูปตัด C
มาตราส่วน 1:50 AR–TO–05

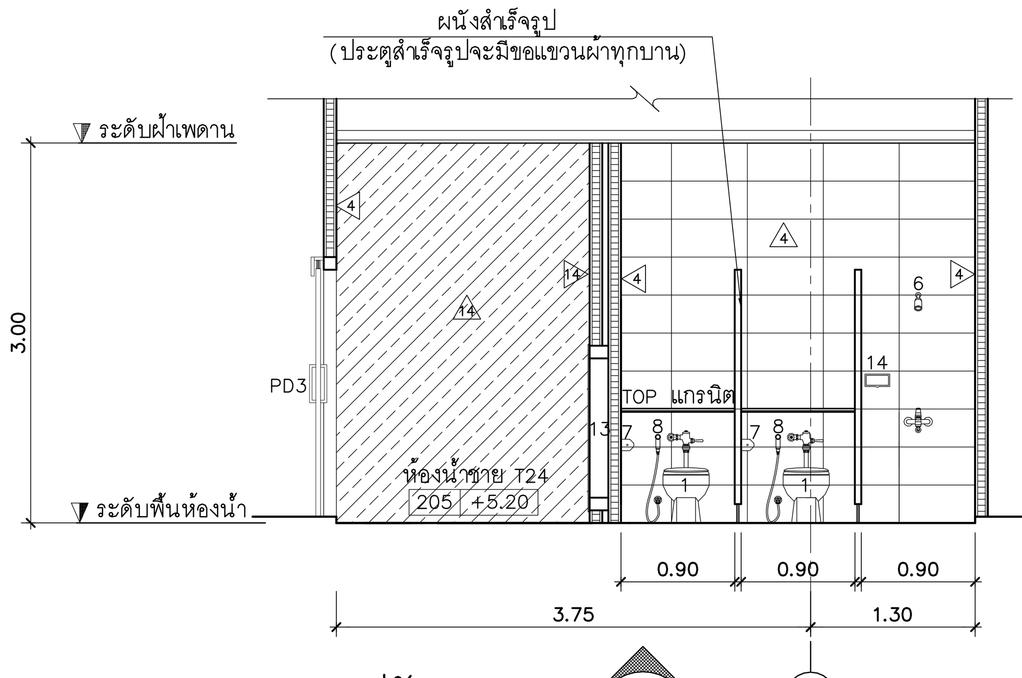

รูปตัด D
มาตราส่วน 1:50 AR–TO–05

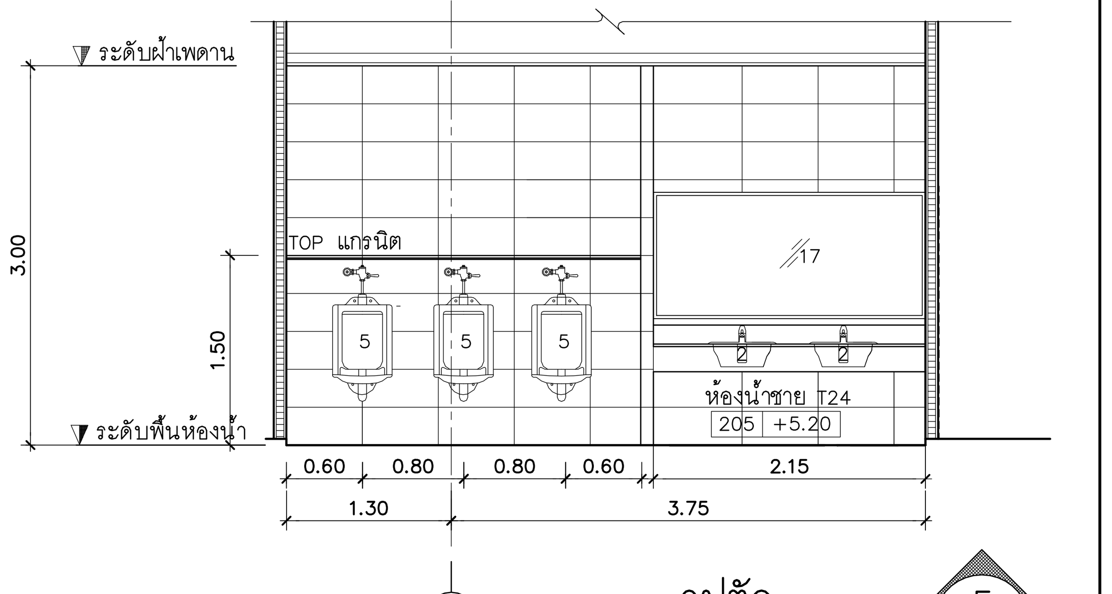

รูปตัด E
มาตราส่วน 1:50 AR–TO–05

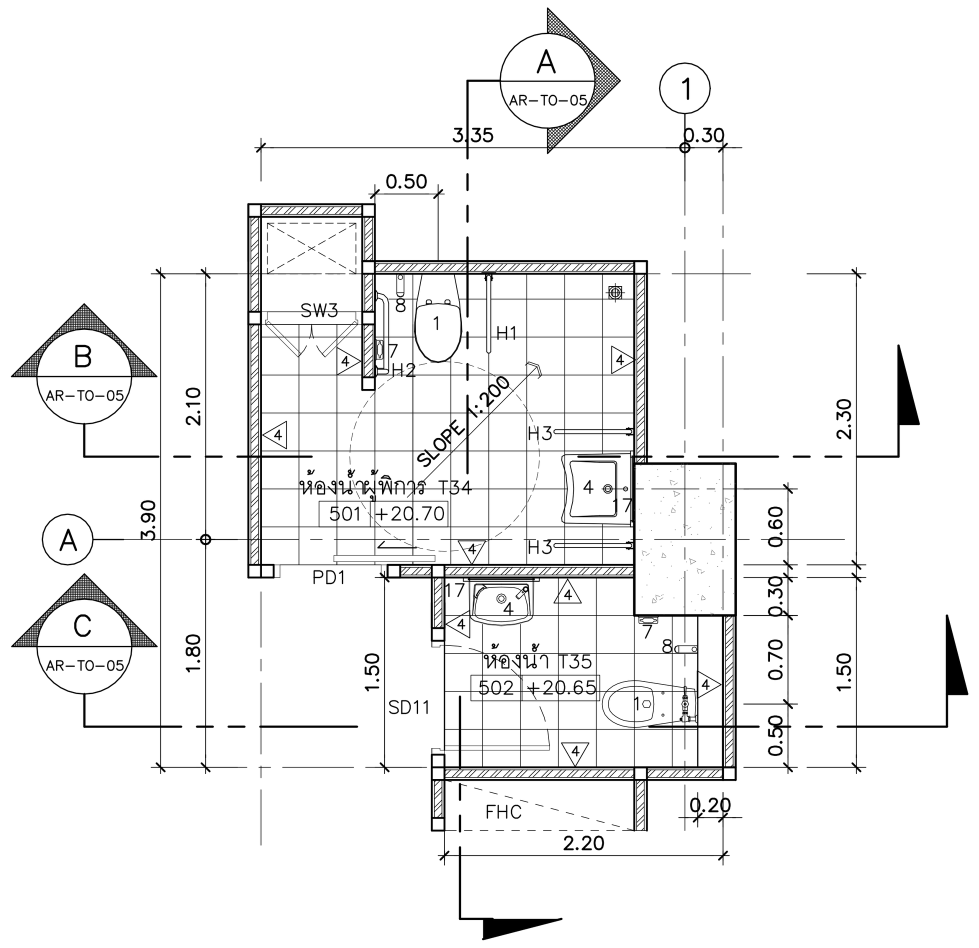

แปลนห้องน้ำผู้พิการ T34 (TYPE G), ห้องน้ำ T35 (TYPE B) (ชั้นที่ 5–6)
มาตราส่วน 1:50

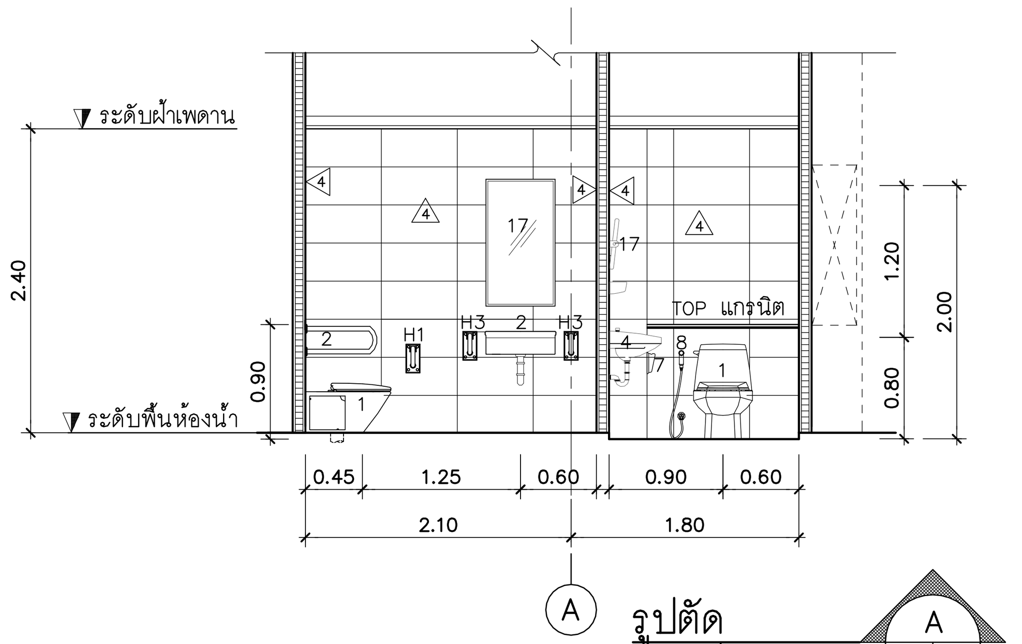

รูปตัด A
มาตราส่วน 1:50 AR–TO–05

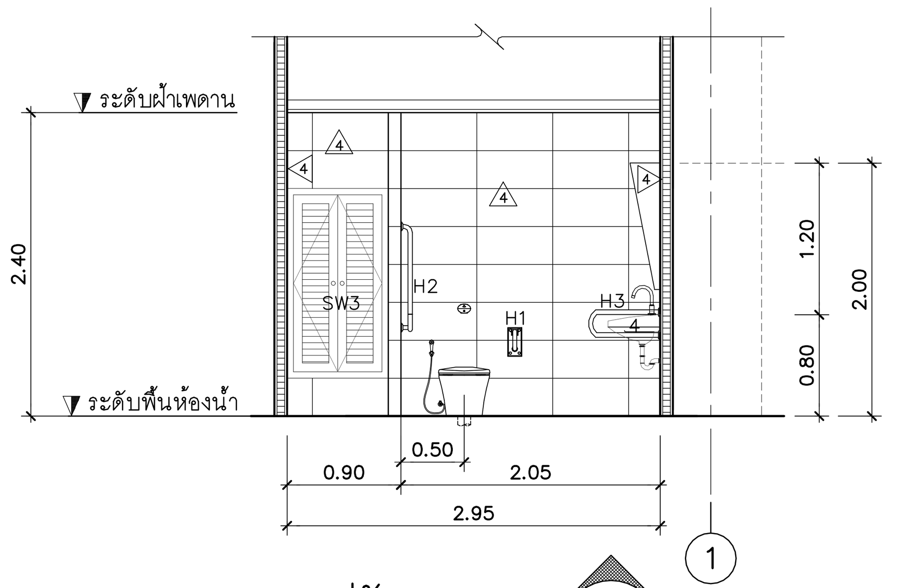

รูปตัด B
มาตราส่วน 1:50 AR–TO–05

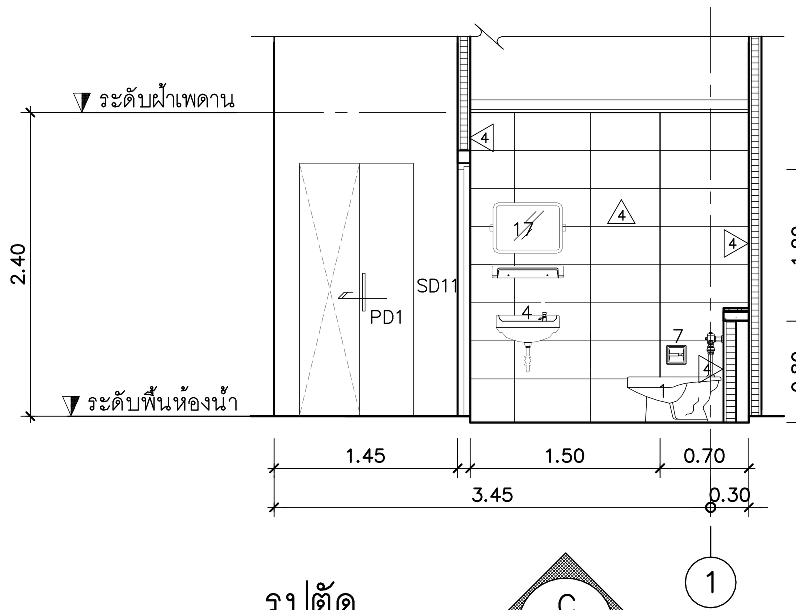

รูปตัด C
มาตราส่วน 1:50 AR–TO–05

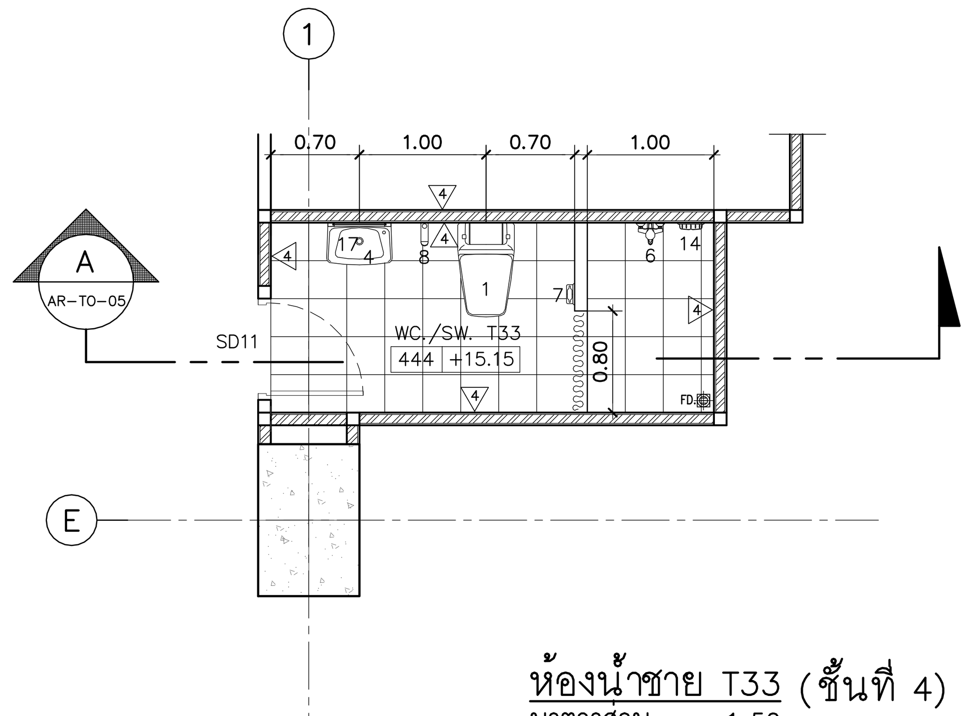

ห้องน้ำชาย T33 (ชั้นที่ 4)
มาตราส่วน 1:50

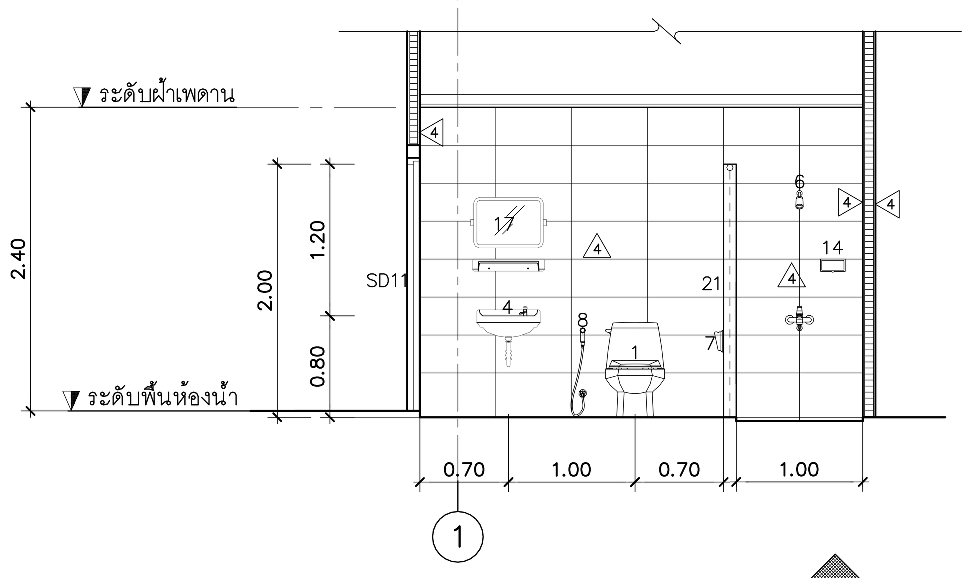

รูปตัด A
มาตราส่วน 1:50 AR–TO–05

คณะแพทยศาสตร์วชิรพยาบาล มหาวิทยาลัยนวมินทราธิราช	SPAN CONSULTANTS CO.,LTD. 247 SENANIKHOM 1 ROAD KHWANG LADPHRAO , KHET LADPHRAO BANGKOK 10230 Tel.0–2942–3691–6 ,Fax.0–2942–3694 E–MAIL : main.span@gmail.com ARCHITECTURE ENGINEERING	PROJECT NAME: โครงการออกแบบ อาคารผู้ป่วยในเฉลิมพระเกียรติ คณะแพทยศาสตร์วชิรพยาบาล มหาวิทยาลัยนวมินทราธิราช PROJECT ARCHITECT : สมยงค์ ขจรวิทย์ สสถ. 1764	ARCHITECTS : นายสลายุทธ เรืองทอง ภสถ. 4384 หทัยชนก เอกสุวรรณ ภสถ. 4182 วีรยุทธ สมศิริ ภสถ. 19439 ปรัชญ์ สานุกูล ภสถ. 23820	STRUCTURAL ENGINEERS : นายนัฐสม สงวนวงศ์ วย. 1423 นายศิริชัย รณเกียรติ สย. 5868 นายศุภชัย ขำดี ภย. 37589	ELECTRICAL ENGINEERS: นายชัยวัฒน์ เหลืองอบอุ่น สฟก.3473 นายกรอง กิมเขียว สฟก.5276	MECHANICAL ENGINEERS: นายธันวา ตันเสถียร วก. 797 นายขจรพงษ์ สุทธิโสภาอาภรณ์ สก.2544 นายอาณัติ ตั้งชู สก.4127	SANITARY ENGINEERS : ขนิษฐา ส่งสกุลชัย วส. 27 วีรวุฒ หงษ์ทอง สส. 253 FIRE PROTECTION ARCHITECTS : ดร.บัณฑิต ประดับสุข สสถ. 1215	INTETIOR DESIGNER : วาสนา เพชรประเสริฐ วรางคณา เศรษฐสุข อภิญญา ยังแย้ม

แบบแสดง : แบบขยายห้องน้ำ (T23,T24,T33,T34,T35)
มาตราส่วน:
รวม : แผ่น
แบบเลขที่ : AR–TO–05

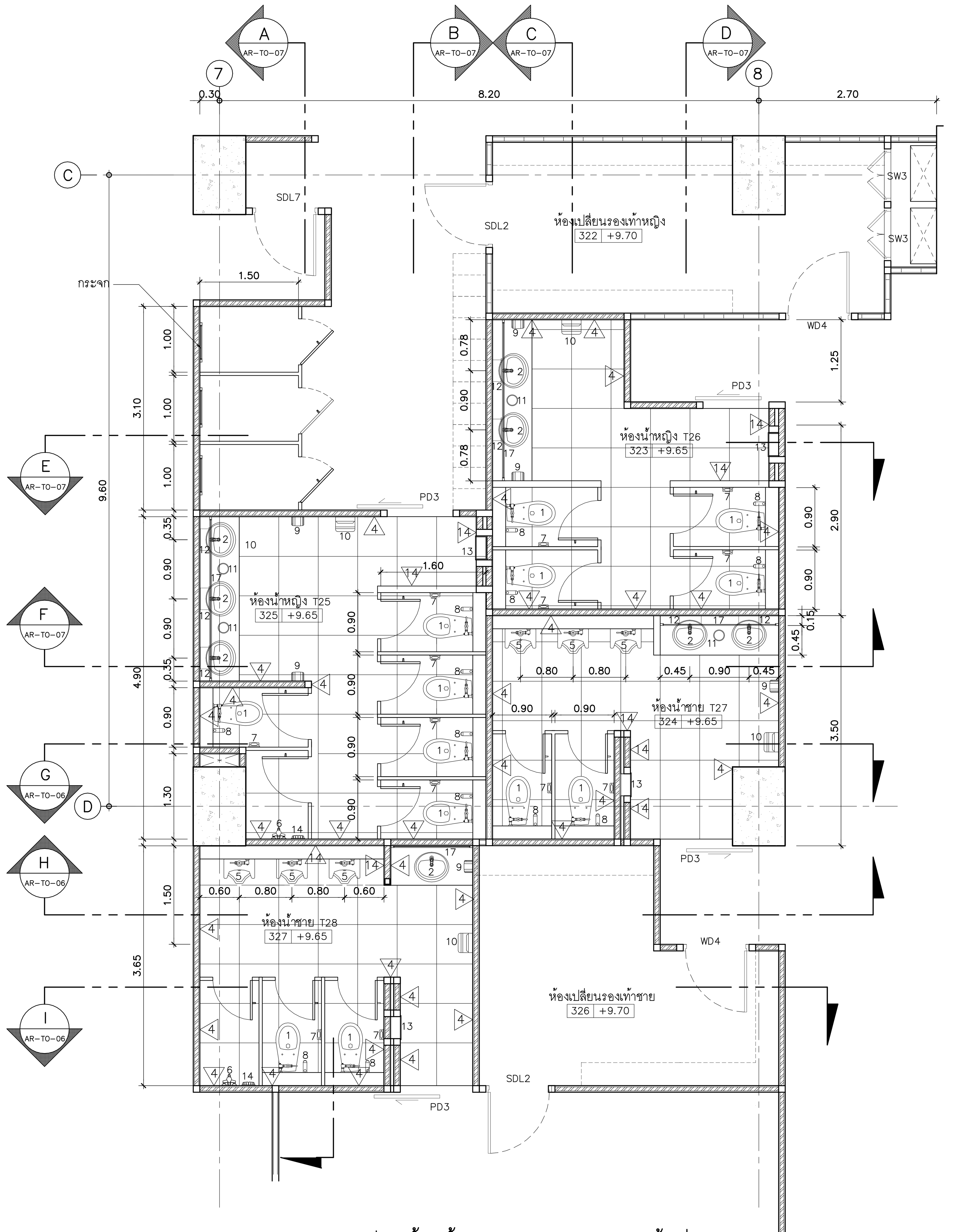

แปลนห้องน้ำ T25,T26,T27,T28 (ชั้นที่ 3-4)
มาตราส่วน 1:50
(TYPE C)

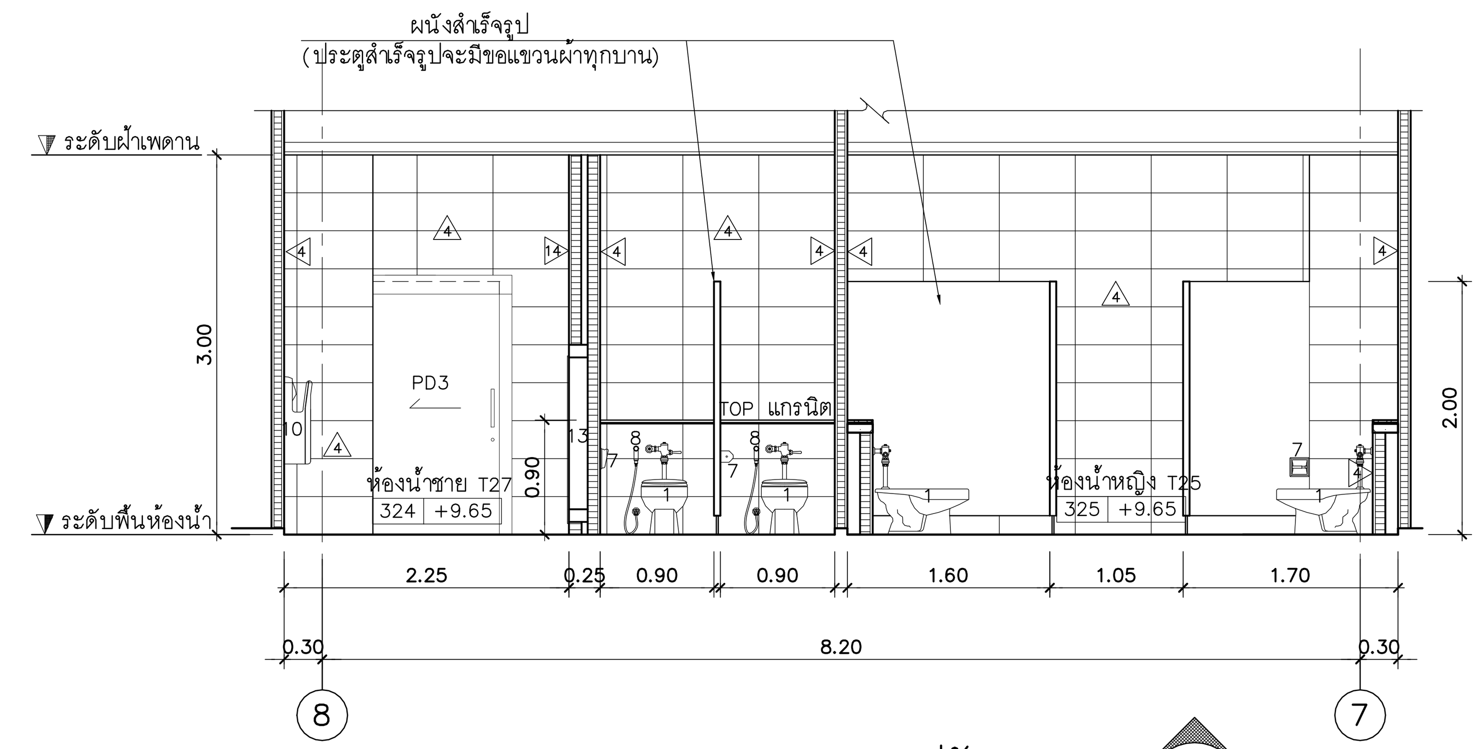

รูปตัด G
มาตราส่วน 1:50

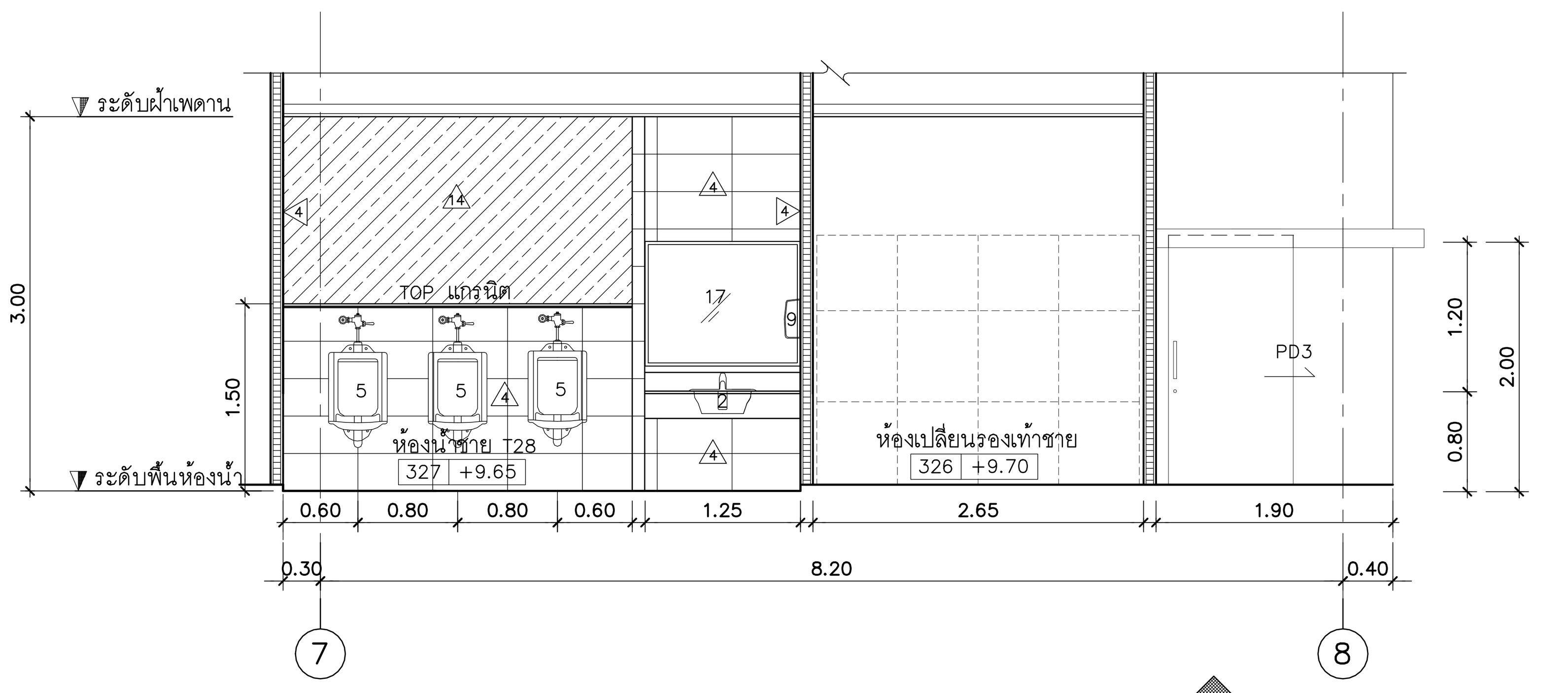

รูปตัด H
มาตราส่วน 1:50

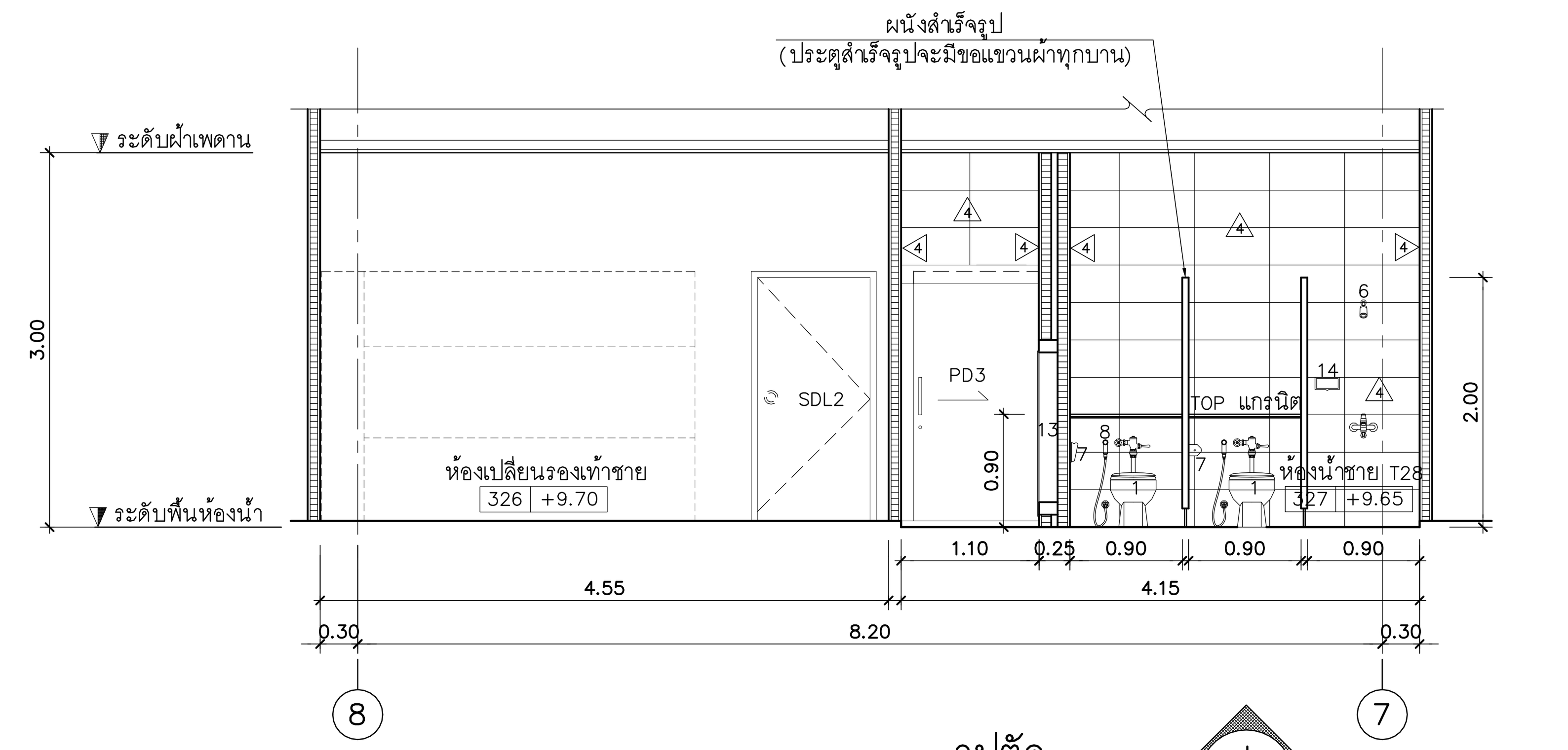

รูปตัด I
มาตราส่วน 1:50

คณะแพทยศาสตร์วชิรพยาบาล มหาวิทยาลัยนวมินทราธิราช	SPAN ARCHITECTURE ENGINEERING — SPAN CONSULTANTS CO.,LTD. 247 SENANIKHOM 1 ROAD KHWANG LADPHRAO , KHET LADPHRAO BANGKOK 10230 Tel.0-2942-3691-6 ,Fax.0-2942-3694 E-MAIL : main.span@gmail.com	PROJECT NAME: โครงการออกแบบ อาคารผู้ป่วยในเฉลิมพระเกียรติ คณะแพทยศาสตร์วชิรพยาบาล มหาวิทยาลัยนวมินทราธิราช PROJECT ARCHITECT : สมยงค์ ขจรวิทย์ สสถ. 1764	ARCHITECTS : นายสลายุทธ เรืองทอง ภสถ. 4384 หทัยชนก เอกสุวรรณ ภสถ. 4182 วีรยุทธ สมศิริ ภสถ. 19439 ปรัชญ์ สานุกูล ภสถ. 23820	STRUCTURAL ENGINEERS : นายนัฐสม สงวนวงศ์ วย. 1423 นายศิริชัย รณเกียรติ สย. 5868 นายศุภชัย ขำดี ภย. 37589	ELECTRICAL ENGINEERS: นายชัยวัฒน์ เหลืองอบอุ่น สฟก.3473 นายกรอง กิมเขียว สฟก.5276	MECHANICAL ENGINEERS: นายธันวา ตันเสถียร วก. 797 นายขจรพงษ์ สุทธิโสภาอาภรณ์ สก.2544 นายอาณัติ ตั้งชู สก.4127	SANITARY ENGINEERS : ขนิษฐา ส่งสกุลชัย วส. 27 วีรวุฒ หงษ์ทอง สส. 253 FIRE PROTECTION ARCHITECTS : ดร.บัณฑิต ประดับสุข สสถ. 1215	INTETIOR DESIGNER : วาสนา เพชรประเสริฐ วรางคณา เศรษฐสุข อภิญญา ยังแย้ม

แบบแสดง : แบบขยายห้องน้ำ (T25,T26,T27,T28) (แผ่นที่ 1)
มาตราส่วน:
รวม : แผ่น
แบบเลขที่ : AR-TO-06

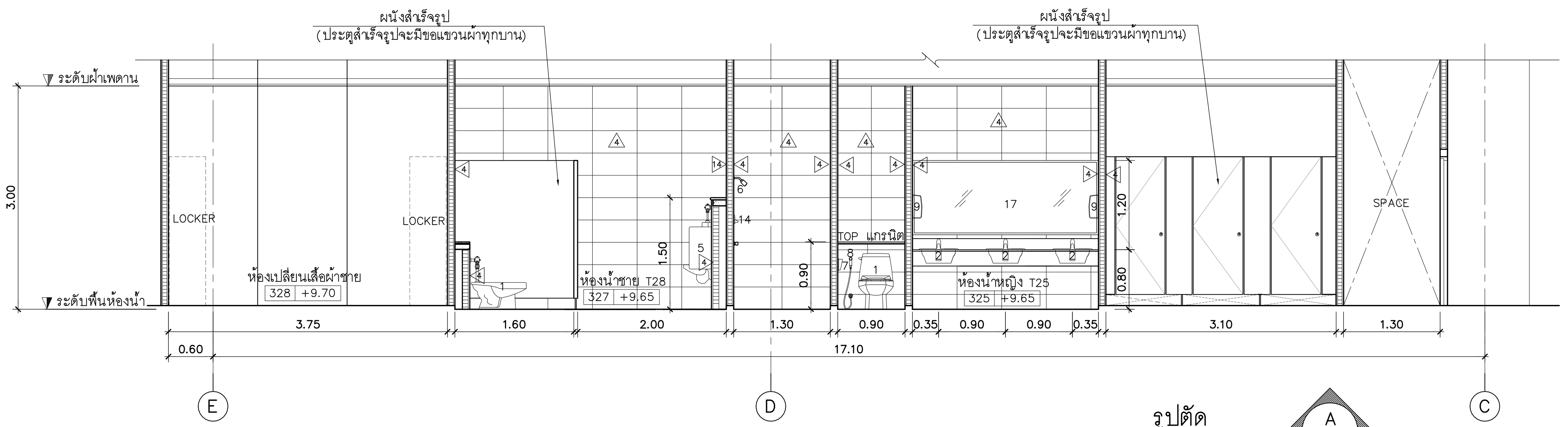

รูปตัด A
มาตราส่วน 1:50 AR-TO-07

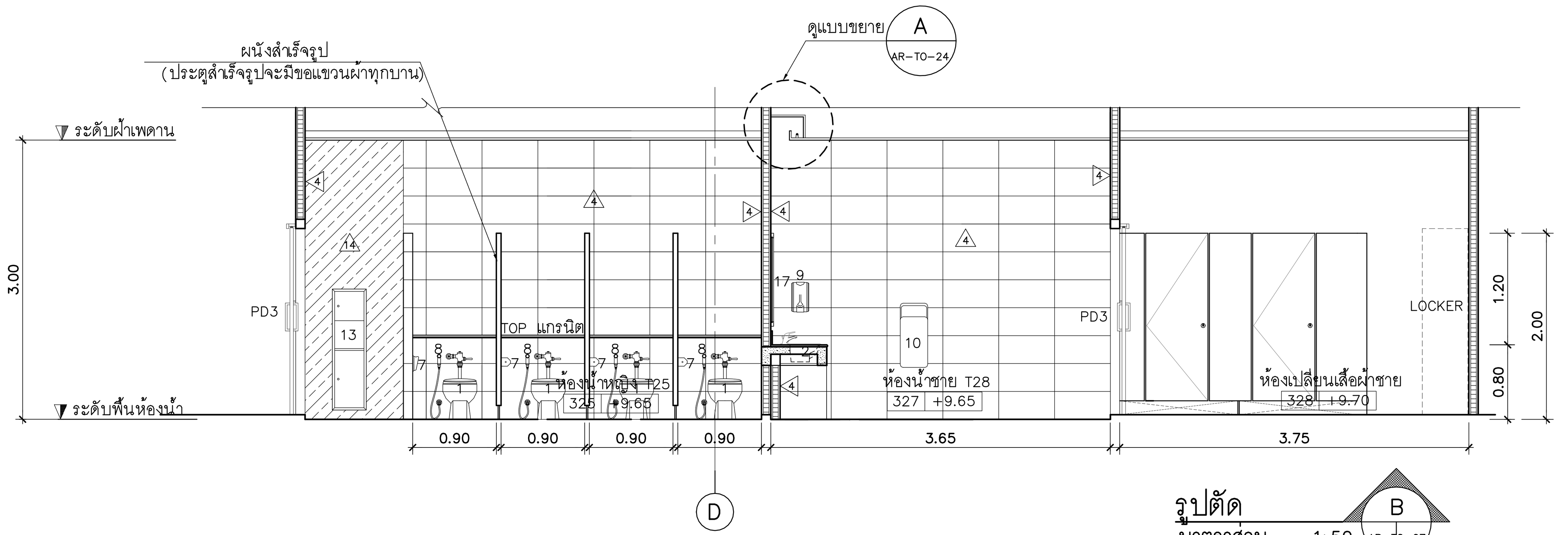

รูปตัด B
มาตราส่วน 1:50 AR-TO-07

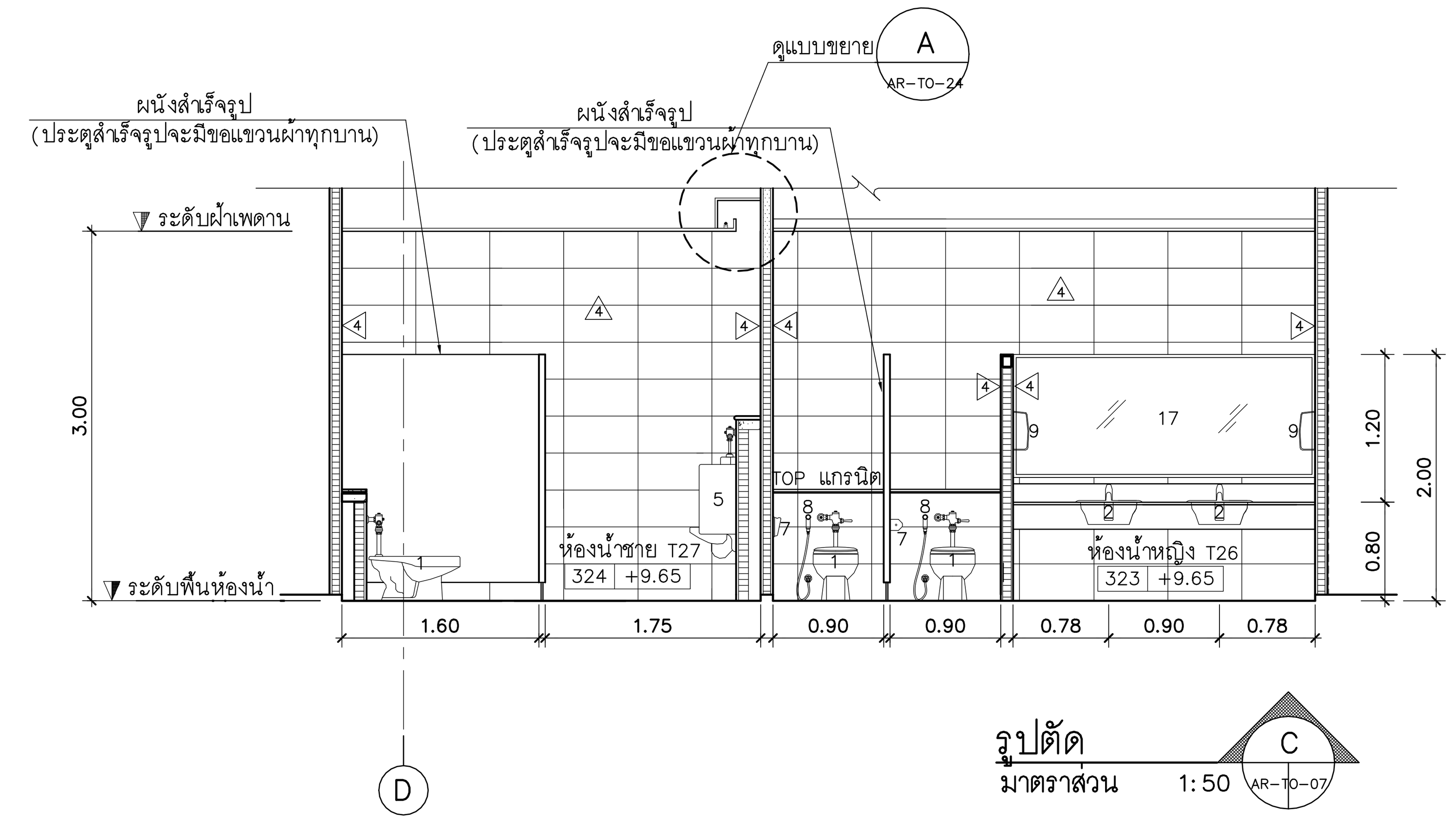

รูปตัด C
มาตราส่วน 1:50 AR-TO-07

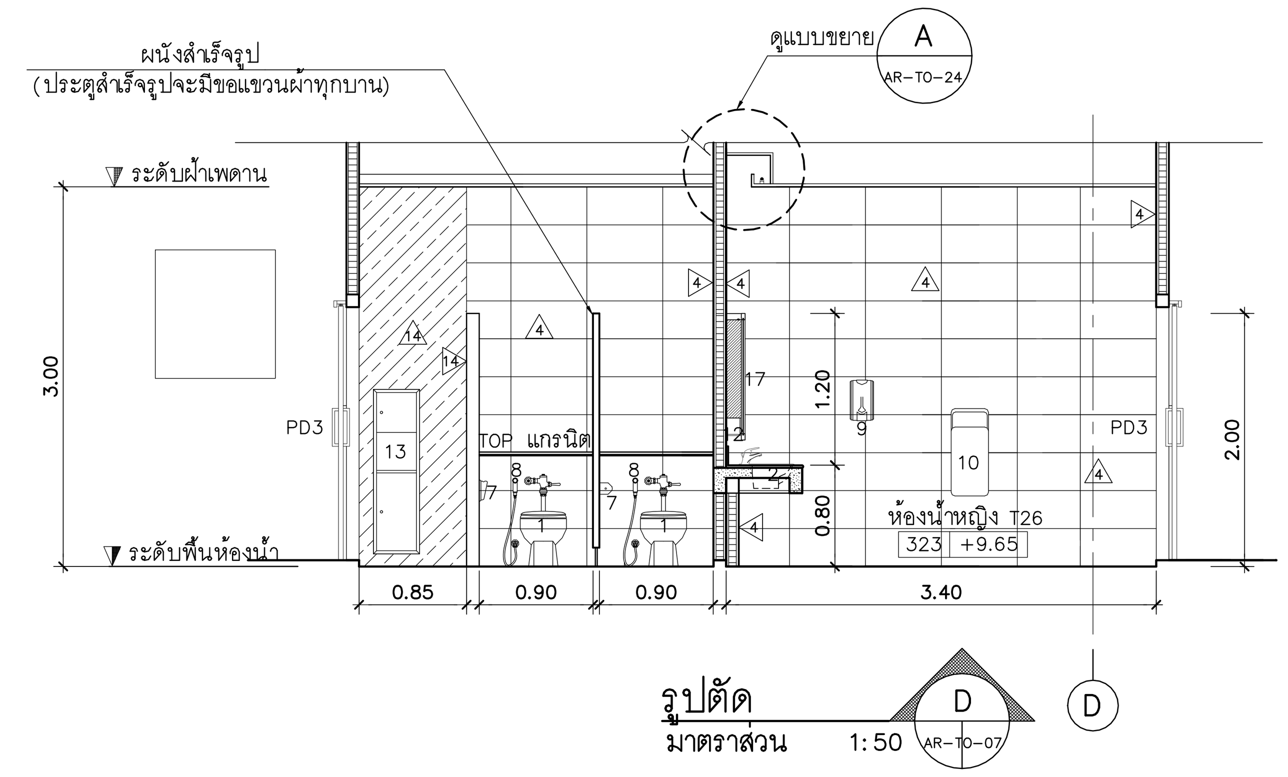

รูปตัด D
มาตราส่วน 1:50 AR-TO-07

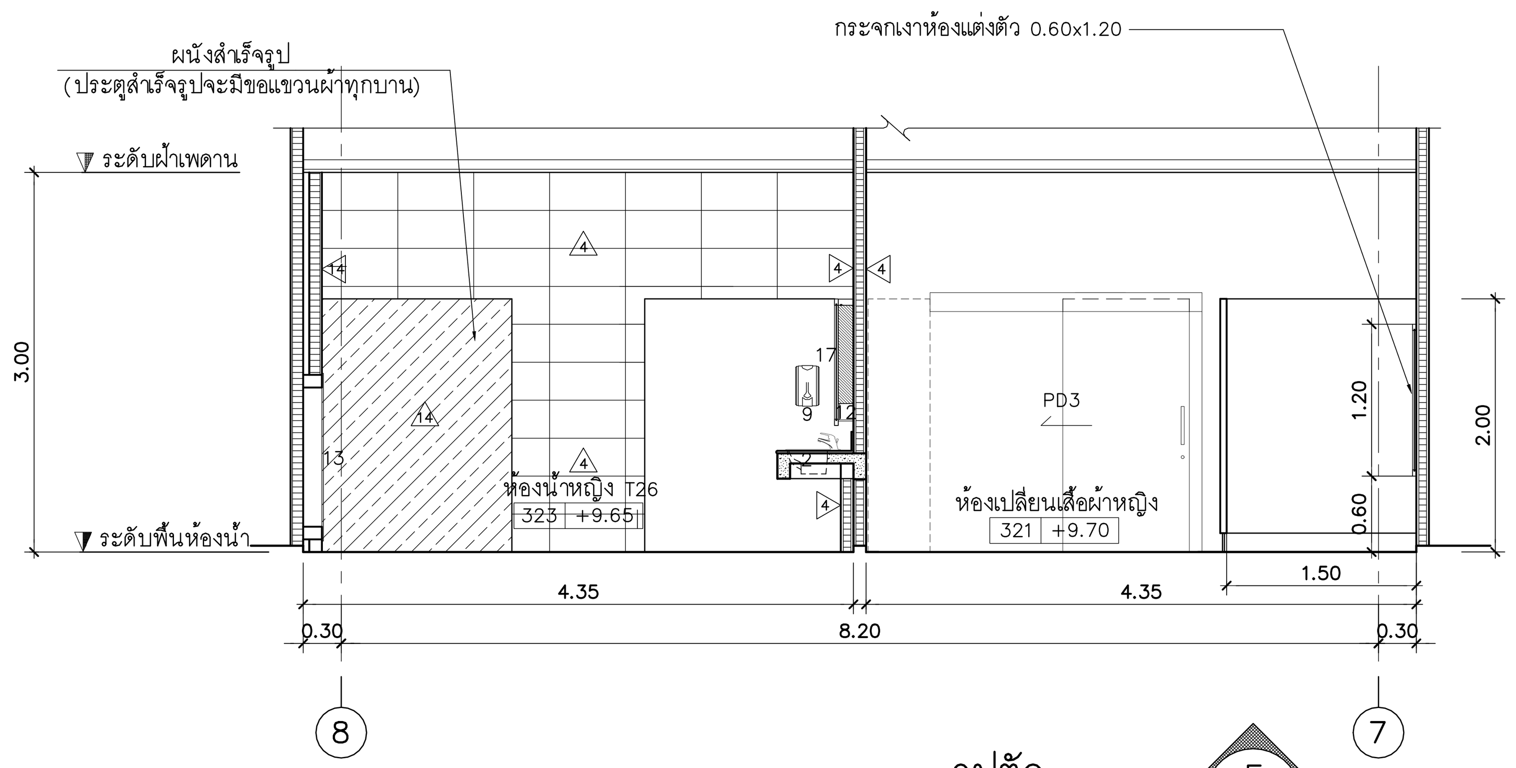

รูปตัด E
มาตราส่วน 1:50 AR-TO-07

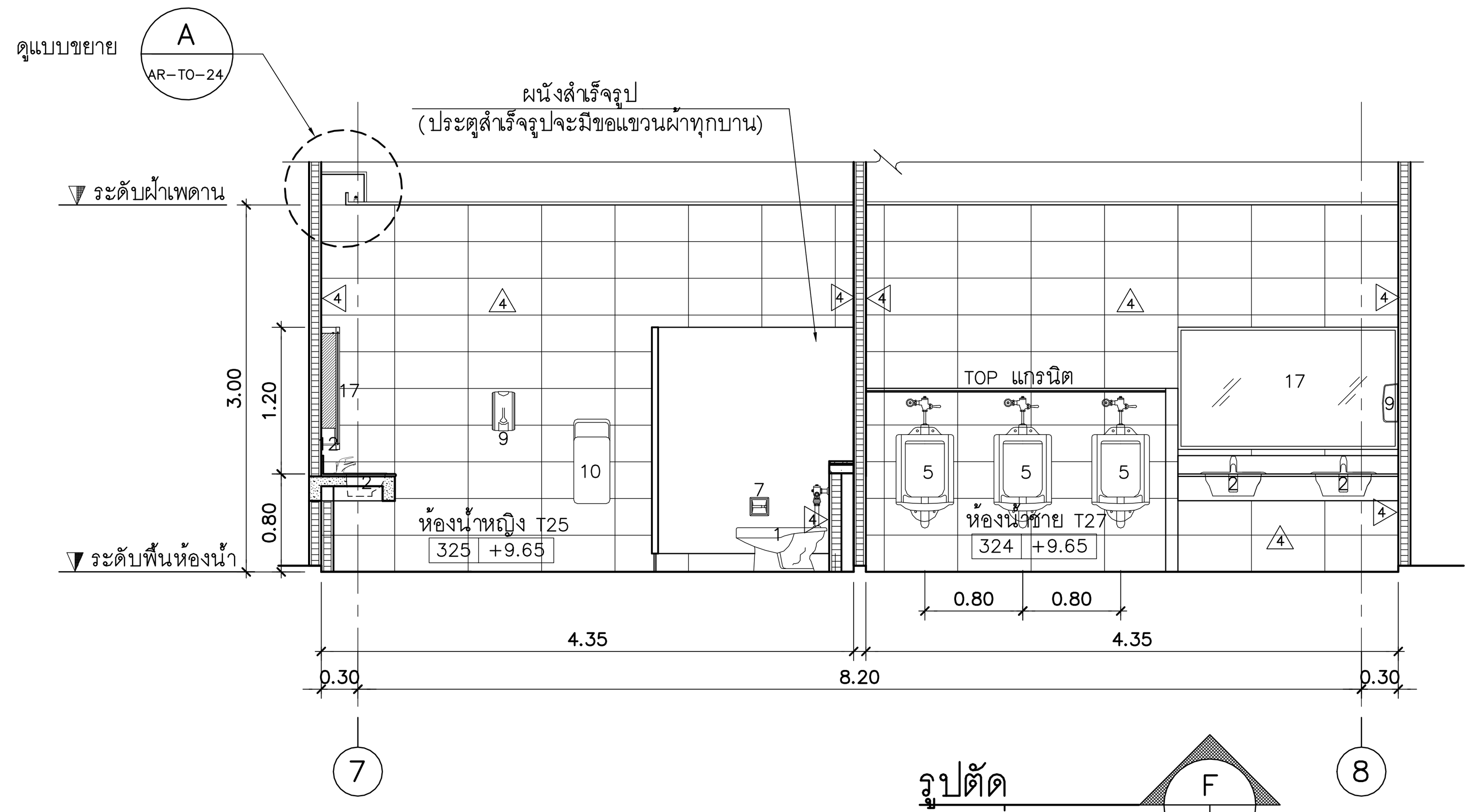

รูปตัด F
มาตราส่วน 1:50 AR-TO-07

คณะแพทยศาสตร์วชิรพยาบาล มหาวิทยาลัยนวมินทราธิราช	SPAN ARCHITECTURE ENGINEERING SPAN CONSULTANTS CO.,LTD. 247 SENANIKHOM 1 ROAD KHWANG LADPHRAO , KHET LADPHRAO BANGKOK 10230 Tel.0-2942-3691-6 ,Fax.0-2942-3694 E-MAIL : main.span@gmail.com	PROJECT NAME: โครงการออกแบบ อาคารผู้ป่วยในเฉลิมพระเกียรติ คณะแพทยศาสตร์วชิรพยาบาล มหาวิทยาลัยนวมินทราธิราช PROJECT ARCHITECT : สมยงค์ ขจรวิทย์ สสถ. 1764	ARCHITECTS : นายสลายุทธ เรืองทอง ภสถ. 4384 หทัยชนก เอกสุวรรณ ภสถ. 4182 วิรยุทธ สมศิริ ภสถ. 19439 ปรัชญ์ สานุกูล ภสถ. 23820	STRUCTURAL ENGINEERS : นายนัฐสม สงวนวงศ์ วย. 1423 นายศิริชัย รณเกียรติ สย. 5868 นายศุภชัย ขำดี ภย. 37589	ELECTRICAL ENGINEERS: นายชัยวัฒน์ เหลืองอบอุ่น สฟก.3473 นายกรอง กิมเขียว สฟก.5276	MECHANICAL ENGINEERS: นายธันวา ตันเสถียร วก. 797 นายขจรพงษ์ สุทธิโสภาอาภรณ์ สก.2544 นายอาณัติ ตั้งชู สก.4127	SANITARY ENGINEERS : ขนิษฐา ส่งสกุลชัย วส. 27 วีรวุฒ หงษ์ทอง สส. 253 FIRE PROTECTION ARCHITECTS : ดร.บัณฑิต ประดับสุข สสถ. 1215	INTETIOR DESIGNER : วาสนา เพชรประเสริฐ วรางคณา เศรษฐสุข อภิญญา ยังแย้ม

แบบแสดง :	แบบขยายห้องน้ำ (T25,T26,T27,T28) (แผ่นที่ 2)
มาตราส่วน:	แบบเลขที่ : AR-TO-07
รวม : แผ่น	

คณะแพทยศาสตร์วชิรพยาบาล
มหาวิทยาลัยนวมินทราธิราช

SPAN
SPAN CONSULTANTS CO.,LTD.
247 SENANIKHOM 1 ROAD
KHWANG LADPHRAO , KHET LADPHRAO
BANGKOK 10230
Tel.0-2942-3691-6 ,Fax.0-2942-3694
E-MAIL : main.span@gmail.com
ARCHITECTURE
ENGINEERING

PROJECT NAME:
โครงการออกแบบ อาคารผู้ป่วยในเฉลิมพระเกียรติ
คณะแพทยศาสตร์วชิรพยาบาล มหาวิทยาลัยนวมินทราธิราช
PROJECT ARCHITECT : สมยงค์ ขจรวิทย์ สสถ. 1764

ARCHITECTS :
นายสลายุทธ เรืองทอง ภสถ. 4384
หทัยชนก เอกสุวรรณ ภสถ. 4182
วีรยุทธ สมศิริ ภสถ. 19439
ปรัชญ์ สานุกูล ภสถ. 23820

STRUCTURAL ENGINEERS :
นายนัฐสม สงวนวงศ์ วย. 1423
นายศิริชัย รณเกียรติ สย. 5868
นายศุภชัย ขำดี ภย. 37589

ELECTRICAL ENGINEERS:
นายชัยวัฒน์ เหลืองอบอุ่น สฟก.3473
นายกรอง กิมเขียว สฟก.5276

MECHANICAL ENGINEERS:
นายธันวา ตันเสถียร วก. 797
นายขจรพงษ์ สุทธิโสภาอาภรณ์ สก.2544
นายอาณัติ ตั้งชู สก.4127

SANITARY ENGINEERS :
ขนิษฐา ส่งสกุลชัย วส. 27
วีรวุฒ หงษ์ทอง สส. 253

FIRE PROTECTION ARCHITECTS :
ดร.บัณฑิต ประดับสุข สสถ. 1215

INTETIOR DESIGNER :
วาสนา เพชรประเสริฐ
วรางคณา เศรษฐสุข
อภิญญา ยังแย้ม

แบบแสดง : แบบขยายห้องน้ำ
(T36,T37,T38,T39,T40,T41)
มาตราส่วน:
รวม : แผ่น
แบบเลขที่ : AR-TO-08

ห้องน้ำชาย T42

มาตราส่วน 1:50 (ชั้น 5-7 TYPE C)

รูปตัด A มาตราส่วน 1:50 AR-TO-09

รูปตัด B มาตราส่วน 1:50 AR-TO-09

รูปตัด C มาตราส่วน 1:50 AR-TO-09

รูปตัด D มาตราส่วน 1:50 AR-TO-09

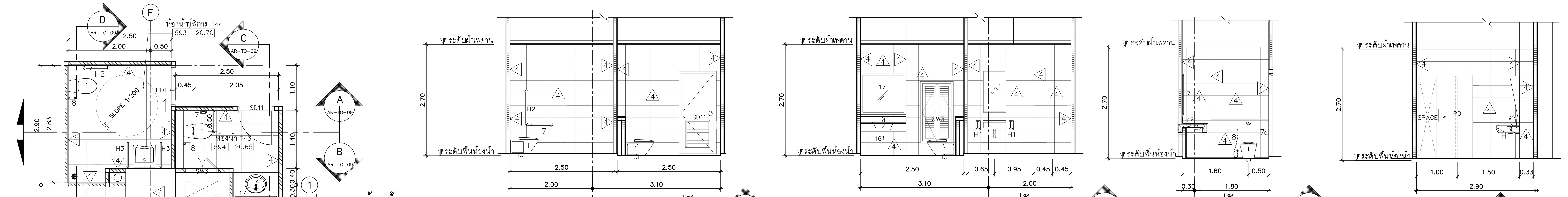

แปลนขยายห้องน้ำ T43 TYPE C-T44 TYPE G

มาตราส่วน 1:50 (ชั้น 5-7)

รูปตัด A มาตราส่วน 1:50 AR-TO-09

รูปตัด B มาตราส่วน 1:50 AR-TO-09

รูปตัด C มาตราส่วน 1:50 AR-TO-09

รูปตัด D มาตราส่วน 1:50 AR-TO-09

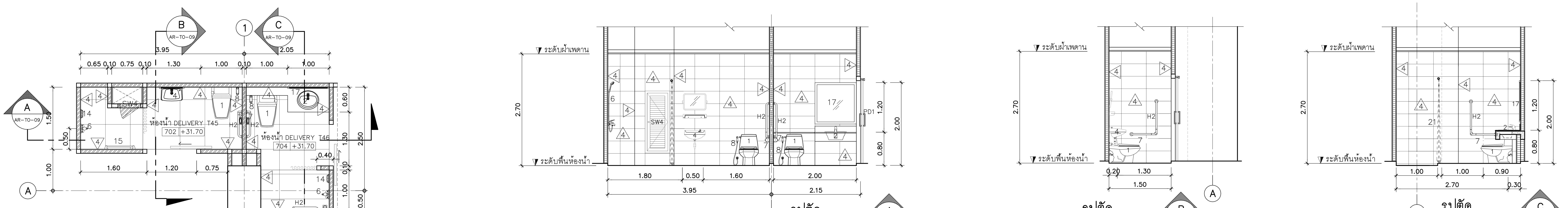

แปลนขยายห้องน้ำ T45-T46

มาตราส่วน 1:50 (ชั้น 7 TYPE E)

รูปตัด A มาตราส่วน 1:50 AR-TO-09

รูปตัด B มาตราส่วน 1:50 AR-TO-09

รูปตัด C มาตราส่วน 1:50 AR-TO-09

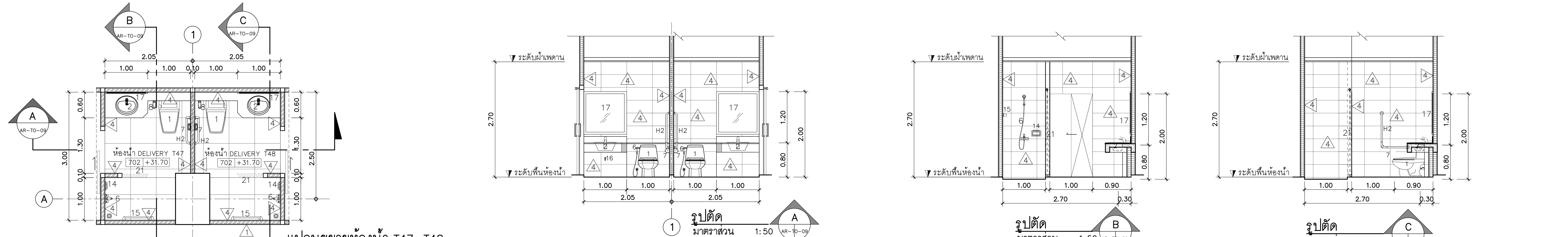

แปลนขยายห้องน้ำ T47-T48

มาตราส่วน 1:50 (ชั้น 7 TYPE E)

รูปตัด A มาตราส่วน 1:50 AR-TO-09

รูปตัด B มาตราส่วน 1:50 AR-TO-09

รูปตัด C มาตราส่วน 1:50 AR-TO-09

PROJECT NAME:
โครงการออกแบบ อาคารผู้ป่วยในเฉลิมพระเกียรติ
คณะแพทยศาสตร์วชิรพยาบาล มหาวิทยาลัยนวมินทราธิราช

PROJECT ARCHITECT : สมยงค์ ขจรวิทย์ สสถ. 1764

ARCHITECTS :	
นายสลายุทธ เรืองทอง	ภสถ. 4384
หทัยชนก เอกสุวรรณ	ภสถ. 4182
วีรยุทธ สมศิริ	ภสถ. 19439
ปรัชญ์ สานุกูล	ภสถ. 23820

STRUCTURAL ENGINEERS :	
นายนัฐสม สงวนวงศ์	วย. 1423
นายศิริชัย รณเกียรติ	สย. 5868
นายศุภชัย ขำดี	ภย. 37589

ELECTRICAL ENGINEERS:	
นายชัยวัฒน์ เหลืองอบอุ่น	สฟก.3473
นายกรอง กิมเขียว	สฟก.5276

MECHANICAL ENGINEERS:	
นายธันวา ตันเสถียร	วก. 797
นายขจรพงษ์ สุทธิโสภาอาภรณ์	สก.2544
นายอาณัติ ตั้งชู	สก.4127

SANITARY ENGINEERS :	
ขนิษฐา ส่งสกุลชัย	วส. 27
วีรวุฒิ หงษ์ทอง	สส. 253

FIRE PROTECTION ARCHITECTS :
ดร.บัณฑิต ประดับสุข สสถ. 1215

INTERIOR DESIGNER :
วาสนา เพชรประเสริฐ
วรางคณา เศรษฐสุข
อภิญญา ยังแย้ม

แบบแสดง : แบบขยายห้องน้ำ (T42,T43,T44,T45,T46,T47,T48)

มาตราส่วน:

รวม : แผ่น

แบบเลขที่ : AR-TO-09

คณะแพทยศาสตร์วชิรพยาบาล มหาวิทยาลัยนวมินทราธิราช	SPAN CONSULTANTS CO.,LTD. 247 SENANIKHOM 1 ROAD KHWANG LADPHRAO , KHET LADPHRAO BANGKOK 10230 Tel.0-2942-3691-6 ,Fax.0-2942-3694 E-MAIL : main.span@gmail.com ARCHITECTURE ENGINEERING	PROJECT NAME: โครงการออกแบบ อาคารผู้ป่วยในเฉลิมพระเกียรติ คณะแพทยศาสตร์วชิรพยาบาล มหาวิทยาลัยนวมินทราธิราช	PROJECT ARCHITECT : สมยงค์ ขจรวิทย์ สสถ. 1764

ARCHITECTS :	STRUCTURAL ENGINEERS :	ELECTRICAL ENGINEERS:	MECHANICAL ENGINEERS:	SANITARY ENGINEERS :	INTETIOR DESIGNER :
นายสลายุทธ เรืองทอง ภสถ. 4384	นายนัฐสม สงวนวงศ์ วย. 1423	นายชัยวัฒน์ เหลืองอบอุ่น สฟก.3473	นายธันวา ตันเสถียร วภ. 797	ขนิษฐา ส่งสกุลชัย วส. 27	วาสนา เพชรประเสริฐ
หทัยชนก เอกสุวรรณ ภสถ. 4182	นายศิริชัย รณเกียรติ สย. 5868	นายกรอง กิมเขียว สฟก.5276	นายขจรพงษ์ สุทธิโสภาอาภรณ์ สภ.2544	วีรวุฒ หงษ์ทอง สส. 253	วรางคณา เศรษฐสุข
วิรยุทธ สมศิริ ภสถ. 19439	นายศุภชัย ขำดี ภย. 37589		นายอาณัติ ตั้งชู สภ.4127	FIRE PROTECTION ARCHITECTS :	อภิญญา ยังแย้ม
ปรัชญ์ สานุกูล ภสถ. 23820				ดร.บัณฑิต ประดับสุข สสถ. 1215	

แบบแสดง : แบบขยายห้องน้ำ (T49,T50,T51,T52,T53,54,T55)

มาตราส่วน:

รวม : แผ่น

แบบเลขที่ : AR-TO-10

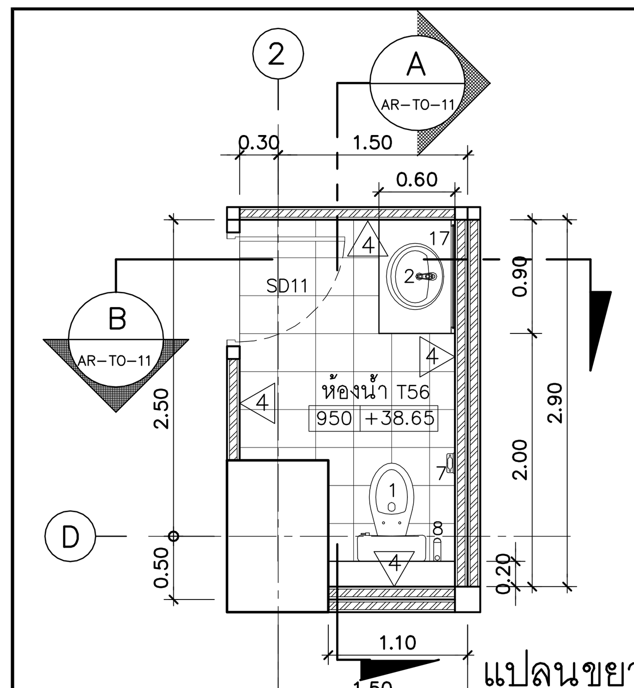

แปลนขยายห้องน้ำ T56
มาตราส่วน 1:50 (TYPE E)

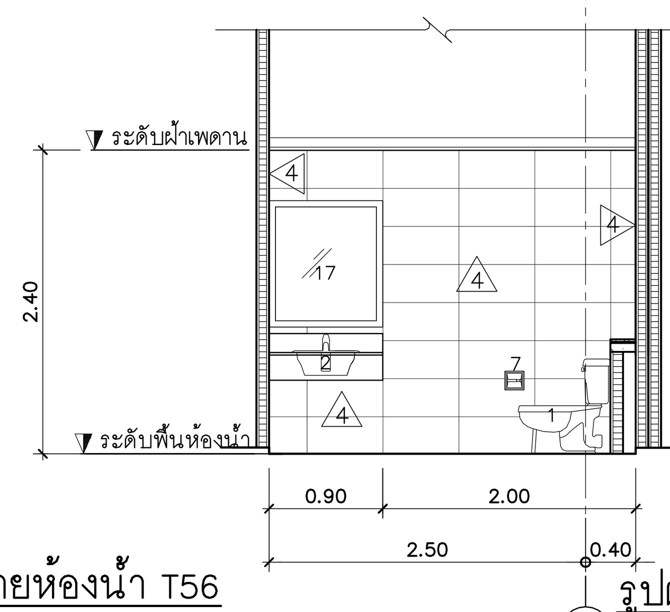

รูปตัด A
มาตราส่วน 1:50

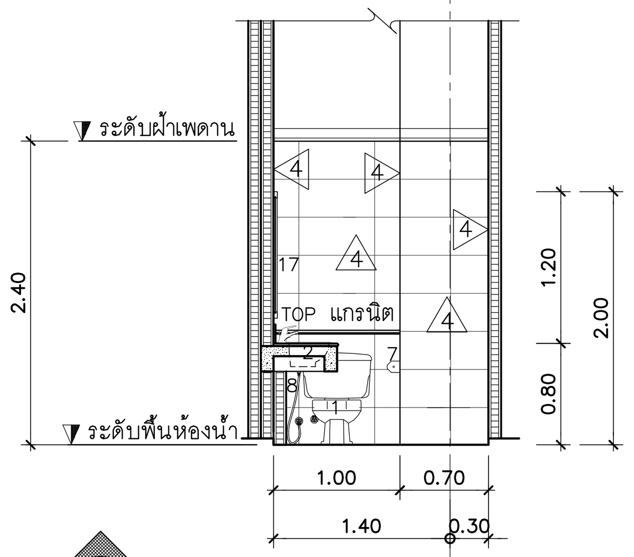

รูปตัด B
มาตราส่วน 1:50

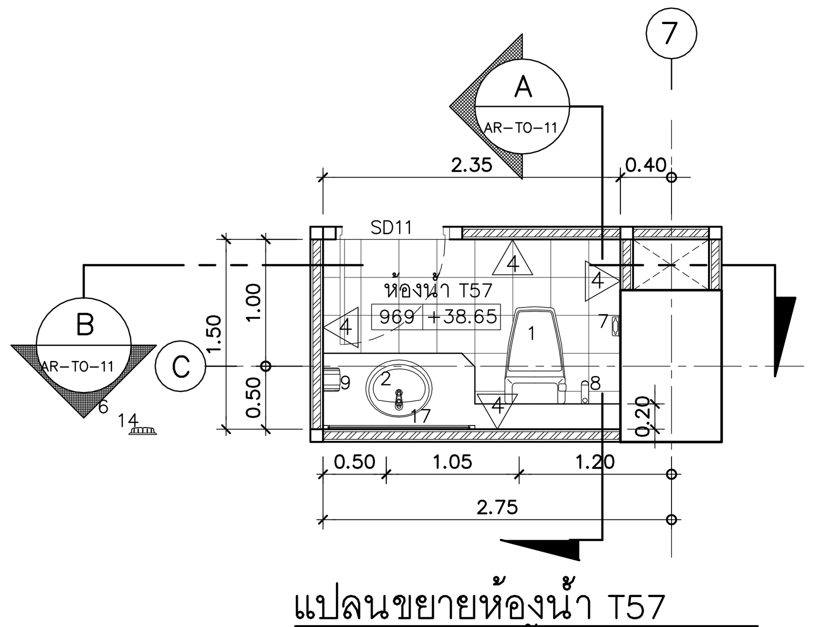

แปลนขยายห้องน้ำ T57
มาตราส่วน 1:50 (ชั้น 9 TYPE E)

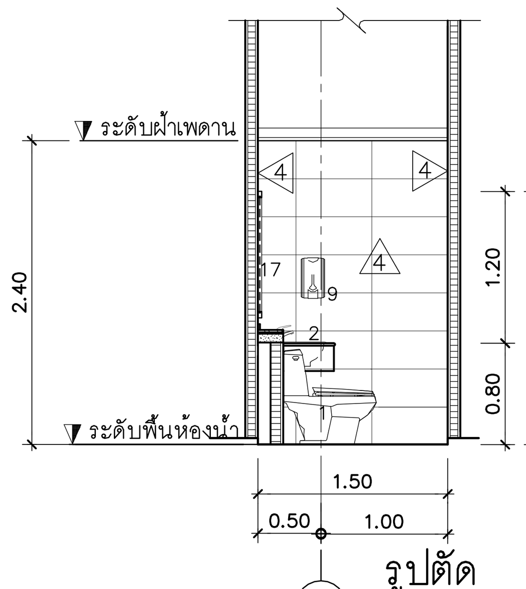

รูปตัด A
มาตราส่วน 1:50

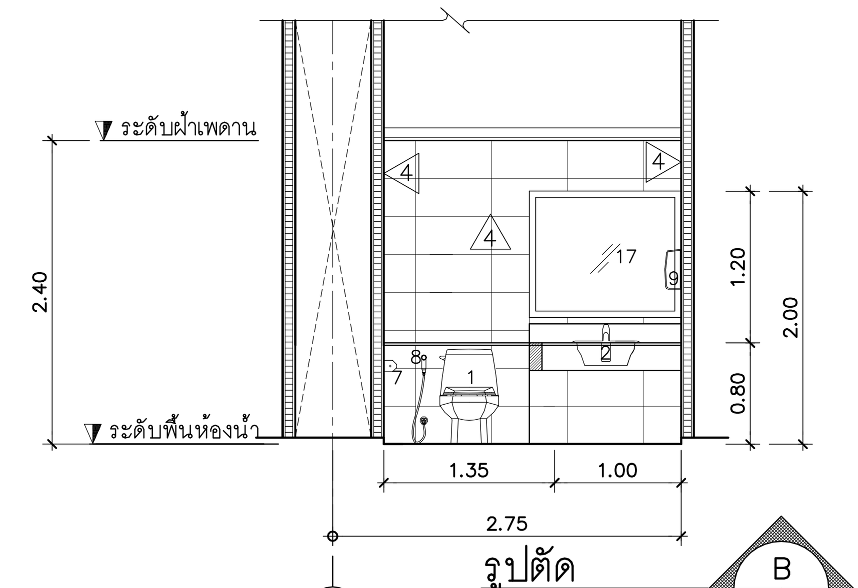

รูปตัด B
มาตราส่วน 1:50

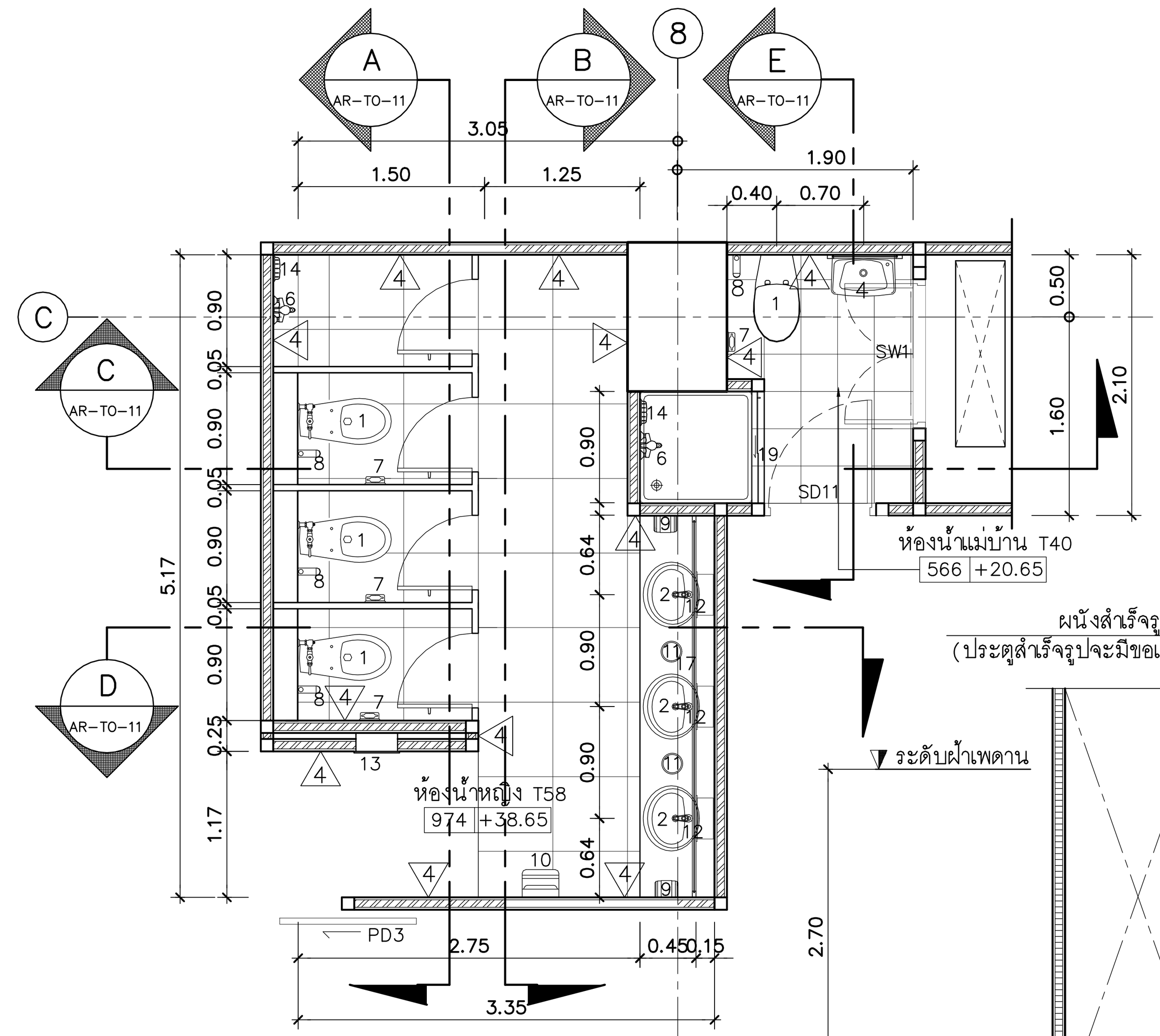

แปลนขยายห้องน้ำ T58
มาตราส่วน 1:50 (ชั้น 9-11 TYPE C)

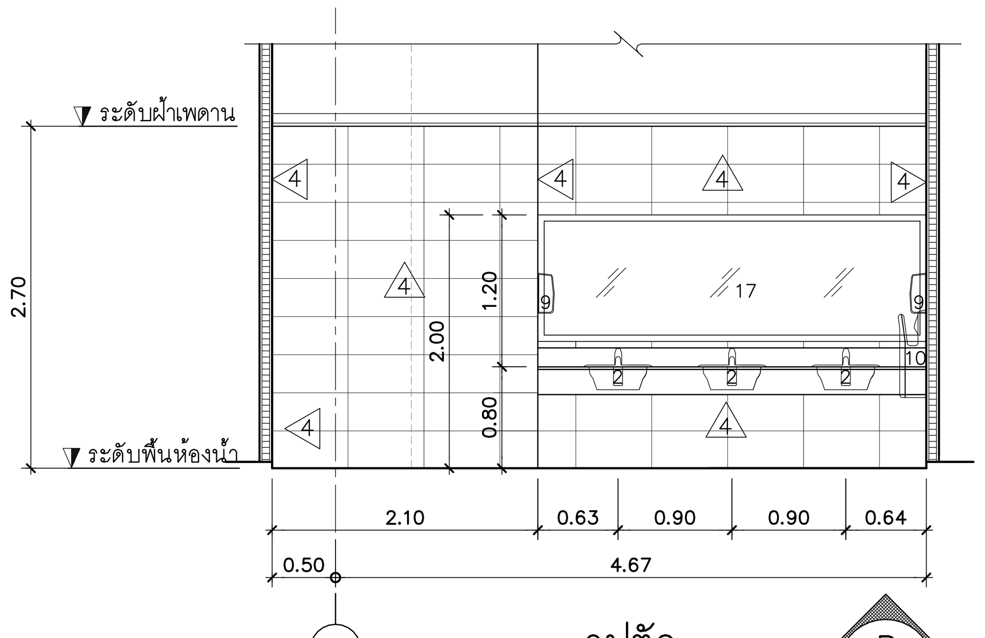

รูปตัด B
มาตราส่วน 1:50

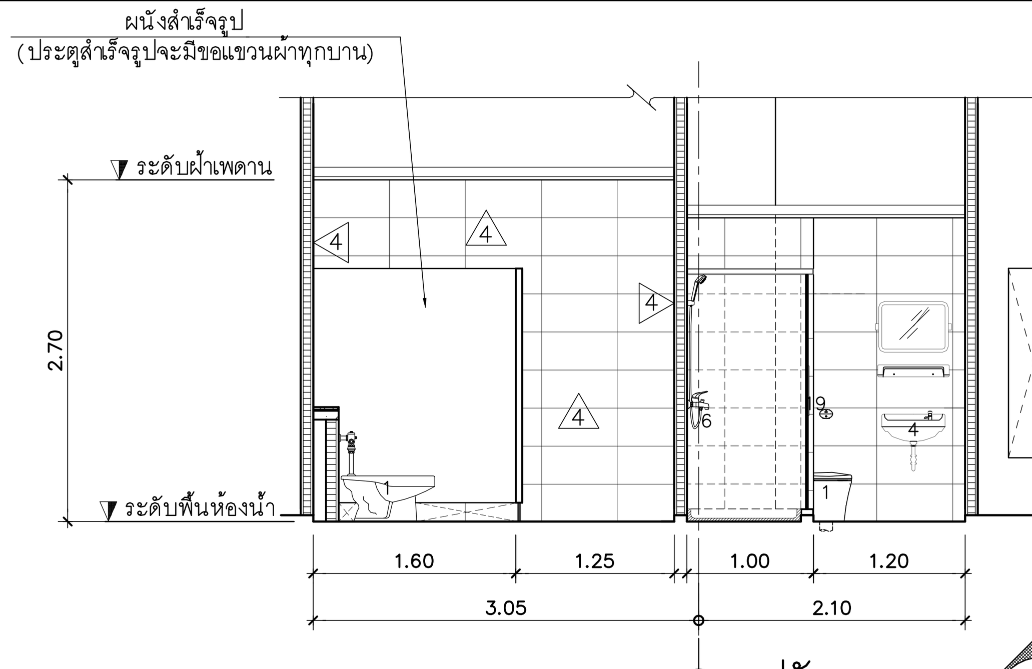

รูปตัด C
มาตราส่วน 1:50

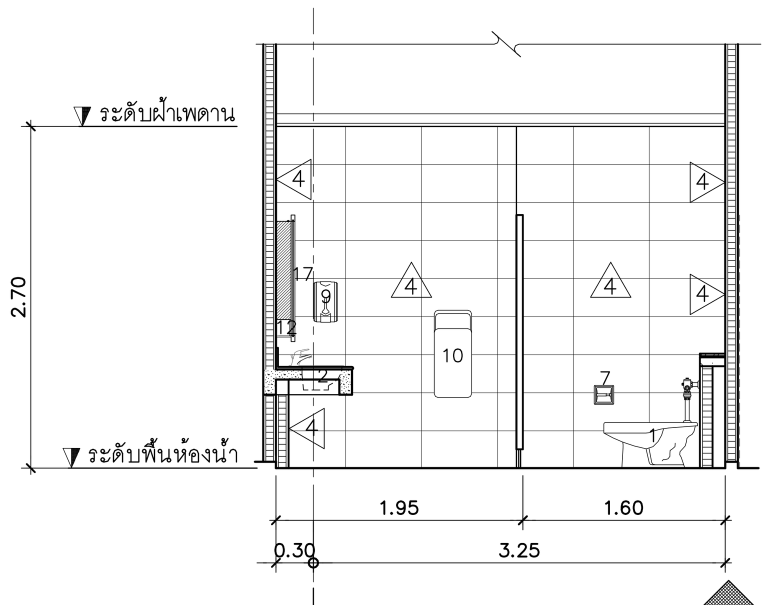

รูปตัด D
มาตราส่วน 1:50

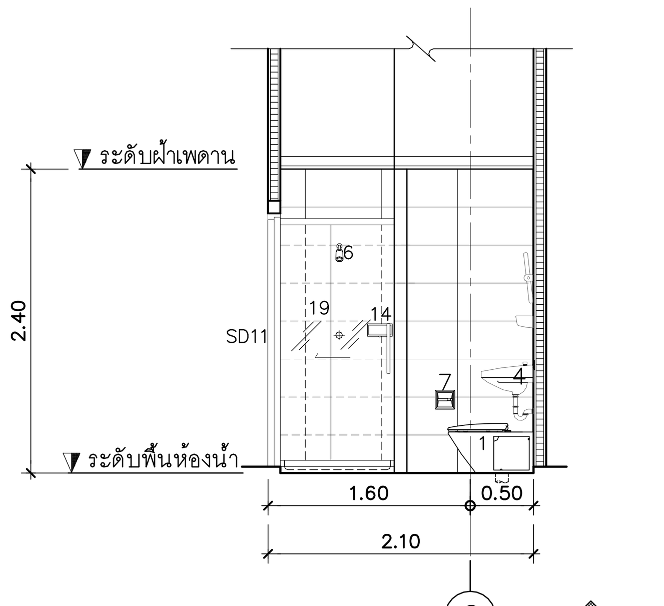

รูปตัด E
มาตราส่วน 1:50

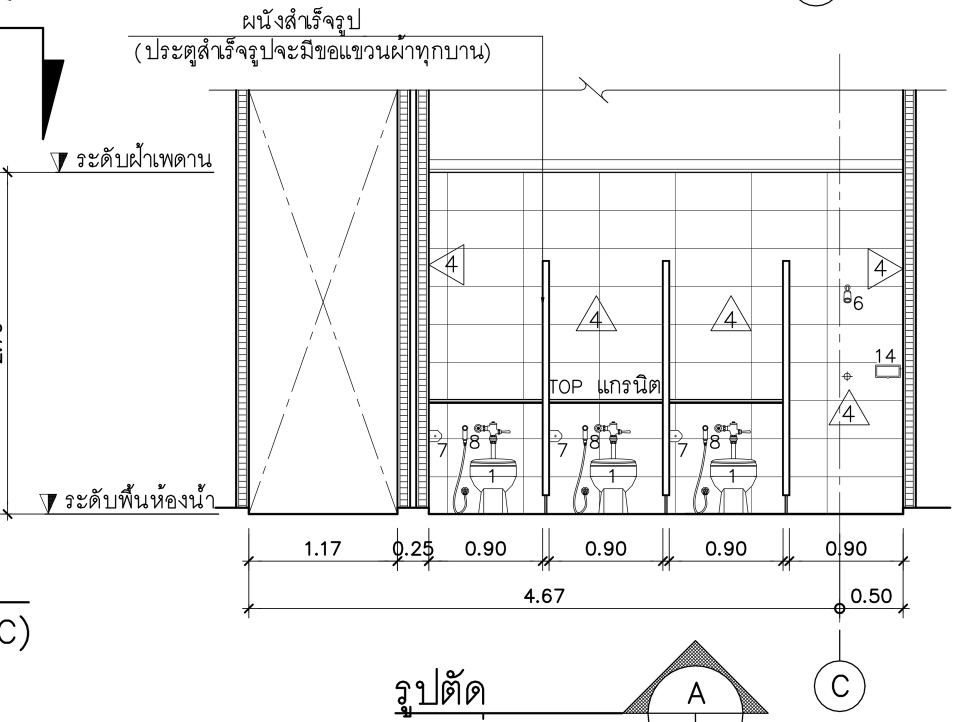

รูปตัด A
มาตราส่วน 1:50

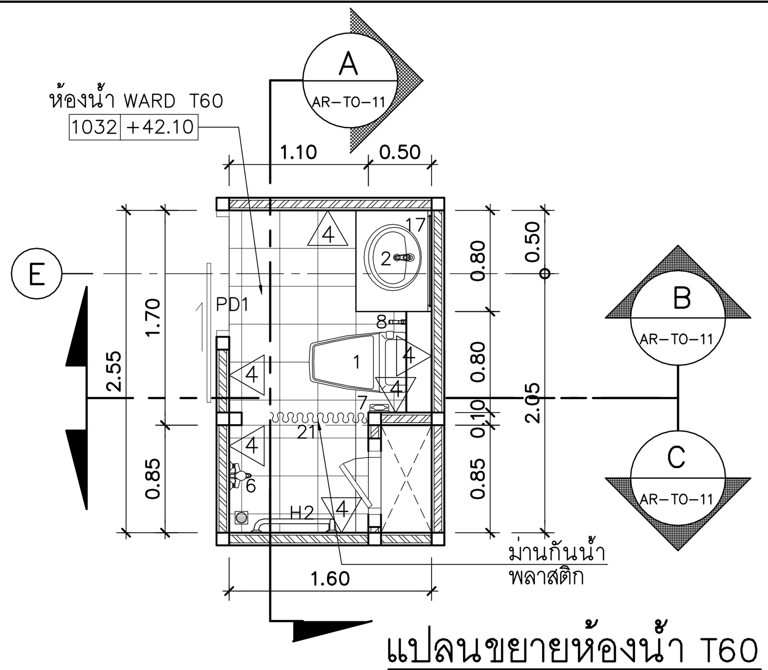

แปลนขยายห้องน้ำ T60 (TYPE C)
มาตราส่วน 1:50

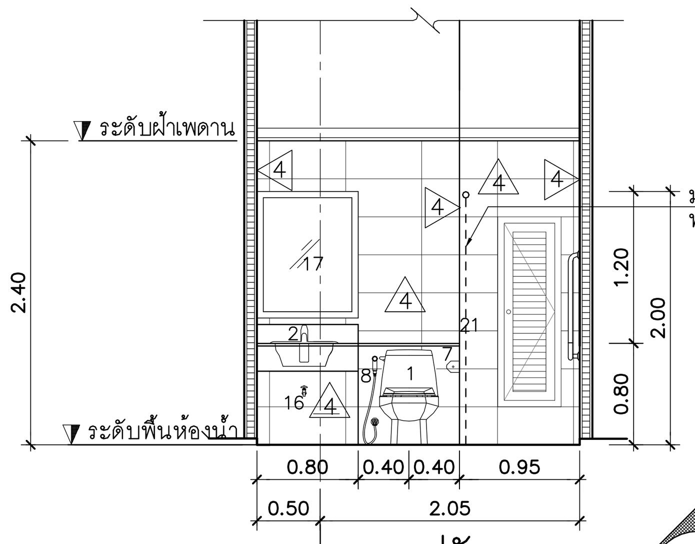

รูปตัด A
มาตราส่วน 1:50

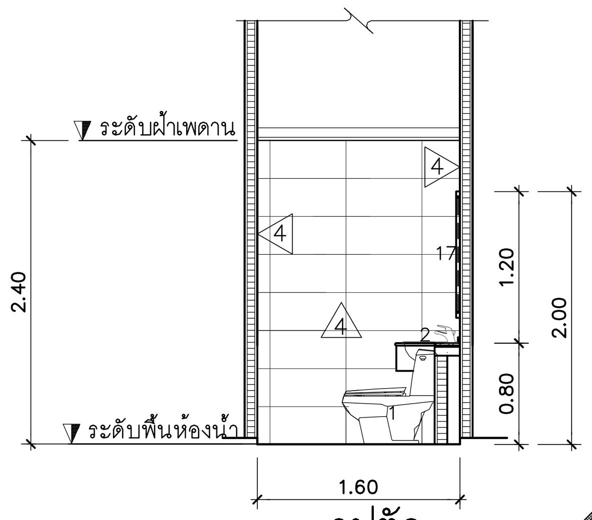

รูปตัด B
มาตราส่วน 1:50

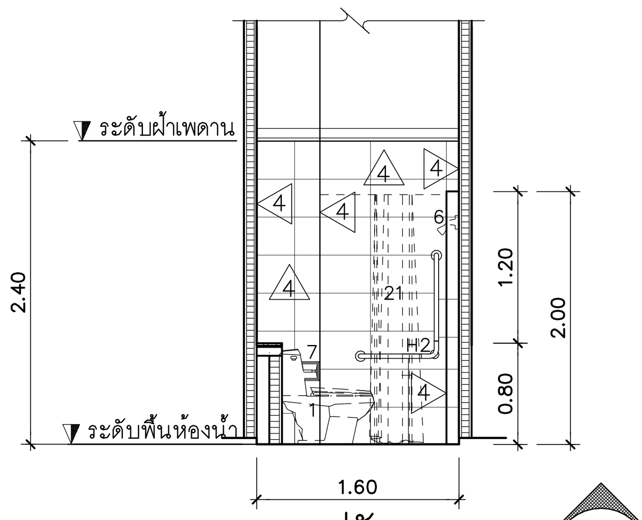

รูปตัด C
มาตราส่วน 1:50

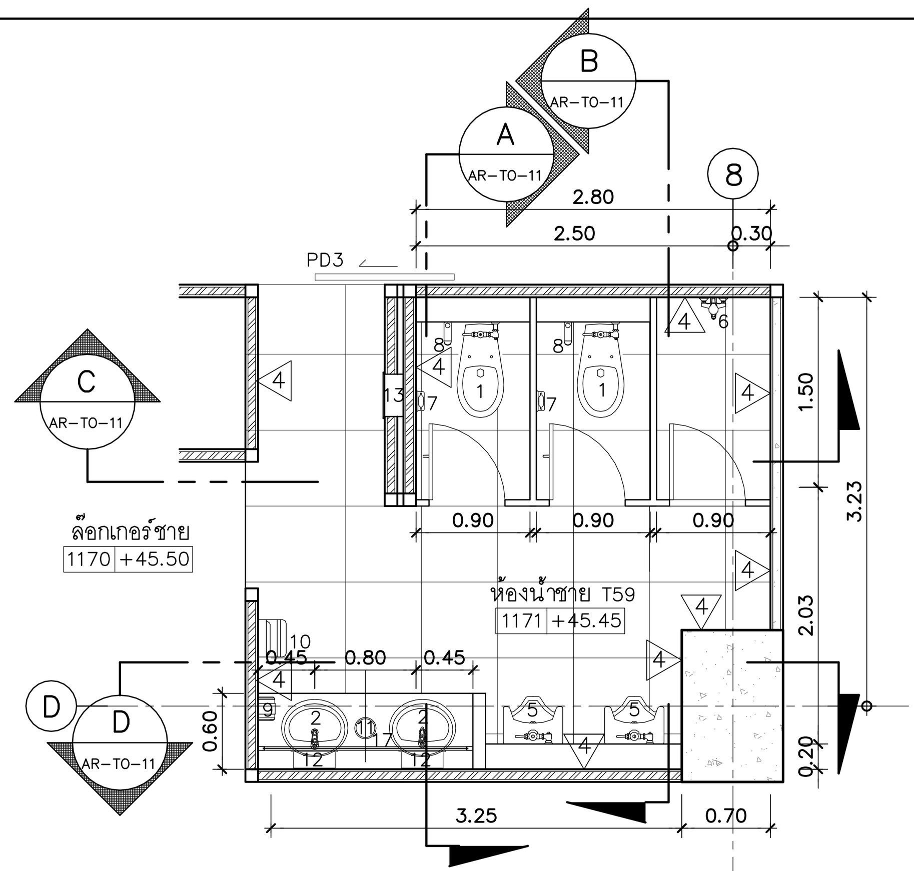

แปลนขยายห้องน้ำ T59
มาตราส่วน 1:50 (ชั้น 9-11 TYPE C)

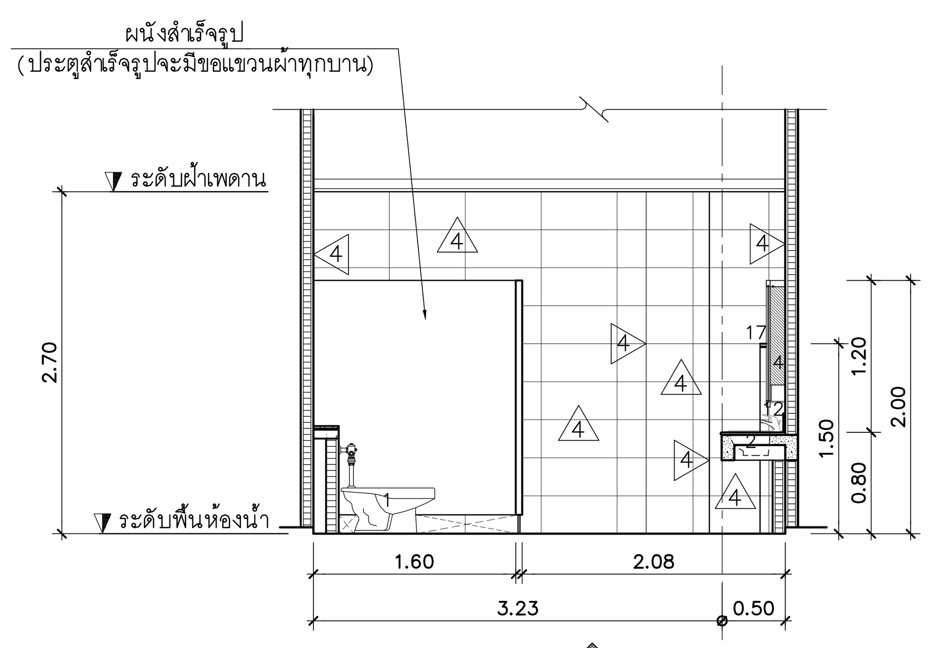

รูปตัด A
มาตราส่วน 1:50

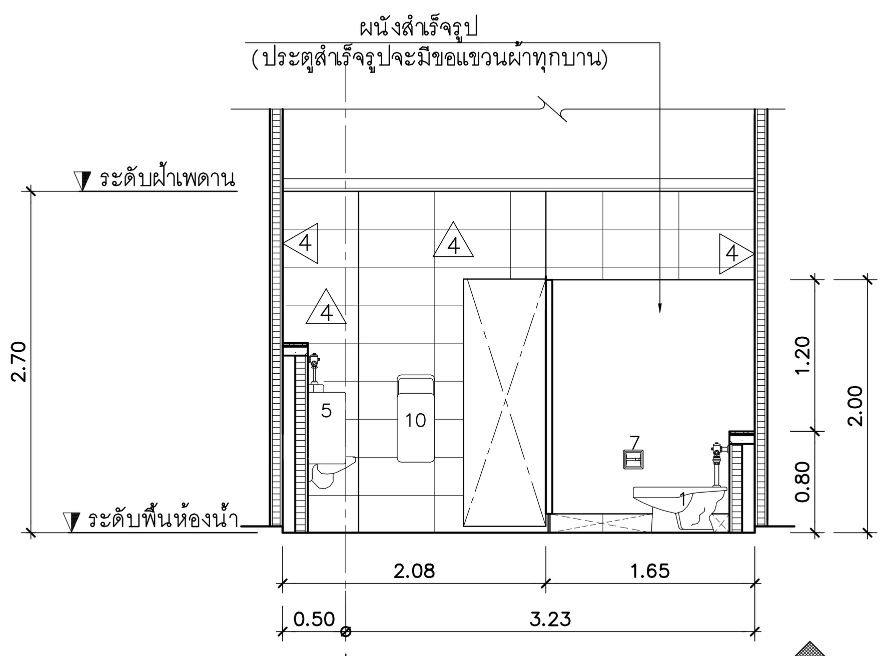

รูปตัด B
มาตราส่วน 1:50

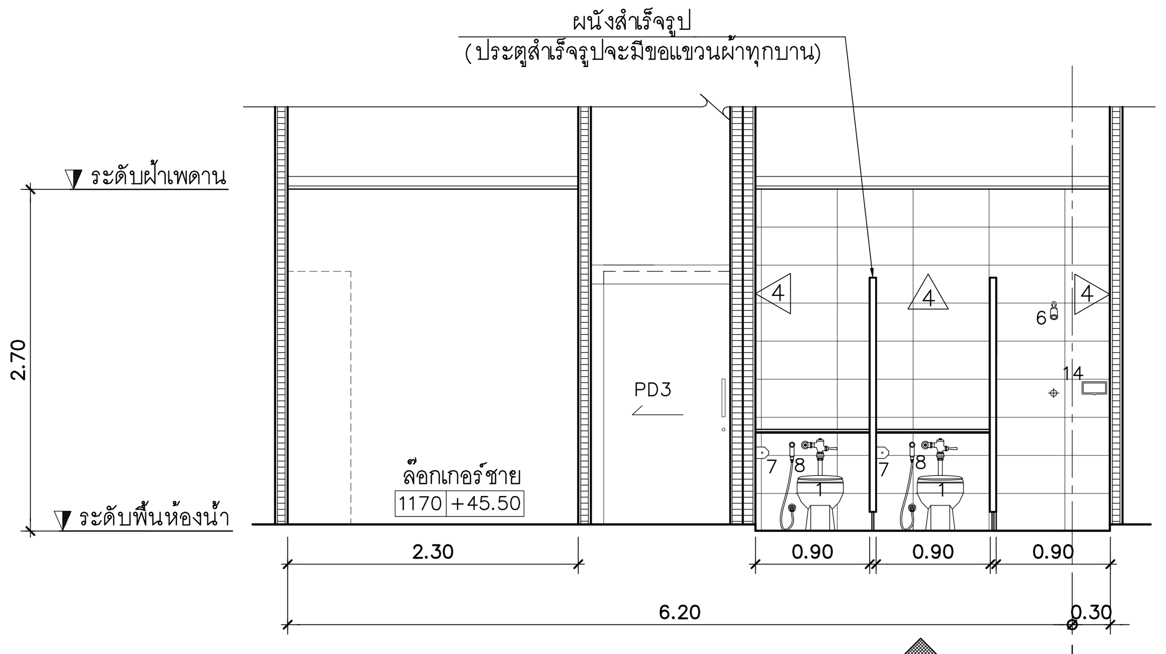

รูปตัด C
มาตราส่วน 1:50

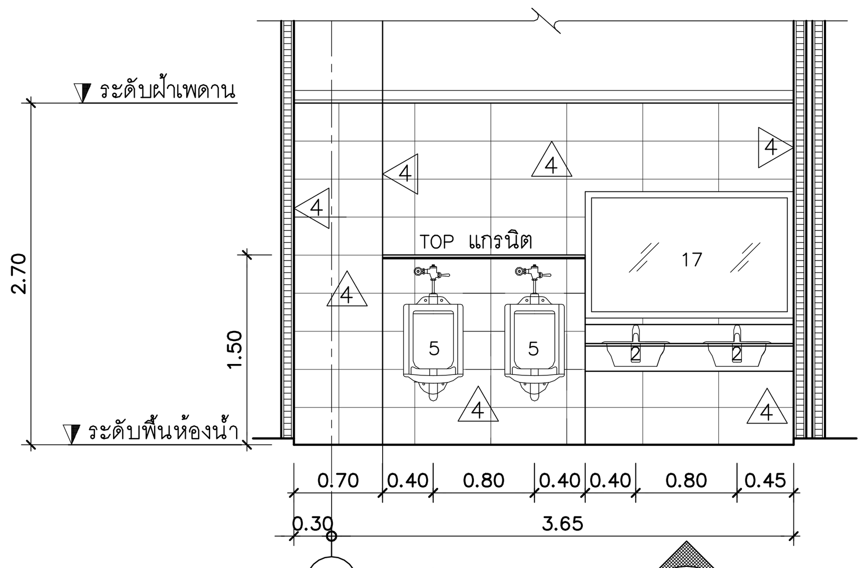

รูปตัด D
มาตราส่วน 1:50

คณะแพทยศาสตร์วชิรพยาบาล
มหาวิทยาลัยนวมินทราธิราช

SPAN CONSULTANTS CO.,LTD.
247 SENANIKHOM 1 ROAD
KHWANG LADPHRAO , KHET LADPHRAO
BANGKOK 10230
Tel.0-2942-3681-6 ,Fax.0-2942-3654
E-MAIL : main.span@gmail.com
ARCHITECTURE
ENGINEERING

PROJECT NAME:
โครงการออกแบบ อาคารผู้ป่วยในเฉลิมพระเกียรติ
คณะแพทยศาสตร์วชิรพยาบาล มหาวิทยาลัยนวมินทราธิราช
PROJECT ARCHITECT : สมยงค์ ขจรวิทย์ สสถ. 1764

ARCHITECTS :
นายสลายุทธ เรืองทอง ภสถ. 4384
หทัยชนก เอกสุวรรณ ภสถ. 4182
วิรยุทธ สมศิริ ภสถ. 19439
ปรัชญ์ สานุกูล ภสถ. 23820

STRUCTURAL ENGINEERS :
นายนัฐสม ลงวนวงศ์ วย. 1423
นายศิริชัย รณเกียรติ สย. 5868
นายศุภชัย ชำติ ภย. 37589

ELECTRICAL ENGINEERS:
นายชัยวัฒน์ เหลืองอนุ่น สฟก.3473
นายกรอง กิมเชียว สฟก.5276

MECHANICAL ENGINEERS:
นายธันวา ตันเสถียร วก. 797
นายจงรพงษ์ สุทธิโสภาอาภรณ์ สก.2544
นายอานิติ ตั้งชู สก.4127

SANITARY ENGINEERS :
ขนิษฐา ส่งสกุลชัย วส 27
วีรวุฒ หงษ์ทอง สส 253
FIRE PROTECTION ARCHITECTS :
ดร.บัณฑิต ประดับสุข สสถ 1215

INTETIOR DESIGNER :
วาสนา เพชรประเสริฐ
วรางคณา เศรษฐสุข
อภิญญา ยังแย้ม

แบบแสดง : แบบขยายห้องน้ำ
(T56,T57,T58,T59,T60)
มาตราส่วน :
รวม : แผ่น
แบบเลขที่ :
AR-TO-11

คณะแพทยศาสตร์วชิรพยาบาล มหาวิทยาลัยนวมินทราธิราช	SPAN CONSULTANTS CO.,LTD. 247 SENANIKHOM 1 ROAD KHWANG LADPHRAO, KHET LADPHRAO BANGKOK 10230 Tel.0–2942–3691–6 ,Fax.0–2942–3694 E-MAIL : main.span@gmail.com	PROJECT NAME: โครงการออกแบบ อาคารผู้ป่วยในเฉลิมพระเกียรติ คณะแพทยศาสตร์วชิรพยาบาล มหาวิทยาลัยนวมินทราธิราช PROJECT ARCHITECT : สมยงค์ ขจรวิทย์ สสถ. 1764	ARCHITECTS : นายสลายุทธ เรืองทอง ภสถ. 4384 หทัยชนก เอกสุวรรณ ภสถ. 4182 วีรยุทธ สมศิริ ภสถ. 19439 ปรัชญ์ สานุกูล ภสถ. 23820	STRUCTURAL ENGINEERS : นายนัฐสม สงวนวงศ์ วย. 1423 นายศิริชัย รณเกียรติ สย. 5868 นายศุภชัย ขำดี ภย. 37589	ELECTRICAL ENGINEERS: นายชัยวัฒน์ เหลืองอบอุ่น สฟก.3473 นายกรอง กิมเขียว สฟก.5276	MECHANICAL ENGINEERS: นายธันวา ตันเสถียร วก. 797 นายขจรพงษ์ สุทธิโสภาอาภรณ์ สก.2544 นายอาณัติ ตั้งชู สก.4127

SANITARY ENGINEERS : ขนิษฐา ส่งสกุลชัย วส. 27 วีรวุฒ หงษ์ทอง สส. 253 FIRE PROTECTION ARCHITECTS : ดร.บัณฑิต ประดับสุข สสถ. 1215	INTETIOR DESIGNER : วาสนา เพชรประเสริฐ วรางคณา เศรษฐสุข อภิญญา ยังแย้ม	แบบแสดง : แบบขยายห้องน้ำ (T61,T62,T63,T64,T65) มาตราส่วน: รวม : แผ่น	แบบเลขที่ : AR–TO–12

คณะแพทยศาสตร์วชิรพยาบาล มหาวิทยาลัยนวมินทราธิราช	SPAN CONSULTANTS CO.,LTD. 247 SENANIKHOM 1 ROAD KHWANG LADPHRAO , KHET LADPHRAO BANGKOK 10230 Tel.0–2942–3691–6 ,Fax.0–2942–3694 E–MAIL : main.span@gmail.com ARCHITECTURE ENGINEERING	PROJECT NAME: โครงการออกแบบ อาคารผู้ป่วยในเฉลิมพระเกียรติ คณะแพทยศาสตร์วชิรพยาบาล มหาวิทยาลัยนวมินทราธิราช PROJECT ARCHITECT : สมยงค์ ขจรวิทย์ สสถ. 1764	

ARCHITECTS :
- นายสลายุทธ เรืองทอง ภสถ. 4384
- หทัยชนก เอกสุวรรณ ภสถ. 4182
- วีรยุทธ สมศิริ ภสถ. 19439
- ปรัชญ์ สานุกูล ภสถ. 23820

STRUCTURAL ENGINEERS :
- นายนัฐสม สงวนวงศ์ วย. 1423
- นายศิริชัย รณเกียรติ สย. 5868
- นายศุภชัย ขำดี ภย. 37589

ELECTRICAL ENGINEERS:
- นายชัยวัฒน์ เหลืองอบอุ่น สฟก.3473
- นายกรอง กิมเขียว สฟก.5276

MECHANICAL ENGINEERS:
- นายธันวา ตันเสถียร วก. 797
- นายขจรพงษ์ สุทธิโสภาอาภรณ์ สก.2544
- นายอาณัติ ตั้งชู สก.4127

SANITARY ENGINEERS :
- ขนิษฐา ส่งสกุลชัย วส. 27
- วีรวุฒ หงษ์ทอง สส. 253

FIRE PROTECTION ARCHITECTS :
- ดร.บัณฑิต ประดับสุข สสถ. 1215

INTETIOR DESIGNER :
- วาสนา เพชรประเสริฐ
- วรางคณา เศรษฐสุข
- อภิญญา ยังแย้ม

แบบแสดง : แบบขยายห้องน้ำ (T66,T67,T68,T69,T70,T71)

มาตราส่วน:

รวม : แผ่น

แบบเลขที่ : AR–TO–13

คณะแพทยศาสตร์วชิรพยาบาล
มหาวิทยาลัยนวมินทราธิราช

SPAN

ARCHITECTURE ENGINEERING

SPAN CONSULTANTS CO.,LTD.
247 SENANIKHOM 1 ROAD
KHWANG LADPHRAO , KHET LADPHRAO
BANGKOK 10230
Tel.0–2942–3691–6 ,Fax.0–2942–3694
E–MAIL : main.span@gmail.com

PROJECT NAME:
โครงการออกแบบ อาคารผู้ป่วยในเฉลิมพระเกียรติ
คณะแพทยศาสตร์วชิรพยาบาล มหาวิทยาลัยนวมินทราธิราช

PROJECT ARCHITECT : สมยงค์ ขจรวิทย์ สสถ. 1764

ARCHITECTS :
นายสลายุทธ เรืองทอง ภสถ. 4384
หทัยชนก เอกสุวรรณ ภสถ. 4182
วีรยุทธ สมศิริ ภสถ. 19439
ปรัชญ์ สานุกูล ภสถ. 23820

STRUCTURAL ENGINEERS :
นายนัฐสม สงวนวงศ์ วย. 1423
นายศิริชัย รณเกียรติ สย. 5868
นายศุภชัย ขำดี ภย. 37589

ELECTRICAL ENGINEERS:
นายชัยวัฒน์ เหลืองอบอุ่น สฟก.3473
นายกรอง กิมเขียว สฟก.5276

MECHANICAL ENGINEERS:
นายธันวา ตันเสถียร วก. 797
นายขจรพงษ์ สุทธิโสภาอาภรณ์ สก.2544
นายอาณัติ ตั้งชู สก.4127

SANITARY ENGINEERS :
ขนิษฐา ส่งสกุลชัย วส. 27
วีรวุฒ หงษ์ทอง สส. 253

FIRE PROTECTION ARCHITECTS :
ดร.บัณฑิต ประดับสุข สสถ. 1215

INTETIOR DESIGNER :
วาสนา เพชรประเสริฐ
วรางคณา เศรษฐสุข
อภิญญา ยังแย้ม

แบบแสดง : แบบขยายห้องน้ำ
(T72,T73,T74,T75,T78)

มาตราส่วน:
รวม : แผ่น
แบบเลขที่ : AR–TO–14

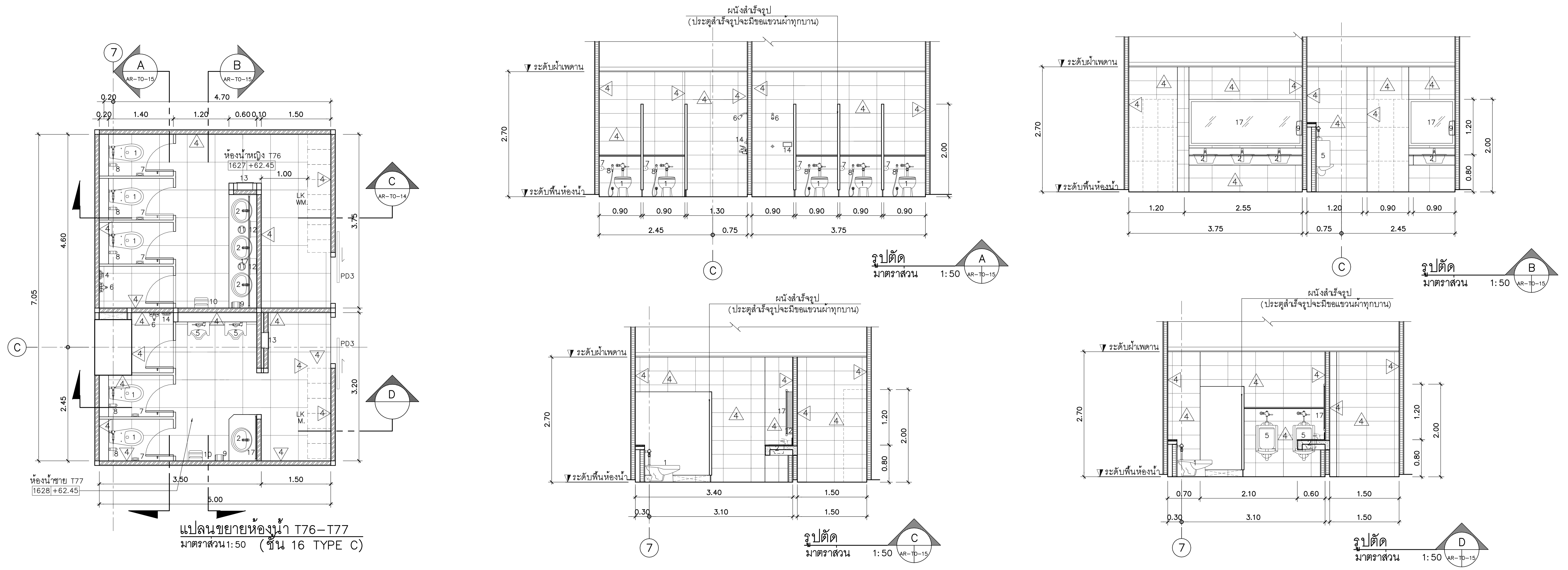

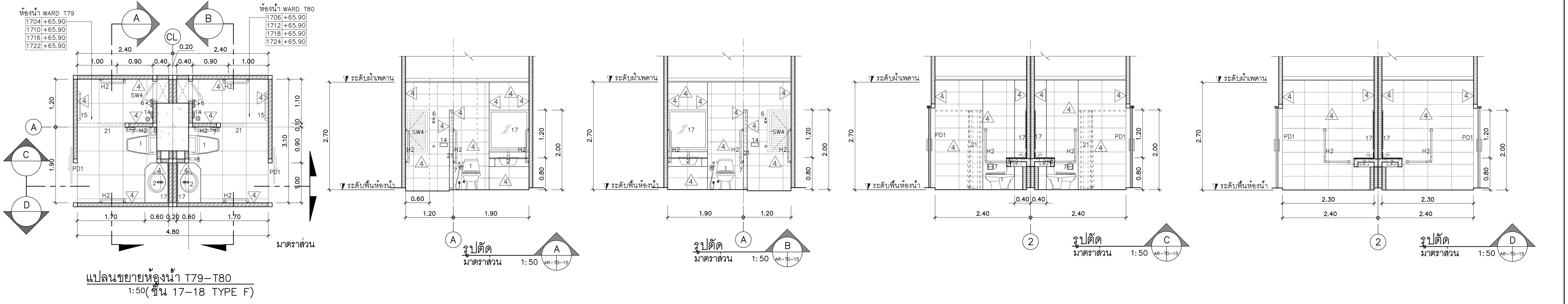

คณะแพทยศาสตร์วชิรพยาบาล มหาวิทยาลัยนวมินทราธิราช	SPAN ARCHITECTURE ENGINEERING	SPAN CONSULTANTS CO.,LTD. 247 SENANIKHOM 1 ROAD KHWANG LADPHRAO , KHET LADPHRAO BANGKOK 10230 Tel.0-2942-3691-6 ,Fax.0-2942-3694 E-MAIL : main.span@gmail.com	PROJECT NAME: โครงการออกแบบ อาคารผู้ป่วยในเฉลิมพระเกียรติ คณะแพทยศาสตร์วชิรพยาบาล มหาวิทยาลัยนวมินทราธิราช PROJECT ARCHITECT : สมยงค์ ขจรวิทย์ สสถ. 1764	ARCHITECTS : นายสลายุทธ เรืองทอง ภสถ. 4384 หทัยชนก เอกสุวรรณ ภสถ. 4182 วีรยุทธ สมศิริ ภสถ. 19439 ปรัชญ์ สานุกูล ภสถ. 23820	STRUCTURAL ENGINEERS : นายนัฐสม สงวนวงศ์ วย. 1423 นายศิริชัย รณเกียรติ สย. 5868 นายศุภชัย ขำดี ภย. 37589	ELECTRICAL ENGINEERS: นายชัยวัฒน์ เหลืองอบอุ่น สฟก.3473 นายกรอง กิมเขียว สฟก.5276	MECHANICAL ENGINEERS: นายธันวา ตันเสถียร วก. 797 นายขจรพงษ์ สุทธิโสภาอาภรณ์ สก.2544 นายอาณัติ ตั้งชู สก.4127	SANITARY ENGINEERS : ขนิษฐา ส่งสกุลชัย วส. 27 วีรวุฒ หงษ์ทอง สส. 253 FIRE PROTECTION ARCHITECTS : ดร.บัณฑิต ประดับสุข สสถ. 1215	INTETIOR DESIGNER : วาสนา เพชรประเสริฐ วรางคณา เศรษฐสุข อภิญญา ยังแย้ม

แบบแสดง : แบบขยายห้องน้ำ (T76,T77,T79,T80)

มาตราส่วน: | แบบเลขที่ : AR–TO–15

รวม : แผ่น

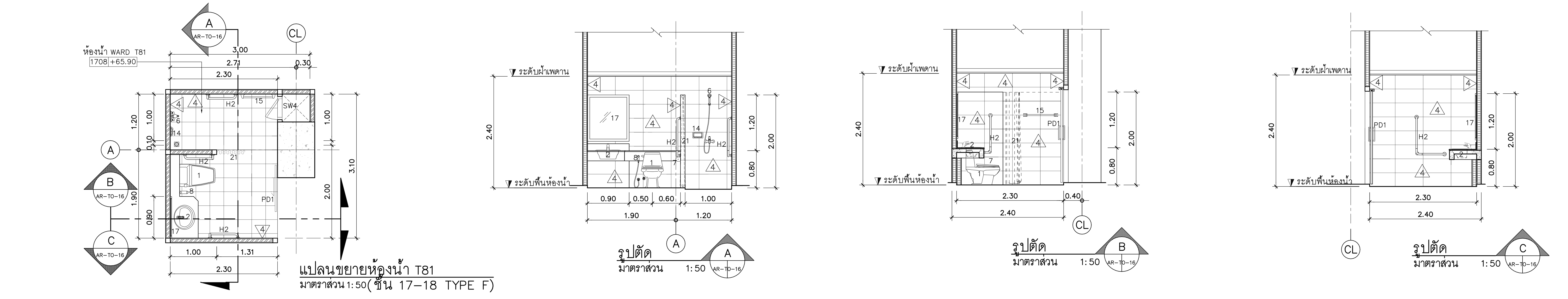

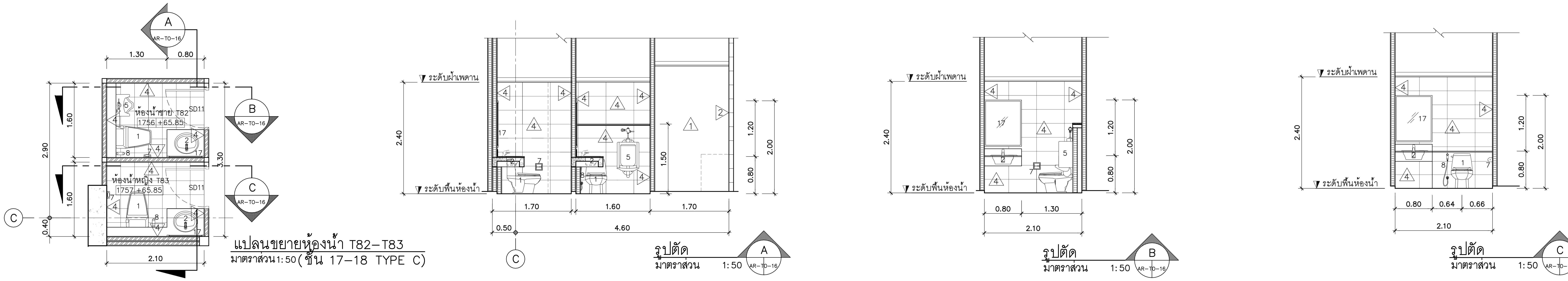

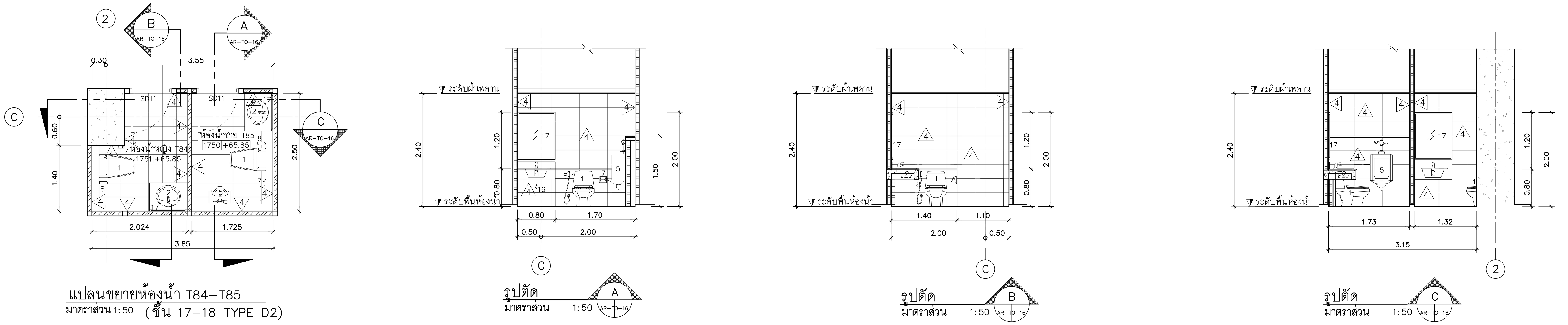

คณะแพทยศาสตร์วชิรพยาบาล มหาวิทยาลัยนวมินทราธิราช	SPAN CONSULTANTS CO.,LTD. 247 SENANIKHOM 1 ROAD KHWANG LADPHRAO , KHET LADPHRAO BANGKOK 10230 Tel.0–2942–3691–6 ,Fax.0–2942–3694 E-MAIL : main.span@gmail.com ARCHITECTURE ENGINEERING	PROJECT NAME: โครงการออกแบบ อาคารผู้ป่วยในเฉลิมพระเกียรติ คณะแพทยศาสตร์วชิรพยาบาล มหาวิทยาลัยนวมินทราธิราช PROJECT ARCHITECT : สมยงค์ ขจรวิทย์ สสถ. 1764	ARCHITECTS : นายสลายุทธ เรืองทอง ภสถ. 4384 หทัยชนก เอกสุวรรณ ภสถ. 4182 วีรยุทธ สมศิริ ภสถ. 19439 ปรัชญ์ สานุกูล ภสถ. 23820	STRUCTURAL ENGINEERS : นายนัฐสม สงวนวงศ์ วย. 1423 นายศิริชัย รณเกียรติ สย. 5868 นายศุภชัย ขำดี ภย. 37589	ELECTRICAL ENGINEERS: นายชัยวัฒน์ เหลืองอบอุ่น สฟก.3473 นายกรอง กิมเขียว สฟก.5276	MECHANICAL ENGINEERS: นายธันวา ตันเสถียร วก. 797 นายขจรพงษ์ สุทธิโสภาอาภรณ์ สก.2544 นายอาณัติ ตั้งชู สก.4127	SANITARY ENGINEERS : ขนิษฐา ส่งสกุลชัย วส. 27 วีรวุฒ หงษ์ทอง สส. 253 FIRE PROTECTION ARCHITECTS : ดร.บัณฑิต ประดับสุข สสถ. 1215	INTETIOR DESIGNER : วาสนา เพชรประเสริฐ วรางคณา เศรษฐสุข อภิญญา ยังแย้ม	แบบแสดง : แบบขยายห้องน้ำ (T81,T82,T83,T84,T85) มาตราส่วน: รวม : แผ่น แบบเลขที่ : AR–TO–16

คณะแพทยศาสตร์วชิรพยาบาล มหาวิทยาลัยนวมินทราธิราช	SPAN CONSULTANTS CO.,LTD. 247 SENANIKHOM 1 ROAD KHWANG LADPHRAO , KHET LADPHRAO BANGKOK 10230 Tel.0-2942-3691-6 ,Fax.0-2942-3694 E-MAIL : main.span@gmail.com ARCHITECTURE ENGINEERING	PROJECT NAME: โครงการออกแบบ อาคารผู้ป่วยในเฉลิมพระเกียรติ คณะแพทยศาสตร์วชิรพยาบาล มหาวิทยาลัยนวมินทราธิราช	PROJECT ARCHITECT : สมยงค์ ขจรวิทย์ สสถ. 1764

ARCHITECTS :
- นายสลายุทธ เรืองทอง ภสถ. 4384
- หทัยชนก เอกสุวรรณ ภสถ. 4182
- วิรยุทธ สมศิริ ภสถ. 19439
- ปริชญ์ สานุกูล ภสถ. 23820

STRUCTURAL ENGINEERS :
- นายนัฐสม สงวนวงศ์ วย. 1423
- นายศิริชัย รณเกียรติ สย. 5868
- นายศุภชัย ขำดี ภย. 37589

ELECTRICAL ENGINEERS:
- นายชัยวัฒน์ เหลืองอบอุ่น สฟก.3473
- นายกรอง กิมเขียว สฟก.5276

MECHANICAL ENGINEERS:
- นายธันวา ตันเสถียร วก. 797
- นายขจรพงษ์ สุทธิโสภาอาภรณ์ สก.2544
- นายอาณัติ ตั้งชู สก.4127

SANITARY ENGINEERS :
- ขนิษฐา ส่งสกุลชัย วส. 27
- วีรวุฒ หงษ์ทอง สส. 253

FIRE PROTECTION ARCHITECTS :
- ดร.บัณฑิต ประดับสุข สสถ. 1215

INTETIOR DESIGNER :
- วาสนา เพชรประเสริฐ
- วรางคณา เศรษฐสุข
- อภิญญา ยังแย้ม

แบบแสดง : แบบขยายห้องน้ำ (T86,T87,T88,T89)

มาตราส่วน:

รวม : แผ่น

แบบเลขที่ : AR-TO-17

คณะแพทยศาสตร์วชิรพยาบาล มหาวิทยาลัยนวมินทราธิราช	SPAN ARCHITECTURE ENGINEERING SPAN CONSULTANTS CO.,LTD. 247 SENANIKHOM 1 ROAD KHWANG LADPHRAO , KHET LADPHRAO BANGKOK 10230 Tel.0–2942–3691–6 ,Fax.0–2942–3694 E–MAIL : main.span@gmail.com	PROJECT NAME: โครงการออกแบบ อาคารผู้ป่วยในเฉลิมพระเกียรติ คณะแพทยศาสตร์วชิรพยาบาล มหาวิทยาลัยนวมินทราธิราช PROJECT ARCHITECT : สมยงค์ ขจรวิทย์ สสถ. 1764	ARCHITECTS : นายสลายุทธ เรืองทอง ภสถ. 4384 หทัยชนก เอกสุวรรณ ภสถ. 4182 วิรยุทธ สมศิริ ภสถ. 19439 ปรัชญ์ สานุกูล ภสถ. 23820	STRUCTURAL ENGINEERS : นายนัฐสม สงวนวงศ์ วย. 1423 นายศิริชัย รณเกียรติ สย. 5868 นายศุภชัย ขำดี ภย. 37589	ELECTRICAL ENGINEERS: นายชัยวัฒน์ เหลืองอบอุ่น สฟภ.3473 นายกรอง กิมเขียว สฟภ.5276	MECHANICAL ENGINEERS: นายธันวา ตันเสถียร วภ. 797 นายขจรพงษ์ สุทธิโสภาอาภรณ์ สภ.2544 นายอาณัติ ตั้งชู สภ.4127	SANITARY ENGINEERS : ขนิษฐา ส่งสกุลชัย วส. 27 วีรวุฒ หงษ์ทอง สส. 253 FIRE PROTECTION ARCHITECTS : ดร.บัณฑิต ประดับสุข สสถ. 1215	INTETIOR DESIGNER : วาสนา เพชรประเสริฐ วรางคณา เศรษฐสุข อภิญญา ยังแย้ม

แบบแสดง : แบบขยายห้องน้ำ (T90,T91,T92,T95,T97)

มาตราส่วน:

รวม : แผ่น

แบบเลขที่ : AR–TO–18

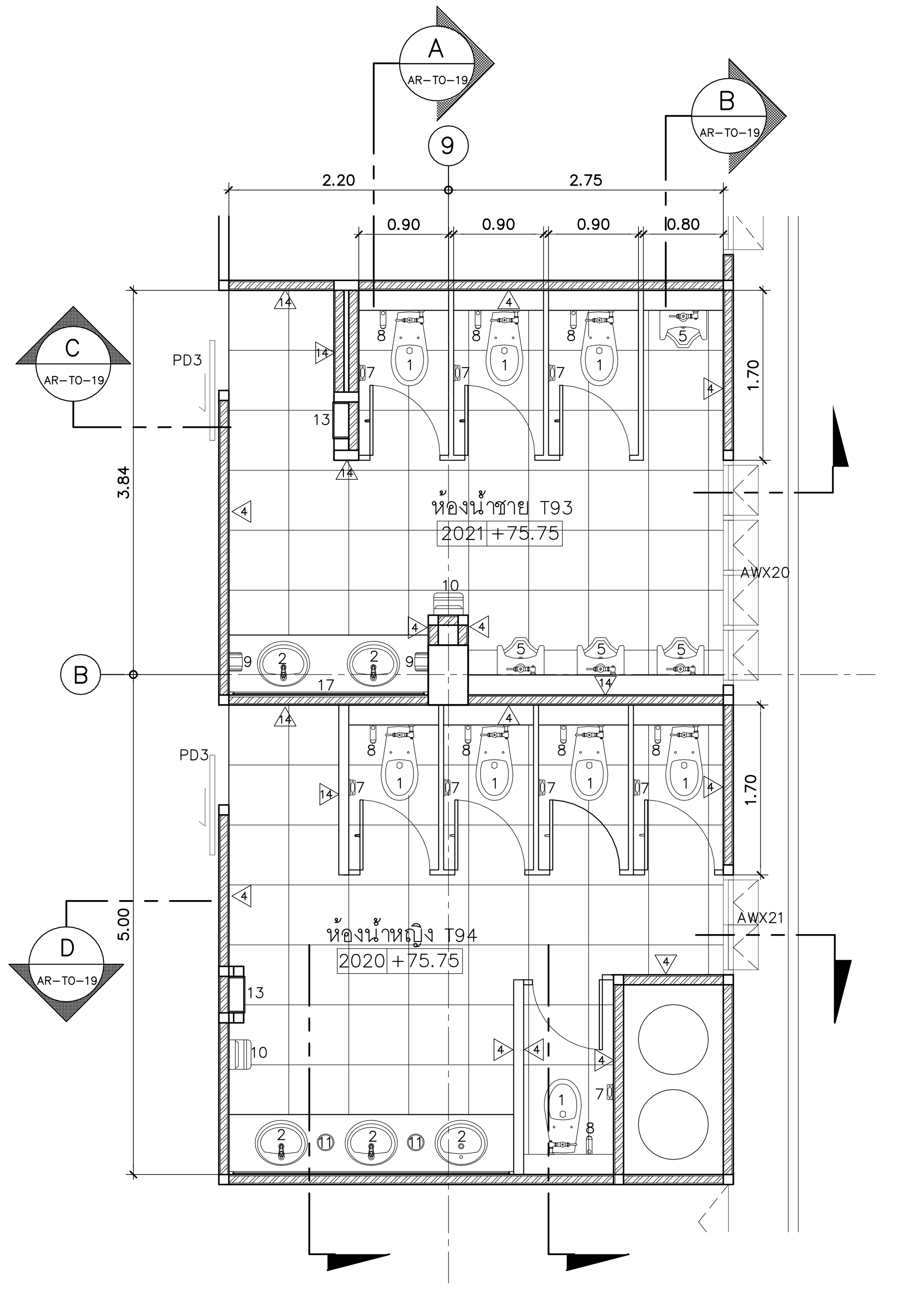

แปลนขยายห้องน้ำ T93–T94 (ชั้นที่ 20)
มาตราส่วน 1:50 (TYPE C)

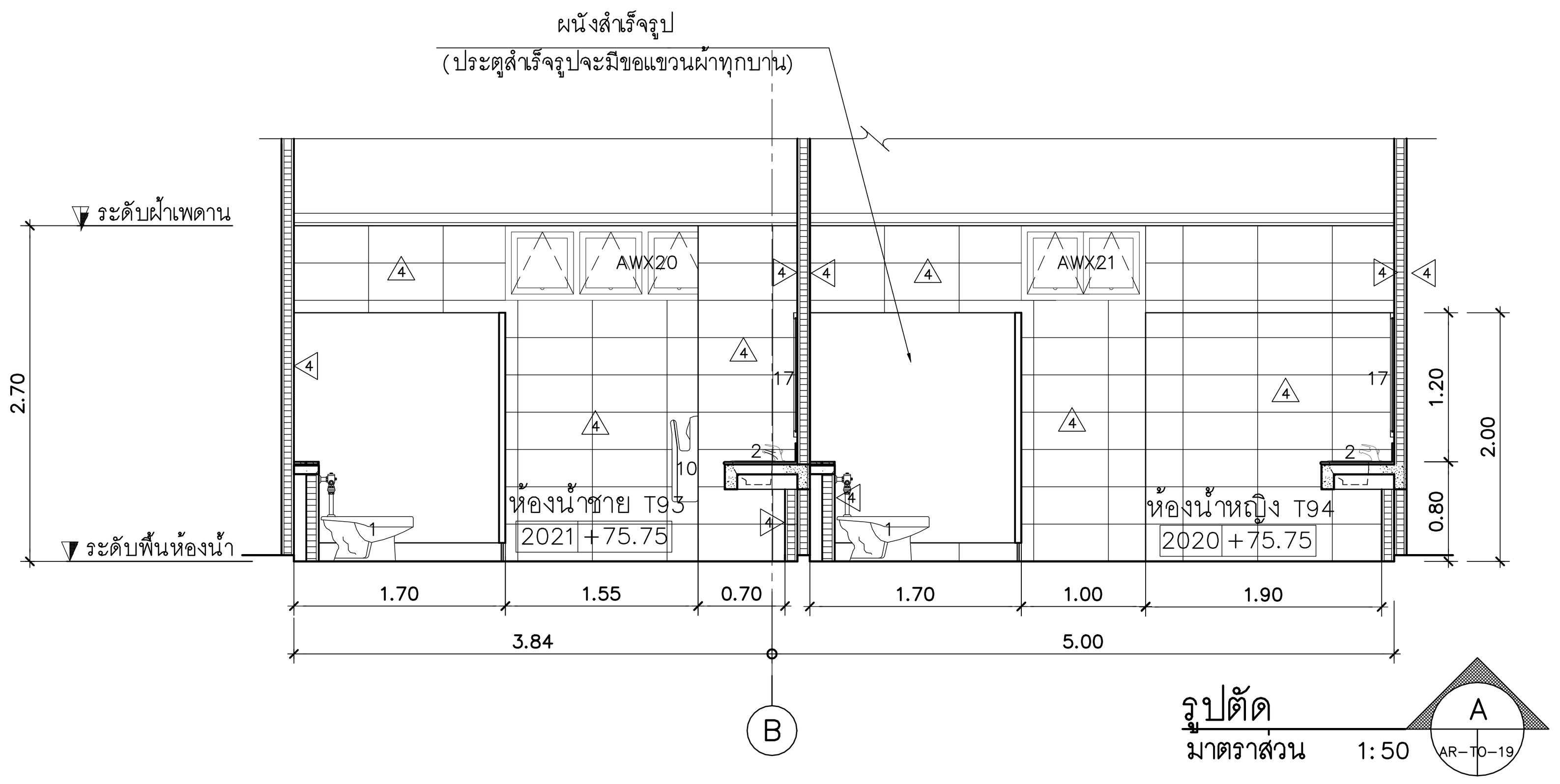

รูปตัด A
มาตราส่วน 1:50

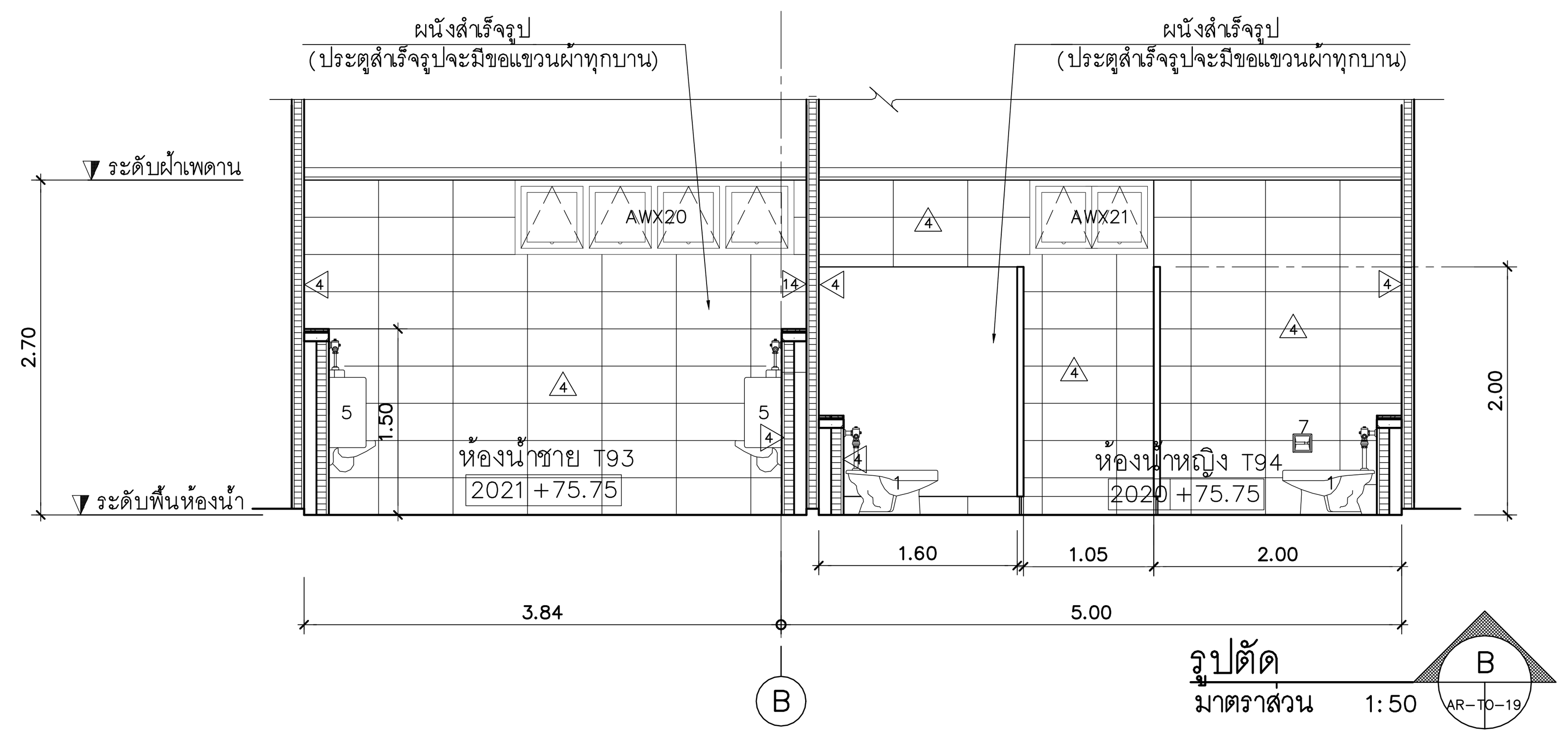

รูปตัด B
มาตราส่วน 1:50

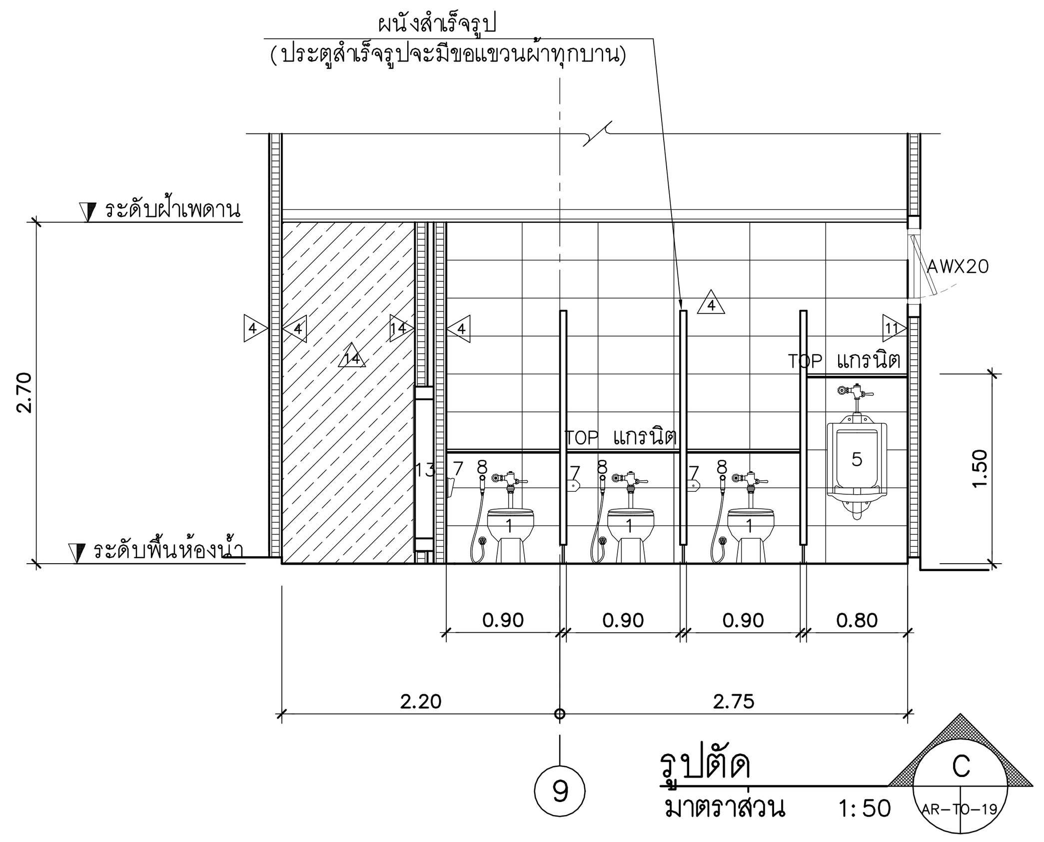

รูปตัด C
มาตราส่วน 1:50

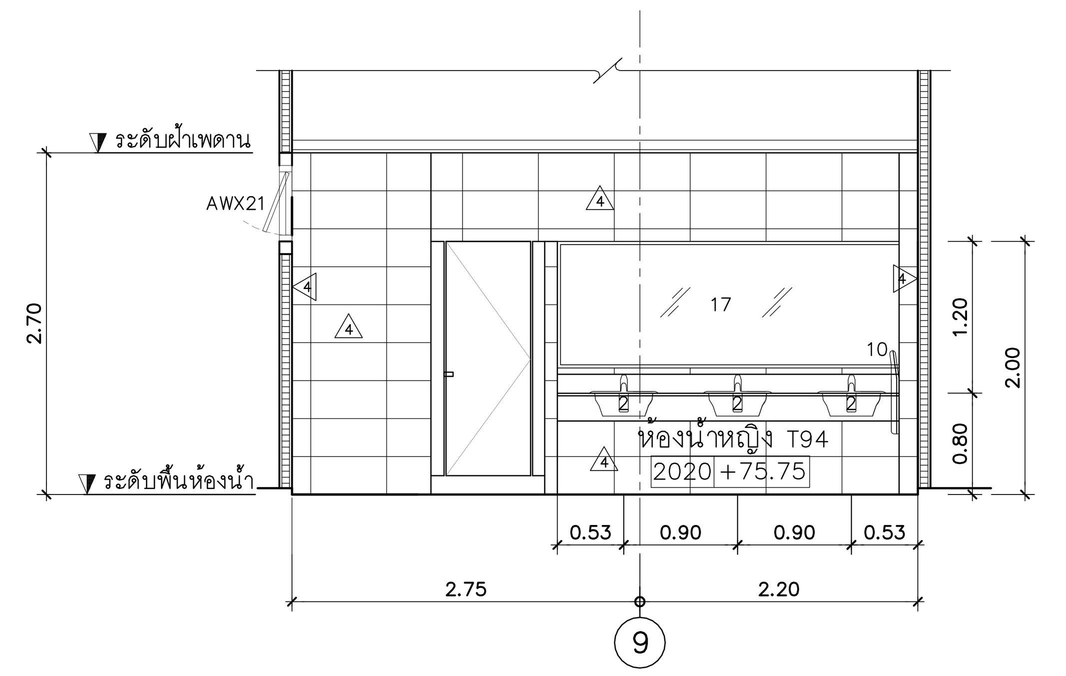

รูปตัด D
มาตราส่วน 1:50

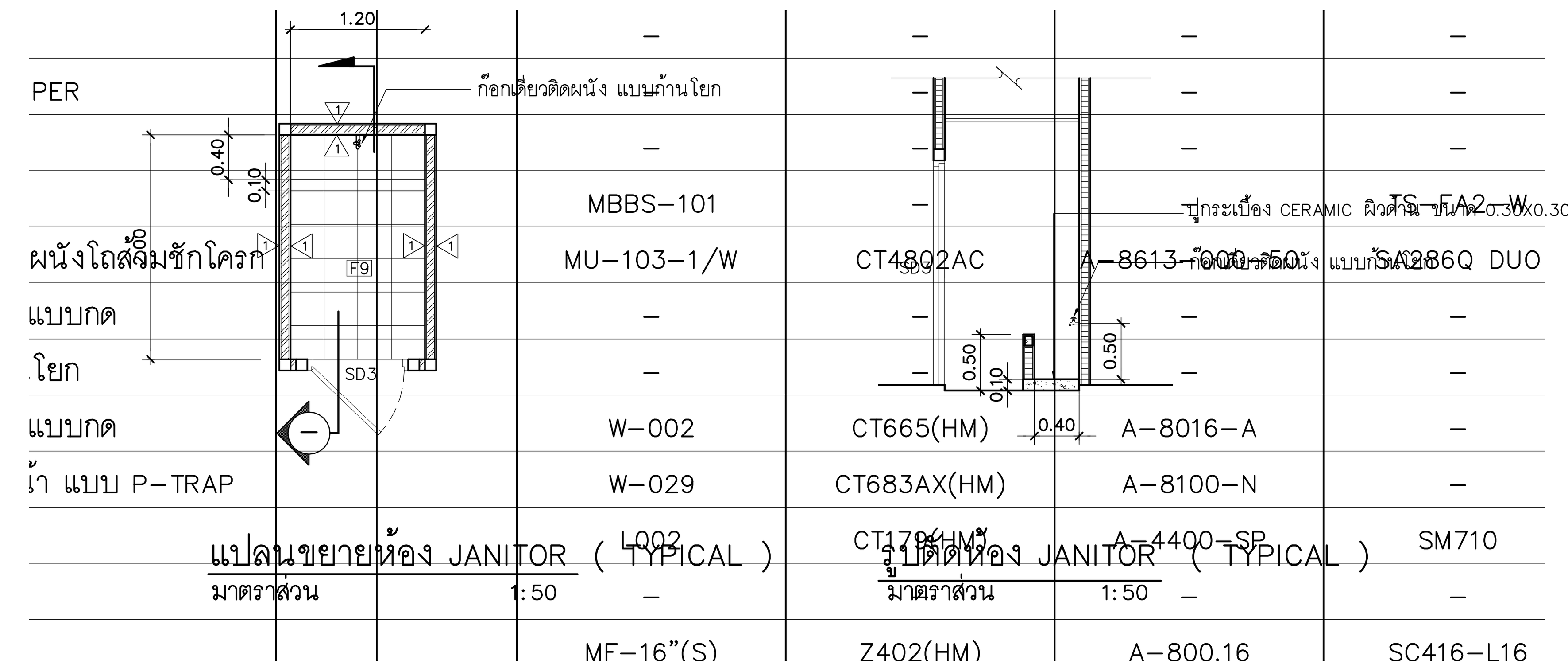

แปลนขยายห้อง JANITOR (TYPICAL)
มาตราส่วน 1:50

รูปตัดห้อง JANITOR (TYPICAL)
มาตราส่วน 1:50

มาตรฐานห้องส้วม

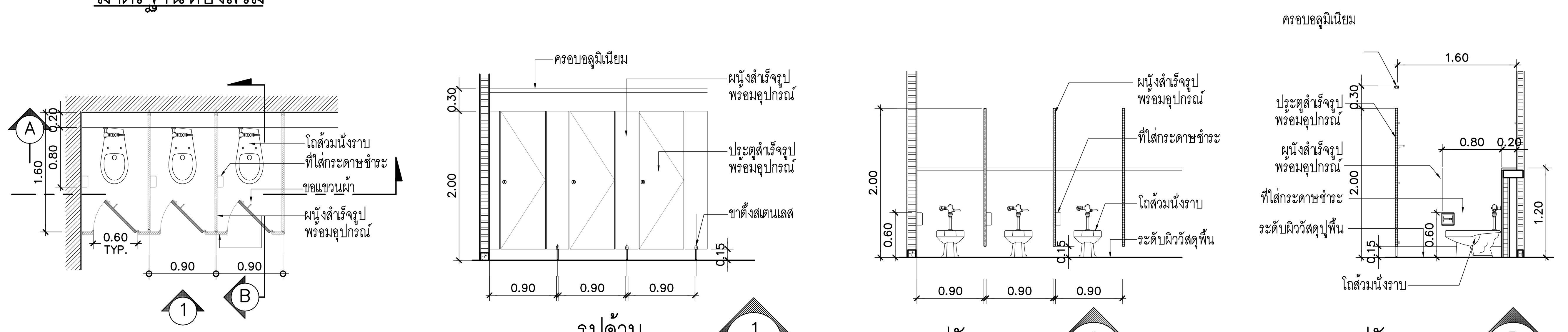

แปลน
มาตราส่วน 1:50

รูปด้าน 1
มาตราส่วน 1:50

รูปตัด A
มาตราส่วน 1:50

รูปตัด B
มาตราส่วน 1:50

คณะแพทยศาสตร์วชิรพยาบาล มหาวิทยาลัยนวมินทราธิราช	SPAN CONSULTANTS CO.,LTD. 247 SENANIKHOM 1 ROAD KHWANG LADPHRAO , KHET LADPHRAO BANGKOK 10230 Tel.0–2942–3691–6 ,Fax.0–2942–3694 E–MAIL : main.span@gmail.com ARCHITECTURE ENGINEERING	PROJECT NAME: โครงการออกแบบ อาคารผู้ป่วยในเฉลิมพระเกียรติ คณะแพทยศาสตร์วชิรพยาบาล มหาวิทยาลัยนวมินทราธิราช PROJECT ARCHITECT : สมยงค์ ขจรวิทย์ สสถ. 1764	ARCHITECTS : นายสลายุทธ เรืองทอง ภสถ. 4384 หทัยชนก เอกสุวรรณ ภสถ. 4182 วีรยุทธ สมศิริ ภสถ. 19439 ปรัชญ์ สานุกูล ภสถ. 23820	STRUCTURAL ENGINEERS : นายนัฐสม สงวนวงศ์ วย. 1423 นายศิริชัย รณเกียรติ สย. 5868 นายศุภชัย ขำดี ภย. 37589	ELECTRICAL ENGINEERS: นายชัยวัฒน์ เหลืองอบอุ่น สฟก.3473 นายกรอง กิมเขียว สฟก.5276	MECHANICAL ENGINEERS: นายธันวา ตันเสถียร วภ. 797 นายขจรพงษ์ สุทธิโสภาอาภรณ์ สก.2544 นายอาณัติ ตั้งชู สก.4127	SANITARY ENGINEERS : ขนิษฐา ส่งสกุลชัย วส. 27 วีรวุฒ หงษ์ทอง สส. 253 FIRE PROTECTION ARCHITECTS : ดร.บัณฑิต ประดับสุข สสถ. 1215	INTETIOR DESIGNER : วาสนา เพชรประเสริฐ วรางคณา เศรษฐสุข อภิญญา ยังแย้ม

แบบแสดง : แบบขยายห้องน้ำ (T93,T94) แบบขยายห้อง JANITOR

มาตราส่วน:
รวม : แผ่น
แบบเลขที่ : AR–TO–19

รายการสุขภัณฑ์ TYPE A (ห้องน้ำแม่บ้าน)

รายการสุขภัณฑ์	สี	จำนวน	T32,T40,T66				
			MARVEL	COTTO	AMERICAN STANDARD	SANA	อื่นๆ
1. โถส้วมชนิดนั่งราบ (ฟลัชแทงค์)			MCM006	C13442	TF-2396W-WT-0	SA5002	
2. อ่างล้างหน้าชนิดฝังเคาน์เตอร์			–	–	–	–	
3. อ่างล้างหน้าชนิดมีขาตั้ง			–	–	–	–	
4. อ่างล้างหน้าชนิดแขวนผนัง			MC284	C014	TF-959S-WT-0	SA174	
5. โถปัสสาวะชายแบบท่อน้ำเข้าด้านหลัง			–	–	–	–	
อุปกรณ์ประกอบสุขภัณฑ์							
6. ฝักบัว			ML-H02	S17(HM)	A-6031	AE-H2	
7. ที่ใส่กระดาษชำระ			MCE-003	C815	TF-9253-WT	SC094	
8. สายอ่อนฉีดชำระ พร้อมขอแขวน			ML-1075C	CT998#CR(HM)	A-4700-CH	SC713	
9. เครื่องจ่ายสบู่อัตโนมัติ			–	–	–	–	
10. เครื่องเป่ามืออัตโนมัติ			–	–	–	–	
11. ช่องถังขยะแบบฝังบนเคาร์เตอร์			–	–	–	–	
12. ที่ใส่กระดาษเช็ดมือแบบฝังหลังผนังหรือกระจก			–	–	–	–	
13. ที่ใส่กระดาษเช็ดมือพร้อมถังขยะแบบฝังในผนัง			–	–	–	–	
14. ที่วางสบู่ สำหรับห้องอาบน้ำ			MCE-002	C805	TF-9401-WT	S002	
15. ราวแขวนผ้า			MCE-001	C812	TF-9085-WT	G-301-1PS	
16. ก๊อกอ่างล้างหน้า			ML-9101-20A	CT160C11(HM)	A-7000C	AE-103	
17. กระจกเงาสำหรับอ่างล้างมือ			–	–	–	–	ขนาดตามแบบ
18. กระจกเงาห้องแต่งตัว ขนาด 0.60X1.20			–	–	–	–	ขนาดตามแบบ
19. ฉากกั้นอาบน้ำ ACRYLICบานเลื่อน			–	–	–	–	
20. ฉากกั้นอาบน้ำ ชนิดเข้ามุม			–	–	–	–	
21. ผ้าม่านกั้นอาบน้ำ			–	–	–	–	
22. ฉากกั้นอาบน้ำกระจก TEMPER			–	–	–	–	
23. ผนังกั้นส่วนปัสสาวะ			–	–	–	–	
24. ที่เปลี่ยนผ้าอ้อม			–	–	–	–	
ฟรัชวาล์วโถส้วมชักโครก			–	–	–	–	
ฟรัชวาล์วโถปัสสาวะชาย แบบกด			–	–	–	–	
ก๊อกเดี่ยวติดผนัง แบบก้านโยก			ML-9501-20A	CT190C11(HM)	A-7003C	AE-197D	
สะดือสำหรับอ่างล้างหน้า แบบดึงล็อค			W-007	CT6062(HM)	A-8007	SC311B	
ท่อน้ำทิ้งสำหรับอ่างล้างหน้า แบบกระปุก			W-026	CT680(HM)	A-81	SC231	
วาล์วเปิด- ปิดน้ำ 1 ทาง			L002	CT179(HM)	A-4400-SP	SM710	
วาล์วเปิด- ปิดน้ำ 2 ทาง			L003	CT1053(HM)	A-4420	SM708	
สายน้ำดียาว 16 นิ้ว			MF-16"(S)	Z402(HM)	A-800.16	SC416-L16	
ตะแกรงกันกลิ่น แบบมีลิ้นปิด			MD6801	CT6404Z2P(HM)	A-8203-N60	SF991	

รายการสุขภัณฑ์ TYPE B (ห้องน้ำ STAFF)

รายการสุขภัณฑ์	สี	จำนวน	T3,T5,T6,T7,T8,T9,T10,T14,T15,T29,T35,T37,T43,T49				
			MARVEL	COTTO	AMERICAN STANDARD	SANA	อื่นๆ
1. โถส้วมชนิดนั่งราบ (ฟลัชวาล์ว)			MCA543	C1441	TF2481/SC	–	
2. อ่างล้างหน้าชนิดฝังเคาน์เตอร์			–	–	–	–	
3. อ่างล้างหน้าชนิดมีขาตั้ง			–	–	–	–	
4. อ่างล้างหน้าชนิดแขวนผนัง			MC223	C0237	TF-0452-WT	SA174	
5. โถปัสสาวะชายแบบท่อน้ำเข้าด้านบน			MU-104-4	C31217	TF-6727	SA955	
อุปกรณ์ประกอบสุขภัณฑ์							
6. ฝักบัว			–	–	–	–	
7. ที่ใส่กระดาษชำระ			MCE-003	C815	TF-9253-WT	SC094	
8. สายอ่อนฉีดชำระ พร้อมขอแขวน			ML-1075C	CT992#CR(HM)	A-4700-CH	SC713	
9. เครื่องจ่ายสบู่อัตโนมัติ			–	–	–	–	
10. เครื่องเป่ามืออัตโนมัติ			–	–	–	–	
11. ช่องถังขยะแบบฝังบนเคาร์เตอร์			–	–	–	–	
12. ที่ใส่กระดาษเช็ดมือแบบฝังหลังผนังหรือกระจก			–	–	–	–	
13. ที่ใส่กระดาษเช็ดมือพร้อมถังขยะแบบฝังในผนัง			–	–	–	–	
14. ที่วางสบู่ สำหรับห้องอาบน้ำ			–	–	–	–	
15. ราวแขวนผ้า			–	–	–	–	
16. ก๊อกอ่างล้างหน้า			ML-9101-20A	CT160C11(HM)	A-7000C	AE-103	
17. กระจกเงาสำหรับอ่างล้างมือ			–	–	–	–	ขนาดตามแบบ
18. กระจกเงาห้องแต่งตัว ขนาด 0.60X1.20			–	–	–	–	ขนาดตามแบบ
19. ฉากกั้นอาบน้ำ ACRYLICบานเลื่อน			–	–	–	–	
20. ฉากกั้นอาบน้ำ ชนิดเข้ามุม			–	–	–	–	
21. ผ้าม่านกั้นอาบน้ำ			–	–	–	–	
22. ฉากกั้นอาบน้ำกระจก TEMPER			–	–	–	–	
23. ผนังกั้นส่วนปัสสาวะ			–	–	–	–	
24. ที่เปลี่ยนผ้าอ้อม			–	–	–	–	
ฟรัชวาล์วโถส้วมชักโครก			MU-110/T	C90055	A-5900-01N	–	
ฟรัชวาล์วโถปัสสาวะชาย แบบกด			MU-109	CT475SS(HM)	A-5000-N	AE-NO139	
ก๊อกเดี่ยวติดผนัง แบบก้านโยก			–	–	–	–	
สะดือสำหรับอ่างล้างหน้า แบบกด			W-002	CT665(HM)	A-8016-A	SC312	
ท่อน้ำทิ้งสำหรับอ่างล้างหน้า แบบ P-TRAP			W-029	CT683AX(HM)	A-8100-N	SC230L	
วาวล์เปิด- ปิดน้ำ 1 ทาง			L002	CT179(HM)	A-4400-SP	SM710	
วาวล์เปิด- ปิดน้ำ 2 ทาง			–	–	–	–	
สายน้ำดียาว 16 นิ้ว			MF-16"(S)	Z402(HM)	A-800.16	SC416-L16	
ตะแกรงกันกลิ่น แบบมีลิ้นปิด			MD6801	CT6404Z2P(HM)	A-8203-N60	SF991	

อุปกรณ์ประกอบเพื่อความปลอดภัย

H1. ราวทรงตัวรูปตัว "T"สำหรับติดตั้งข้างโถชักโครก(ห้องคนพิการ) ท่อสแตนเลส ø32 มม

H2. ราวทรงตัวรูปตัว "L"สำหรับติดตั้งข้างโถชักโครก ท่อสแตนเลส ø32 มม

H3. ราวทรงตัวสำหรับติดตั้งข้างอ่างล้างหน้า ท่อสแตนเลส ø32 มม

H4. ราวทรงตัวอเนกประสงค์ติดตั้งในห้องอาบน้ำ ท่อสแตนเลส ø32 มม

หมายเหตุ :

- ให้ผู้รับจ้างตรวจสอบรุ่นสุขภัณฑ์ และส่งให้ทางผู้ออกแบบพิจารณาอนุมัติก่อนทุกครั้ง
- สุขภัณฑ์ที่จะต้องมี STOP VALVE 1 ตัว/จุด สำหรับปิดน้ำเพื่อการซ่อมสุขภัณฑ์ ได้แก่
  : สายน้ำดีโถส้วม ,สายอ่อนฉีดชำระ และ สายน้ำดีอ่างล้างหน้า
- ให้ติดตั้งก๊อกน้ำเตี้ย ติดผนังใต้เคาน์เตอร์ ห้องละ 1 ตัว
- วงกบประตูและหน้าต่าง ให้ติดตั้งเสมอแนวกระเบื้องภายในห้องน้ำ

รายการสุขภัณฑ์ TYPE C (ห้องน้ำบุคลากรทางการแพทย์)

T4,T23,T24,T25,T26,T27,T28,T41,T42,T44,T50,T58,T59,T60,T64,T65,T72,T73,T74,T75,T76,T77 T82,T83,T86,T87,T88,T89,T90,T91,T92,T93,T94

รายการสุขภัณฑ์	สี	จำนวน	MARVEL	COTTO	AMERICAN STANDARD	SANA	อื่นๆ
1. โถส้วมชนิดนั่งราบ (ฟลัชวาล์ว)			MCA543	C1441	TF2481/SC	–	
2. อ่างล้างหน้าชนิดฝังเคาน์เตอร์			MC507	C05117	TF-0474-WT	SA2019	
3. อ่างล้างหน้าชนิดมีขาตั้ง			–	–	–	–	
4. อ่างล้างหน้าชนิดแขวนผนัง			–	–	–	–	
5. โถปัสสาวะชายอัตโนมัติ แบบท่อออกผนัง			MU-104-1A	C31507AC	–	SA4280	
อุปกรณ์ประกอบสุขภัณฑ์							
6. ฝักบัว			ML-H07	ZH012(HM)	A-6011-HS	AE-H6	
7. ที่ใส่กระดาษชำระ แบบจัมโบ้โรล			MBT-101/DT	–	–	SC805	
8. สายอ่อนฉีดชำระ พร้อมขอแขวน			ML-1075C	CT998#CR(HM)	A-4700-CH	SC713	
9. เครื่องจ่ายสบู่			MS-112/D	–	–	–	
10. เครื่องเป่ามืออัตโนมัติ			MH-107	–	–	–	
11. ช่องถังขยะแบบฝังบนเคาร์เตอร์			MBS-206	–	–	SC101	
12. ที่ใส่กระดาษเช็ดมือแบบฝังหลังผนังหรือกระจก			–	–	–	–	
13. ที่ใส่กระดาษเช็ดมือพร้อมถังขยะแบบฝังในผนัง			MBS-103	–	–	–	
14. ที่วางสบู่ สำหรับห้องอาบน้ำ			MS30035	–	–	–	
15. ราวแขวนผ้า			MS304-05/F	CT0150(HM)	K2501-46-N	Z-CECO WAD01	
16. ก๊อกอ่างล้างหน้าอัตโนมัติ			MF-1509	CT4905AC	A-8800-000-50	SA3122.1	
17. กระจกเงาสำหรับอ่างล้างมือ			–	–	–	–	ขนาดตามแบบ
18. กระจกเงาห้องแต่งตัว ขนาด 0.60X1.20			–	–	–	–	ขนาดตามแบบ
19. ฉากกั้นอาบน้ำ ACRYLIC บานเลื่อน			–	–	–	–	
20. ฉากกั้นอาบน้ำ ชนิดเข้ามุม			–	–	–	–	
21. ผ้าม่านกั้นอาบน้ำ			–	–	–	–	
22. ฉากกั้นอาบน้ำกระจก TEMPER			–	–	–	–	
23. ผนังกั้นส่วนปัสสาวะ			–	–	–	–	
24. ที่เปลี่ยนผ้าอ้อม			–	–	–	–	
ฟรัชวาล์วโถส้วมชักโครก			MU-110/T	C90055	A-5900-01N	–	
ฟรัชวาล์วโถปัสสาวะชาย แบบกด			–	–	–	–	
ก๊อกเดี่ยวติดผนัง แบบก้านโยก			ML-82955-54A	CT372A(HM)	A-6011-HS	ST-30	
สะดือสำหรับอ่างล้างหน้า แบบกด			W-002	CT665(HM)	A-8016-A	SC312	
ท่อน้ำทิ้งสำหรับอ่างล้างหน้า แบบ P-TRAP			W-029	CT683AX(HM)	A-8100-N	SC230L	
วาล์วเปิด-ปิดน้ำ 1 ทาง			L002	CT179(HM)	A-4400-SP	SM710	
วาล์วเปิด-ปิดน้ำ 2 ทาง			–	–	–	–	
สายน้ำดียาว 16 นิ้ว			MF-16"(S)	Z402(HM)	A-800.16	SC416-L16	
ตะแกรงกันกลิ่น แบบมีลิ้นปิด			MD-514	CT69772P(HM)	A-8200-N	SF991	

รายการสุขภัณฑ์ TYPE D1 (ห้องน้ำสาธารณะ)

T1,T2,T11,T12,T16,T20,T21,T30,T31,T68,T69,T70,T71

รายการสุขภัณฑ์	สี	จำนวน	MARVEL	COTTO	AMERICAN STANDARD	SANA	อื่นๆ
1. โถส้วมชนิดนั่งราบ (ฟลัชวาล์ว)			MCM081	C19517	TF-3119-WT	SA5040	
2. อ่างล้างหน้าชนิดฝังเคาน์เตอร์			MC043	C02427	TF-0519-WT	SA7012	
3. อ่างล้างหน้าชนิดมีขาตั้ง			–	–	–	–	
4. อ่างล้างหน้าชนิดแขวนผนัง			MC223	C0237	TF-0452-WT	SA174	
5. โถปัสสาวะชายอัตโนมัติ แบบท่อออกผนัง			MU-104-1A	C31507AC	–	SA4280	
อุปกรณ์ประกอบสุขภัณฑ์							
6. ฝักบัว			ML-H07	ZH012(HM)	A-6011-HS	AE-H6	
7. ที่ใส่กระดาษชำระ แบบจัมโบ้โรล			MBT-101/DT	–	–	SC805	
8. สายอ่อนฉีดชำระ พร้อมขอแขวน			ML-1075C	CT998#CR(HM)	A-4700-CH	SC713	
9. เครื่องจ่ายสบู่			MS-112/D	–	–	–	
10. เครื่องเป่ามืออัตโนมัติ			MH-107	–	–	–	
11. ช่องถังขยะแบบฝังบนเคาร์เตอร์			MBS-206	–	–	SC101	
12. ที่ใส่กระดาษเช็ดมือแบบฝังหลังผนังหรือกระจก			MS304-18/R	–	–	SC820	
13. ที่ใส่กระดาษเช็ดมือพร้อมถังขยะแบบฝังในผนัง			MBS-103	–	–	–	
14. ที่วางสบู่ สำหรับห้องอาบน้ำ			MCE-002	C805	TF-9401-WT	S002	
15. ราวแขวนผ้า			–	–	–	–	
16. ก๊อกอ่างล้างหน้า			MF-1503/M	CT533AC	A-8805-000-50	SA3600	
17. กระจกเงาสำหรับอ่างล้างมือ			–	–	–	–	ขนาดตามแบบ
18. กระจกเงาห้องแต่งตัว ขนาด 0.60X1.20			–	–	–	–	ขนาดตามแบบ
19. ฉากกั้นอาบน้ำ ACRYLIC บานเลื่อน			–	–	–	–	
20. ฉากกั้นอาบน้ำ ชนิดเข้ามุม			–	–	–	–	
21. ผ้าม่านกั้นอาบน้ำ			–	–	–	–	
22. ฉากกั้นอาบน้ำกระจก TEMPER			–	–	–	–	
23. ผนังกั้นส่วนปัสสาวะ			–	–	–	–	
24. ที่เปลี่ยนผ้าอ้อม			–	–	–	–	
ฟรัชวาล์วอัตโนมัติ แบบฝังผนังพร้อมปุ่มกด			MU-103-1/W	CT4802AC	A-8613-000-50	SA286	
ฟรัชวาล์วโถปัสสาวะชาย แบบกด			–	–	–	–	
ก๊อกเดี่ยวติดผนัง แบบก้านโยก			–	–	–	–	
สะดือสำหรับอ่างล้างหน้า แบบกด			W-002	CT665(HM)	A-8016-A	SC312	
ท่อน้ำทิ้งสำหรับอ่างล้างหน้า แบบ P-TRAP			W-029	CT683AX(HM)	A-8100-N	SC230L	
วาวล์เปิด-ปิดน้ำ 1 ทาง			L002	CT179(HM)	A-4400-SP	SM710	
วาวล์เปิด-ปิดน้ำ 2 ทาง			–	–	–	–	
สายน้ำดียาว 16 นิ้ว			MF-16"(S)	Z402(HM)	A-800.16	SC416-L16	
ตะแกรงกันกลิ่น แบบมีลิ้นปิด			MD-514	CT69722P(HM)	A-8200-N	SF991	

อุปกรณ์ประกอบเพื่อความปลอดภัย

H1. ราวทรงตัวรูปตัว "T" สำหรับติดตั้งข้างโถชักโครก(ห้องคนพิการ) ท่อสแตนเลส ø32 มม

H2. ราวทรงตัวรูปตัว "L" สำหรับติดตั้งข้างโถชักโครก ท่อสแตนเลส ø32 มม

H3. ราวทรงตัวสำหรับติดตั้งข้างอ่างล้างหน้า ท่อสแตนเลส ø32 มม

H4. ราวทรงตัวอเนกประสงค์ติดตั้งในห้องอาบน้ำ ท่อสแตนเลส ø32 มม

หมายเหตุ :

- ให้ผู้รับจ้างตรวจสอบรุ่นสุขภัณฑ์ และส่งให้ทางผู้ออกแบบพิจารณาอนุมัติก่อนทุกครั้ง
- สุขภัณฑ์ที่จะต้องมี STOP VALVE 1 ตัว/จุด สำหรับปิดน้ำเพื่อการซ่อมสุขภัณฑ์ ได้แก่
  : สายน้ำดีโถส้วม ,สายอ่อนฉีดชำระ และ สายน้ำดีอ่างล้างหน้า
- ให้ติดตั้งก๊อกน้ำเตี้ย ติดผนังใต้เคาน์เตอร์ ห้องละ 1 ตัว
- วงกบประตูและหน้าต่าง ให้ติดตั้งเสมอแนวกระเบื้องภายในห้องน้ำ

คณะแพทยศาสตร์วชิรพยาบาล มหาวิทยาลัยนวมินทราธิราช

SPAN ARCHITECTURE ENGINEERING
SPAN CONSULTANTS CO.,LTD.
247 SENANIKHOM 1 ROAD
KHWANG LADPHRAO , KHET LADPHRAO
BANGKOK 10230
Tel.0-2942-3691-6 ,Fax.0-2942-3694
E-MAIL : main.span@gmail.com

PROJECT NAME:
โครงการออกแบบ อาคารผู้ป่วยในเฉลิมพระเกียรติ
คณะแพทยศาสตร์วชิรพยาบาล มหาวิทยาลัยนวมินทราธิราช
PROJECT ARCHITECT : สมยงค์ ขจรวิทย์ สสถ. 1764

ARCHITECTS :
นายสลายุทธ เรืองทอง ภสถ. 4384
หทัยชนก เอกสุวรรณ ภสถ. 4182
วีรยุทธ สมศิริ ภสถ. 19439
ปรัชญ์ สานุกูล ภสถ. 23820

STRUCTURAL ENGINEERS :
นายนัฐสม สงวนวงศ์ วย. 1423
นายศิริชัย รณเกียรติ สย. 5868
นายศุภชัย ขำดี ภย. 37589

ELECTRICAL ENGINEERS:
นายชัยวัฒน์ เหลืองอบอุ่น สฟก.3473
นายกรอง กิมเขียว สฟก.5276

MECHANICAL ENGINEERS:
นายธันวา ตันเสถียร วก. 797
นายขจรพงษ์ สุทธิโสภาอาภรณ์ สก.2544
นายอาณัติ ตั้งชู สก.4127

SANITARY ENGINEERS :
ขนิษฐา ส่งสกุลชัย วส. 27
วีรวุฒ หงษ์ทอง สส. 253

FIRE PROTECTION ARCHITECTS :
ดร.บัณฑิต ประดับสุข สสถ. 1215

INTETIOR DESIGNER :
วาสนา เพชรประเสริฐ
วรางคณา เศรษฐสุข
อภิญญา ยังแย้ม

แบบแสดง : รายการสุขภัณฑ์ (แผ่นที่ 2)
มาตราส่วน:
รวม : แผ่น
แบบเลขที่ : AR-TO-21

รายการสุขภัณฑ์ TYPE D2 (ห้องน้ำสาธารณะ)

รายการสุขภัณฑ์	สี	จำนวน	T17,T18,T19,T38,T39,T84,T85				
			MARVEL	COTTO	AMERICAN STANDARD	SANA	อื่นๆ
1. โถส้วมชนิดนั่งราบ (ฟลัชแทงค์)			MCM006	C13442	TF-2396W-WT-0	SA5002	
2. อ่างล้างหน้าชนิดฝังเคาน์เตอร์			MC043	C02427	TF-0519-WT	SA7012	
3. อ่างล้างหน้าชนิดมีขาตั้ง			–	–	–	–	
4. อ่างล้างหน้าชนิดแขวนผนัง			MC223	C0237	TF-0452-WT	SA174	
5. โถปัสสาวะชายอัตโนมัติ แบบท่อออกผนัง			MU-104-1A	C31507AC	–	SA4280	
อุปกรณ์ประกอบสุขภัณฑ์							
6. ฝักบัว			ML-H07	ZH012(HM)	A-6011-HS	AE-H6	
7. ที่ใส่กระดาษชำระ แบบจัมโบ้โรล			MBT-101/DT	–	–	SC805	
8. สายอ่อนฉีดชำระ พร้อมขอแขวน			ML-1075C	CT998#CR(HM)	A-4700-CH	SC713	
9. เครื่องจ่ายสบู่			MS-112/D	–	–	–	
10. เครื่องเป่ามืออัตโนมัติ			MH-107	–	–	–	
11. ช่องถังขยะแบบฝังบนเคาร์เตอร์			MBS-206	–	–	SC101	
12. ที่ใส่กระดาษเช็ดมือแบบฝังหลังผนังหรือกระจก			MS304-18/R	–	–	SC820	
13. ที่ใส่กระดาษเช็ดมือพร้อมถังขยะแบบฝังในผนัง			MBS-103	–	–	–	
14. ที่วางสบู่ สำหรับห้องอาบน้ำ			MCE-002	C805	TF-9401-WT	S002	
15. ราวแขวนผ้า			–	–	–	–	
16. ก๊อกอ่างล้างหน้า			MF-1503/M	CT533AC	A-8805-000-50	SA3600	
17. กระจกเงาสำหรับอ่างล้างมือ			–	–	–	–	ขนาดตามแบบ
18. กระจกเงาห้องแต่งตัว ขนาด 0.60X1.20			–	–	–	–	ขนาดตามแบบ
19. ฉากกั้นอาบน้ำ ACRYLIC บานเลื่อน			–	–	–	–	
20. ฉากกั้นอาบน้ำ ชนิดเข้ามุม			–	–	–	–	
21. ผ้าม่านกั้นอาบน้ำ			–	–	–	–	
22. ฉากกั้นอาบน้ำกระจก TEMPER			–	–	–	–	
23. ผนังกั้นส่วนปัสสาวะ			–	–	–	–	
24. ที่เปลี่ยนผ้าอ้อม			–	–	–	–	
ฟรัชวาล์วอัตโนมัติ แบบฝังผนังพร้อมปุ่มกด			MU-103-1/W	CT4802AC	A-8613-000-50	SA286	
ฟรัชวาล์วโถปัสสาวะชาย แบบกด			–	–	–	–	
ก๊อกเดี่ยวติดผนัง แบบก้านโยก			–	–	–	–	
สะดือสำหรับอ่างล้างหน้า แบบกด			W-002	CT665(HM)	A-8016-A	SC312	
ท่อน้ำทิ้งสำหรับอ่างล้างหน้า แบบ P-TRAP			W-029	CT683AX(HM)	A-8100-N	SC230L	
วาวล์เปิด- ปิดน้ำ 1 ทาง			L002	CT179(HM)	A-4400-SP	SM710	
วาวล์เปิด- ปิดน้ำ 2 ทาง			–	–	–	–	
สายน้ำดียาว 16 นิ้ว			MF-16"(S)	Z402(HM)	A-800.16	SC416-L16	
ตะแกรงกันกลิ่น แบบมีลิ้นปิด			MD-514	CT69722P(HM)	A-8200-N	SF991	

รายการสุขภัณฑ์ TYPE E (ห้องน้ำผู้ป่วยรวม – VIP รพ.)

รายการสุขภัณฑ์	สี	จำนวน	T45,T46,T47,T48,T51,T52,T53,T56,T57,T58,T61,T62,T67				
			MARVEL	COTTO	AMERICAN STANDARD	SANA	อื่นๆ
1. โถส้วมชนิดนั่งราบ (ฟลัชแทงค์)			MCM2085	C103327	TF-2530-WT-0	SA8611	
2. อ่างล้างหน้าชนิดฝังเคาน์เตอร์			MC043	C02427	TF-0519-WT	SA7012	VIP
3. อ่างล้างหน้าชนิดมีขาตั้ง			–	–	–	–	
4. อ่างล้างหน้าชนิดแขวนผนัง			MCW067	SC00537	–	SA2027	ห้องรวม
5. โถปัสสาวะชายอัตโนมัติ แบบท่อออกผนัง			–	–	–	–	
อุปกรณ์ประกอบสุขภัณฑ์							
6. ฝักบัว			ML-H08	Z90V(HM)	A-6011-HS	AE-NO190	
7. ที่ใส่กระดาษชำระ แบบจัมโบ้โรล			MBT-101/DT	–	–	SC805	
8. สายอ่อนฉีดชำระ พร้อมขอแขวน			ML-1075C	CT998#CR(HM)	A-4700-CH	SC713	
9. เครื่องจ่ายสบู่			MS-112/D	–	–	–	
10. เครื่องเป่ามืออัตโนมัติ			–	–	–	–	
11. ช่องถังขยะแบบฝังบนเคาร์เตอร์			–	–	–	–	
12. ที่ใส่กระดาษเช็ดมือแบบฝังหลังผนังหรือกระจก			–	–	–	–	
13. ที่ใส่กระดาษเช็ดมือพร้อมถังขยะแบบฝังในผนัง			–	–	–	–	
14. ที่วางสบู่ สำหรับห้องอาบน้ำ			MS30035	–	–	–	
15. ราวแขวนผ้าคู่			MS304-09	CT0151(HM)	K-2801-52-N	AE-NO117	
16. ก๊อกอ่างล้างหน้าอัตโนมัติ			MF-1503/M MF-109	CT533AC CT4905AC	A-8805-000-50 A-8800-000-50	SA3600 SA3122.1	VIP ห้องรวม
17. กระจกเงาสำหรับอ่างล้างมือ			–	–	–	–	ขนาดตามแบบ
18. กระจกเงาห้องแต่งตัว ขนาด 0.60X1.20			–	–	–	–	ขนาดตามแบบ
19. ฉากกั้นอาบน้ำ ACRYLIC บานเลื่อน			–	–	–	–	
20. ฉากกั้นอาบน้ำ ชนิดเข้ามุม			–	–	–	–	
21. ผ้าม่านกั้นอาบน้ำ			–	–	–	–	
22. ฉากกั้นอาบน้ำกระจก TEMPER			–	–	–	–	
23. ผนังกั้นส่วนปัสสาวะ			–	–	–	–	
24. ที่เปลี่ยนผ้าอ้อม			–	–	–	–	
ฟรัชวาล์วโถส้วมชักโครก			–	–	–	–	
ฟรัชวาล์วโถปัสสาวะชาย แบบกด			–	–	–	–	
ก๊อกผสมติดผนัง แบบก้านโยก			ML-5102	CT2148A	A-1412-300B	AE-NO190	
สะดือสำหรับอ่างล้างหน้า แบบกด			W-002	CT665(HM)	A-8016-A	SC312	
ท่อน้ำทิ้งสำหรับอ่างล้างหน้า แบบ P-TRAP			W-029	CT683AX(HM)	A-8100-N	SC230L	
วาล์วเปิด- ปิดน้ำ 1 ทาง			L002	CT179(HM)	A-4400-SP	SM710	
วาล์วเปิด- ปิดน้ำ 2 ทาง			–	–	–	–	
สายน้ำดียาว 16 นิ้ว			MF-16"(S)	Z402(HM)	A-800.16	SC416-L16	
ตะแกรงกันกลิ่น แบบมีลิ้นปิด			MD-514	CT69772P(HM)	A-8200-N	SF991	

อุปกรณ์ประกอบเพื่อความปลอดภัย

H1. ราวทรงตัวรูปตัว "T" สำหรับติดตั้งข้างโถชักโครก(ห้องคนพิการ) ท่อสแตนเลส ø32 มม.

H2. ราวทรงตัวรูปตัว "L" สำหรับติดตั้งข้างโถชักโครก ท่อสแตนเลส ø32 มม.

H3. ราวทรงตัวสำหรับติดตั้งข้างอ่างล้างหน้า ท่อสแตนเลส ø32 มม.

H4. ราวทรงตัวอเนกประสงค์ติดตั้งในห้องอาบน้ำ ท่อสแตนเลส ø32 มม.

หมายเหตุ :

- ให้ผู้รับจ้างตรวจสอบรุ่นสุขภัณฑ์ และส่งให้ทางผู้ออกแบบพิจารณาอนุมัติก่อนทุกครั้ง
- สุขภัณฑ์ที่จะต้องมี STOP VALVE 1 ตัว/จุด สำหรับปิดน้ำเพื่อการซ่อมสุขภัณฑ์ ได้แก่
  : สายน้ำดีโถส้วม ,สายอ่อนฉีดชำระ และ สายน้ำดีอ่างล้างหน้า
- ให้ติดตั้งก๊อกน้ำเตี้ย ติดผนังใต้เคาน์เตอร์ ห้องละ 1 ตัว
- วงกบประตูและหน้าต่าง ให้ติดตั้งเสมอแนวกระเบื้องภายในห้องน้ำ

รายการสุขภัณฑ์ TYPE F (ห้องน้ำผู้ป่วย VVIP)

รายการสุขภัณฑ์	สี	จำนวน	T78,T79,T80,T81				
			MARVEL	COTTO	AMERICAN STANDARD	SANA	อื่นๆ
1. โถส้วมชนิดนั่งราบ (ฟลัชวาล์ว)			MBD-8101	C10257	TF-2011-WT-9	-	
2. อ่างล้างหน้าชนิดฝังเคาน์เตอร์			MC043	C02427	TF-0519-WT	SA7012	
3. อ่างล้างหน้าชนิดมีขาตั้ง			-	-	-	-	
4. อ่างล้างหน้าชนิดแขวนผนัง			-	-	-	-	
5. โถปัสสาวะชายอัตโนมัติ แบบท่อออกผนัง			-	-	-	-	
อุปกรณ์ประกอบสุขภัณฑ์							
6. ฝักบัว			ML-MD7101	CT2241W	A-6110-978-902	AE-SQ006	
7. ที่ใส่กระดาษชำระ			MS304-12/F	CT0125(HM)	k-2501-43-N	AEN0157/FQ	
8. สายอ่อนฉีดชำระ พร้อมขอแขวน			ML-1075C	CT998#CR(HM)	A-4700-CH	SC713	
9. เครื่องจ่ายสบู่			-	-	-	-	
10. เครื่องเป่ามืออัตโนมัติ			-	-	-	-	
11. ช่องถังขยะแบบฝังบนเคาร์เตอร์			-	-	-	-	
12. ที่ใส่กระดาษเช็ดมือแบบฝังหลังผนังหรือกระจก			-	-	-	-	
13. ที่ใส่กระดาษเช็ดมือพร้อมถังขยะแบบฝังในผนัง			-	-	-	-	
14. ที่วางสบู่ สำหรับห้องอาบน้ำ			MS30035	-	-	-	
15. ราวแขวนผ้าคู่			MS304-09	CT0151(HM)	K-2801-52-N	AE-N0117	
16. ก๊อกอ่างล้างหน้า			MF-1503/M	CT533AC	A-8805-000-50	SA3600	
17. กระจกเงาสำหรับอ่างล้างมือ			-	-	-	-	ขนาดตามแบบ
18. กระจกเงาห้องแต่งตัว ขนาด 0.60X1.20			-	-	-	-	ขนาดตามแบบ
19. ฉากกั้นอาบน้ำ ACRYLIC บานเลื่อน			-	-	-	-	
20. ฉากกั้นอาบน้ำ ชนิดเข้ามุม			-	-	-	-	
21. ผ้าม่านกั้นอาบน้ำ			-	-	-	-	
22. ฉากกั้นอาบน้ำกระจก TEMPER			-	-	-	-	
23. ผนังกั้นส่วนปัสสาวะ			-	-	-	-	
24. ที่เปลี่ยนผ้าอ้อม			-	-	-	-	
ฟรัชวาล์วโถส้วมชักโครก			-	-	-	-	
ฟรัชวาล์วโถปัสสาวะชาย แบบกด			-	-	-	-	
ก๊อกเดี่ยวติดผนัง แบบก้านโยก			-	-	-	-	
สะดือสำหรับอ่างล้างหน้า แบบกด			W-002	CT665(HM)	A-8016-A	SC312	
ท่อน้ำทิ้งสำหรับอ่างล้างหน้า แบบ P-TRAP			W-029	CT683AX(HM)	A-8100-N	SC230L	
วาวล์เปิด- ปิดน้ำ 1 ทาง			L002	CT179(HM)	A-4400-SP	SM710	
วาวล์เปิด- ปิดน้ำ 2 ทาง			-	-	-	-	
สายน้ำดียาว 16 นิ้ว			MF-16"(S)	Z402(HM)	A-800.16	SC416-L16	
ตะแกรงกันกลิ่น แบบมีลิ้นปิด			MD-514	CT69722P(HM)	A-8200-N	SF991	

รายการสุขภัณฑ์ TYPE G (ห้องน้ำผู้พิการ)

รายการสุขภัณฑ์	สี	จำนวน	T13,T22,T34,T36,T44,T63,T95,T97				
			MARVEL	COTTO	AMERICAN STANDARD	SANA	อื่นๆ
1. โถส้วมชนิดนั่งราบ (ฟลัชวาล์ว)			MCM081	C19517	TF-3119-WT	SA5013-1	
2. อ่างล้างหน้าชนิดฝังเคาน์เตอร์			-	-	-	-	
3. อ่างล้างหน้าชนิดมีขาตั้ง			-	-	-	-	
4. อ่างล้างหน้าชนิดแขวนผนัง			MCW067	SC00537	-	SA2027 UD	
5. โถปัสสาวะชายอัตโนมัติ แบบท่อออกผนัง			-	-	-	-	
อุปกรณ์ประกอบสุขภัณฑ์							
6. ฝักบัว			-	-	-	-	
7. ที่ใส่กระดาษชำระ แบบจัมโบ้โรล			MBT-101/DT	-	-	SC805	
8. สายอ่อนฉีดชำระ พร้อมขอแขวน			-	-	-	-	
9. เครื่องจ่ายสบู่			-	-	-	-	
10. เครื่องเป่ามืออัตโนมัติ			-	-	-	-	
11. ช่องถังขยะแบบฝังบนเคาร์เตอร์			-	-	-	-	
12. ที่ใส่กระดาษเช็ดมือแบบฝังหลังผนังหรือกระจก			-	-	-	-	
13. ที่ใส่กระดาษเช็ดมือพร้อมถังขยะแบบฝังในผนัง			-	-	-	-	
14. ที่วางสบู่ สำหรับห้องอาบน้ำ			-	-	-	-	
15. ราวแขวนผ้าคู่			-	-	-	-	
16. ก๊อกอ่างล้างหน้าอัตโนมัติ			MF-1503/M	CT533AC	A-8805-000-50	SA3600	
17. กระจกเงาสำหรับอ่างล้างมือ			-	-	-	-	ขนาดตามแบบ
18. กระจกเงาห้องแต่งตัว ขนาด 0.60X1.20			-	-	-	-	ขนาดตามแบบ
19. ฉากกั้นอาบน้ำ ACRYLIC บานเลื่อน			-	-	-	-	
20. ฉากกั้นอาบน้ำ ชนิดเข้ามุม			-	-	-	-	
21. ผ้าม่านกั้นอาบน้ำ			-	-	-	-	
22. ฉากกั้นอาบน้ำกระจก TEMPER			-	-	-	-	
23. ผนังกั้นส่วนปัสสาวะ			-	-	-	-	
24. ที่เปลี่ยนผ้าอ้อม			MBBS-101	-	-	TS-FA2-W	
ฟรัชวาล์วอัตโนมัติแบบฝังผนังโถส้วมชักโครก			MU-103-1/W	CT4802AC	A-8613-000-50	SA286Q DUO	
ฟรัชวาล์วโถปัสสาวะชาย แบบกด			-	-	-	-	
ก๊อกผสมติดผนัง แบบก้านโยก			-	-	-	-	
สะดือสำหรับอ่างล้างหน้า แบบกด			W-002	CT665(HM)	A-8016-A	-	
ท่อน้ำทิ้งสำหรับอ่างล้างหน้า แบบ P-TRAP			W-029	CT683AX(HM)	A-8100-N	-	
วาล์วเปิด- ปิดน้ำ 1 ทาง			L002	CT179(HM)	A-4400-SP	SM710	
วาล์วเปิด- ปิดน้ำ 2 ทาง			-	-	-	-	
สายน้ำดียาว 16 นิ้ว			MF-16"(S)	Z402(HM)	A-800.16	SC416-L16	
ตะแกรงกันกลิ่น แบบมีลิ้นปิด			MD-514	CT69772P(HM)	A-8200-N	SF991	

อุปกรณ์ประกอบเพื่อความปลอดภัย

H1. ราวทรงตัวรูปตัว "T" สำหรับติดตั้งข้างโถชักโครก(ห้องคนพิการ) ท่อสแตนเลส ø32 มม.

H2. ราวทรงตัวรูปตัว "L" สำหรับติดตั้งข้างโถชักโครก ท่อสแตนเลส ø32 มม.

H3. ราวทรงตัวสำหรับติดตั้งข้างอ่างล้างหน้า ท่อสแตนเลส ø32 มม.

H4. ราวทรงตัวอเนกประสงค์ติดตั้งในห้องอาบน้ำ ท่อสแตนเลส ø32 มม.

หมายเหตุ :

- ให้ผู้รับจ้างตรวจสอบรุ่นสุขภัณฑ์ และส่งให้ทางผู้ออกแบบพิจารณาอนุมัติก่อนทุกครั้ง
- สุขภัณฑ์ที่จะต้องมี STOP VALVE 1 ตัว/จุด สำหรับปิดน้ำเพื่อการซ่อมสุขภัณฑ์ ได้แก่
  : สายน้ำดีโถส้วม ,สายอ่อนฉีดชำระ และ สายน้ำดีอ่างล้างหน้า
- ให้ติดตั้งก๊อกน้ำเตี้ย ติดผนังใต้เคาน์เตอร์ ห้องละ 1 ตัว
- วงกบประตูและหน้าต่าง ให้ติดตั้งเสมอแนวกระเบื้องภายในห้องน้ำ

คณะแพทยศาสตร์วชิรพยาบาล มหาวิทยาลัยนวมินทราธิราช

SPAN CONSULTANTS CO.,LTD.
247 SENANIKHOM 1 ROAD
KHWANG LADPHRAO , KHET LADPHRAO
BANGKOK 10230
Tel.0-2942-3691-6 ,Fax.0-2942-3694
E-MAIL : main.span@gmail.com
ARCHITECTURE ENGINEERING

PROJECT NAME:
โครงการออกแบบ อาคารผู้ป่วยในเฉลิมพระเกียรติ
คณะแพทยศาสตร์วชิรพยาบาล มหาวิทยาลัยนวมินทราธิราช
PROJECT ARCHITECT : สมยงค์ ขจรวิทย์ สสถ. 1764

ARCHITECTS :
นายสลายุทธ เรืองทอง ภสถ. 4384
หทัยชนก เอกสุวรรณ ภสถ. 4182
วีรยุทธ สมศิริ ภสถ. 19439
ปรัชญ์ สานุกูล ภสถ. 23820

STRUCTURAL ENGINEERS :
นายนัฐสม สงวนวงศ์ วย. 1423
นายศิริชัย รณเกียรติ สย. 5868
นายศุภชัย ขำดี ภย. 37589

ELECTRICAL ENGINEERS:
นายชัยวัฒน์ เหลืองอบอุ่น สฟก.3473
นายกรอง กิมเขียว สฟก.5276

MECHANICAL ENGINEERS:
นายธันวา ตันเสถียร วก. 797
นายขจรพงษ์ สุทธิโสภาอาภรณ์ สก.2544
นายอาณัติ ตั้งชู สก.4127

SANITARY ENGINEERS :
ขนิษฐา ส่งสกุลชัย วส. 27
วีรวุฒ หงษ์ทอง สส. 253

FIRE PROTECTION ARCHITECTS :
ดร.บัณฑิต ประดับสุข สสถ. 1215

INTETIOR DESIGNER :
วาสนา เพชรประเสริฐ
วรางคณา เศรษฐสุข
อภิญญา ยังแย้ม

แบบแสดง : รายการสุขภัณฑ์ (แผ่นที่ 4)

มาตราส่วน:

รวม : แผ่น

แบบเลขที่ : AR-TO-23

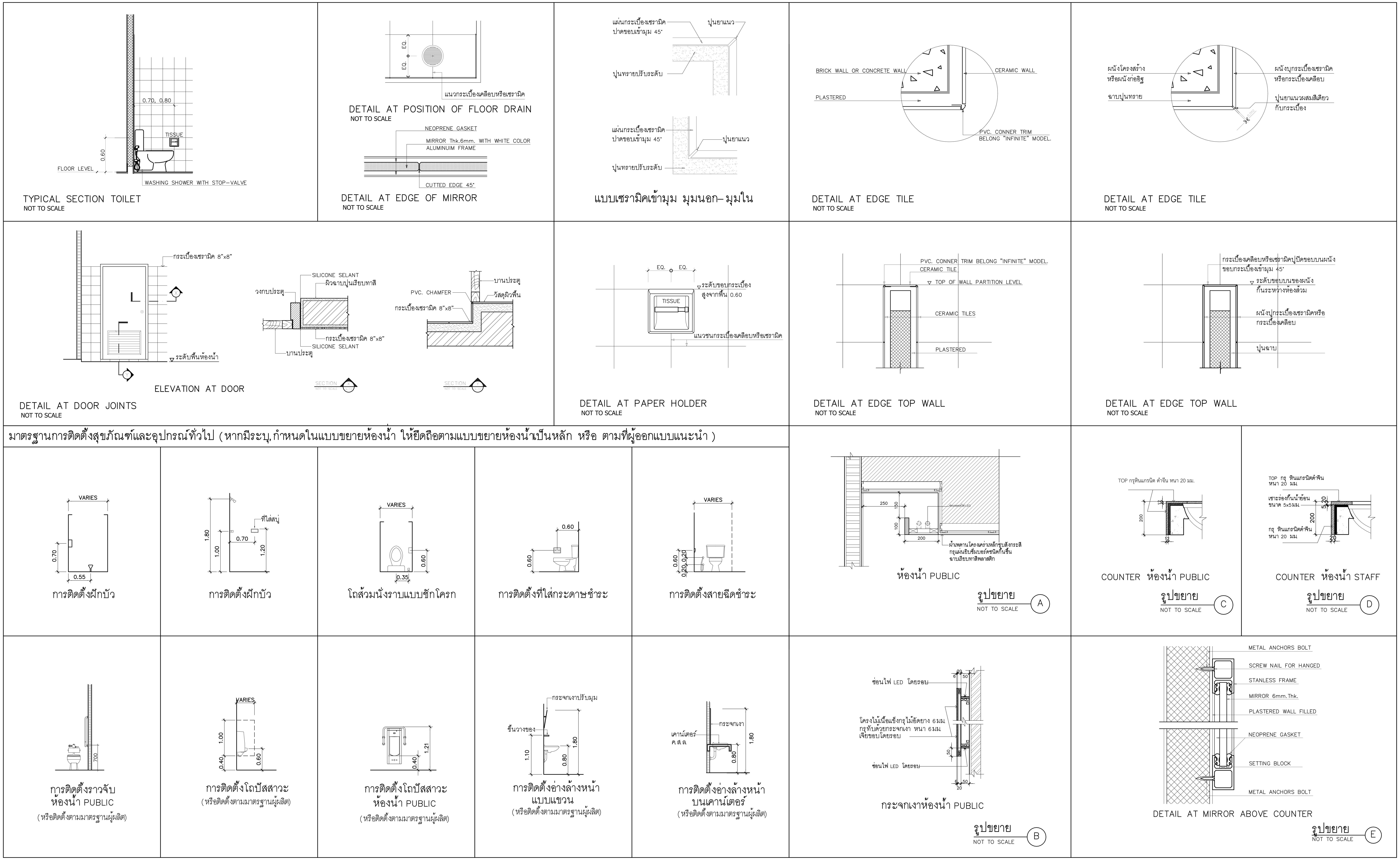

คณะแพทยศาสตร์วชิรพยาบาล มหาวิทยาลัยนวมินทราธิราช	SPAN CONSULTANTS CO.,LTD. 247 SENANIKHOM 1 ROAD KHWANG LADPHRAO, KHET LADPHRAO BANGKOK 10230 Tel.0-2942-3691-6 ,Fax.0-2942-3694 E-MAIL : mion.span@gmail.com	PROJECT NAME: โครงการออกแบบ อาคารผู้ป่วยในเฉลิมพระเกียรติ คณะแพทยศาสตร์วชิรพยาบาล มหาวิทยาลัยนวมินทราธิราช PROJECT ARCHITECT : สมยงค์ ขจรวิทย์ สสถ. 1764	ARCHITECTS : นายสลายุทธ เรืองทอง ภสถ. 4384; หทัยชนก เอกสุวรรณ ภสถ. 4182; วิรยุทธ สมศิริ ภสถ. 19439; ปรัชญ์ สานุกูล ภสถ. 23820	STRUCTURAL ENGINEERS : นายนัฐสม สงวนวงศ์ วย 1423; นายศิริชัย รณเกียรติ สย 5868; นายศุภชัย ชำติ ภย 37589	ELECTRICAL ENGINEERS: นายชัยวัฒน์ เหลืองอบอุ่น สฟก.3473; นายกรอง กิมเชียว สฟก.5276	MECHANICAL ENGINEERS: นายธันวา ตันเสถียร วก 797; นายจงพงษ์ สุทธิโสภาอาภรณ์ สก.2544; นายอานัติ ตั้งชู สก.4127	SANITARY ENGINEERS : ขนิษฐา ส่งสกุลชัย วส 27; วีรวุฒ หงษ์ทอง สส 253; FIRE PROTECTION ARCHITECTS : ดร.บัณฑิต ประดับสุข สสถ 1215	INTETIOR DESIGNER : วาสนา เพชรประเสริฐ; วรางคณา เศรษฐสุข; อภิญญา ยิ่งแย้ม

แบบแสดง : มาตรฐานการติดตั้งสุขภัณฑ์
มาตราส่วน :
รวม : แผ่น
แบบเลขที่ : AR-TO-24

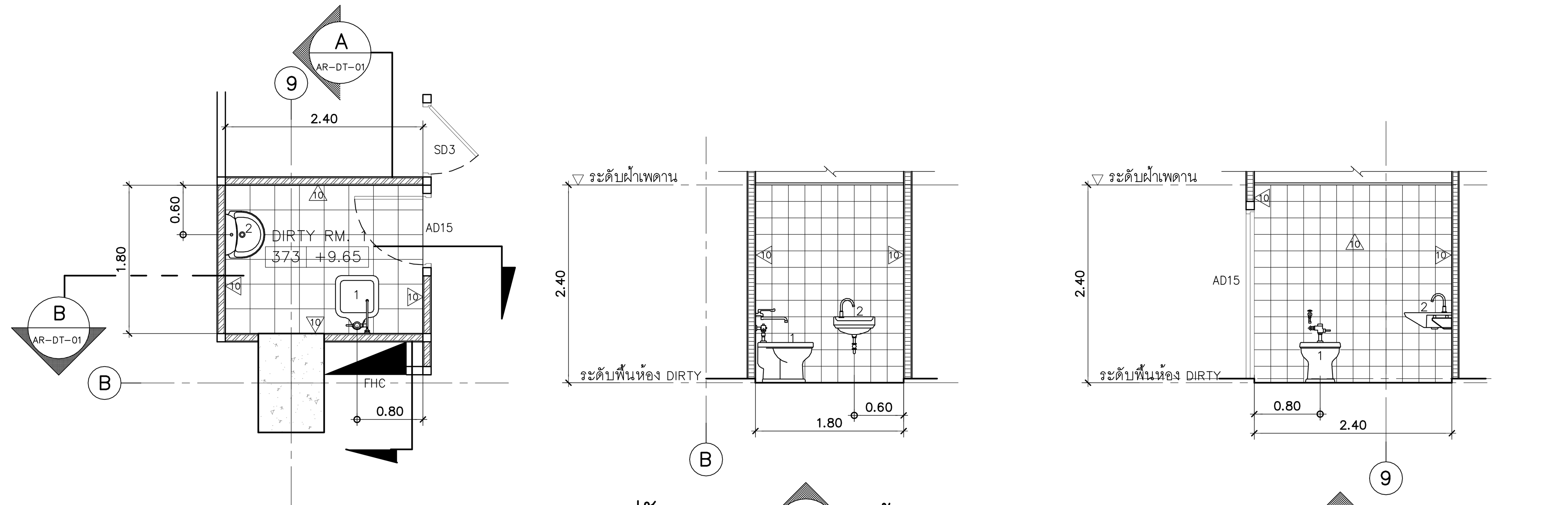

แปลนห้อง DIRTY 1 (ชั้นที่ 3)
มาตราส่วน 1:50

รูปตัด A AR-DT-01 (ห้อง DIRTY 1)
มาตราส่วน 1:50

รูปตัด B AR-DT-01 (ห้อง DIRTY 1)
มาตราส่วน 1:50

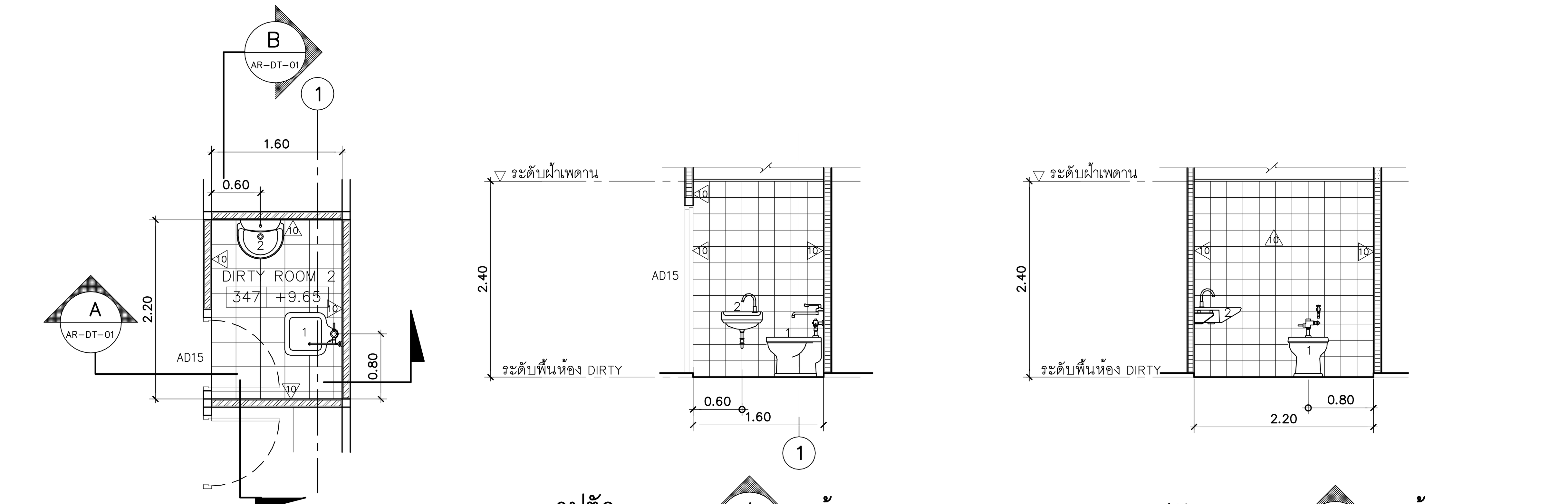

แปลนห้อง DIRTY 2 (ชั้นที่ 3)
มาตราส่วน 1:50

รูปตัด A AR-DT-01 (ห้อง DIRTY 2)
มาตราส่วน 1:50

รูปตัด B AR-DT-01 (ห้อง DIRTY 2)
มาตราส่วน 1:50

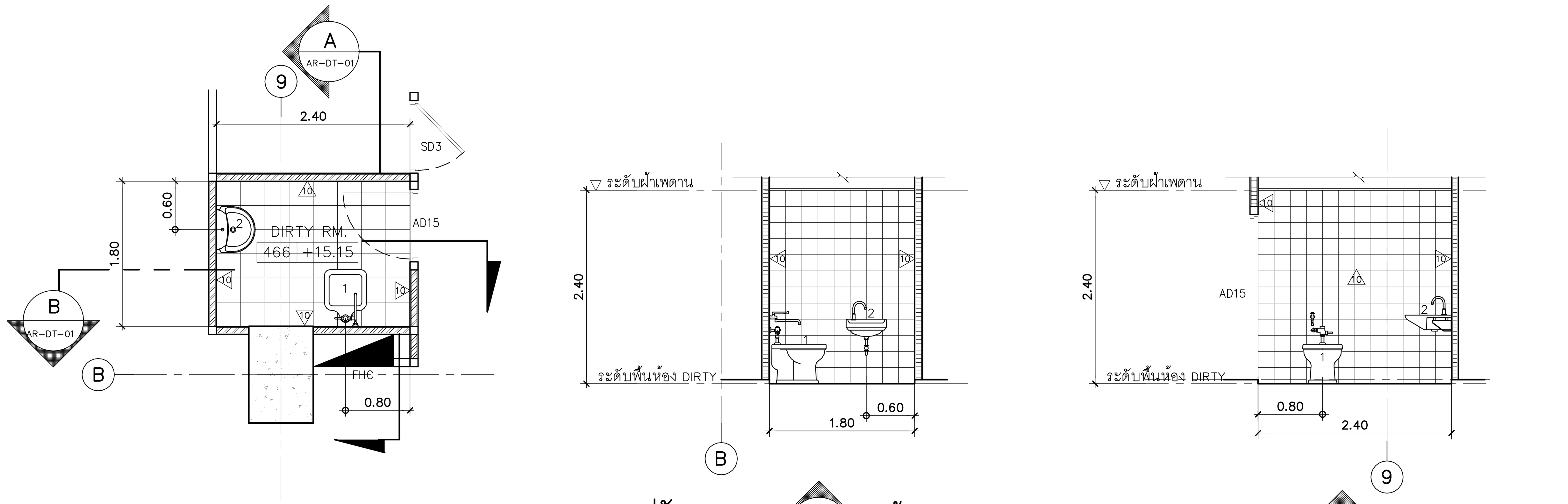

แปลนห้อง DIRTY 1 (ชั้นที่ 4)
มาตราส่วน 1:50

รูปตัด A AR-DT-01 (ห้อง DIRTY 1)
มาตราส่วน 1:50

รูปตัด B AR-DT-01 (ห้อง DIRTY 1)
มาตราส่วน 1:50

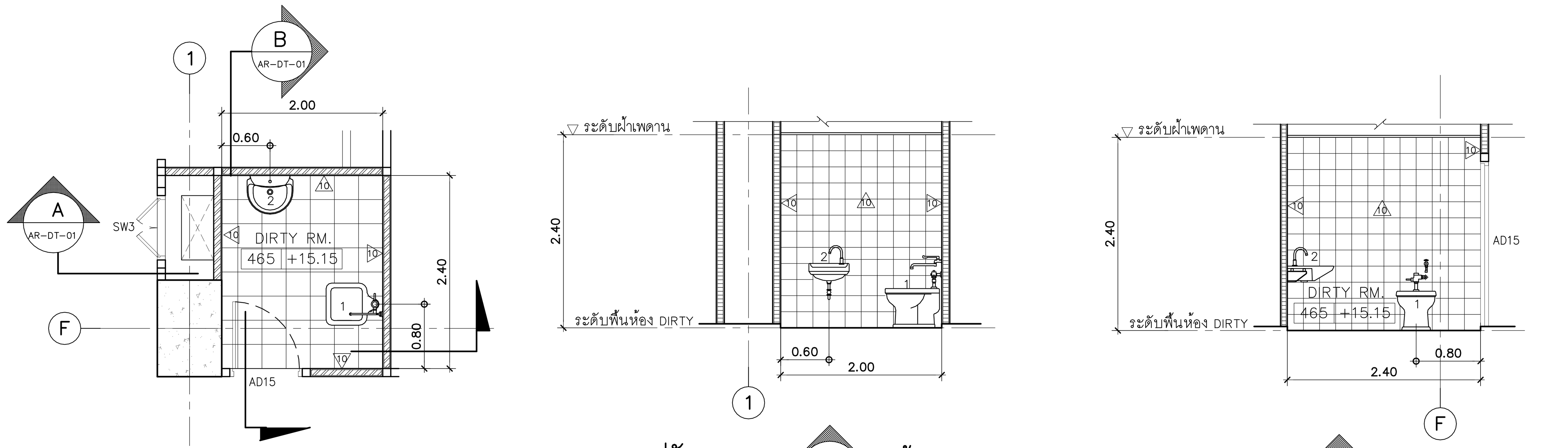

แปลนห้อง DIRTY 2 (ชั้นที่ 4)
มาตราส่วน 1:50

รูปตัด A AR-DT-01 (ห้อง DIRTY 2)
มาตราส่วน 1:50

รูปตัด B AR-DT-01 (ห้อง DIRTY 2)
มาตราส่วน 1:50

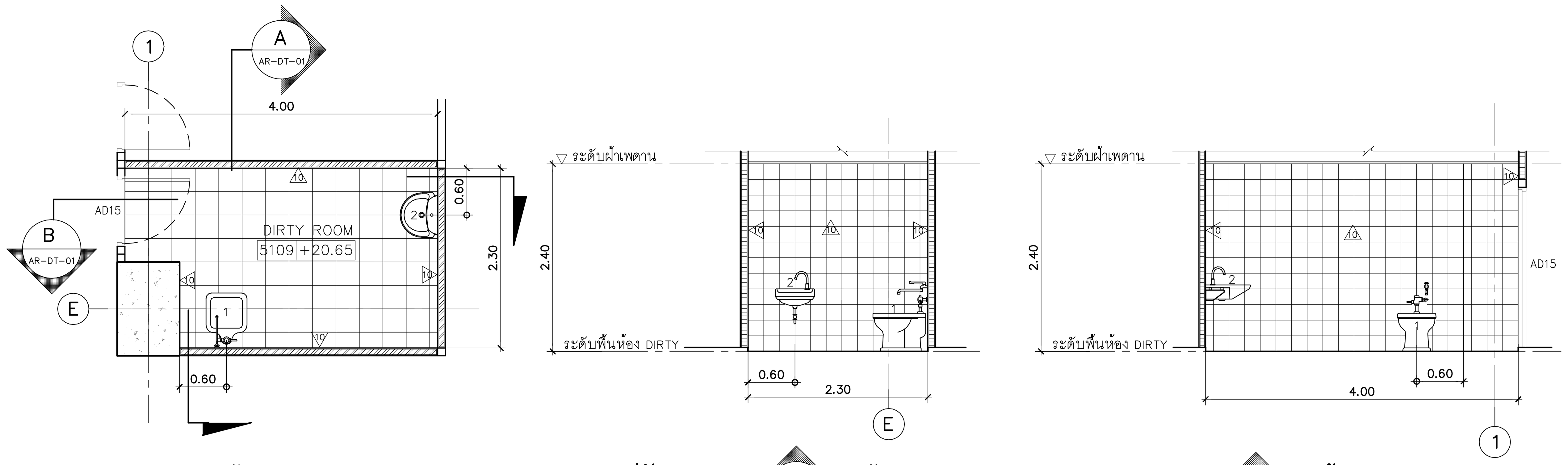

แปลนห้อง DIRTY 1 (ชั้นที่ 5)
มาตราส่วน 1:50

รูปตัด A AR-DT-01 (ห้อง DIRTY 1)
มาตราส่วน 1:50

รูปตัด B AR-DT-01 (ห้อง DIRTY 1)
มาตราส่วน 1:50

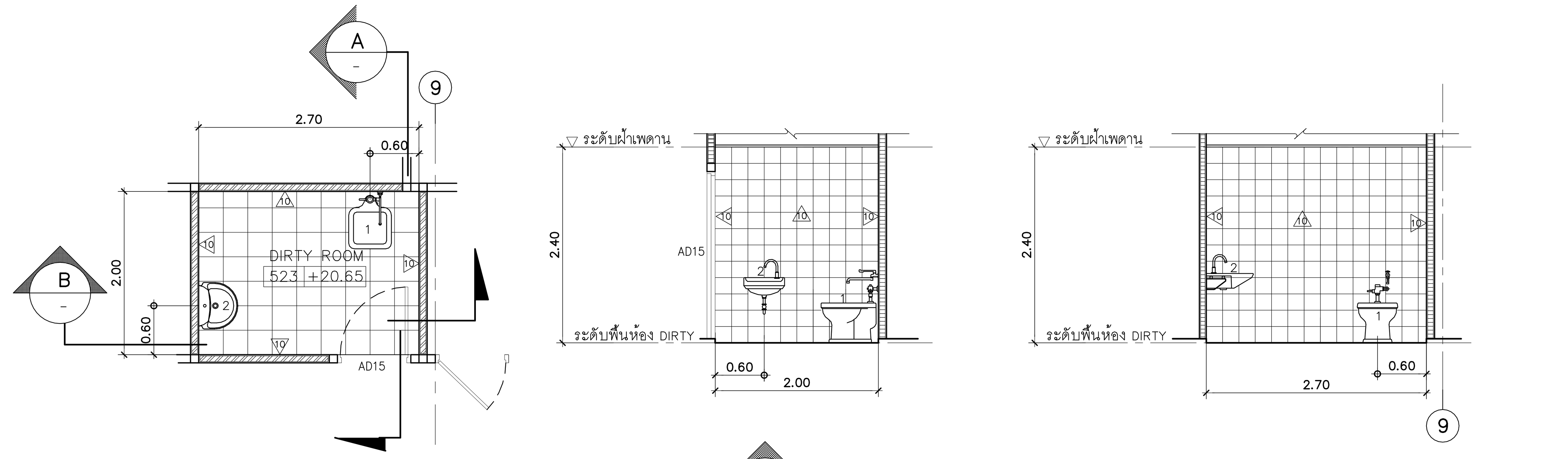

แปลนห้อง DIRTY 2 (ชั้นที่ 5)
มาตราส่วน 1:50

รูปตัด A AR-DT-01 (ห้อง DIRTY 2)
มาตราส่วน 1:50

รูปตัด B AR-DT-01 (ห้อง DIRTY 2)
มาตราส่วน 1:50

คณะแพทยศาสตร์วชิรพยาบาล มหาวิทยาลัยนวมินทราธิราช

SPAN
บริษัท สแปนคอนซัลแตนท์ จำกัด 247 ถ.เสนานิคม 1 แขวงลาดพร้าว เขตลาดพร้าว กรุงเทพฯ 10230 E-MAIL :main.span@gmail.com Tel.0-2942-3691-6 ,Fax.0-2942-3694

unicorn
บริษัท ยูนิคอร์น คอร์ปอเรชั่น แอนด์แมเนจเม้นท์ จำกัด 75/78 ซอยวัดหงส์วนาราม 18 แขวงคลองเมือง เขตคลองเมือง กรุงเทพมหานคร 10210

i lamp
บริษัท ไอแลมพ์ อาร์คิเทค แอนด์ ดีไซน์ จำกัด 480/25 หมู่ที่ 2 ตำบลบ้านเกาะ อำเภอเมืองนครราชสีมา นครราชสีมา 30000

PROJECT NAME:
โครงการออกแบบ อาคารผู้ป่วยในเฉลิมพระเกียรติ
คณะแพทยศาสตร์วชิรพยาบาล มหาวิทยาลัยนวมินทราธิราช
PROJECT ARCHITECT : สมยงค์ ขจรวิทย์ สสถ. 1764

ARCHITECTS :
นายสลายุทธ เรืองทอง ภสถ. 4384
หทัยชนก เอกสุวรรณ ภสถ. 4182
วีรยุทธ สมศิริ ภสถ. 19439
ปรีชญ์ สานุกูล ภสถ. 23820

STRUCTURAL ENGINEERS :
นายนัฐสม สงวนวงศ์ วย. 1423
นายศิริชัย รณเกียรติ สย. 5868
นายศุภชัย ขำดี ภย. 37589

ELECTRICAL ENGINEERS:
นายชัยวัฒน์ เหลืองอบอุ่น สฟก.3473
นายกรอง กิมเขียว สฟก.5276

MECHANICAL ENGINEERS:
นายธันวา ตันเสถียร วภ. 797
นายขจรพงษ์ สุทธิโสภาอาภรณ์ สก.2544
นายอาณัติ ตั้งชู สก.4127

SANITARY ENGINEERS :
ขนิษฐา ส่งสกุลชัย วส. 27
วีรวุฒิ หงษ์ทอง สส. 253

FIRE PROTECTION ARCHITECTS :
ดร.บัณฑิต ประดับสุข สสถ. 1215

INTERIOR DESIGNER :
วาสนา เพชรประเสริฐ
วรางคณา เศรษฐสุข
อภิญญา ยังแย้ม

แบบแสดง : แบบขยายห้อง DIRTY (ชั้น 3,4,5)
มาตราส่วน:
รวม : แผ่น
แบบเลขที่ : AR-DT-01

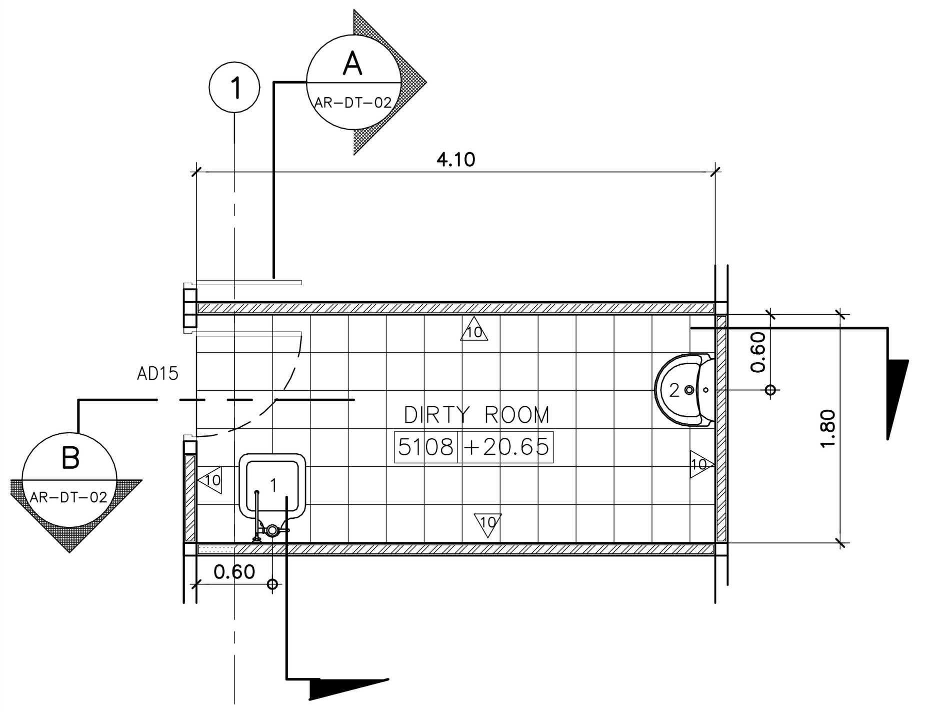

แปลนห้อง DIRTY 3 (ชั้นที่ 5)
มาตราส่วน 1:50

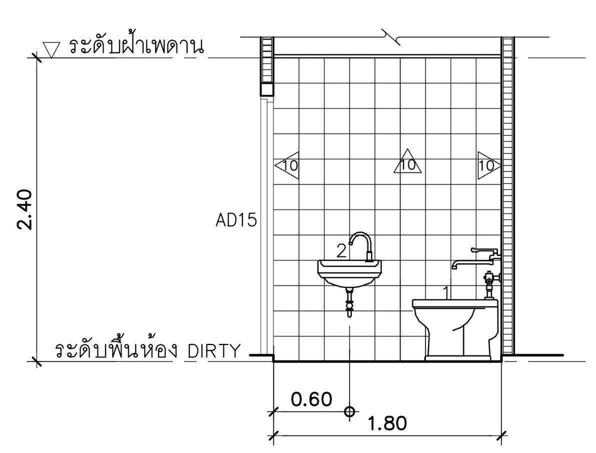

รูปตัด A (ห้อง DIRTY 3)
มาตราส่วน 1:50 AR-DT-02

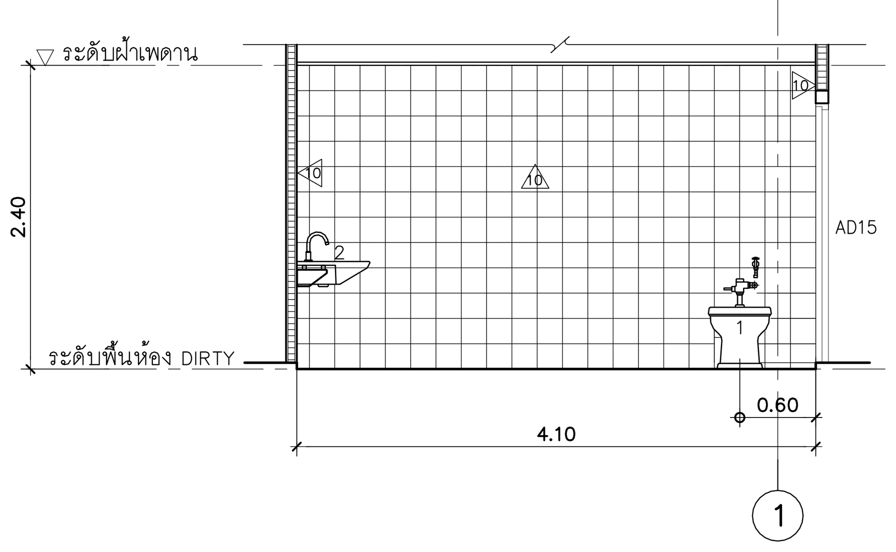

รูปตัด B (ห้อง DIRTY 3)
มาตราส่วน 1:50 AR-DT-02

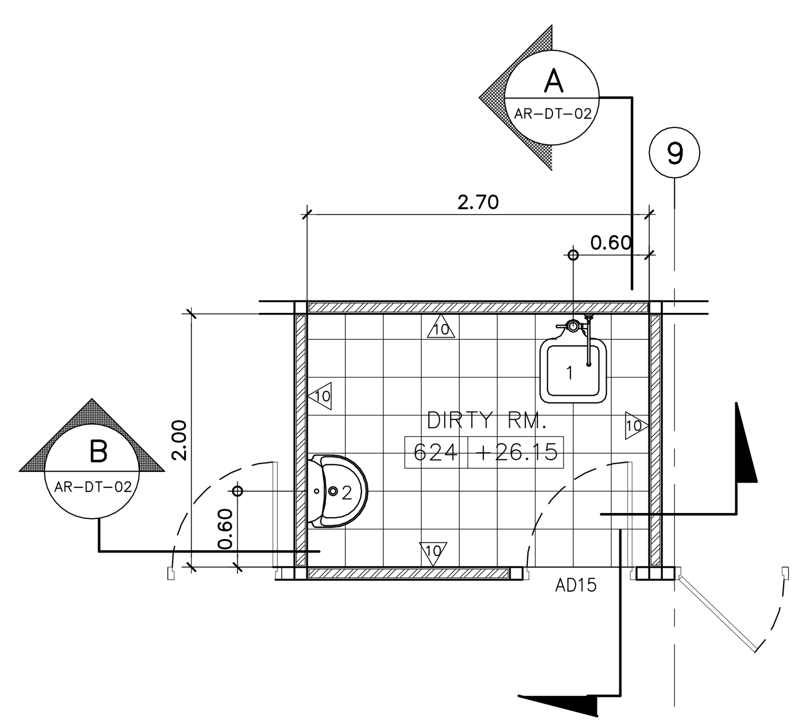

แปลนห้อง DIRTY 1 (ชั้นที่ 6)
มาตราส่วน 1:50

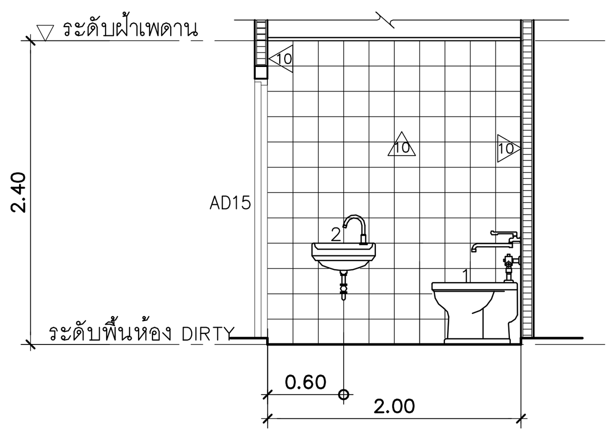

รูปตัด A (ห้อง DIRTY 1)
มาตราส่วน 1:50 AR-DT-02

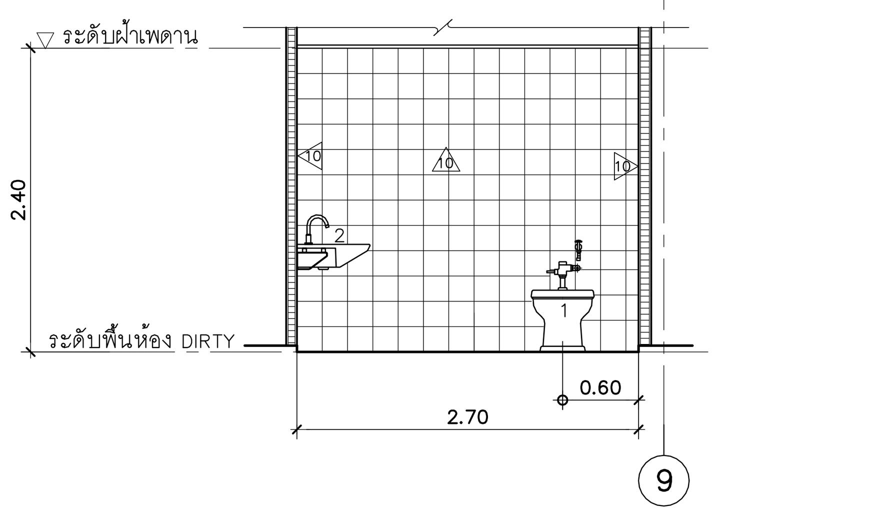

รูปตัด B (ห้อง DIRTY 1)
มาตราส่วน 1:50 AR-DT-02

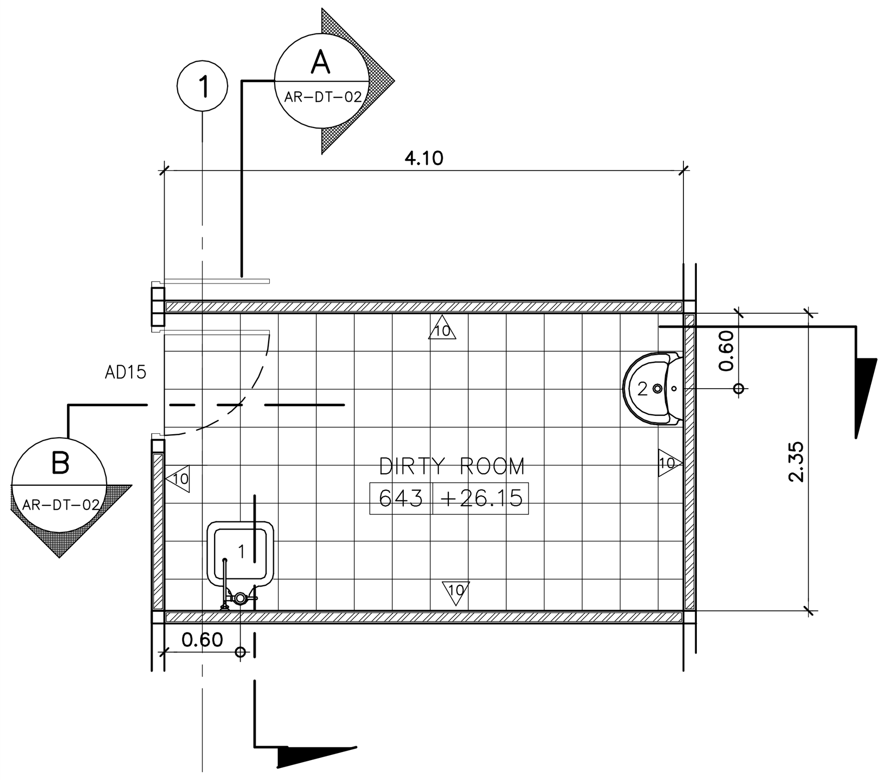

แปลนห้อง DIRTY 2 (ชั้นที่ 6)
มาตราส่วน 1:50

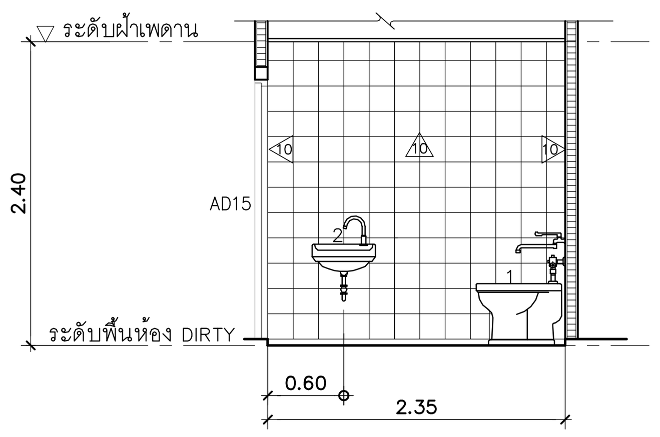

รูปตัด A (ห้อง DIRTY 2)
มาตราส่วน 1:50 AR-DT-02

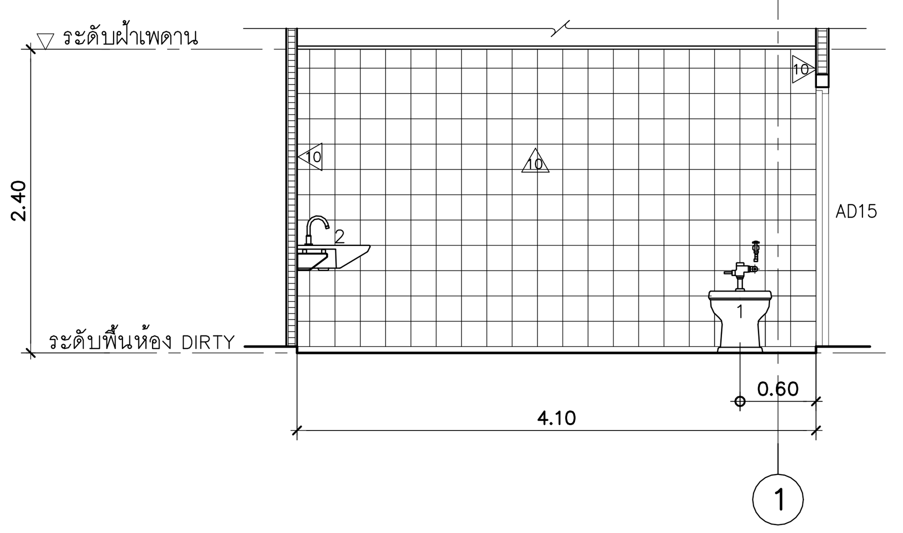

รูปตัด B (ห้อง DIRTY 2)
มาตราส่วน 1:50 AR-DT-02

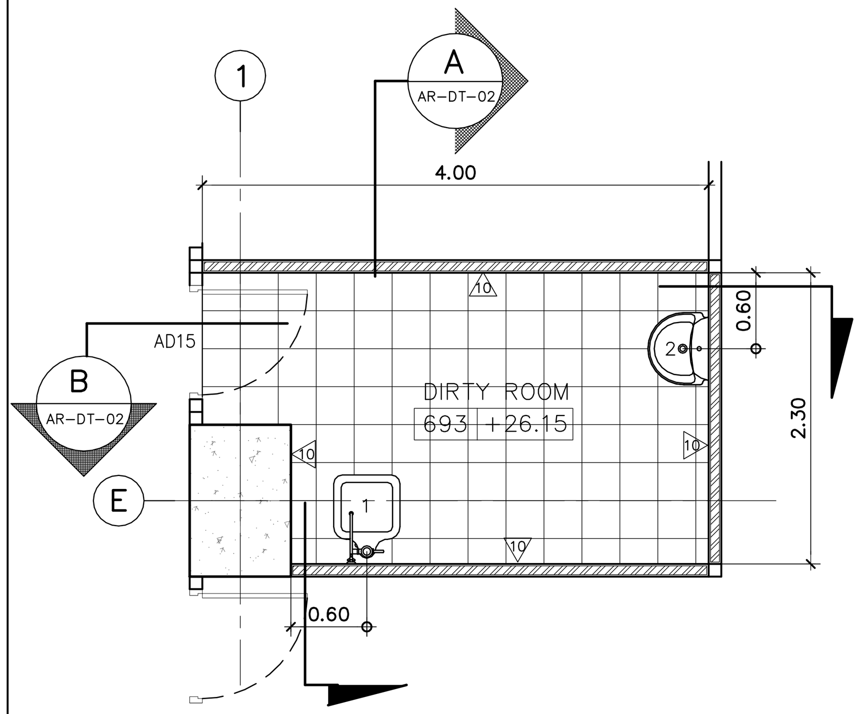

แปลนห้อง DIRTY 3 (ชั้นที่ 6)
มาตราส่วน 1:50

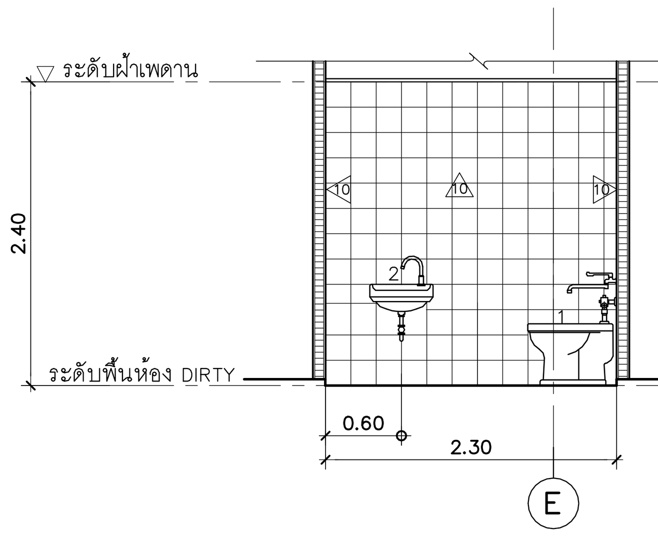

รูปตัด A (ห้อง DIRTY 3)
มาตราส่วน 1:50 AR-DT-02

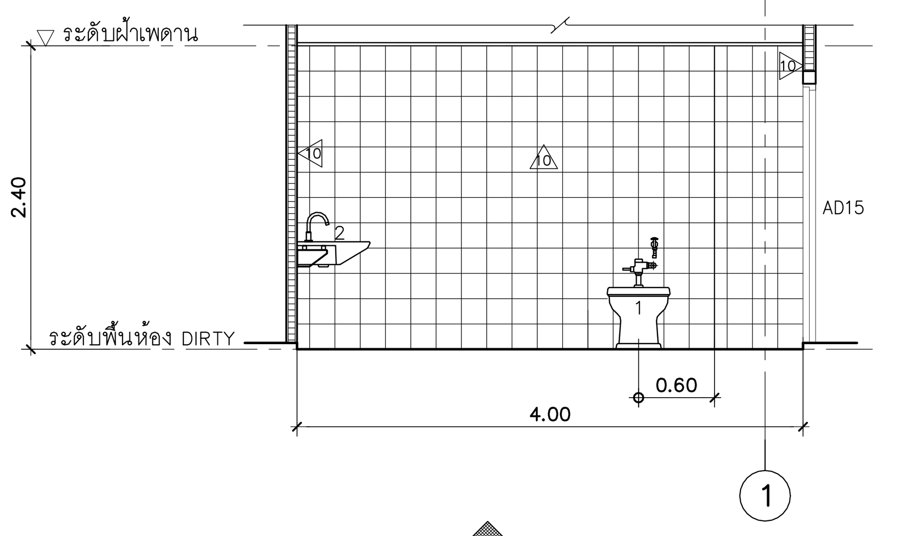

รูปตัด B (ห้อง DIRTY 3)
มาตราส่วน 1:50 AR-DT-02

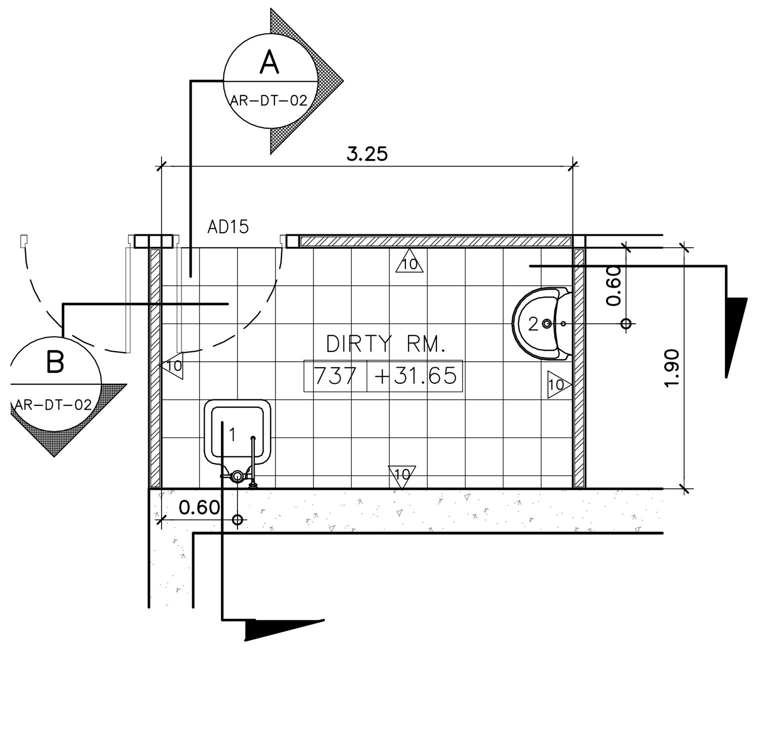

แปลนห้อง DIRTY 1 (ชั้นที่ 7)
มาตราส่วน 1:50

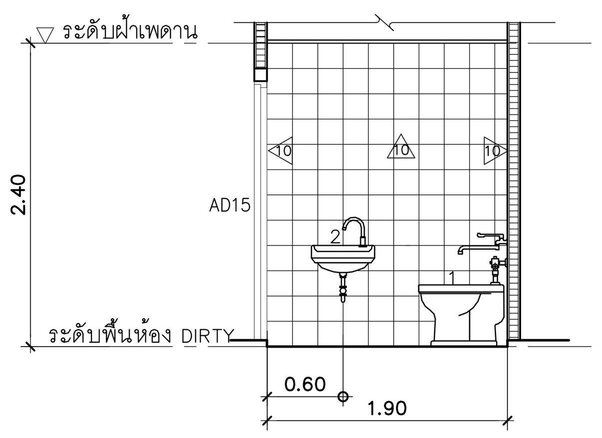

รูปตัด A (ห้อง DIRTY 1)
มาตราส่วน 1:50 AR-DT-02

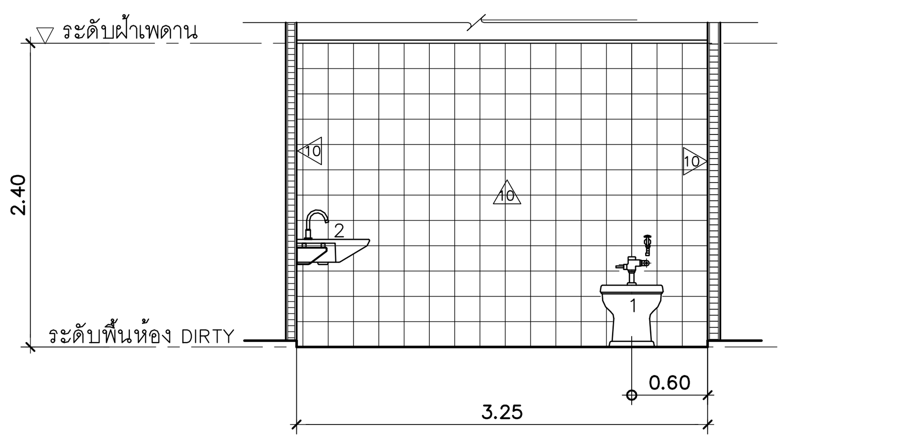

รูปตัด B (ห้อง DIRTY 1)
มาตราส่วน 1:50 AR-DT-02

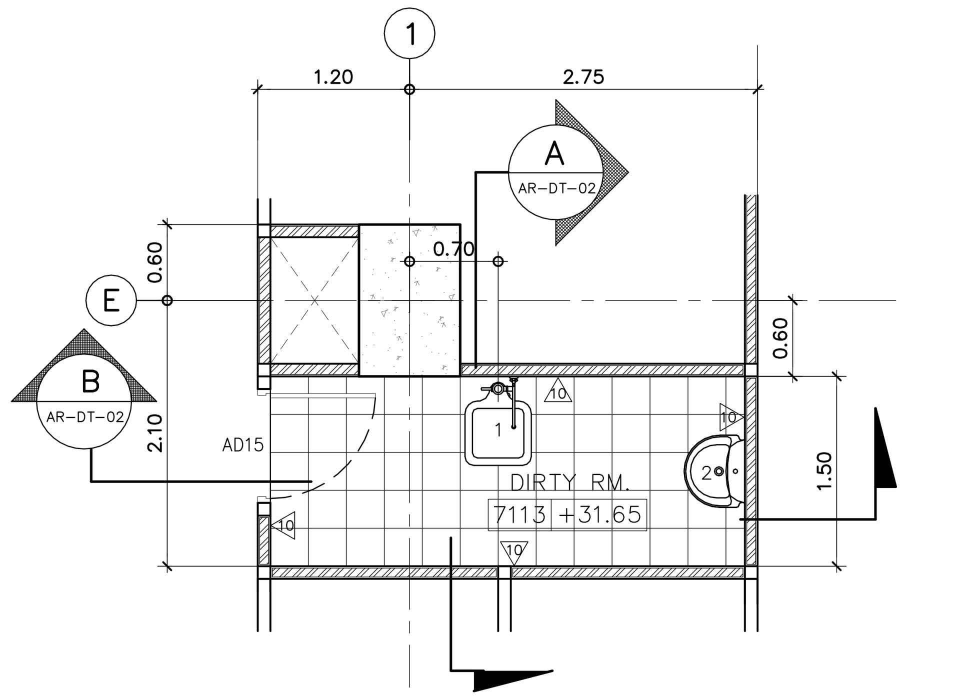

แปลนห้อง DIRTY 2 (ชั้นที่ 7)
มาตราส่วน 1:50

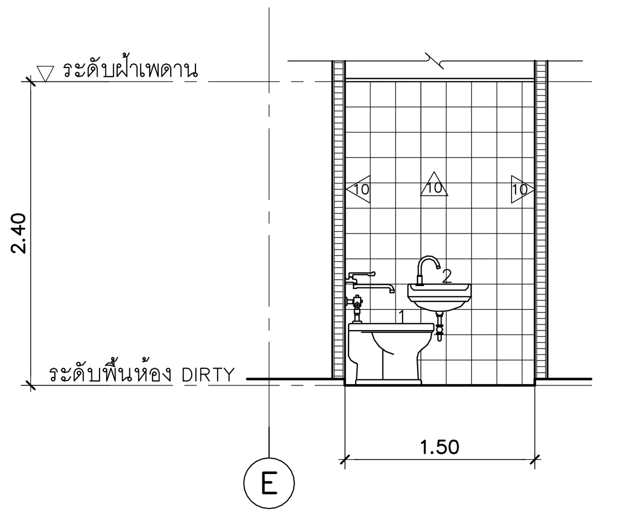

รูปตัด A (ห้อง DIRTY 2)
มาตราส่วน 1:50 AR-DT-02

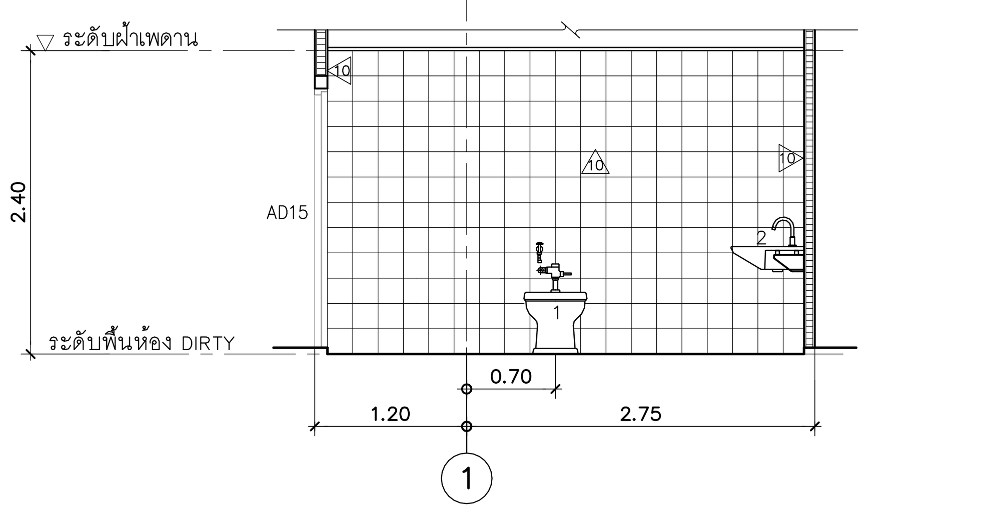

รูปตัด B (ห้อง DIRTY 2)
มาตราส่วน 1:50 AR-DT-02

คณะแพทยศาสตร์วชิรพยาบาล
มหาวิทยาลัยนวมินทราธิราช

SPAN
บริษัท สแปนคอนซัลแตนท์ จำกัด
247 ถ.เสนานิคม 1 แขวงลาดพร้าว เขตลาดพร้าว กรุงเทพฯ 10230
E-MAIL :main.span@gmail.com
Tel.0-2942-3691-6 ,Fax.0-2942-3694

unicorn
บริษัท ยูนิคอร์น คอร์ปอเรชั่น แอนด์แมเนจเม้นท์ จำกัด
75/78 ซอยวัดเวฬุวนาราม 18 แขวงดอนเมือง เขตดอนเมือง กรุงเทพมหานคร 10210

i lamp
บริษัท ไอแลมพ์ อาร์คิเทค แอนด์ ดีไซน์ จำกัด
480/25 หมู่ที่ 2 ตำบลบ้านเกาะ อำเภอเมืองนครราชสีมา นครราชสีมา 30000

PROJECT NAME:
โครงการออกแบบ อาคารผู้ป่วยในเฉลิมพระเกียรติ
คณะแพทยศาสตร์วชิรพยาบาล มหาวิทยาลัยนวมินทราธิราช
PROJECT ARCHITECT : สมยงค์ ขจรวิทย์ สสถ. 1764

ARCHITECTS :
นายสลายุทธ เรืองทอง ภสถ. 4384
หทัยชนก เอกสุวรรณ ภสถ. 4182
วีรยุทธ สมศิริ ภสถ. 19439
ปรัชญ์ สานุกูล ภสถ. 23820

STRUCTURAL ENGINEERS :
นายนัฐสม สงวนวงศ์ วย. 1423
นายศิริชัย รณเกียรติ สย. 5868
นายศุภชัย ขำดี ภย. 37589

ELECTRICAL ENGINEERS:
นายชัยวัฒน์ เหลืองอบอุ่น สฟก.3473
นายกรอง กิมเขียว สฟก.5276

MECHANICAL ENGINEERS:
นายธันวา ตันเสถียร วก. 797
นายขจรพงษ์ สุทธิโสภาอาภรณ์ สก.2544
นายอาณัติ ตั้งชู สก.4127

SANITARY ENGINEERS :
ขนิษฐา ส่งสกุลชัย วส. 27
วีรวุฒิ หงษ์ทอง สส. 253

FIRE PROTECTION ARCHITECTS :
ดร.บัณฑิต ประดับสุข สสถ. 1215

INTERIOR DESIGNER :
วาสนา เพชรประเสริฐ
วรางคณา เศรษฐสุข
อภิญญา ยังแย้ม

แบบแสดง : แบบขยายห้อง DIRTY (ชั้น 5,6,7)
มาตราส่วน:
รวม : แผ่น
แบบเลขที่ : AR-DT-02

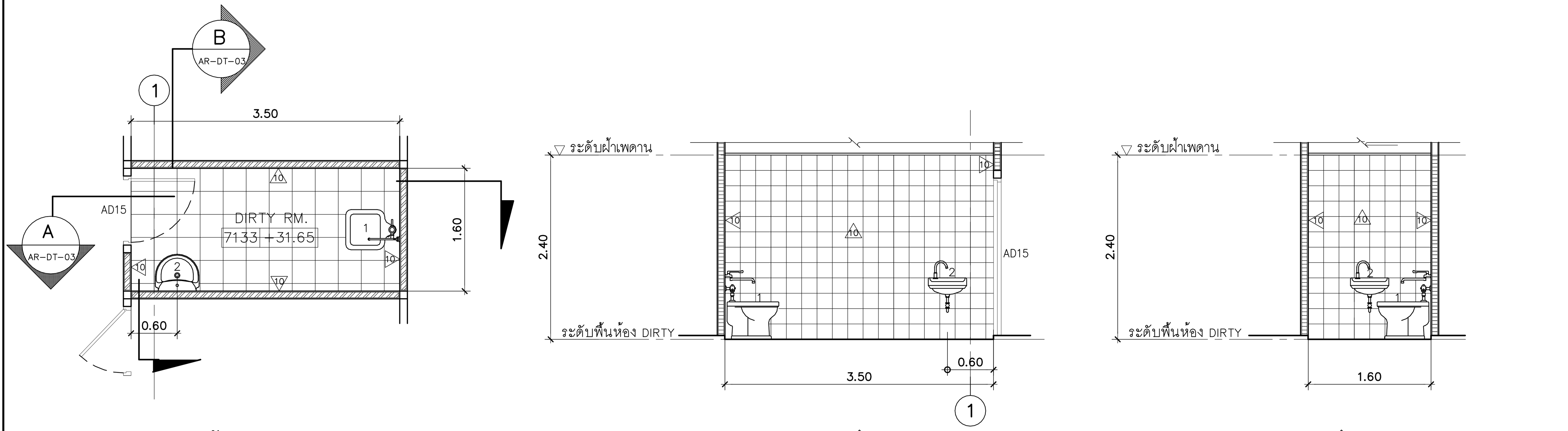

แปลนห้อง DIRTY 3 (ชั้นที่ 7) มาตราส่วน 1:50

รูปตัด A AR-DT-03 (ห้อง DIRTY 3) มาตราส่วน 1:50

รูปตัด B AR-DT-03 (ห้อง DIRTY 3) มาตราส่วน 1:50

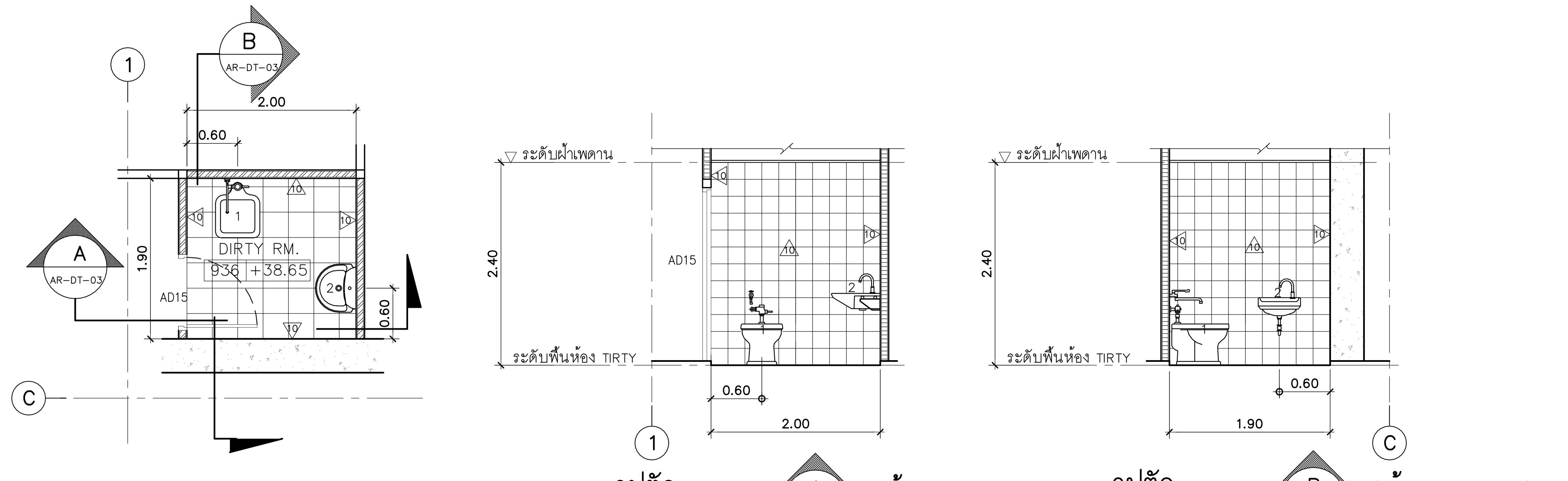

แปลนห้อง DIRTY 1 (ชั้นที่ 9) มาตราส่วน 1:50

รูปตัด A AR-DT-03 (ห้อง DIRTY 1) มาตราส่วน 1:50

รูปตัด B AR-DT-03 (ห้อง DIRTY 1) มาตราส่วน 1:50

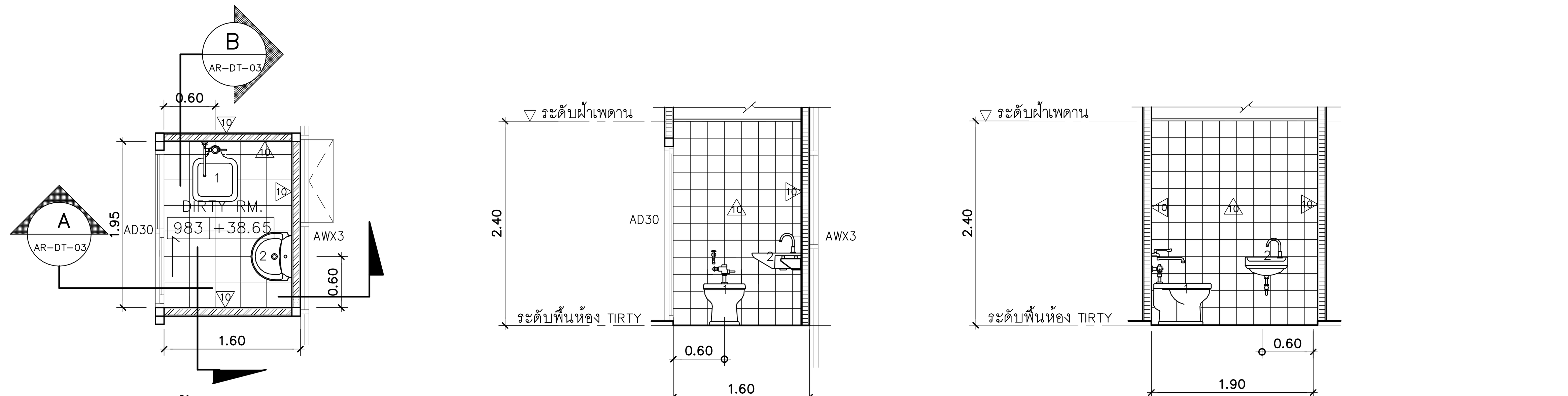

แปลนห้อง DIRTY 2 (ชั้นที่ 9) มาตราส่วน 1:50

รูปตัด A AR-DT-03 (ห้อง DIRTY 2) มาตราส่วน 1:50

รูปตัด B AR-DT-03 (ห้อง DIRTY 2) มาตราส่วน 1:50

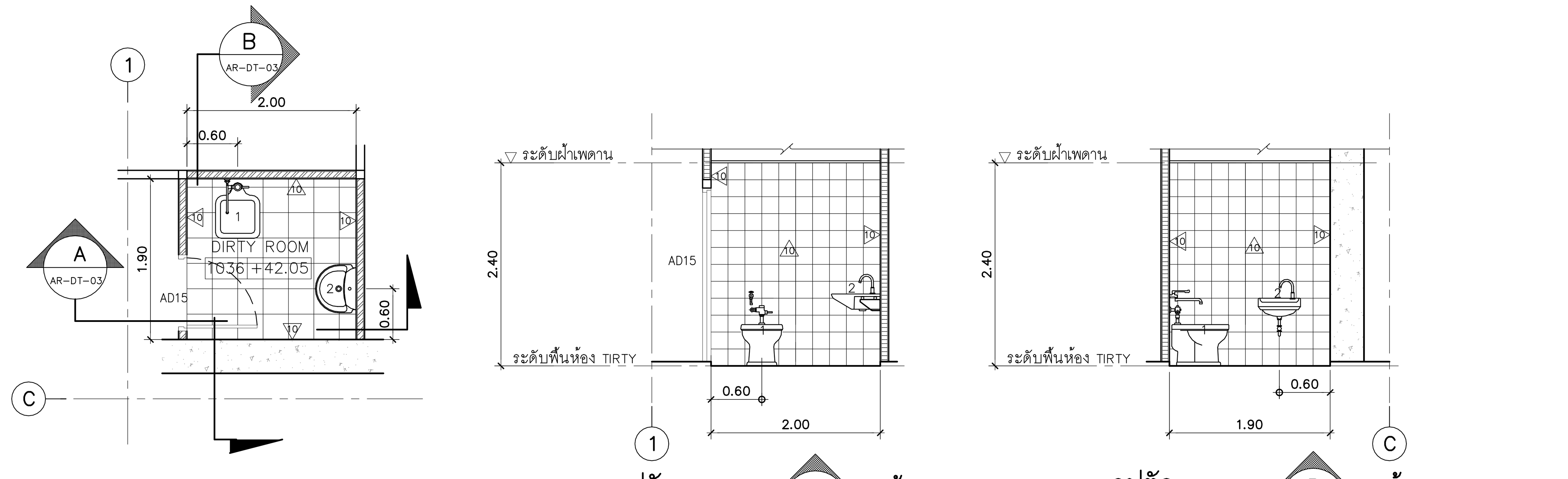

แปลนห้อง DIRTY 1 (ชั้นที่ 10) มาตราส่วน 1:50

รูปตัด A AR-DT-03 (ห้อง DIRTY 1) มาตราส่วน 1:50

รูปตัด B AR-DT-03 (ห้อง DIRTY 1) มาตราส่วน 1:50

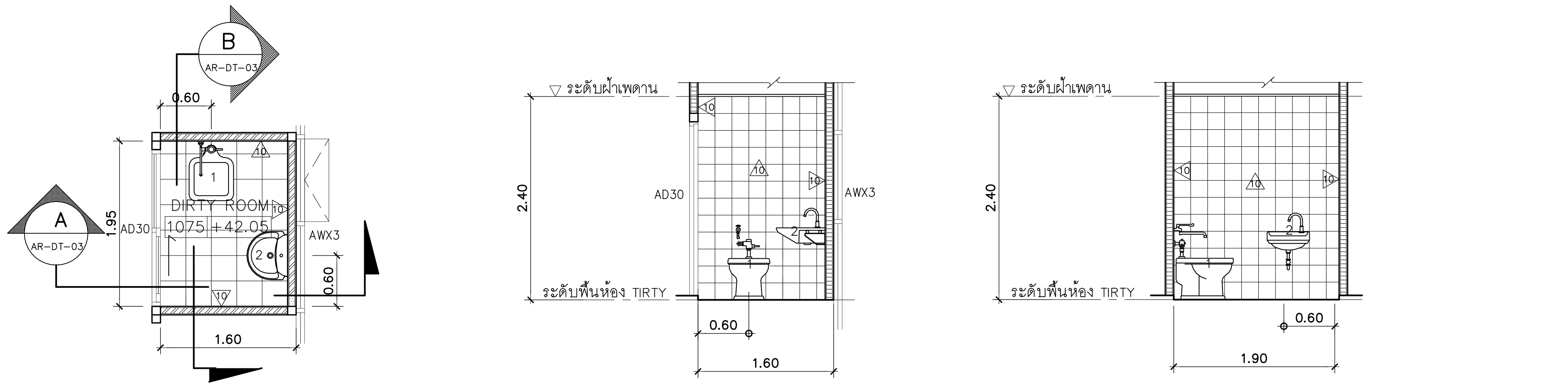

แปลนห้อง DIRTY 2 (ชั้นที่ 10) มาตราส่วน 1:50

รูปตัด A AR-DT-03 (ห้อง DIRTY 2) มาตราส่วน 1:50

รูปตัด B AR-DT-03 (ห้อง DIRTY 2) มาตราส่วน 1:50

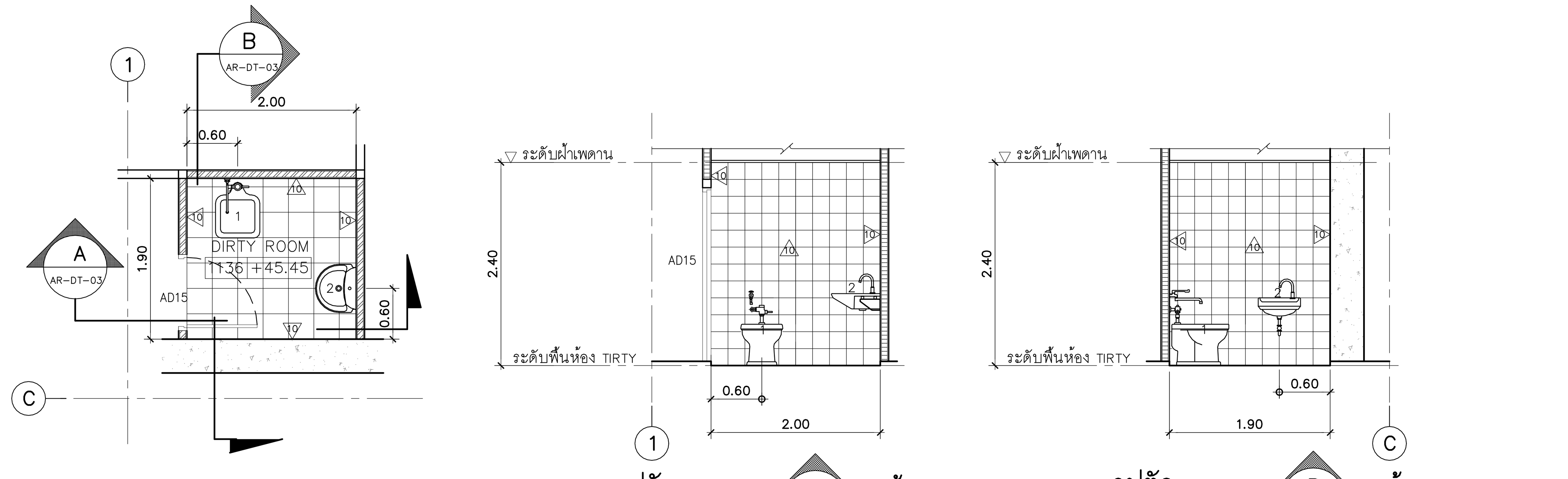

แปลนห้อง DIRTY 1 (ชั้นที่ 11) มาตราส่วน 1:50

รูปตัด A AR-DT-03 (ห้อง DIRTY 1) มาตราส่วน 1:50

รูปตัด B AR-DT-03 (ห้อง DIRTY 1) มาตราส่วน 1:50

คณะแพทยศาสตร์วชิรพยาบาล มหาวิทยาลัยนวมินทราธิราช

SPAN บริษัท สแปนคอนซัลแตนท์ จำกัด 247 ถ.เสนานิคม 1 แขวงลาดพร้าว เขตลาดพร้าว กรุงเทพฯ 10230 E-MAIL : main.span@gmail.com Tel.0-2942-3691-6 ,Fax.0-2942-3694

unicorn บริษัท ยูนิคอร์น คอร์ปอเรชั่น แอนด์แมเนจเม้นท์ จำกัด 75/78 ซอยวัดเวฬุวนาราม 18 แขวงดอนเมือง เขตดอนเมือง กรุงเทพมหานคร 10210

i lamp บริษัท ไอแลมพ์ อาร์คิเทค แอนด์ ดีไซน์ จำกัด 480/25 หมู่ที่ 2 ตำบลบ้านเกาะ อำเภอเมืองนครราชสีมา นครราชสีมา 30000

PROJECT NAME:
โครงการออกแบบ อาคารผู้ป่วยในเฉลิมพระเกียรติ
คณะแพทยศาสตร์วชิรพยาบาล มหาวิทยาลัยนวมินทราธิราช
PROJECT ARCHITECT : สมยงค์ ขจรวิทย์ สสถ. 1764

ARCHITECTS :	STRUCTURAL ENGINEERS :	ELECTRICAL ENGINEERS:	MECHANICAL ENGINEERS:	SANITARY ENGINEERS :	INTERIOR DESIGNER :
นายสลายุทธ เรืองทอง ภสถ. 4384	นายนัฐสม สงวนวงศ์ วย. 1423	นายชัยวัฒน์ เหลืองอบอุ่น สฟก.3473	นายธันวา ตันเสถียร วก. 797	ขนิษฐา ส่งสกุลชัย วส. 27	วาสนา เพชรประเสริฐ
หทัยชนก เอกสุวรรณ ภสถ. 4182	นายศิริชัย รณเกียรติ สย. 5868	นายกรอง กิมเขียว สฟก.5276	นายขจรพงษ์ สุทธิโสภาอาภรณ์ สก.2544	วีรวุฒิ หงษ์ทอง สส. 253	วรางคณา เศรษฐสุข
วีรยุทธ สมศิริ ภสถ. 19439	นายศุภชัย ขำดี ภย. 37589		นายอาณัติ ตั้งชู สก.4127	FIRE PROTECTION ARCHITECTS :	อภิญญา ยังแย้ม
ปรัชญ์ สานุกูล ภสถ. 23820				ดร.บัณฑิต ประดับสุข สสถ. 1215	

แบบแสดง : แบบขยายห้อง DIRTY (ชั้น 7,9,10,11)

มาตราส่วน:

รวม : แผ่น

แบบเลขที่ : AR-DT-03

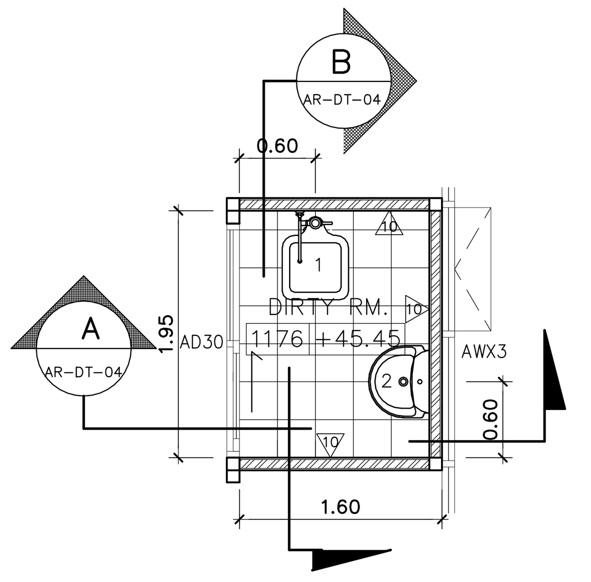

แปลนห้อง DIRTY 2 (ชั้นที่ 11)
มาตราส่วน 1:50

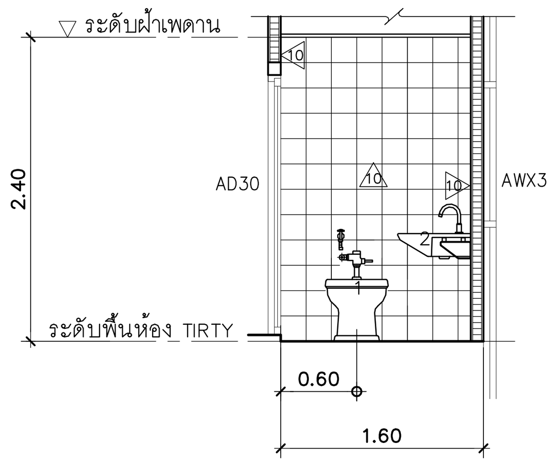

รูปตัด A AR-DT-04 (ห้อง DIRTY 2)
มาตราส่วน 1:50

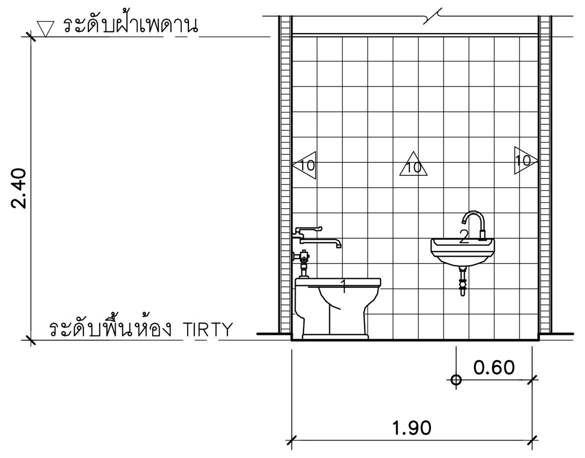

รูปตัด B AR-DT-04 (ห้อง DIRTY 2)
มาตราส่วน 1:50

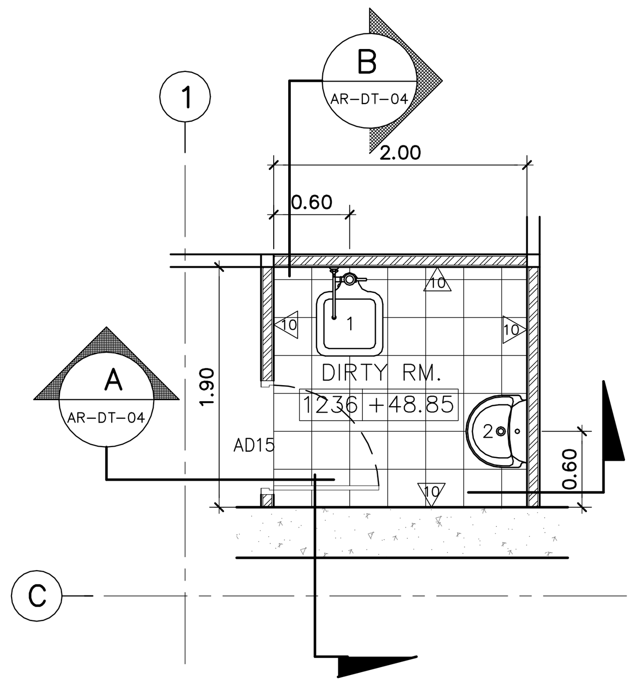

แปลนห้อง DIRTY 1 (ชั้นที่ 12)
มาตราส่วน 1:50

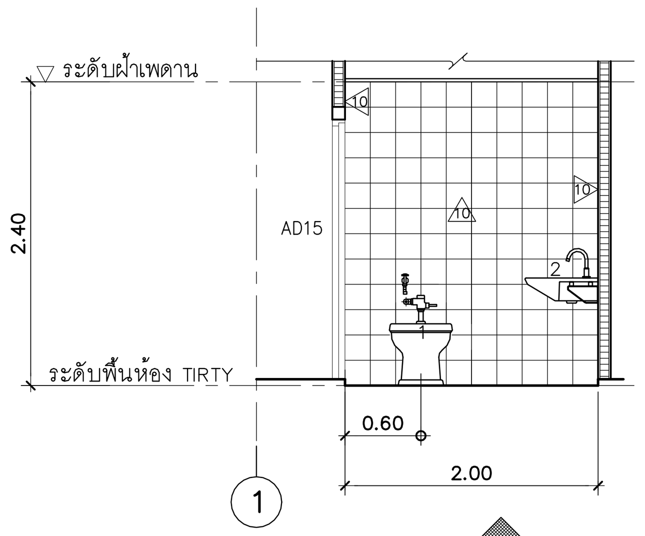

รูปตัด A AR-DT-04 (ห้อง DIRTY 1)
มาตราส่วน 1:50

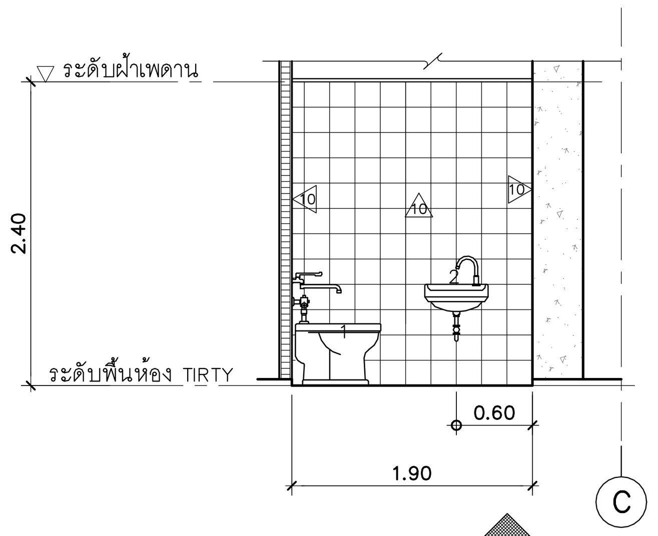

รูปตัด B AR-DT-04 (ห้อง DIRTY 1)
มาตราส่วน 1:50

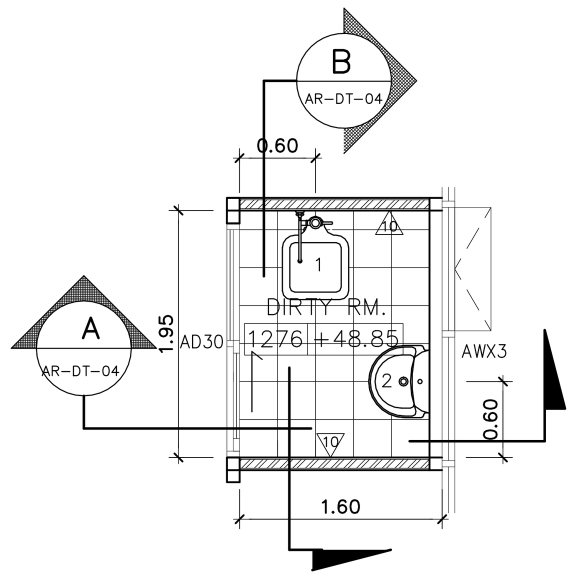

แปลนห้อง DIRTY 2 (ชั้นที่ 12)
มาตราส่วน 1:50

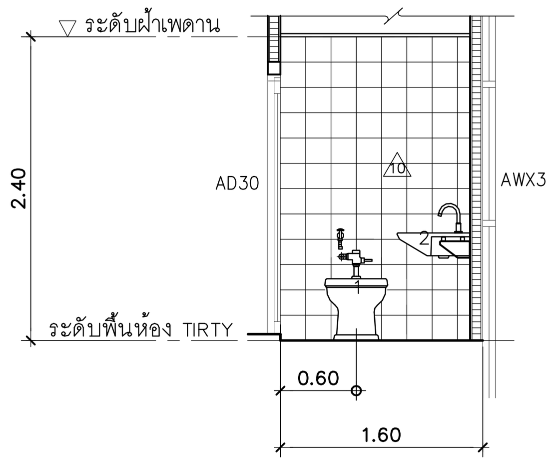

รูปตัด A AR-DT-04 (ห้อง DIRTY 2)
มาตราส่วน 1:50

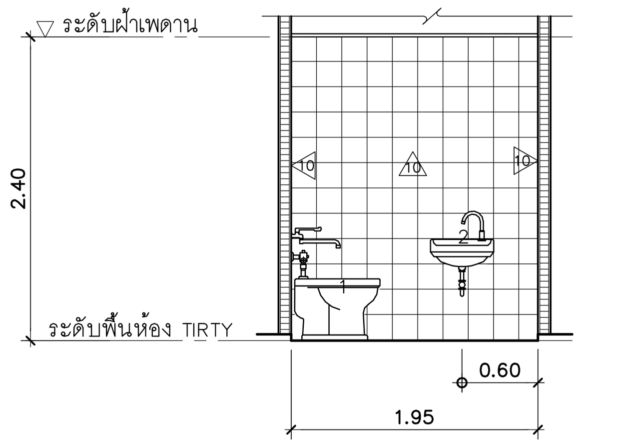

รูปตัด B AR-DT-04 (ห้อง DIRTY 2)
มาตราส่วน 1:50

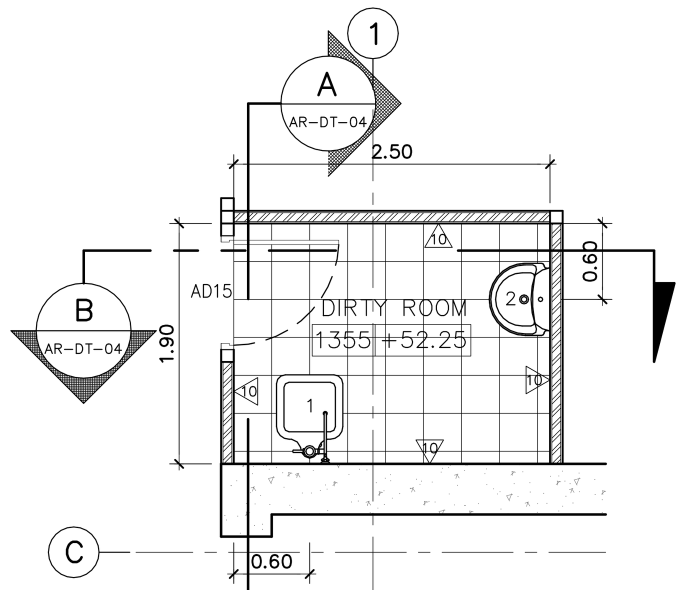

แปลนห้อง DIRTY 1 (ชั้นที่ 13)
มาตราส่วน 1:50

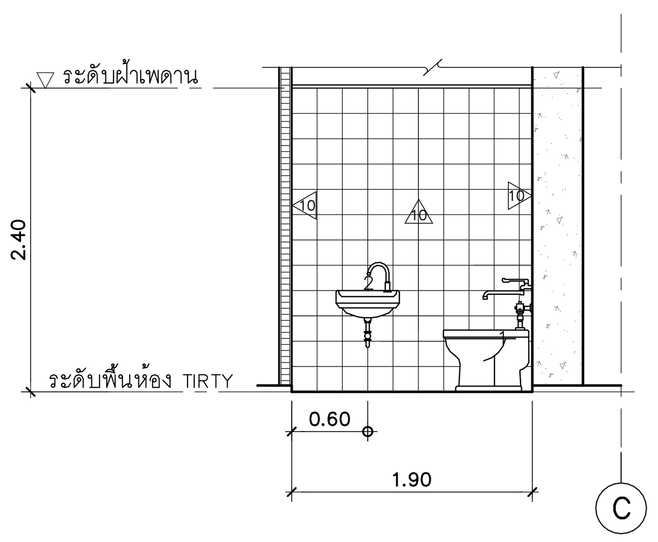

รูปตัด A AR-DT-04 (ห้อง DIRTY 1)
มาตราส่วน 1:50

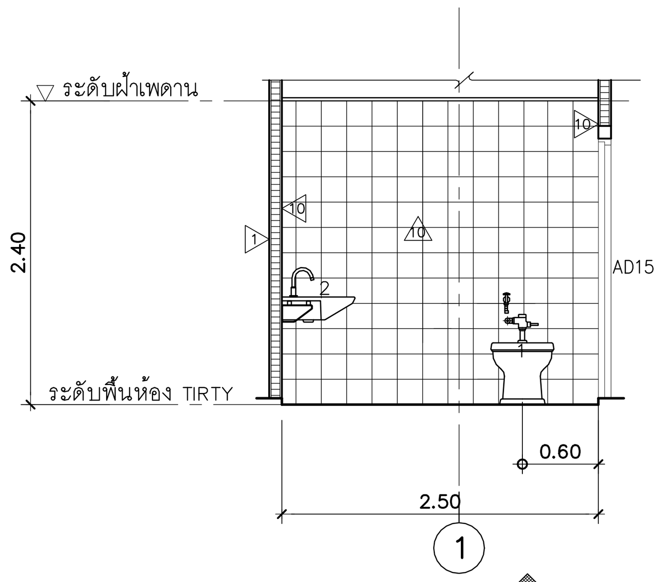

รูปตัด B AR-DT-04 (ห้อง DIRTY 1)
มาตราส่วน 1:50

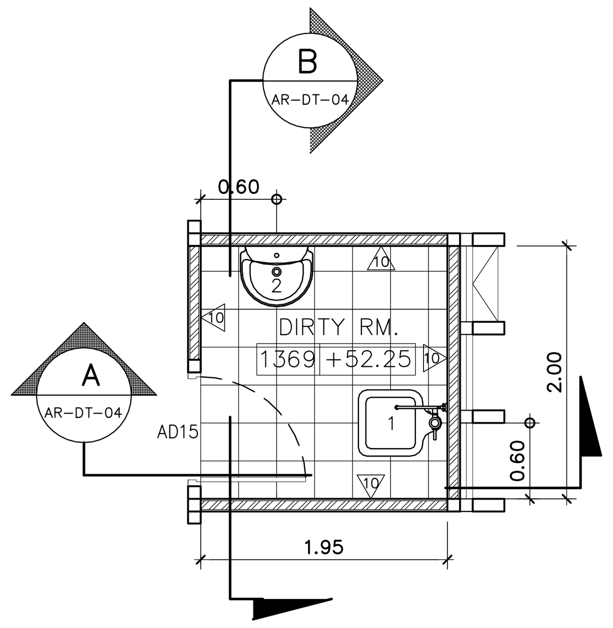

แปลนห้อง DIRTY 2 (ชั้นที่ 13)
มาตราส่วน 1:50

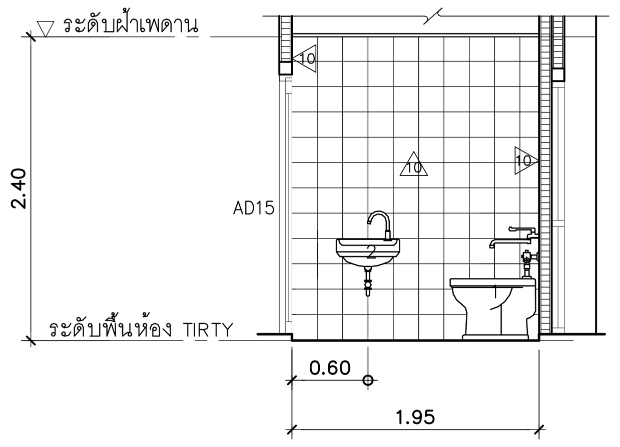

รูปตัด A AR-DT-04 (ห้อง DIRTY 2)
มาตราส่วน 1:50

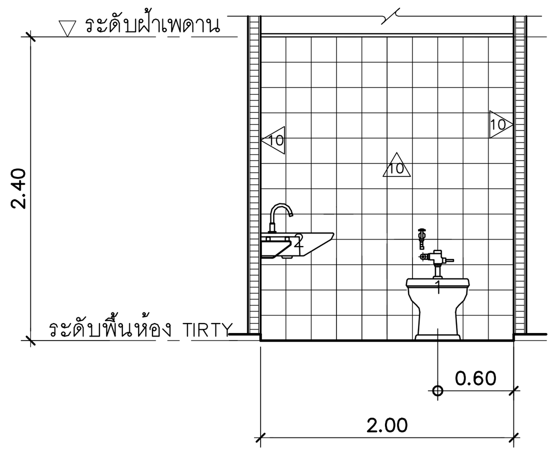

รูปตัด B AR-DT-04 (ห้อง DIRTY 2)
มาตราส่วน 1:50

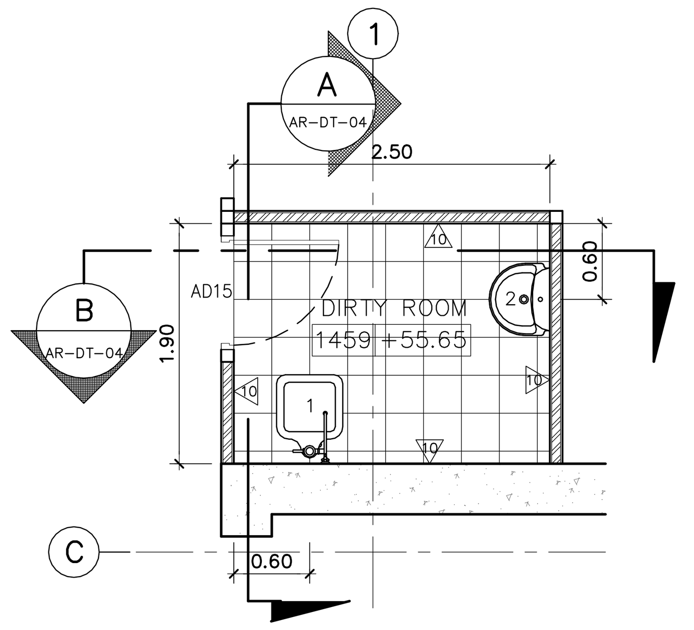

แปลนห้อง DIRTY 1 (ชั้นที่ 14)
มาตราส่วน 1:50

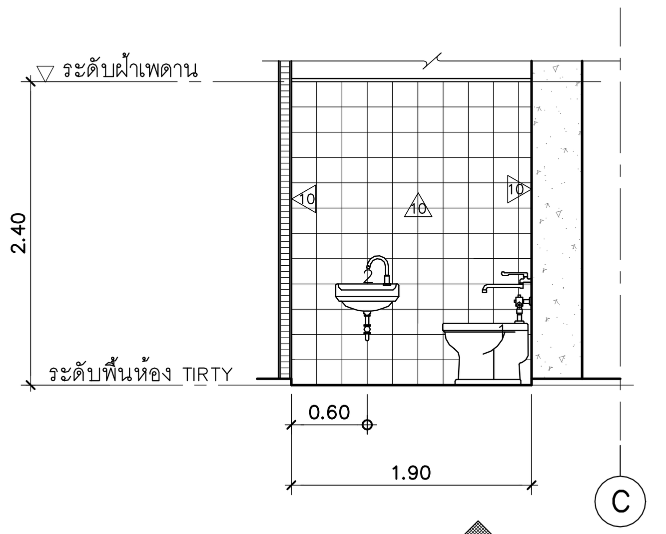

รูปตัด A AR-DT-04 (ห้อง DIRTY 1)
มาตราส่วน 1:50

รูปตัด B AR-DT-04 (ห้อง DIRTY 1)
มาตราส่วน 1:50

PROJECT NAME:
โครงการออกแบบ อาคารผู้ป่วยในเฉลิมพระเกียรติ
คณะแพทยศาสตร์วชิรพยาบาล มหาวิทยาลัยนวมินทราธิราช
PROJECT ARCHITECT : สมยงค์ ขจรวิทย์ สสถ. 1764

ARCHITECTS :
นายสลายุทธ เรืองทอง ภสถ. 4384
หทัยชนก เอกสุวรรณ ภสถ. 4182
วีรยุทธ สมศิริ ภสถ. 19439
ปรัชญ์ สานุกูล ภสถ. 23820

STRUCTURAL ENGINEERS :
นายนัฐสม สงวนวงศ์ วย. 1423
นายศิริชัย รณเกียรติ สย. 5868
นายศุภชัย ขำดี ภย. 37589

ELECTRICAL ENGINEERS:
นายชัยวัฒน์ เหลืองอบอุ่น สฟก.3473
นายกรอง กิมเขียว สฟก.5276

MECHANICAL ENGINEERS:
นายธันวา ตันเสถียร วก. 797
นายขจรพงษ์ สุทธิโสภาอาภรณ์ สก.2544
นายอาณัติ ตั้งชู สก.4127

SANITARY ENGINEERS :
ขนิษฐา ส่งสกุลชัย วส. 27
วิรวุฒิ หงษ์ทอง สส. 253

FIRE PROTECTION ARCHITECTS :
ดร.บัณฑิต ประดับสุข สสถ. 1215

INTERIOR DESIGNER :
วาสนา เพชรประเสริฐ
วรางคณา เศรษฐสุข
อภิญญา ยังแย้ม

แบบแสดง : แบบขยายห้อง DIRTY (ชั้น 11,12,13,14)
มาตราส่วน:
รวม : แผ่น
แบบเลขที่ : AR-DT-04

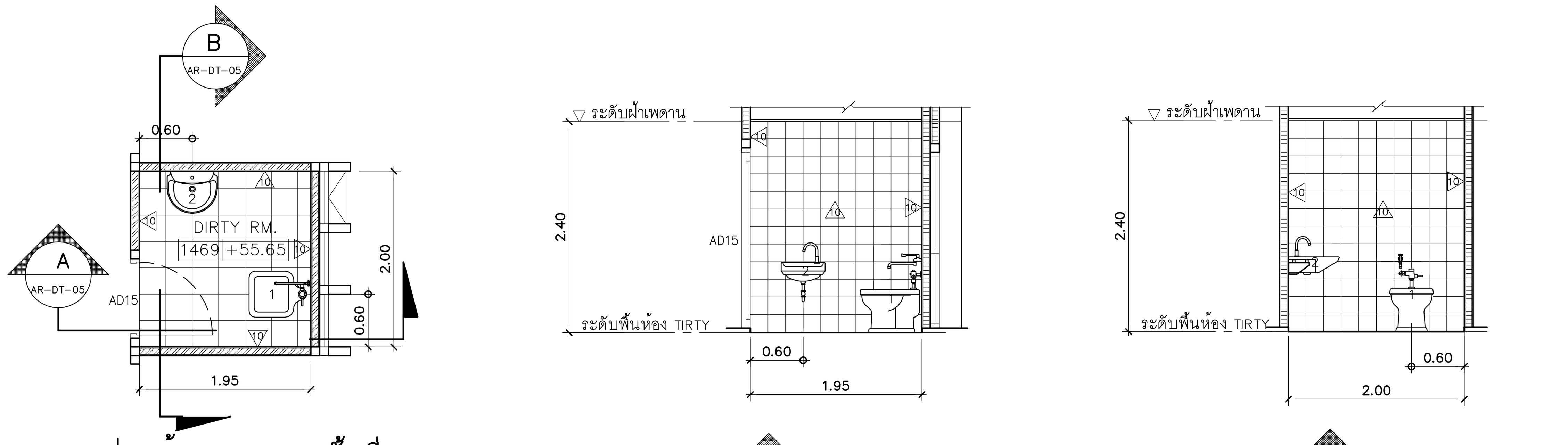

แปลนห้อง DIRTY 2 (ชั้นที่ 14)
มาตราส่วน 1:50

รูปตัด A (ห้อง DIRTY 2)
มาตราส่วน 1:50

รูปตัด B (ห้อง DIRTY 2)
มาตราส่วน 1:50

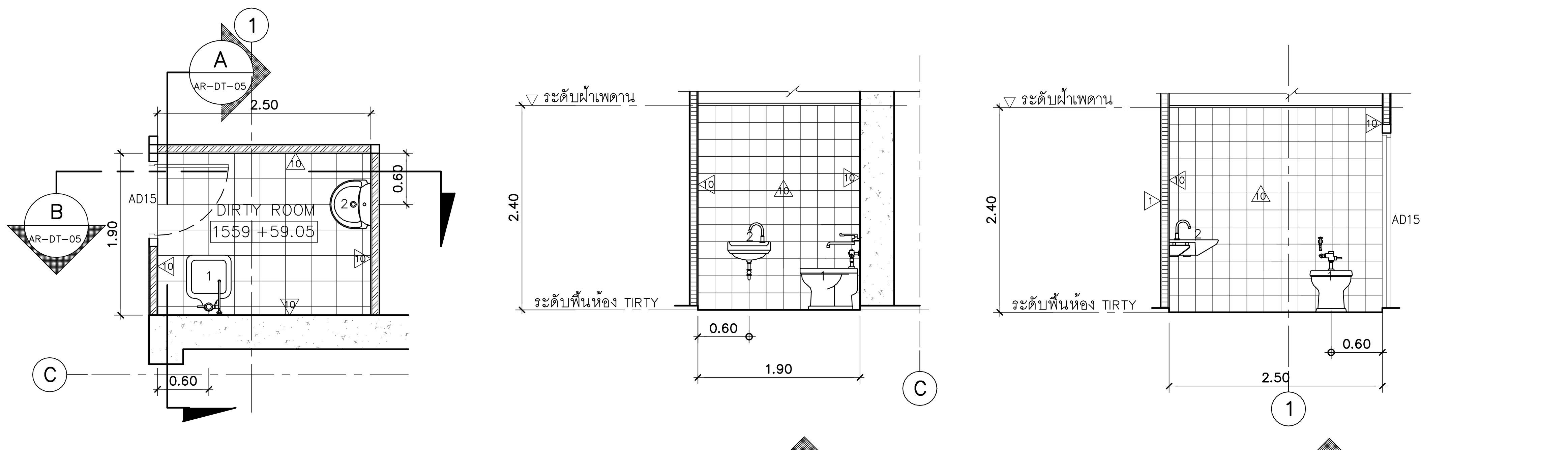

แปลนห้อง DIRTY 1 (ชั้นที่ 15)
มาตราส่วน 1:50

รูปตัด A (ห้อง DIRTY 1)
มาตราส่วน 1:50

รูปตัด B (ห้อง DIRTY 1)
มาตราส่วน 1:50

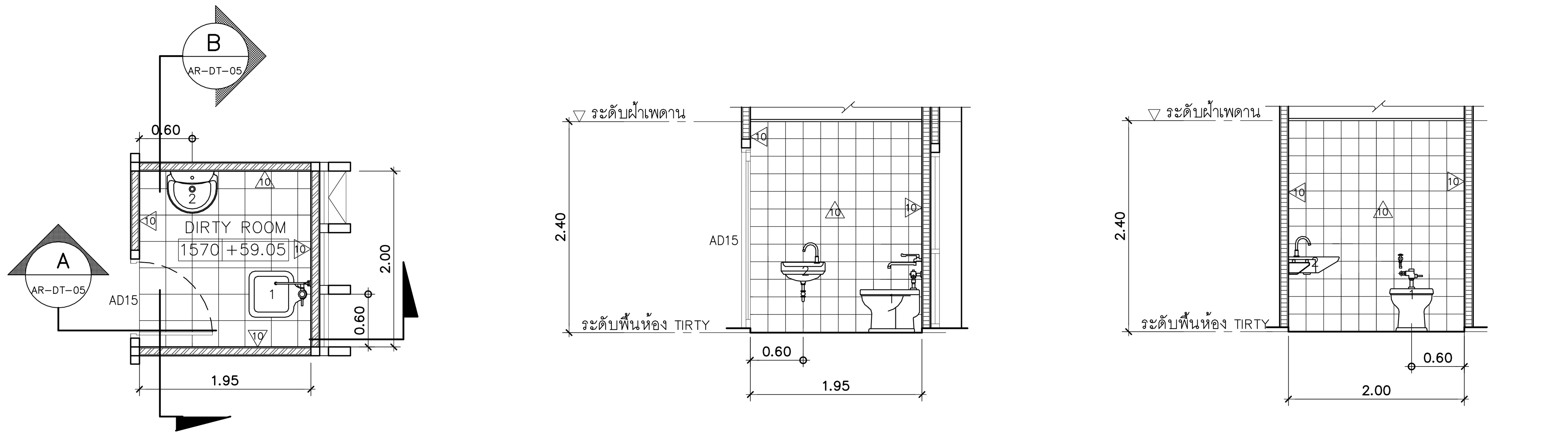

แปลนห้อง DIRTY 2 (ชั้นที่ 15)
มาตราส่วน 1:50

รูปตัด (ห้อง DIRTY 2)
มาตราส่วน 1:50

รูปตัด (ห้อง DIRTY 2)
มาตราส่วน 1:50

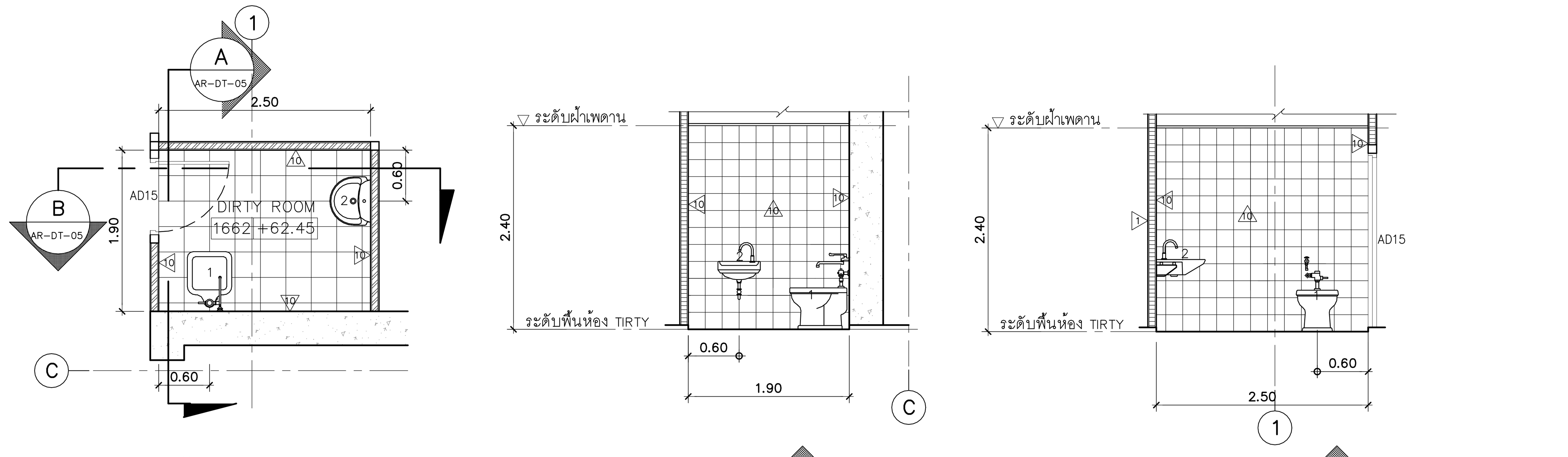

แปลนห้อง DIRTY 1 (ชั้นที่ 16)
มาตราส่วน 1:50

รูปตัด A (ห้อง DIRTY 1)
มาตราส่วน 1:50

รูปตัด B (ห้อง DIRTY 1)
มาตราส่วน 1:50

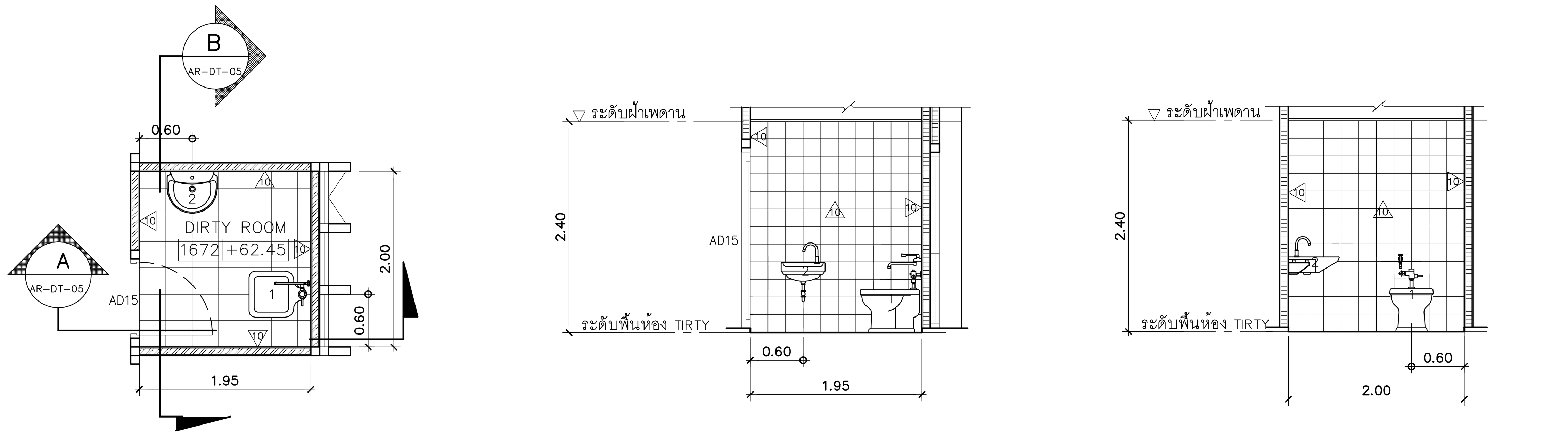

แปลนห้อง DIRTY 2 (ชั้นที่ 16)
มาตราส่วน 1:50

รูปตัด (ห้อง DIRTY 2)
มาตราส่วน 1:50

รูปตัด (ห้อง DIRTY 2)
มาตราส่วน 1:50

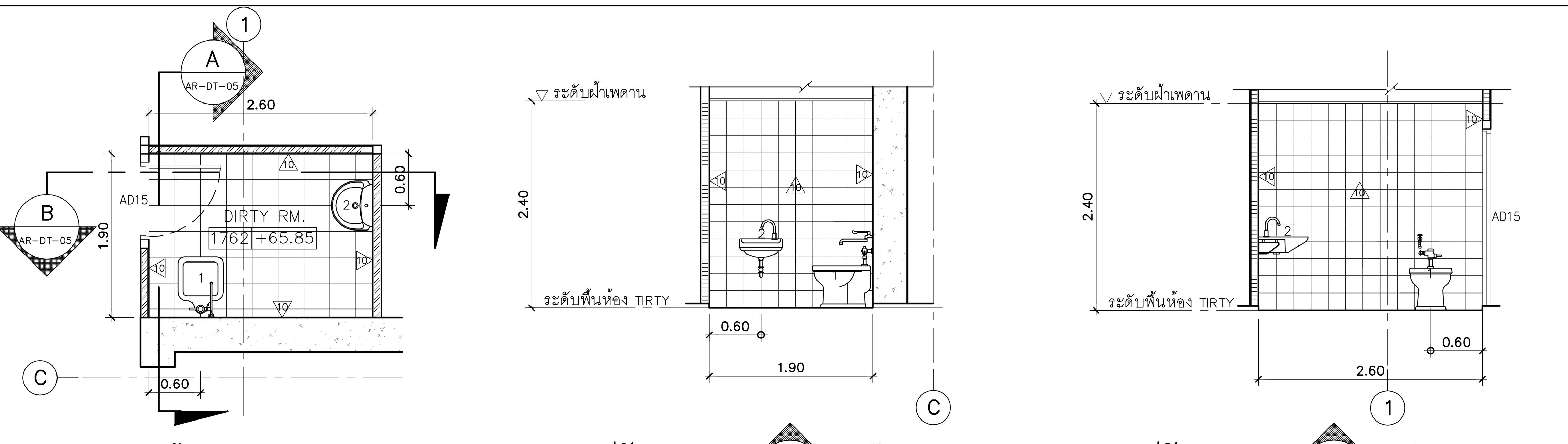

แปลนห้อง DIRTY 1 (ชั้นที่ 17)
มาตราส่วน 1:50

รูปตัด A (ห้อง DIRTY 1)
มาตราส่วน 1:50

รูปตัด B (ห้อง DIRTY 1)
มาตราส่วน 1:50

รายการสุขภัณฑ์ DIRTY ROOM							
รายการสุขภัณฑ์	สี	จำนวน	COTTO	TOTO	MARVEL	SANA	อื่นๆ
1. โถอเนกประสงค์ (ฟลัชวาล์ว)			C3300	SK33	–	–	
2. อ่างล้างมือแบบแขวน			C014	L210C	MC284	SA174	
อุปกรณ์ประกอบสุขภัณฑ์							
ฟรัชวาล์วโถอเนกประสงค์			CT457XNS	TS401NS	–	–	
ก๊อกเดี่ยวก้านปัด ติดผนัง			CT1154C37	TS115B15(HM)	–	–	
ก๊อกน้ำอ่างล้างมือ			CT160C11(HM)	TX129L	ML–9101–20A	AE–103	
สะดือสำหรับอ่างล้างหน้า แบบกด			A–8007	TS611(HM)	W–007	SC311B	
ท่อน้ำทิ้งสำหรับอ่างล้างหน้า แบบ P–TRAP			CT680(HM)	TS303A(HM)	W–026	SC231	
ตะแกรงกันกลิ่น แบบมีลิ้นปิด			CT6404Z2P(HM)	TX1BN	MD6801	SF991	

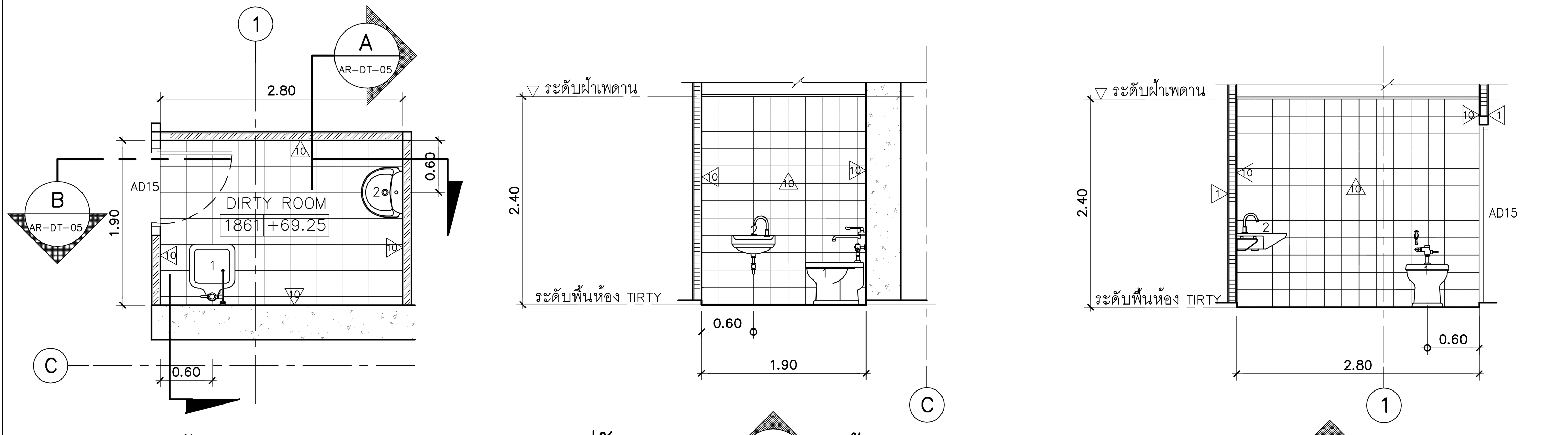

แปลนห้อง DIRTY 1 (ชั้นที่ 18)
มาตราส่วน 1:50

รูปตัด A (ห้อง DIRTY 1)
มาตราส่วน 1:50

รูปตัด B (ห้อง DIRTY 1)
มาตราส่วน 1:50

คณะแพทยศาสตร์วชิรพยาบาล มหาวิทยาลัยนวมินทราธิราช

SPAN
บริษัท สแปนคอนซัลแตนท์ จำกัด 247 ถ.เสนานิคม 1 แขวงลาดพร้าว เขตลาดพร้าว กรุงเทพฯ 10230 E-MAIL : main.span@gmail.com Tel.0-2942-3691-6 ,Fax.0-2942-3694

unicorn
บริษัท ยูนิคอร์น คอร์ปอเรชั่น แอนด์แมนเนจเม้นท์ จำกัด 75/78 ซอยวัดเวฬุวนาราม 18 แขวงดอนเมือง เขตดอนเมือง กรุงเทพมหานคร 10210

i lamp
บริษัท ไอแลมพ์ อาร์คิเทค แอนด์ ดีไซน์ จำกัด 480/25 หมู่ที่ 2 ตำบลบ้านเกาะ อำเภอเมืองนครราชสีมา นครราชสีมา 30000

PROJECT NAME:
โครงการออกแบบ อาคารผู้ป่วยในเฉลิมพระเกียรติ
คณะแพทยศาสตร์วชิรพยาบาล มหาวิทยาลัยนวมินทราธิราช
PROJECT ARCHITECT : สมยงค์ ขจรวิทย์ สสถ. 1764

ARCHITECTS :
นายสลายุทธ เรืองทอง ภสถ. 4384
หทัยชนก เอกสุวรรณ ภสถ. 4182
วีรยุทธ สมศิริ ภสถ. 19439
ปรัชญ์ สานุกูล ภสถ. 23820

STRUCTURAL ENGINEERS :
นายนัฐสม สงวนวงศ์ วย. 1423
นายศิริชัย รณเกียรติ สย. 5868
นายศุภชัย ขำดี ภย. 37589

ELECTRICAL ENGINEERS:
นายชัยวัฒน์ เหลืองอบอุ่น สฟก.3473
นายกรอง กิมเขียว สฟก.5276

MECHANICAL ENGINEERS:
นายธันวา ตันเสถียร วก. 797
นายขจรพงษ์ สุทธิโสภาอาภรณ์ สก.2544
นายอาณัติ ตั้งชู สก.4127

SANITARY ENGINEERS :
ขนิษฐา ส่งสกุลชัย วส. 27
วีรวุฒิ หงษ์ทอง สส. 253

FIRE PROTECTION ARCHITECTS :
ดร.บัณฑิต ประดับสุข สสถ. 1215

INTERIOR DESIGNER :
วาสนา เพชรประเสริฐ
วรางคณา เศรษฐสุข
อภิญญา ยังแย้ม

แบบแสดง : แบบขยายห้อง DIRTY (ชั้น 14,15,16,17)
มาตราส่วน:
รวม : แผ่น
แบบเลขที่ : AR–DT–05

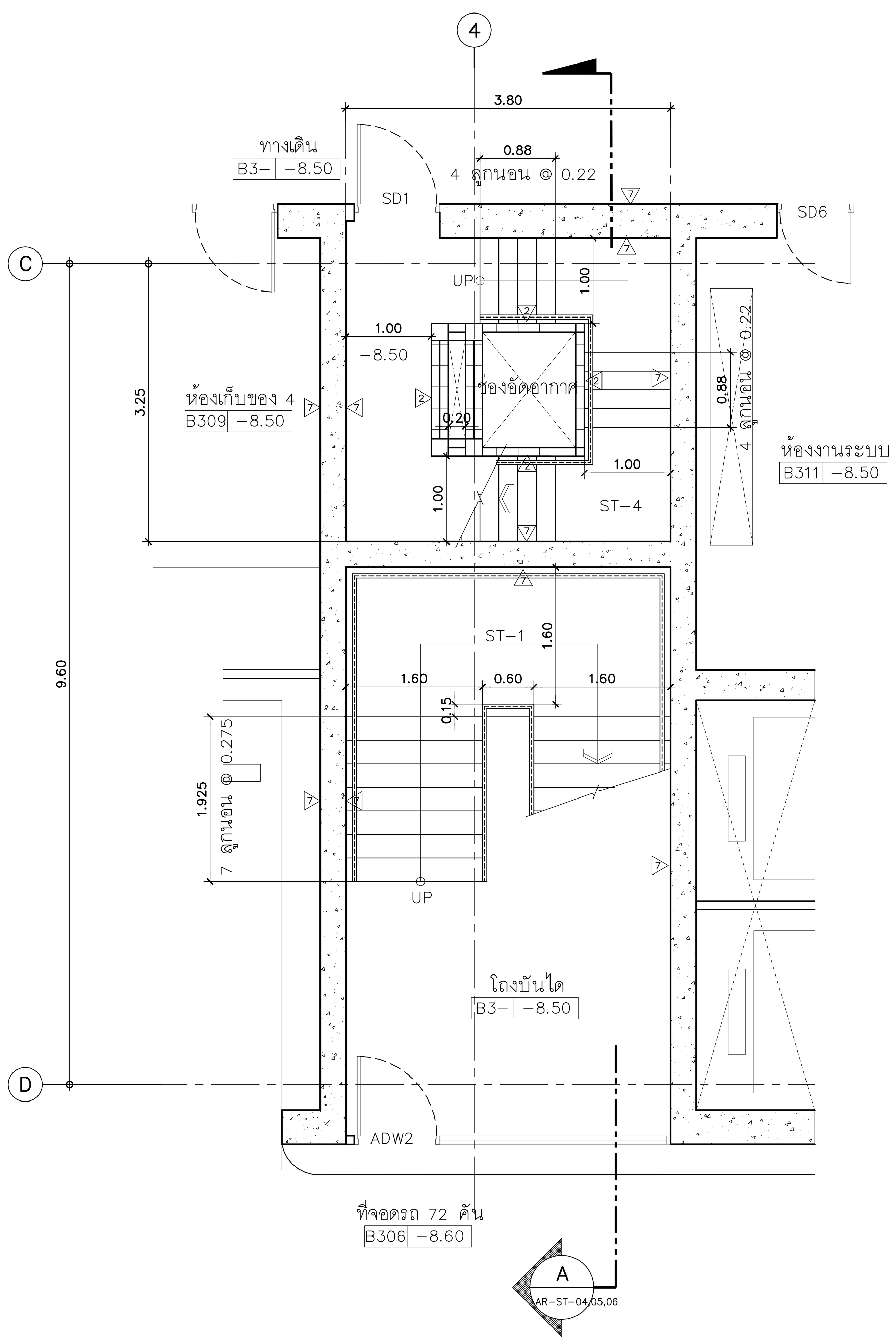

แปลนขยายบันไดชั้น B3 (ST-1,ST-4)

มาตราส่วน 1:50

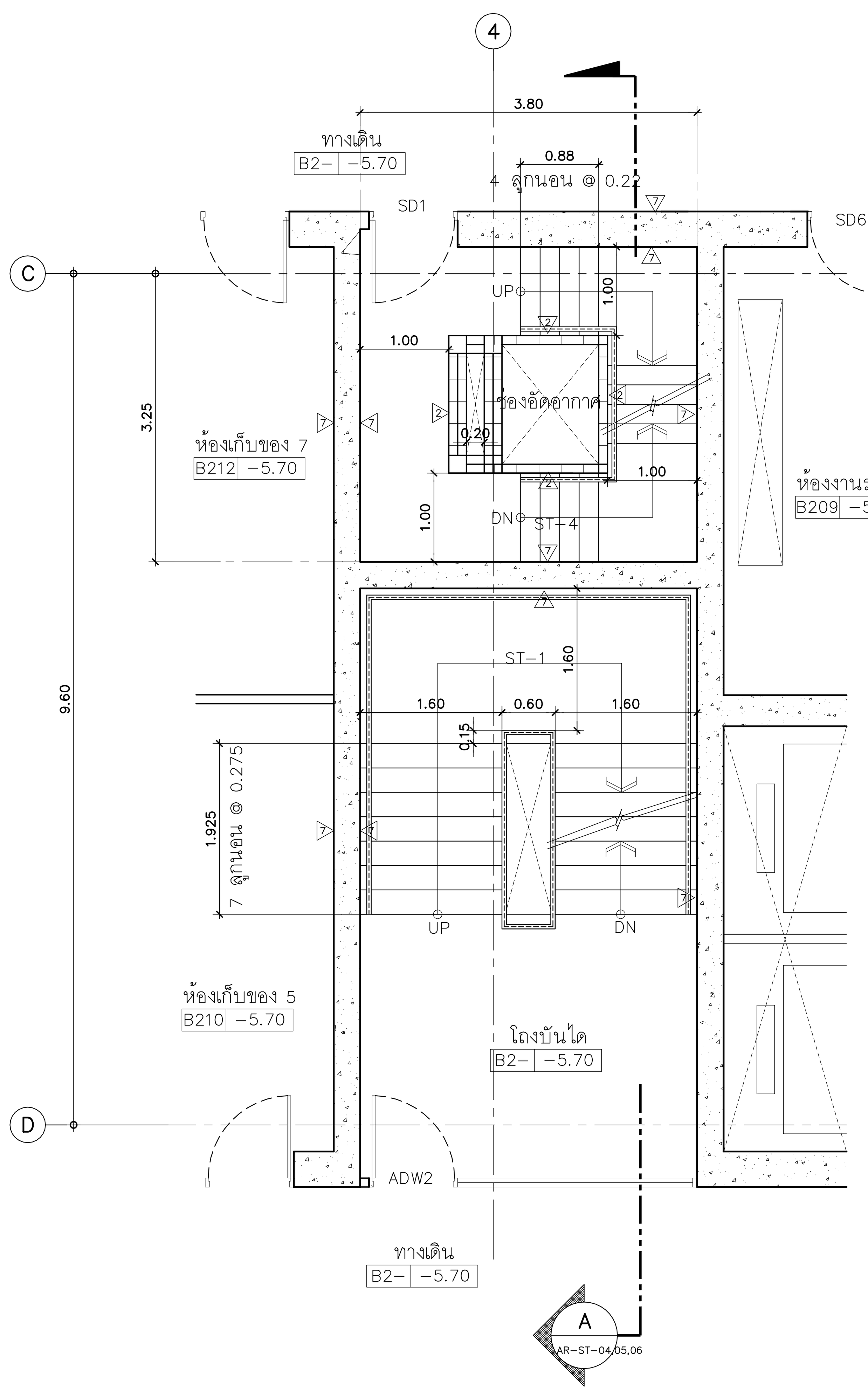

แปลนขยายบันไดชั้น B2 (ST-1,ST-4)

มาตราส่วน 1:50

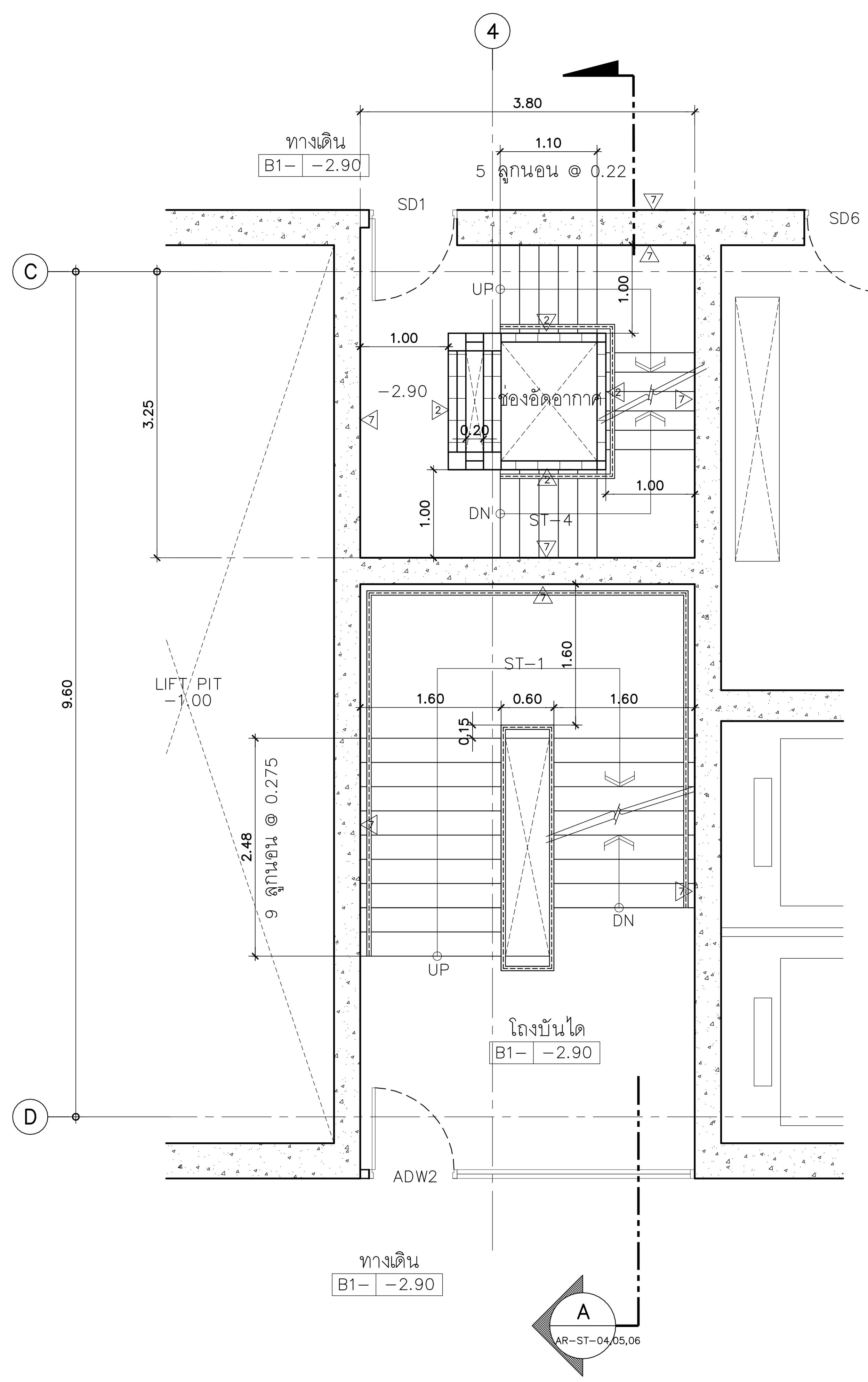

แปลนขยายบันไดชั้น B1 (ST-1,ST-4)

มาตราส่วน 1:50

คณะแพทยศาสตร์วชิรพยาบาล มหาวิทยาลัยนวมินทราธิราช

SPAN

unicorn

i lamp

PROJECT NAME:

โครงการออกแบบ อาคารผู้ป่วยในเฉลิมพระเกียรติ
คณะแพทยศาสตร์วชิรพยาบาล มหาวิทยาลัยนวมินทราธิราช

PROJECT ARCHITECT : สมยงค์ ขจรวิทย์ สสถ. 1764

ARCHITECTS :	
นายสลายุทธ เรืองทอง	ภสถ. 4384
หทัยชนก เอกสุวรรณ	ภสถ. 4182
วีรยุทธ สมศิริ	ภสถ. 19439
ปรัชญ์ สานุกูล	ภสถ. 23820

STRUCTURAL ENGINEERS :	
นายนัฐสม สงวนวงศ์	วย. 1423
นายศิริชัย รณเกียรติ	สย. 5868
นายศุภชัย ขำดี	ภย. 37589

ELECTRICAL ENGINEERS:	
นายชัยวัฒน์ เหลืองอบอุ่น	สฟก.3473
นายกรอง กิมเขียว	สฟก.5276

MECHANICAL ENGINEERS:	
นายธันวา ตันเสถียร	วภ. 797
นายขจรพงษ์ สุทธิโสภาอาภรณ์	สภ.2544
นายอาณัติ ตั้งชู	สภ.4127

SANITARY ENGINEERS :	
ขนิษฐา ส่งสกุลชัย	วส. 27
วีรวุฒิ หงษ์ทอง	สส. 253

FIRE PROTECTION ARCHITECTS :	
ดร.บัณฑิต ประดับสุข	สสถ. 1215

INTERIOR DESIGNER :
วาสนา เพชรประเสริฐ
วรางคณา เศรษฐสุข
อภิญญา ยังแย้ม

แบบแสดง : แบบขยายบันได (แผ่นที่ 1)

มาตราส่วน:

รวม : แผ่น

แบบเลขที่ : AR-ST-01

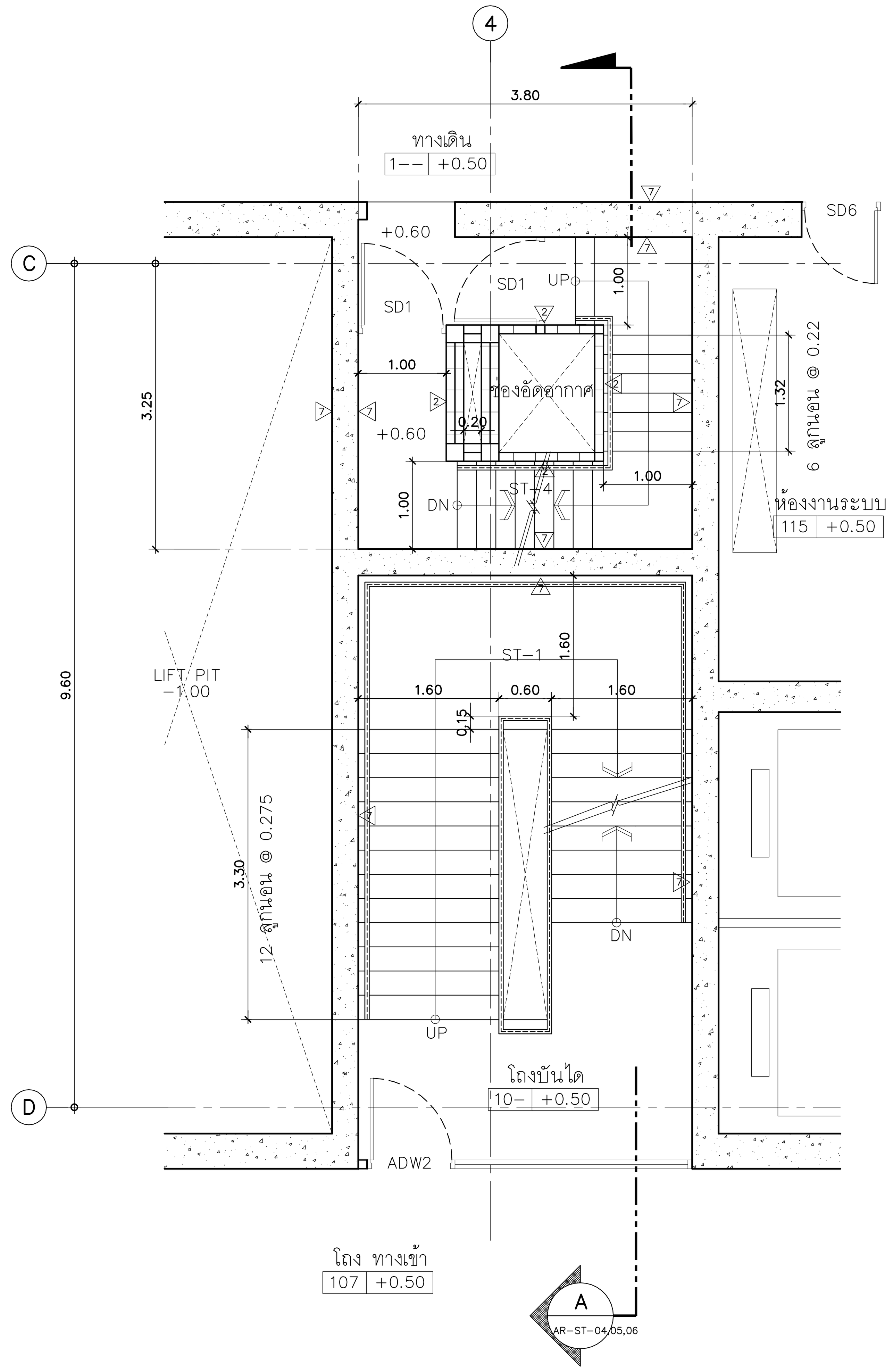

แปลนขยายบันไดชั้น 1 (ST-1,ST-4)

มาตราส่วน 1:50

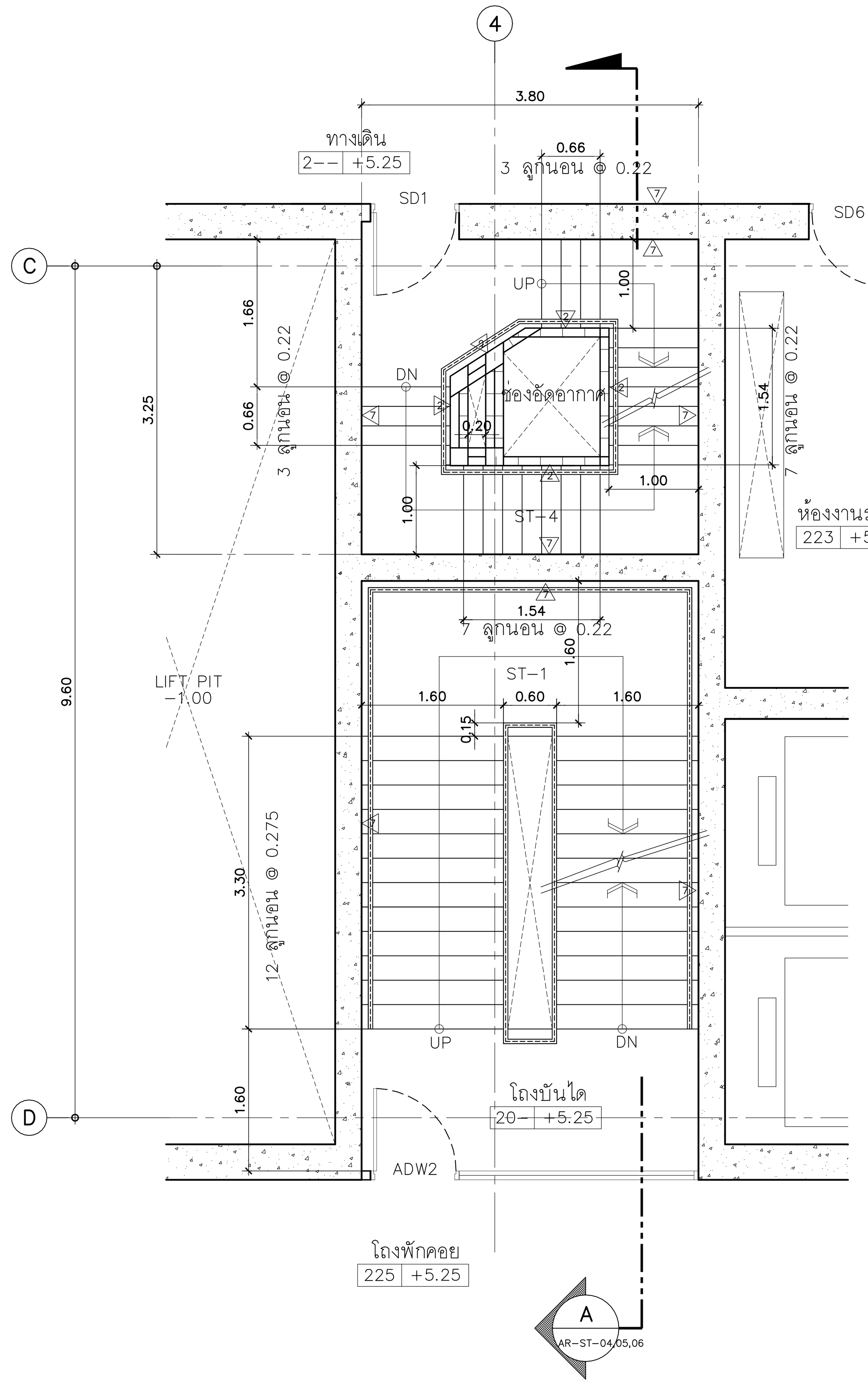

แปลนขยายบันไดชั้น 2 (ST-1,ST-4)

มาตราส่วน 1:50

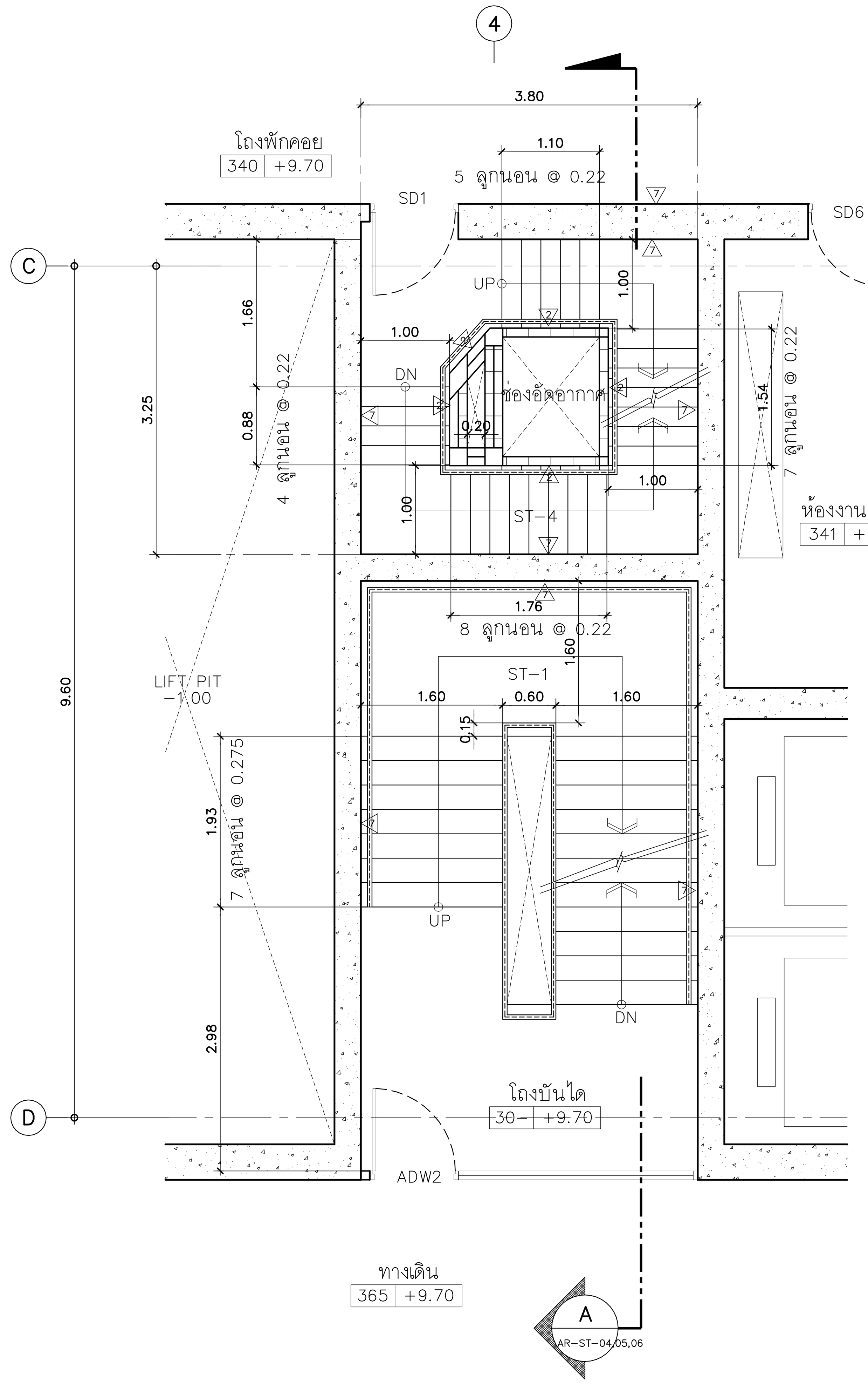

แปลนขยายบันไดชั้น 3 (ST-1,ST-4)

มาตราส่วน 1:50

PROJECT NAME: โครงการออกแบบ อาคารผู้ป่วยในเฉลิมพระเกียรติ คณะแพทยศาสตร์วชิรพยาบาล มหาวิทยาลัยนวมินทราธิราช	ARCHITECTS :	STRUCTURAL ENGINEERS :	ELECTRICAL ENGINEERS:	MECHANICAL ENGINEERS:	SANITARY ENGINEERS :	INTERIOR DESIGNER :	แบบแสดง : แบบขยายบันได (แผ่นที่ 2)
	นายสลายุทธ เรืองทอง ภสถ. 4384	นายนัฐสม สงวนวงศ์ วย. 1423	นายชัยวัฒน์ เหลืองอบอุ่น สฟก.3473	นายธันวา ตันเสถียร วก. 797	ขนิษฐา ส่งสกุลชัย วส. 27	วาสนา เพชรประเสริฐ	
	หทัยชนก เอกสุวรรณ ภสถ. 4182	นายศิริชัย รณเกียรติ สย. 5868	นายกรอง กิมเขียว สฟก.5276	นายขจรพงษ์ สุทธิโสภาอาภรณ์ สก.2544	วีรวุฒิ หงษ์ทอง สส. 253	วรางคณา เศรษฐสุข	
	วีรยุทธ สมศิริ ภสถ. 19439	นายศุภชัย ขำดี ภย. 37589		นายอาณัติ ตั้งชู สก.4127	FIRE PROTECTION ARCHITECTS :	อภิญญา ยังแย้ม	มาตราส่วน:
PROJECT ARCHITECT : สมยงค์ ขจรวิทย์ สสถ. 1764	ปรัชญ์ สานุกูล ภสถ. 23820				ดร.บัณฑิต ประดับสุข สสถ. 1215		รวม : แผ่น
							แบบเลขที่ : AR-ST-02

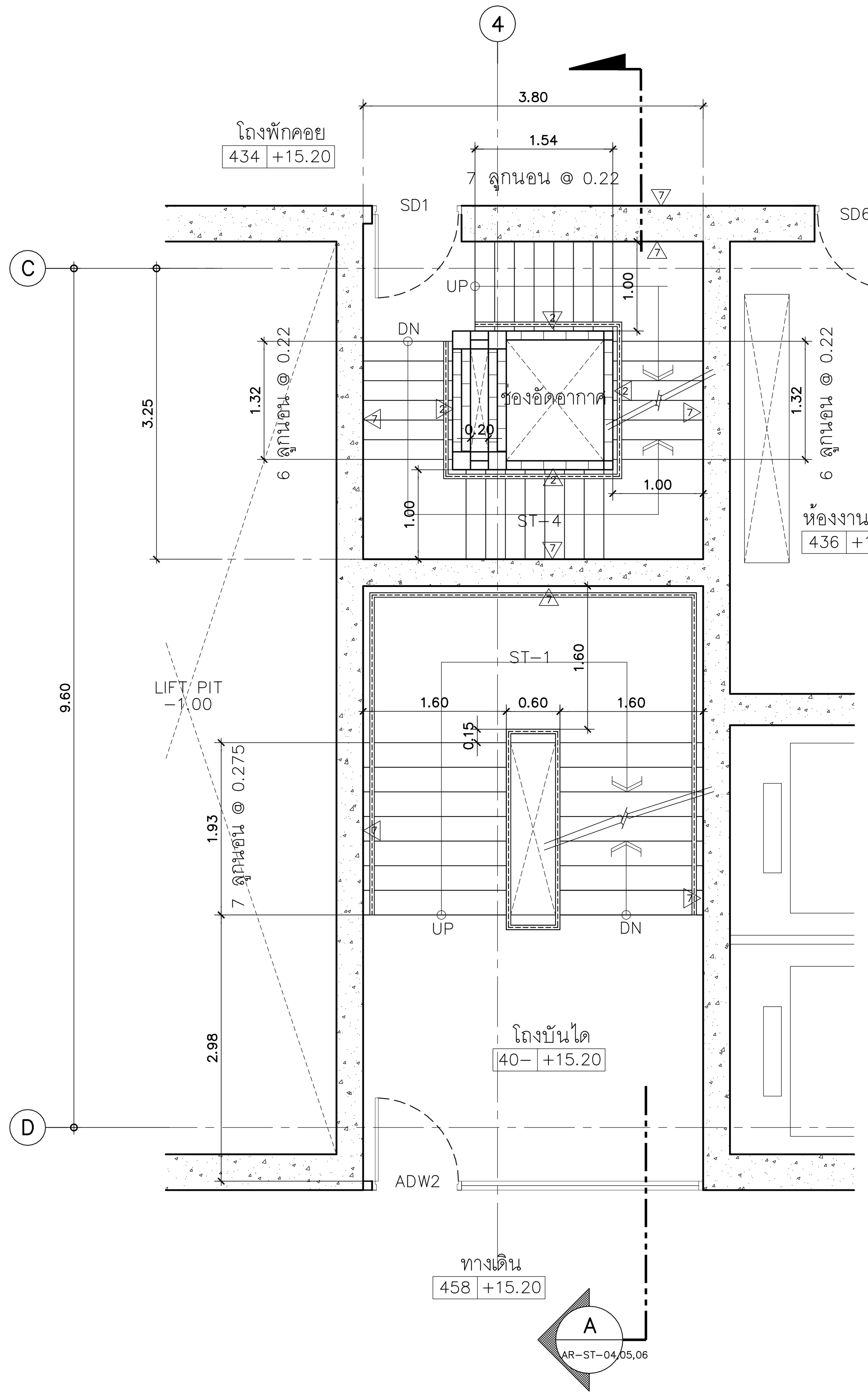

แปลนขยายบันไดชั้น 4–7 (ST–1,ST–4)

มาตราส่วน 1:50

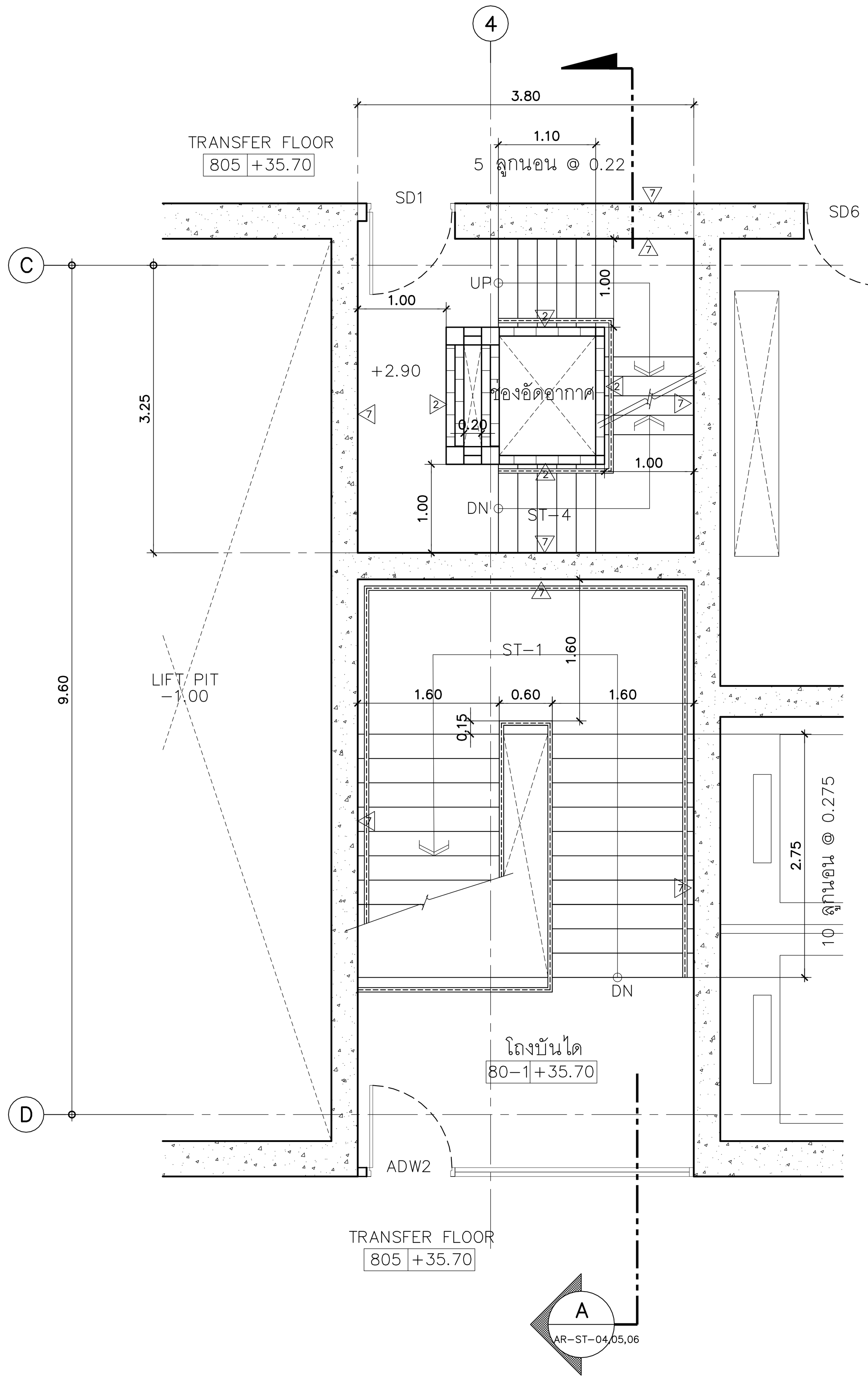

แปลนขยายบันไดชั้น 8 (ST–1,ST–4)

มาตราส่วน 1:50

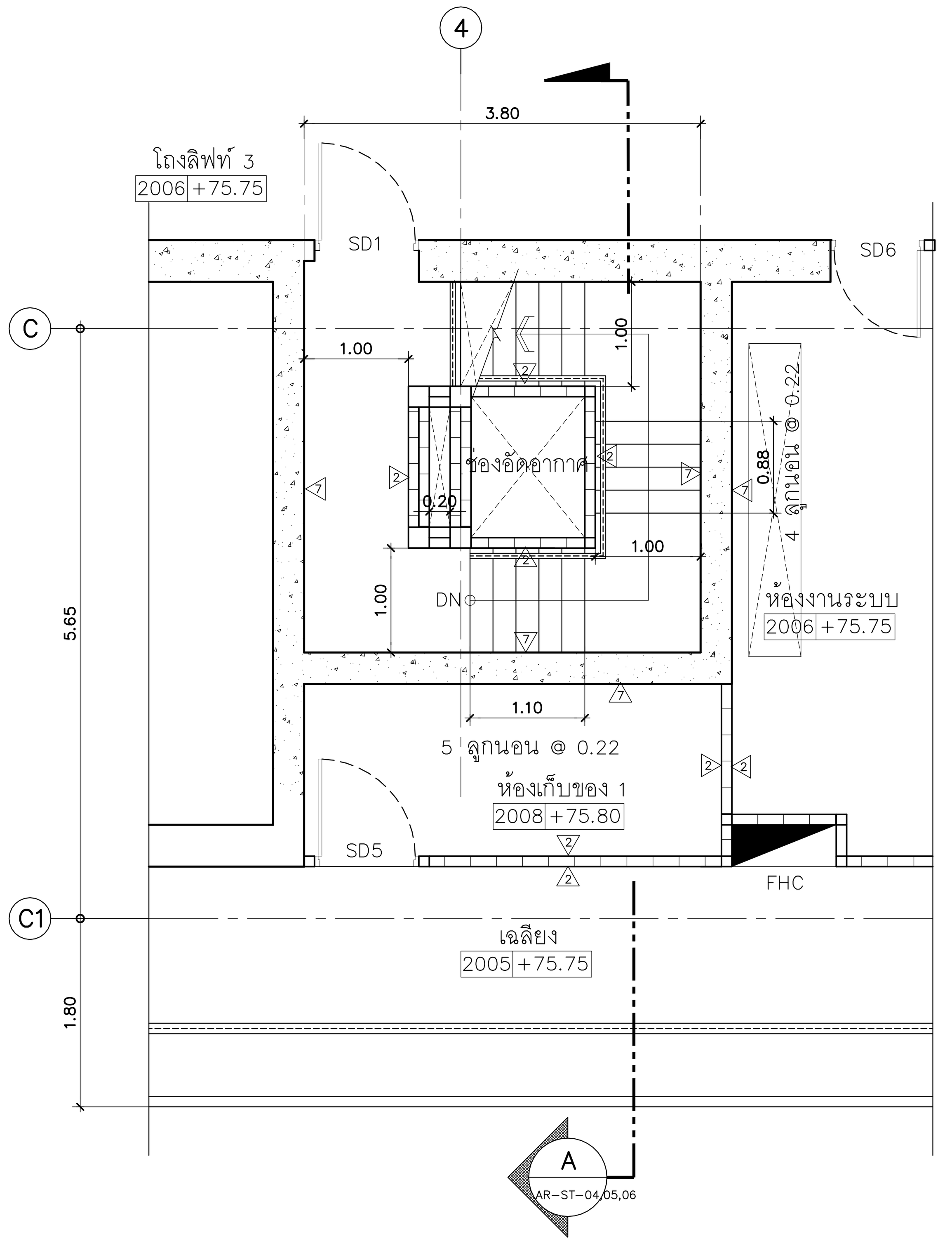

แปลนขยายบันไดชั้น 20 (ST–4)

มาตราส่วน 1:50

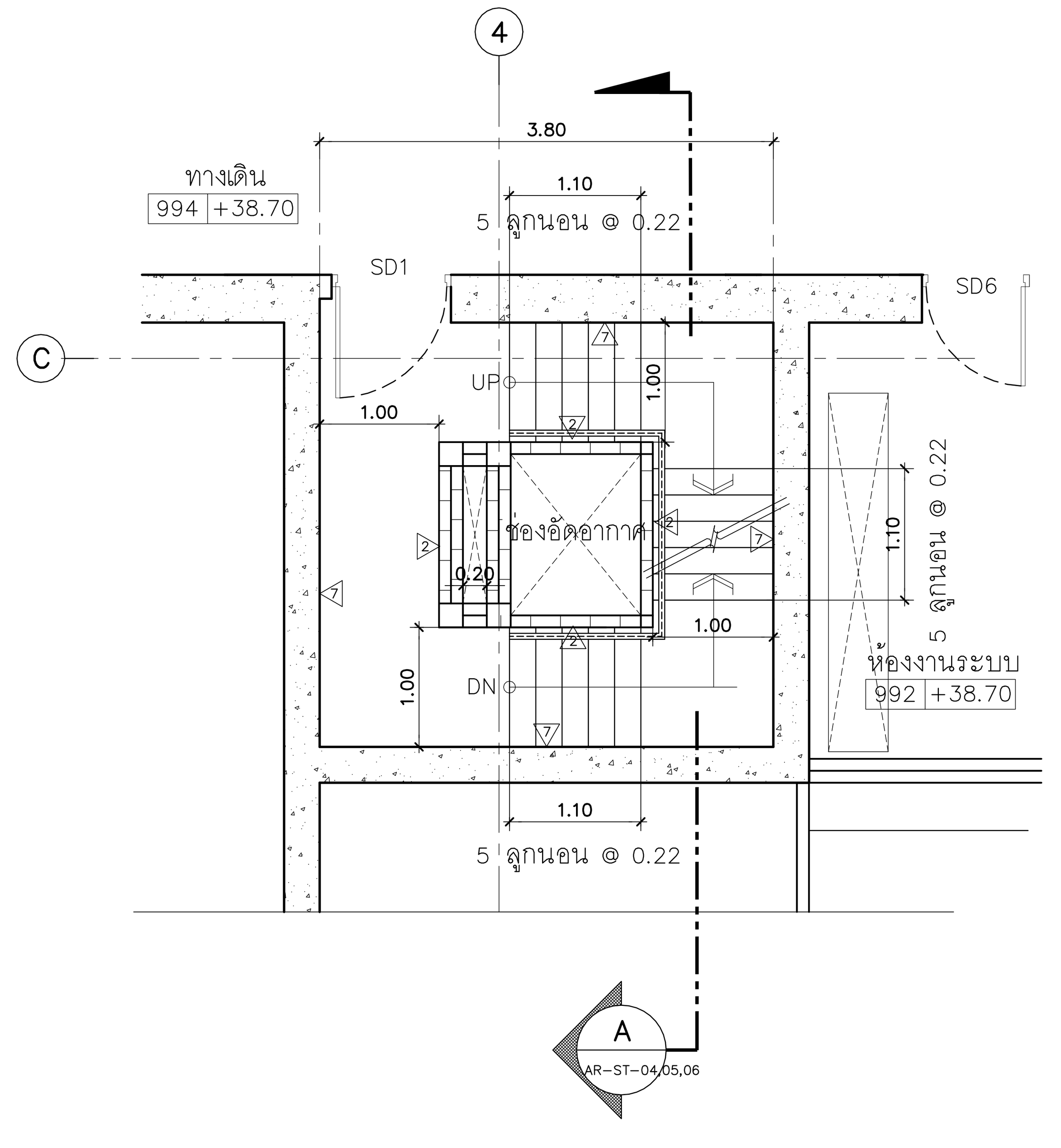

แปลนขยายบันไดชั้น 9–19 (ST–4)

มาตราส่วน 1:50

คณะแพทยศาสตร์วชิรพยาบาล มหาวิทยาลัยนวมินทราธิราช

SPAN
บริษัท สแปนคอนซัลแตนท์ จำกัด 247 ถ.เสนานิคม 1 แขวงลาดพร้าว เขตลาดพร้าว กรุงเทพฯ 10230 E-MAIL : main.span@gmail.com Tel.0-2942-3691-6 ,Fax.0-2942-3694

unicorn
บริษัท ยูนิคอร์น คอร์ปอเรชั่น แอนด์แมเนจเม้นท์ จำกัด 75/78 ซอยวัดเวฬุวนาราม 18 แขวงดอนเมือง เขตดอนเมือง กรุงเทพมหานคร 10210

i lamp
บริษัท ไอแลมพ์ อาร์คิเทค แอนด์ ดีไซน์ จำกัด 480/25 หมู่ที่ 2 ตำบลบ้านเกาะ อำเภอเมืองนครราชสีมา นครราชสีมา 30000

PROJECT NAME:
โครงการออกแบบ อาคารผู้ป่วยในเฉลิมพระเกียรติ
คณะแพทยศาสตร์วชิรพยาบาล มหาวิทยาลัยนวมินทราธิราช

PROJECT ARCHITECT : สมยงค์ ขจรวิทย์ สสถ. 1764

ARCHITECTS :	STRUCTURAL ENGINEERS :	ELECTRICAL ENGINEERS:	MECHANICAL ENGINEERS:	SANITARY ENGINEERS :	INTERIOR DESIGNER :
นายสลายุทธ เรืองทอง ภสถ. 4384	นายนัฐสม สงวนวงศ์ วย. 1423	นายชัยวัฒน์ เหลืองอบอุ่น สฟก.3473	นายธันวา ตันเสถียร วภ. 797	ขนิษฐา ส่งสกุลชัย วส. 27	วาสนา เพชรประเสริฐ
หทัยชนก เอกสุวรรณ ภสถ. 4182	นายศิริชัย รณเกียรติ สย. 5868	นายกรอง กิมเขียว สฟก.5276	นายขจรพงษ์ สุทธิโสภาอาภรณ์ สก.2544	วีรวุฒิ หงษ์ทอง สส. 253	วรางคณา เศรษฐสุข
วีรยุทธ สมศิริ ภสถ. 19439	นายศุภชัย ขำดี ภย. 37589		นายอาณัติ ตั้งชู สก.4127	FIRE PROTECTION ARCHITECTS :	อภิญญา ยังแย้ม
ปรีชญ์ สานุกูล ภสถ. 23820				ดร.บัณฑิต ประดับสุข สสถ. 1215	

แบบแสดง : แบบขยายบันได (แผ่นที่ 3)

มาตราส่วน:

รวม : แผ่น

แบบเลขที่ : AR–ST–03

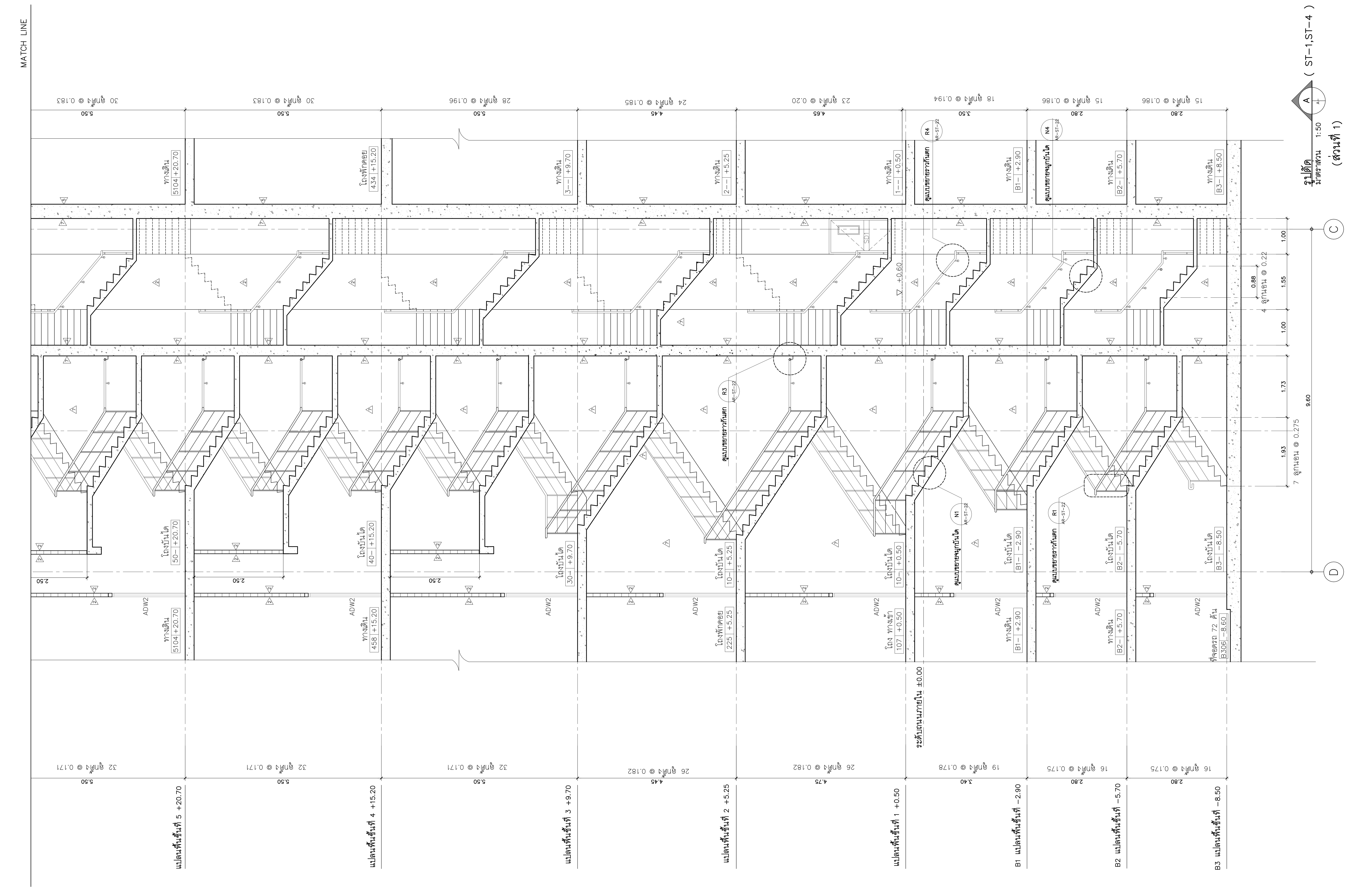

PROJECT NAME:	ARCHITECTS :	STRUCTURAL ENGINEERS :	ELECTRICAL ENGINEERS:	MECHANICAL ENGINEERS:	SANITARY ENGINEERS :	INTERIOR DESIGNER :	แบบแสดง :
โครงการออกแบบ อาคารผู้ป่วยในเฉลิมพระเกียรติ คณะแพทยศาสตร์วชิรพยาบาล มหาวิทยาลัยนวมินทราธิราช	นายสลายุทธ เรืองทอง ภสถ. 4384	นายนัฐสม สงวนวงศ์ วย. 1423	นายชัยวัฒน์ เหลืองอบอุ่น สฟก.3473	นายธันวา ตันเสถียร วก. 797	ขนิษฐา ส่งสกุลชัย วส. 27	วาสนา เพชรประเสริฐ	แบบขยายบันได (แผ่นที่ 4)
	หทัยชนก เอกสุวรรณ ภสถ. 4182	นายศิริชัย รณเกียรติ สย. 5868	นายกรอง กิมเขียว สฟก.5276	นายขจรพงษ์ สุทธิโสภาอาภรณ์ สก.2544	วีรวุฒิ หงษ์ทอง สส. 253	วรางคณา เศรษฐสุข	
	วีรยุทธ สมศิริ ภสถ. 19439	นายศุภชัย ขำดี ภย. 37589		นายอาณัติ ตั้งชู สก.4127	FIRE PROTECTION ARCHITECTS :	อภิญญา ยังแย้ม	มาตราส่วน:
PROJECT ARCHITECT : สมยงค์ ขจรวิทย์ สสถ. 1764	ปรัชญ์ สานุกูล ภสถ. 23820				ดร.บัณฑิต ประดับสุข สสถ. 1215		รวม : แผ่น
							แบบเลขที่ : AR-ST-04

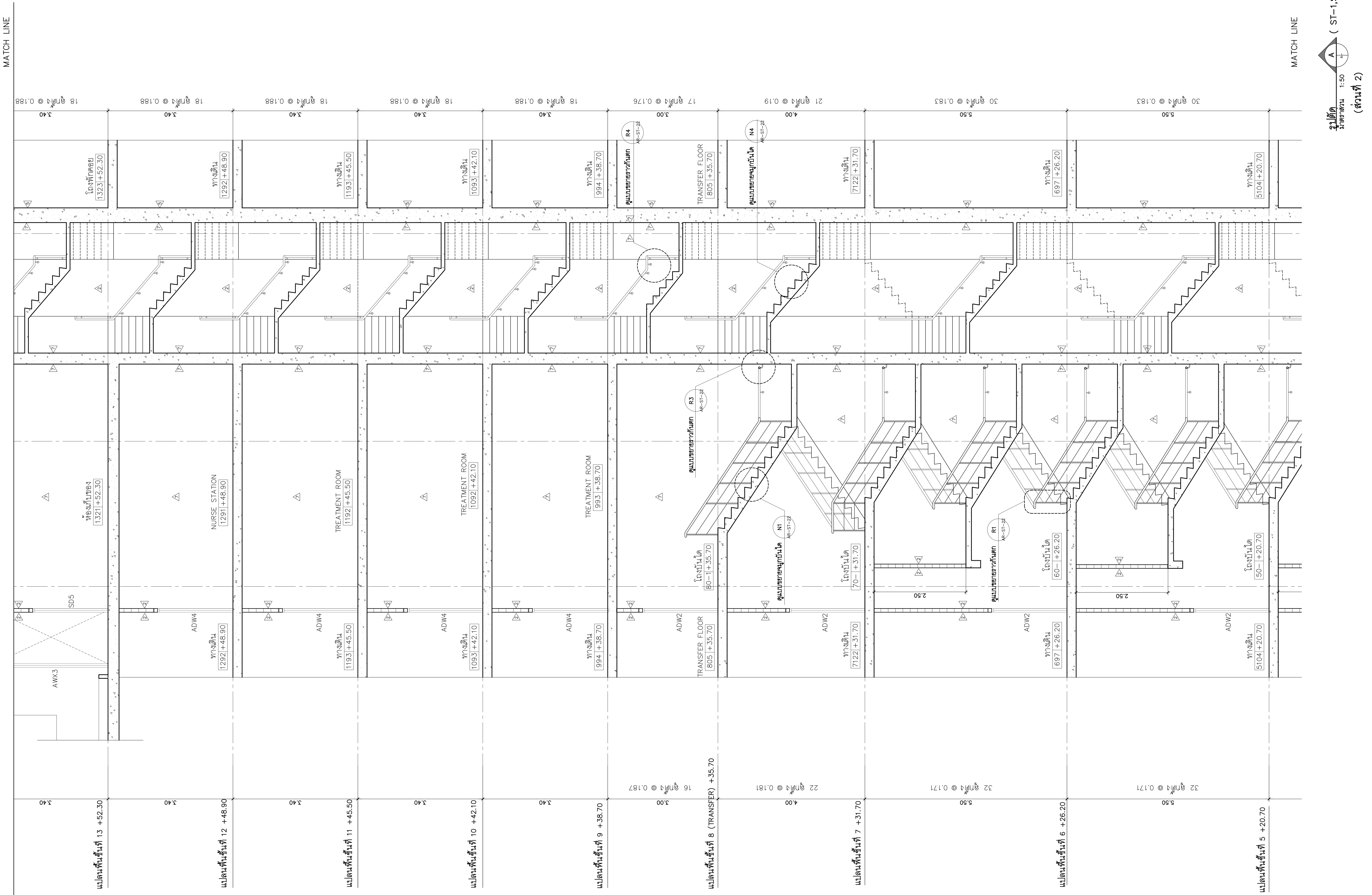

PROJECT NAME:	ARCHITECTS :	STRUCTURAL ENGINEERS :	ELECTRICAL ENGINEERS:	MECHANICAL ENGINEERS:	SANITARY ENGINEERS :	INTERIOR DESIGNER :	แบบแสดง :
โครงการออกแบบ อาคารผู้ป่วยในเฉลิมพระเกียรติ คณะแพทยศาสตร์วชิรพยาบาล มหาวิทยาลัยนวมินทราธิราช	นายสลายุทธ เรืองทอง ภสถ. 4384	นายนัฐสม สงวนวงศ์ วย. 1423	นายชัยวัฒน์ เหลืองอบอุ่น สฟก.3473	นายธันวา ตันเสถียร วภ. 797	ขนิษฐา ส่งสกุลชัย วส. 27	วาสนา เพชรประเสริฐ	แบบขยายบันได (แผ่นที่ 5)
	หทัยชนก เอกสุวรรณ ภสถ. 4182	นายศิริชัย รณเกียรติ สย. 5868	นายกรอง กิมเขียว สฟก.5276	นายขจรพงษ์ สุทธิโสภาอาภรณ์ สภ.2544	วีรวุฒิ หงษ์ทอง สส. 253	วรางคณา เศรษฐสุข	
	วีรยุทธ สมศิริ ภสถ. 19439	นายศุภชัย ขำดี ภย. 37589		นายอาณัติ ตั้งชู สภ.4127	FIRE PROTECTION ARCHITECTS :	อภิญญา ยังแย้ม	มาตราส่วน: / แบบเลขที่ :
PROJECT ARCHITECT : สมยงค์ ขจรวิทย์ สสถ. 1764	ปรัชญ์ สานุกูล ภสถ. 23820				ดร.บัณฑิต ประดับสุข สสถ. 1215		รวม : แผ่น / AR-ST-05

คณะแพทยศาสตร์วชิรพยาบาล มหาวิทยาลัยนวมินทราธิราช	SPAN บริษัท สแปนคอนซัลแตนท์ จำกัด 247 ถ.เสนานิคม 1 แขวงลาดพร้าว เขตลาดพร้าว กรุงเทพฯ 10230 E-MAIL :main.span@gmail.com Tel.0-2942-3691-6 ,Fax.0-2942-3694 / unicorn บริษัท ยูนิคอร์น คอร์ปอเรชั่น แอนด์แมเนจเม้นท์ จำกัด 75/78 ซอยวัดเวฬุวนาราม 18 แขวงดอนเมือง เขตดอนเมือง กรุงเทพมหานคร 10210 / i lamp บริษัท ไอแลมพ์ อาร์คิเทค แอนด์ ดีไซน์ จำกัด 480/25 หมู่ที่ 2 ตำบลบ้านเกาะ อำเภอเมืองนครราชสีมา นครราชสีมา 30000	PROJECT NAME: โครงการออกแบบ อาคารผู้ป่วยในเฉลิมพระเกียรติ คณะแพทยศาสตร์วชิรพยาบาล มหาวิทยาลัยนวมินทราธิราช PROJECT ARCHITECT : สมยงค์ ขจรวิทย์ สสถ. 1764	ARCHITECTS : นายสลายุทธ เรืองทอง ภสถ. 4384 หทัยชนก เอกสุวรรณ ภสถ. 4182 วีรยุทธ สมศิริ ภสถ. 19439 ปรัชญ์ สานุกูล ภสถ. 23820	STRUCTURAL ENGINEERS : นายนัฐสม สงวนวงศ์ วย. 1423 นายศิริชัย รณเกียรติ สย. 5868 นายศุภชัย ขำดี ภย. 37589	ELECTRICAL ENGINEERS: นายชัยวัฒน์ เหลืองอบอุ่น สฟก.3473 นายกรอง กิมเขียว สฟก.5276	MECHANICAL ENGINEERS: นายธันวา ตันเสถียร วก. 797 นายขจรพงษ์ สุทธิโสภาอาภรณ์ สก.2544 นายอาณัติ ตั้งชู สก.4127	SANITARY ENGINEERS : ขนิษฐา ส่งสกุลชัย วส. 27 วิวุฒิ หงษ์ทอง สส. 253 FIRE PROTECTION ARCHITECTS : ดร.บัณฑิต ประดับสุข สสถ. 1215

INTERIOR DESIGNER : วาสนา เพชรประเสริฐ วรางคณา เศรษฐสุข อภิญญา ยังแย้ม	แบบแสดง : แบบขยายบันได (แผ่นที่ 6) มาตราส่วน: รวม : แผ่น	แบบเลขที่ : AR-ST-06