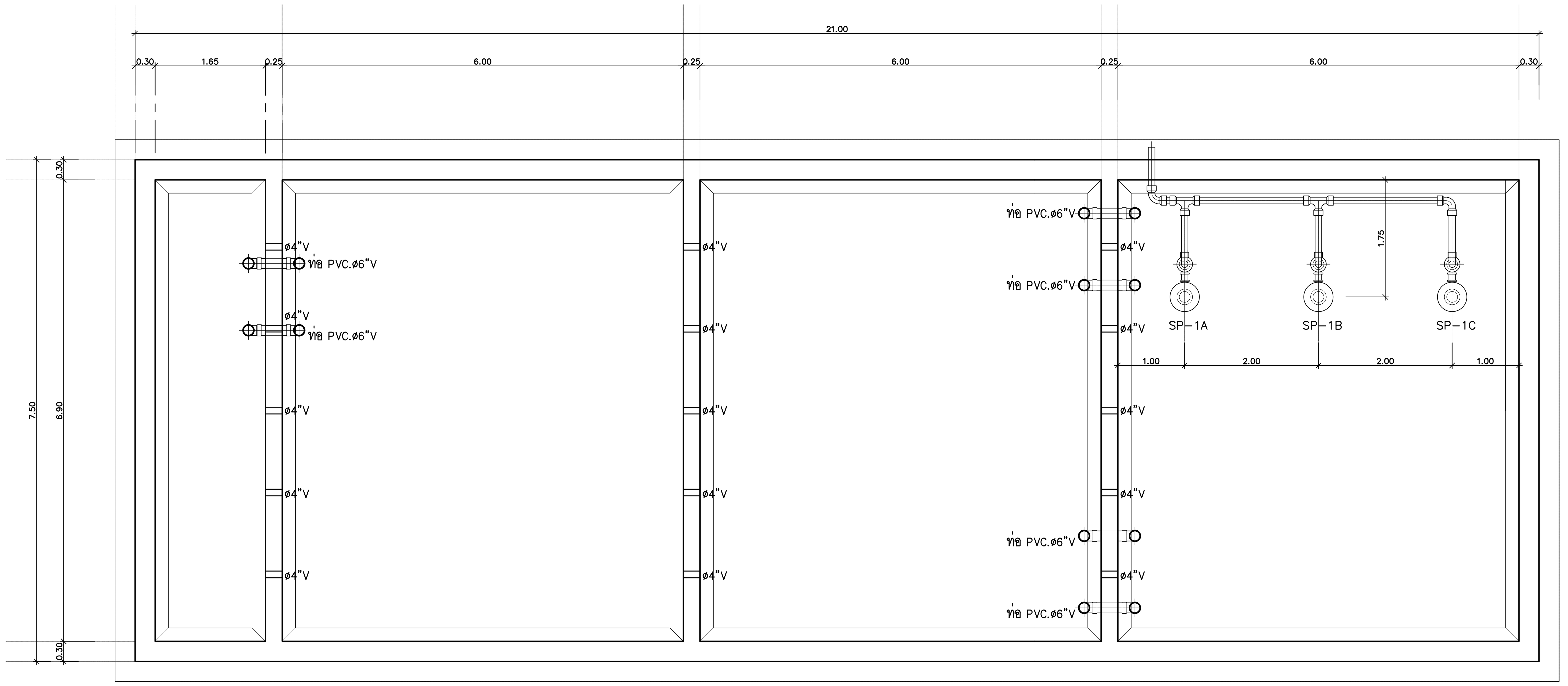

แปลนบ่อแยกกากและบ่อสูบ	1:50

หมายเหตุ : รายละเอียดบ่อดูแบบวิศวกรรมโครงสร้าง

บ่อแยกกากและบ่อสูบ 1	1:50

คณะแพทยศาสตร์วชิรพยาบาล มหาวิทยาลัยนวมินทราธิราช

บริษัท สแปนคอนซัลแตนท์ จำกัด 247 ถ.เสนานิคม 1 แขวงลาดพร้าว เขตลาดพร้าว กรุงเทพฯ 10230 E-MAIL : main.span@gmail.com Tel.0-2942-3691-6 ,Fax.0-2942-3694

บริษัท ยูนิคอร์น คอร์ปอเรชั่น แอนด์แมเนจเม้นท์ จำกัด 75/78 ซอยวัดเวฬุวนาราม 18 แขวงดอนเมือง เขตดอนเมือง กรุงเทพมหานคร 10210

บริษัท ไอแลมพ์ อาร์คิเทค แอนด์ ดีไซน์ จำกัด 480/25 หมู่ที่ 2 ตำบลบ้านเกาะ อำเภอเมืองนครราชสีมา นครราชสีมา 30000

PROJECT NAME:
โครงการออกแบบ อาคารผู้ป่วยในเฉลิมพระเกียรติ
คณะแพทยศาสตร์วชิรพยาบาล มหาวิทยาลัยนวมินทราธิราช

PROJECT ARCHITECT : สมยงค์ ขจรวิทย์ สสถ. 1764

ARCHITECTS :
- นายสลายุทธ เรืองทอง ภสถ. 4384
- หทัยชนก เอกสุวรรณ ภสถ. 4182
- วีรยุทธ สมศิริ ภสถ. 19439
- ปรัชญ์ สานุกูล ภสถ. 23820

STRUCTURAL ENGINEERS :
- นายนัฐสม สงวนวงศ์ วย. 1423
- นายศิริชัย รณเกียรติ สย. 5868
- นายศุภชัย ขำดี ภย. 37589

ELECTRICAL ENGINEERS:
- นายชัยวัฒน์ เหลืองอบอุ่น สฟก.3473
- นายกรอง กิมเขียว สฟก.5276

MECHANICAL ENGINEERS:
- นายธันวา ตันเสถียร วก. 797
- นายขจรพงษ์ สุทธิโสภาอาภรณ์ สก.2544
- นายอาณัติ ตั้งชู สก.4127

SANITARY ENGINEERS :
- ขนิษฐา ส่งสกุลชัย วส. 27
- วีรวุฒ หงษ์ทอง สส. 253

FIRE PROTECTION ARCHITECTS :
- ดร.บัณฑิต ประดับสุข สสถ. 1215

INTETIOR DESIGNER :
- วาสนา เพชรประเสริฐ
- วรางคณา เศรษฐสุข
- อภิญญา ยังแย้ม

แบบแสดง : แบบขยายบ่อแยกกากและบ่อสูบน้ำเสีย 1 แผ่นที่ 1

มาตราส่วน:

รวม : 104 แผ่น

แบบเลขที่ : SN-4 14

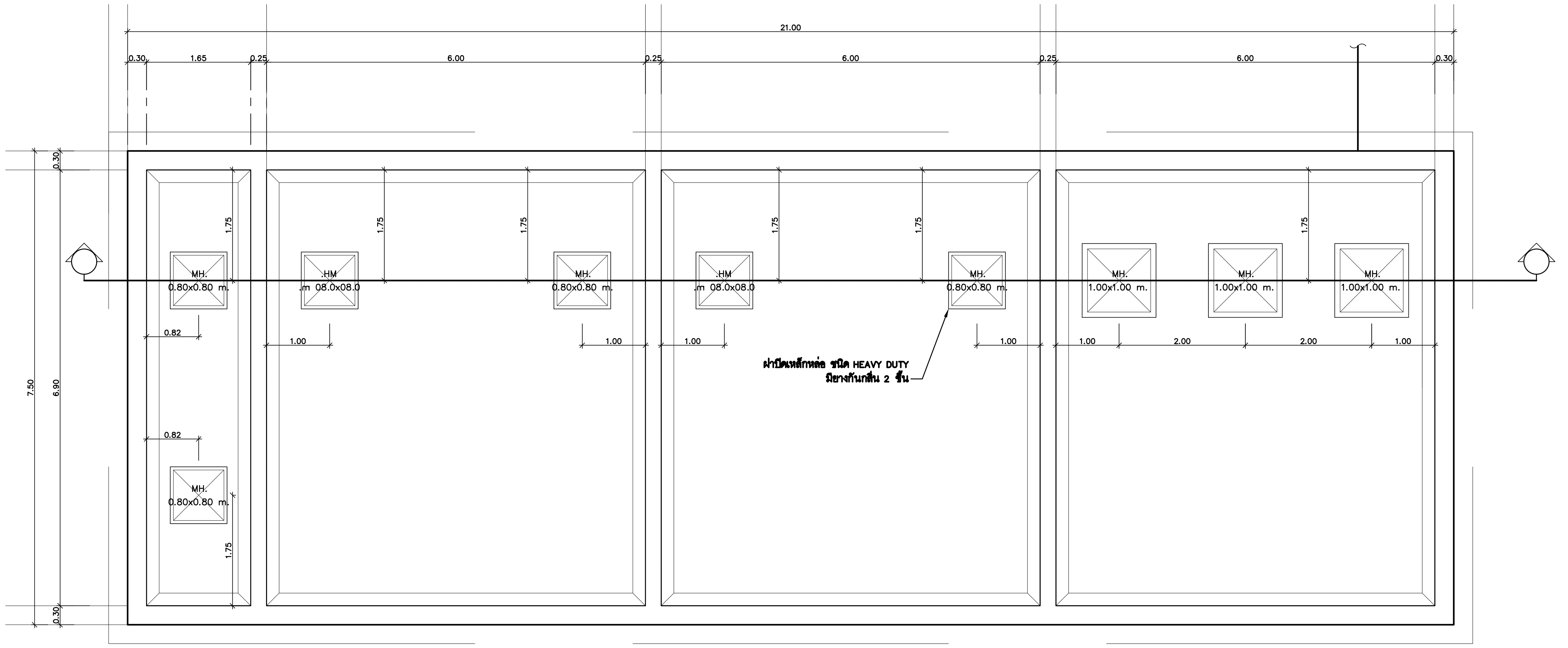

แปลนฝาบ่อแยกกากและบ่อสูบ | 1:50

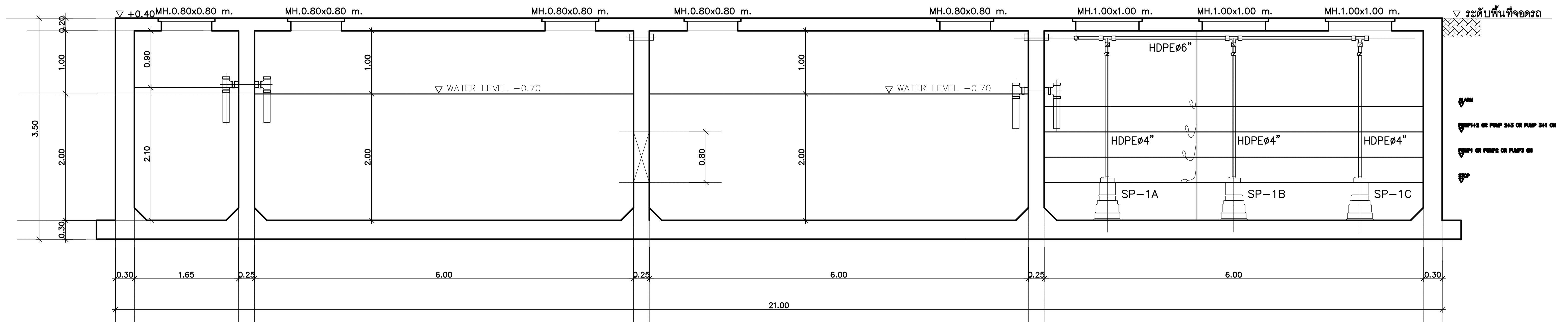

รูปตัดตามยาวบ่อแยกกากและบ่อสูบ | 1:50

หมายเหตุ : รายละเอียดบ่อดูแบบวิศวกรรมโครงสร้าง

บ่อแยกกากและบ่อสูบ 1	1:50

PROJECT NAME:	ARCHITECTS :	STRUCTURAL ENGINEERS :	ELECTRICAL ENGINEERS:	MECHANICAL ENGINEERS:	SANITARY ENGINEERS :	INTETIOR DESIGNER :	แบบแสดง :
โครงการออกแบบ อาคารผู้ป่วยในเฉลิมพระเกียรติ คณะแพทยศาสตร์วชิรพยาบาล มหาวิทยาลัยนวมินทราธิราช	นายสลายุทธ เรืองทอง ภสถ. 4384	นายนัฐสม สงวนวงศ์ วย. 1423	นายชัยวัฒน์ เหลืองอบอุ่น สฟก.3473	นายธันวา ตันเสถียร วก. 797	ขนิษฐา ส่งสกุลชัย วส. 27	วาสนา เพชรประเสริฐ	แบบขยายบ่อแยกกากและบ่อสูบน้ำเสีย 1 แผ่นที่ 2
	หทัยชนก เอกสุวรรณ ภสถ. 4182	นายศิริชัย รณเกียรติ สย. 5868	นายกรอง กิมเขียว สฟก.5276	นายขจรพงษ์ สุทธิโสภาอาภรณ์ สก.2544	วีรวุฒ หงษ์ทอง สส. 253	วรางคณา เศรษฐสุข	มาตราส่วน:
	วีรยุทธ สมศิริ ภสถ. 19439	นายศุภชัย ขำดี ภย. 37589		นายอาณัติ ตั้งชู สก.4127	FIRE PROTECTION ARCHITECTS :	อภิญญา ยังแย้ม	รวม : 104 แผ่น
PROJECT ARCHITECT : สมยงค์ ขจรวิทย์ สสถ. 1764	ปรัชญ์ สานุกูล ภสถ. 23820				ดร.บัณฑิต ประดับสุข สสถ. 1215		แบบเลขที่ : SN-4 15

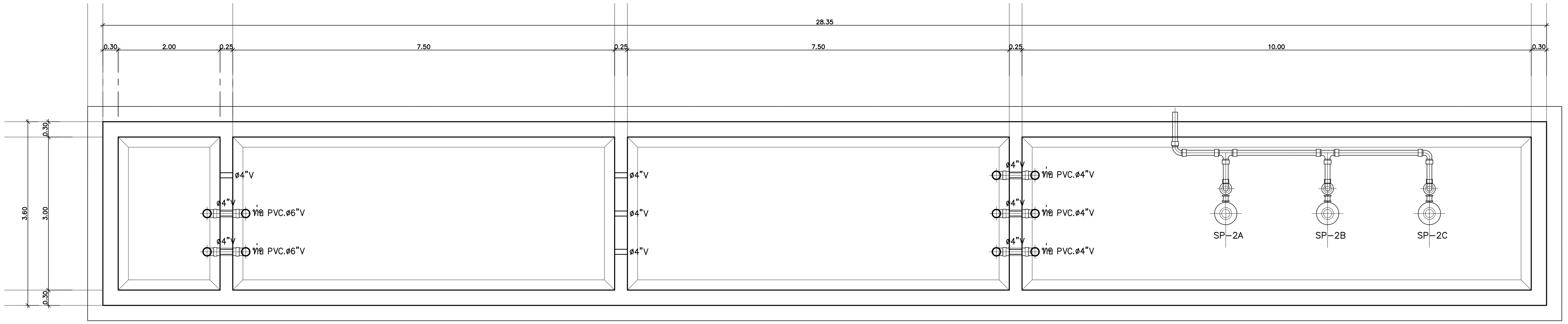

แปลนบ่อแยกกากและบ่อสูบ | 1:50

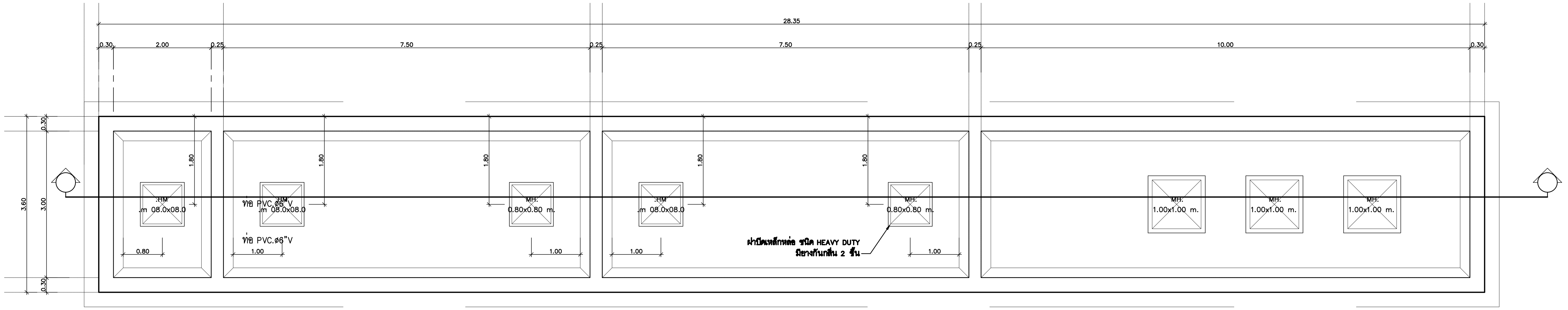

แปลนฝาบ่อแยกกากและบ่อสูบ | 1:50

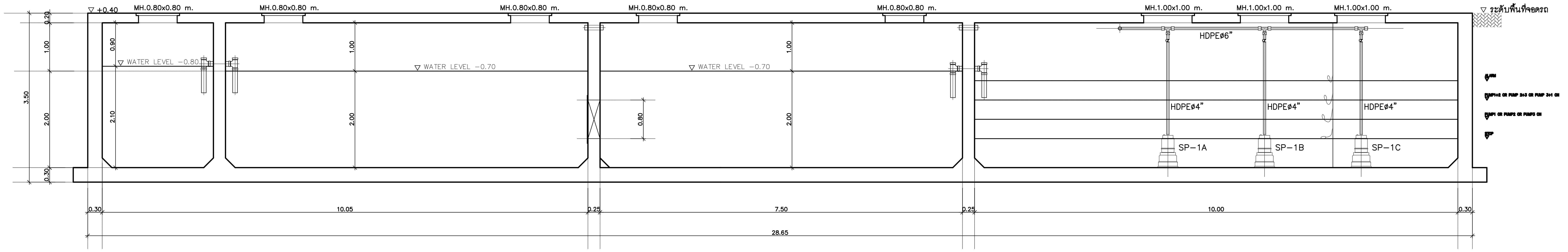

รูปตัดตามยาวบ่อแยกกากและบ่อสูบ | 1:50

หมายเหตุ : รายละเอียดบ่อดูแบบวิศวกรรมโครงสร้าง

บ่อแยกกากและบ่อสูบ 2 | 1:50

PROJECT NAME:
โครงการออกแบบ อาคารผู้ป่วยในเฉลิมพระเกียรติ
คณะแพทยศาสตร์วชิรพยาบาล มหาวิทยาลัยนวมินทราธิราช
PROJECT ARCHITECT : สมยงค์ ขจรวิทย์ สสถ. 1764

ARCHITECTS :
นายสลายุทธ เรืองทอง ภสถ. 4384
หทัยชนก เอกสุวรรณ ภสถ. 4182
วีรยุทธ สมศิริ ภสถ. 19439
ปรัชญ์ สานุกูล ภสถ. 23820

STRUCTURAL ENGINEERS :
นายนัฐสม สงวนวงศ์ วย. 1423
นายศิริชัย รณเกียรติ สย. 5868
นายศุภชัย ขำดี ภย. 37589

ELECTRICAL ENGINEERS:
นายชัยวัฒน์ เหลืองอบอุ่น สฟก.3473
นายกรอง กิมเขียว สฟก.5276

MECHANICAL ENGINEERS:
นายธันวา ตันเสถียร วภ. 797
นายขจรพงษ์ สุทธิโสภาอาภรณ์ สก.2544
นายอาณัติ ตั้งชู สก.4127

SANITARY ENGINEERS :
ขนิษฐา ส่งสกุลชัย วส. 27
วีรวุฒิ หงษ์ทอง สส. 253
FIRE PROTECTION ARCHITECTS :
ดร.บัณฑิต ประดับสุข สสถ. 1215

INTETIOR DESIGNER :
วาสนา เพชรประเสริฐ
วรางคณา เศรษฐสุข
อภิญญา ยังแย้ม

แบบแสดง :
แบบขยายบ่อแยกกากและบ่อสูบน้ำเสีย 2
มาตราส่วน:
รวม : 104 แผ่น
แบบเลขที่ : SN-4 16

หมายเหตุ

- ขนาดท่อต่างๆ ให้เป็นไปตามแบบเฉพาะของอาคารนั้นๆ หากแบบเฉพาะนั้นๆ มิได้ระบุขนาดของท่อไว้ ให้ใช้ตามแบบมาตรฐานนี้
- ขนาดท่อ AIR CHAMBER ให้มีขนาดเส้นผ่านศูนย์กลางท่อไม่น้อยกว่าท่อประปาที่ต่อเข้ากับสุขภัณฑ์นั้นๆ

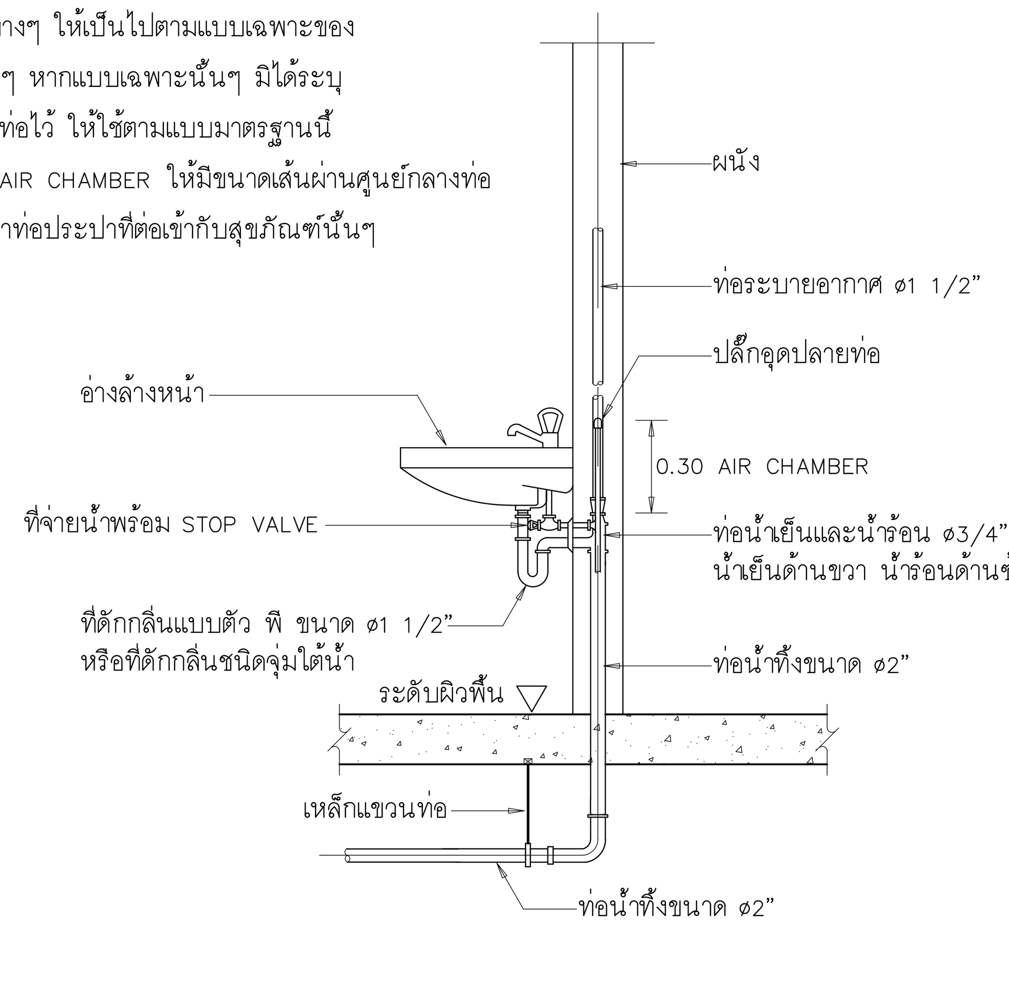

อ่างล้างหน้า (LAV.)

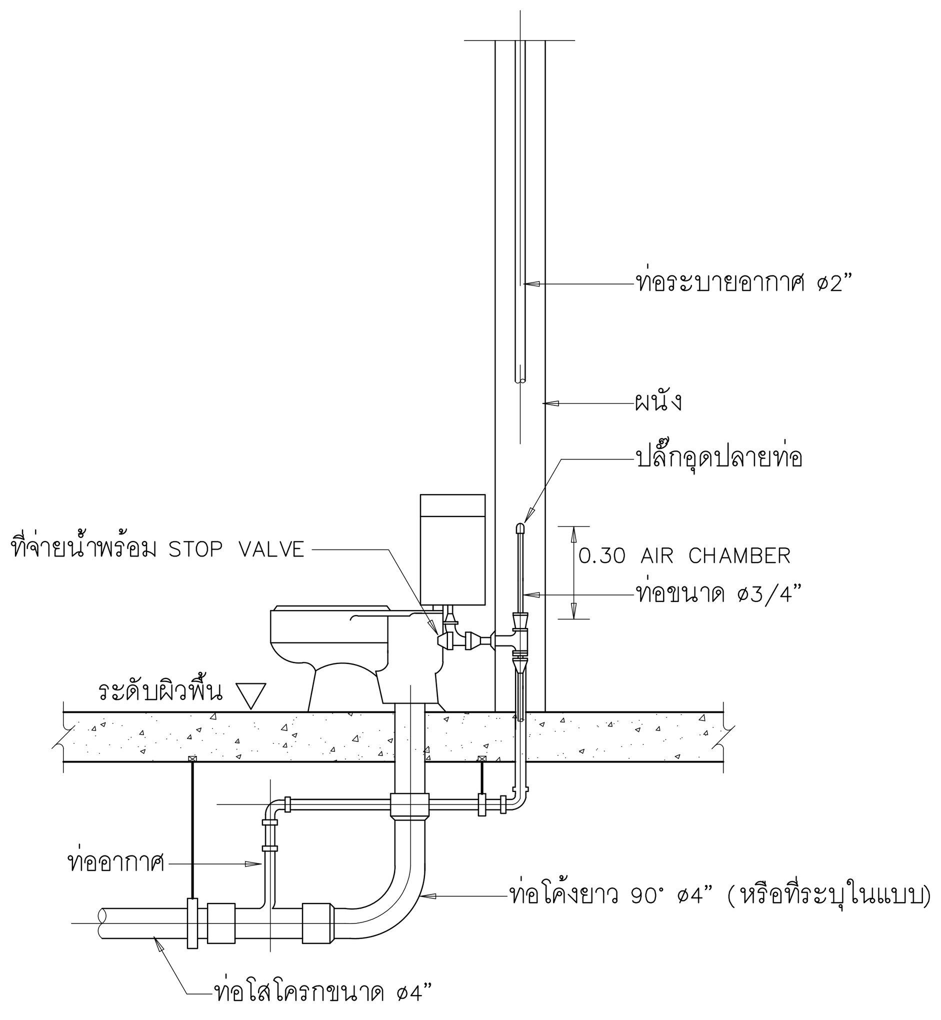

ส้วมชนิดถังน้ำล้าง (FLUSH TANK)

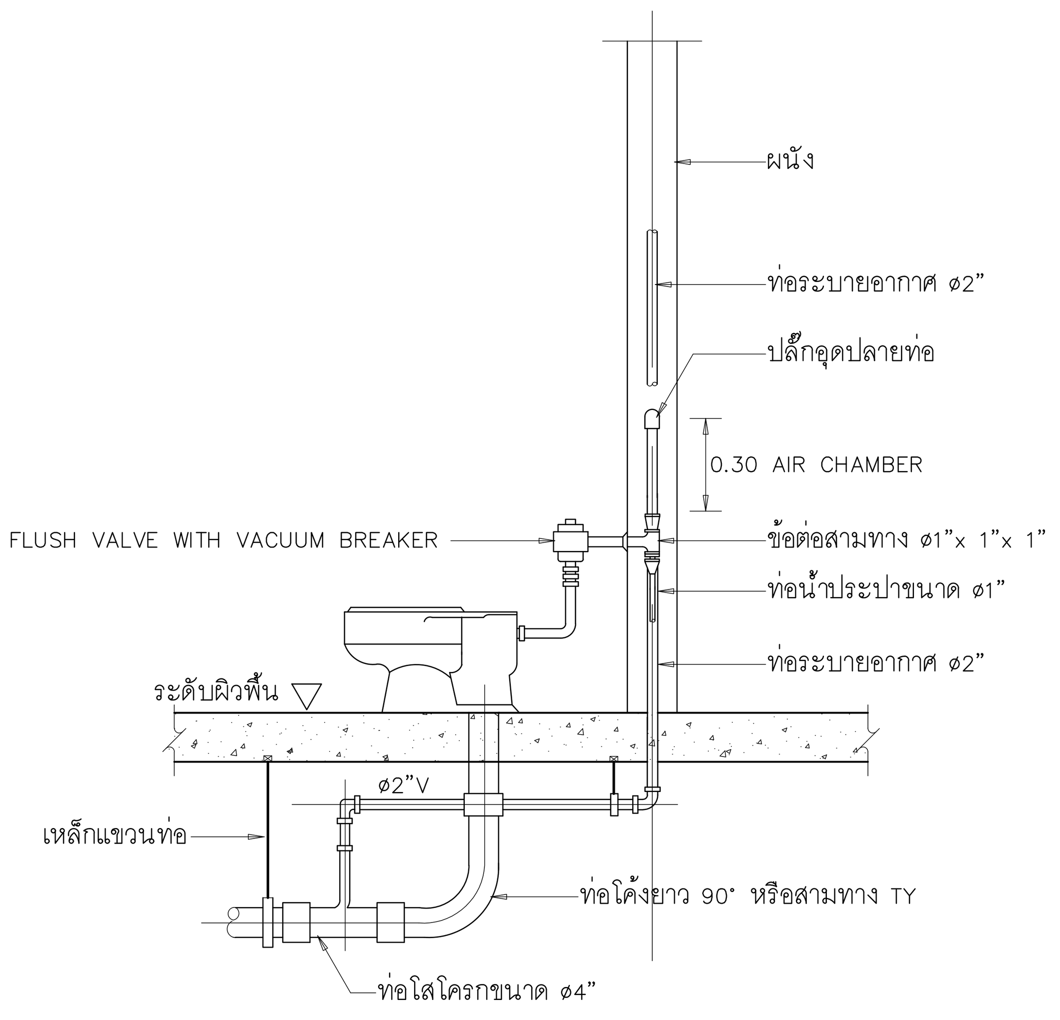

ส้วมชนิดประตูน้ำล้าง (FLUSH VALVE)

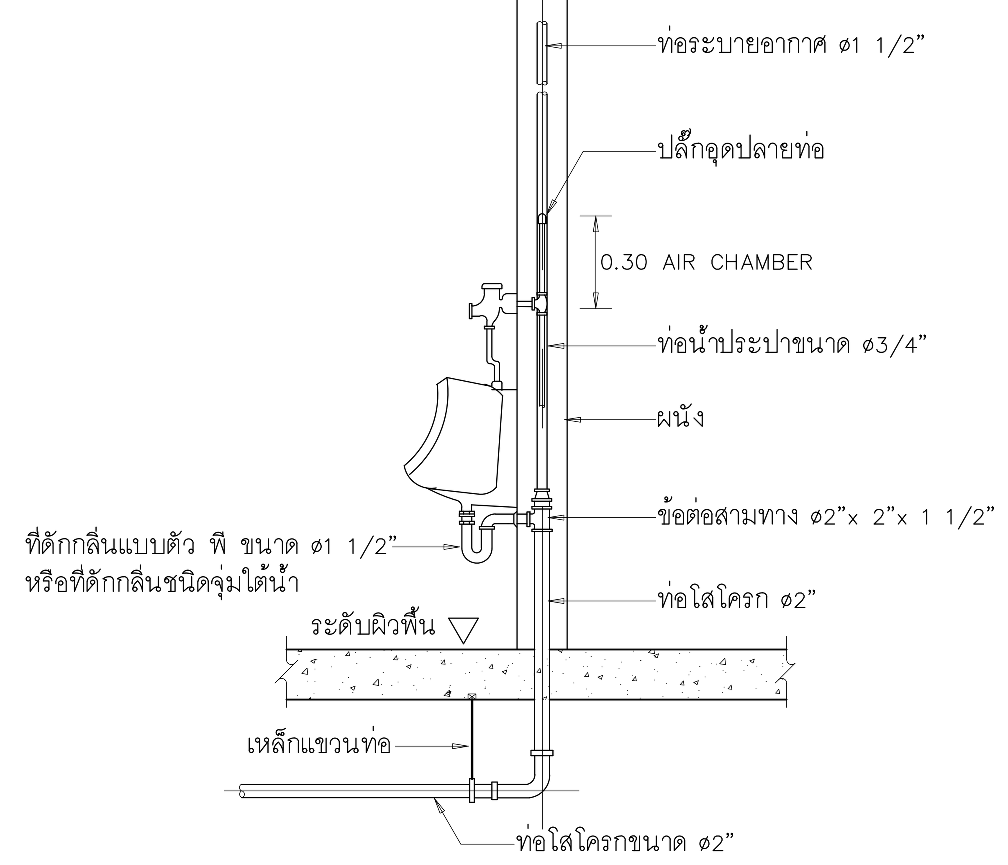

โถปัสสาวะชาย (UR.)

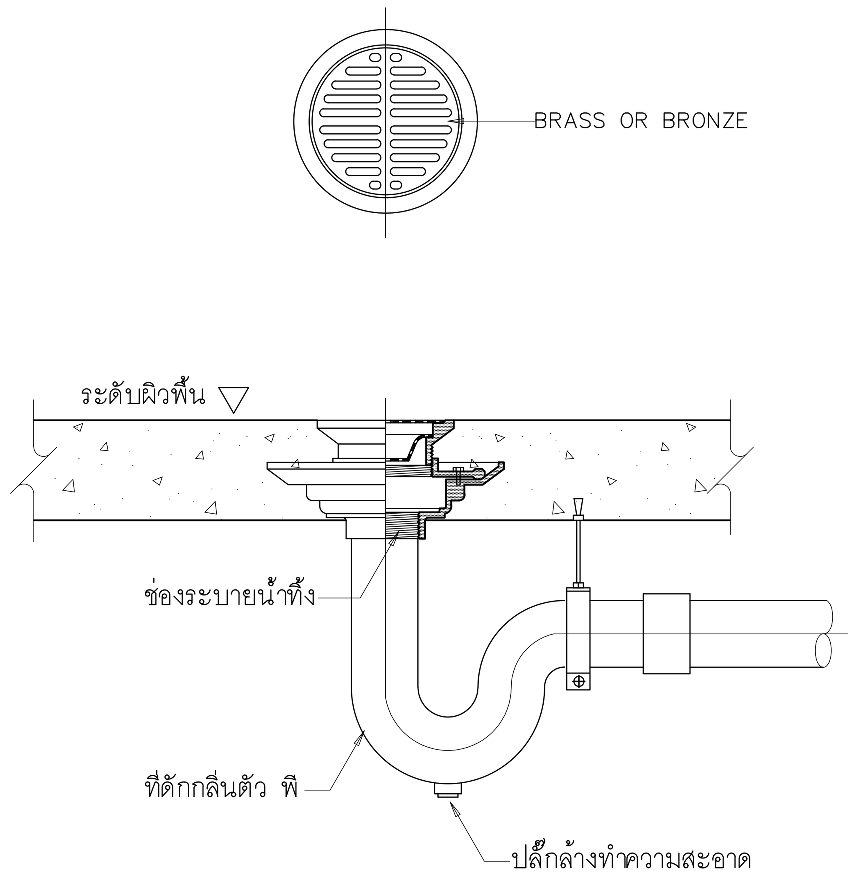

ช่องระบายน้ำทิ้งที่พื้น (FD.)

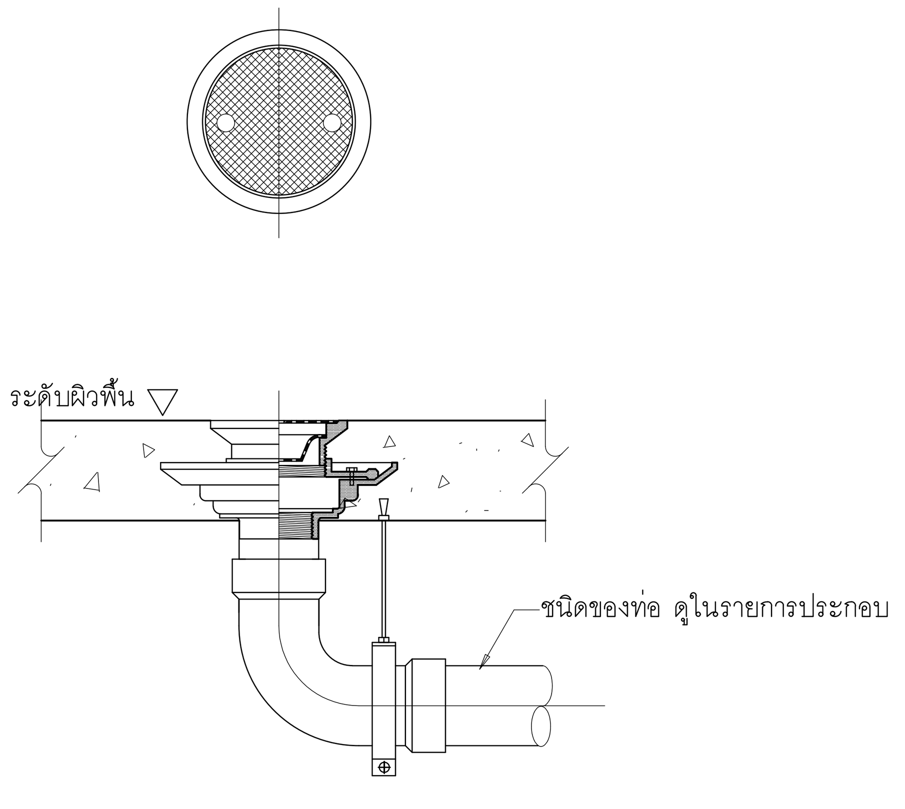

ช่องสำหรับทำความสะอาดท่อที่พื้น (FCO.)

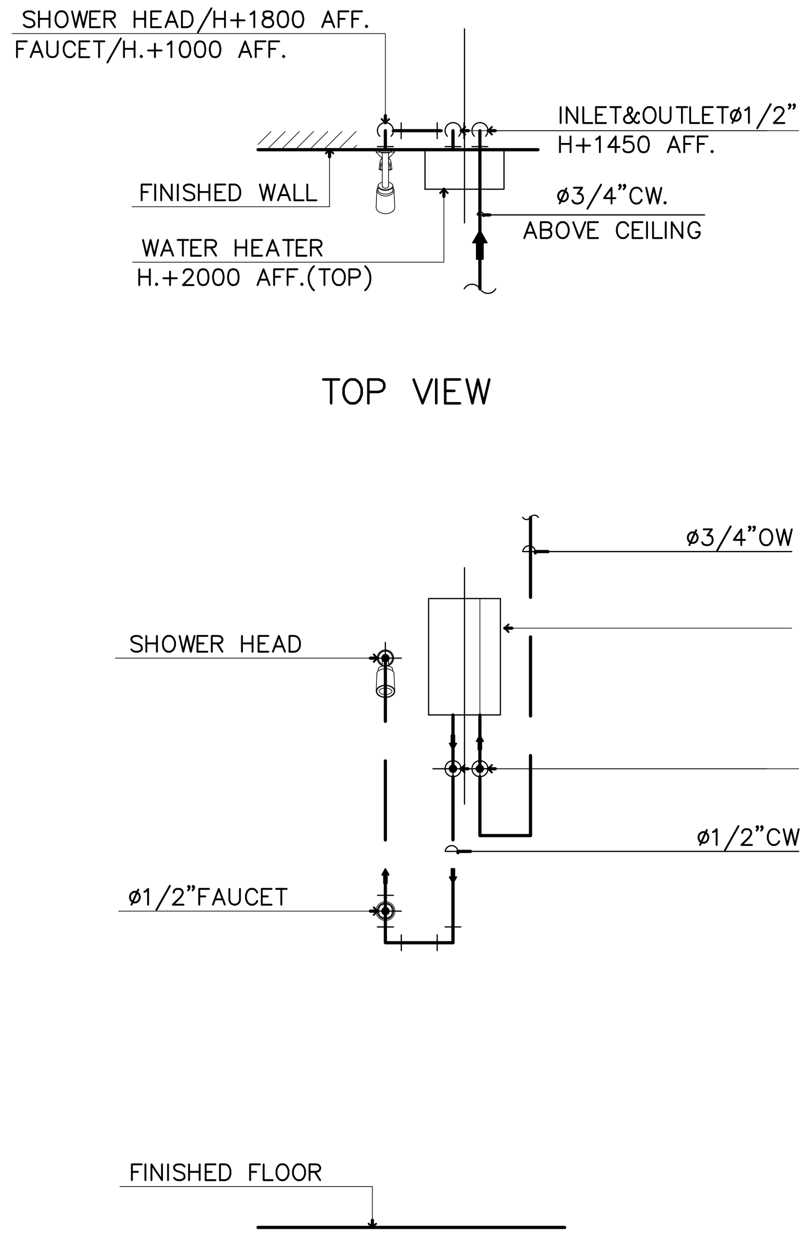

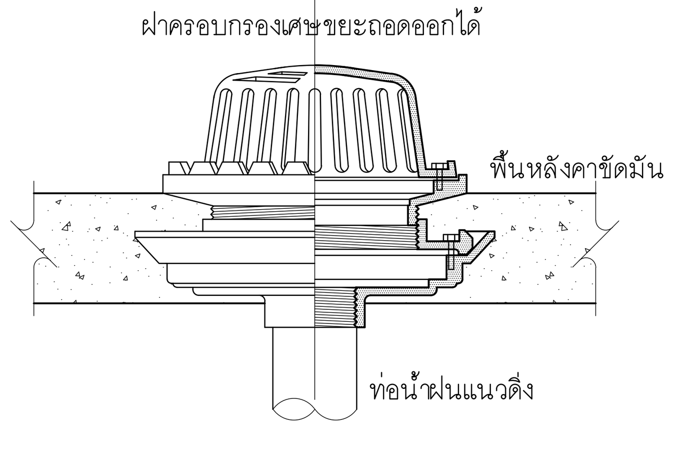

แบบขยายช่องระบายน้ำฝน (RD.)

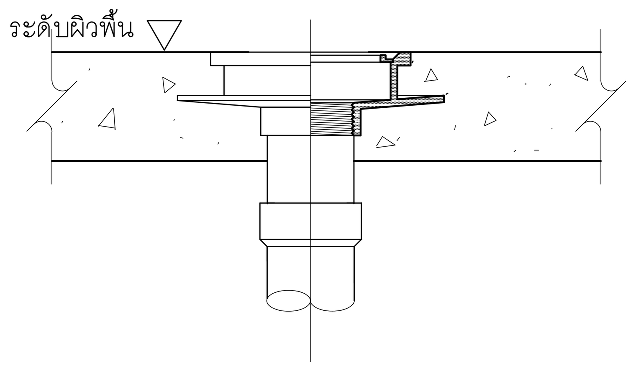

แบบขยายช่องระบายน้ำฝน (RFD.)

แบบขยายการติดตั้งฝักบัวอาบน้ำ (SH.)

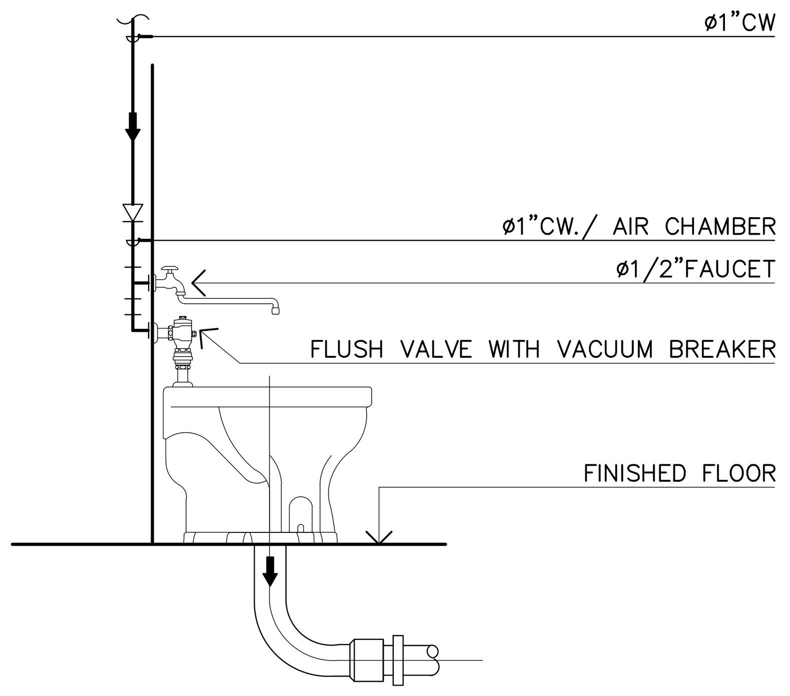

แบบขยายการติดตั้งอ่างล้างปฏิกูล (SS.)

คณะแพทยศาสตร์วชิรพยาบาล มหาวิทยาลัยนวมินทราธิราช	SPAN	unicorn	i lamp	PROJECT NAME: โครงการออกแบบ อาคารผู้ป่วยในเฉลิมพระเกียรติ คณะแพทยศาสตร์วชิรพยาบาล มหาวิทยาลัยนวมินทราธิราช	ARCHITECTS : นายสลายุทธ เรืองทอง ภสถ. 4384; หทัยชนก เอกสุวรรณ ภสถ. 4182; วีรยุทธ สมศิริ ภสถ. 19439; ปรัชญ์ สานุกูล ภสถ. 23820	STRUCTURAL ENGINEERS : นายนัฐสม สงวนวงศ์ วย. 1423; นายศิริชัย รณเกียรติ สย. 5868; นายศุภชัย ขำดี ภย. 37589	ELECTRICAL ENGINEERS: นายชัยวัฒน์ เหลืองอบอุ่น สฟก.3473; นายกรอง กิมเขียว สฟก.5276	MECHANICAL ENGINEERS: นายธันวา ตันเสถียร วก. 797; นายขจรพงษ์ สุทธิโสภาอาภรณ์ สก.2544; นายอาณัติ ตั้งชู สก.4127
				PROJECT ARCHITECT : สมยงค์ ขจรวิทย์ สสถ. 1764				

SANITARY ENGINEERS : ขนิษฐา ส่งสกุลชัย วส. 27; วีรวุฒ หงษ์ทอง สส. 253	INTETIOR DESIGNER : วาสนา เพชรประเสริฐ; วรางคณา เศรษฐสุข; อภิญญา ยังแย้ม	**แบบแสดง :** มาตรฐานการติดตั้งท่อและอุปกรณ์ระบบสุขาภิบาล แผ่นที่ 1
FIRE PROTECTION ARCHITECTS : ดร.บัณฑิต ประดับสุข สสถ. 1215		มาตราส่วน: / รวม : 104 แผ่น / แบบเลขที่ : SN-5 01

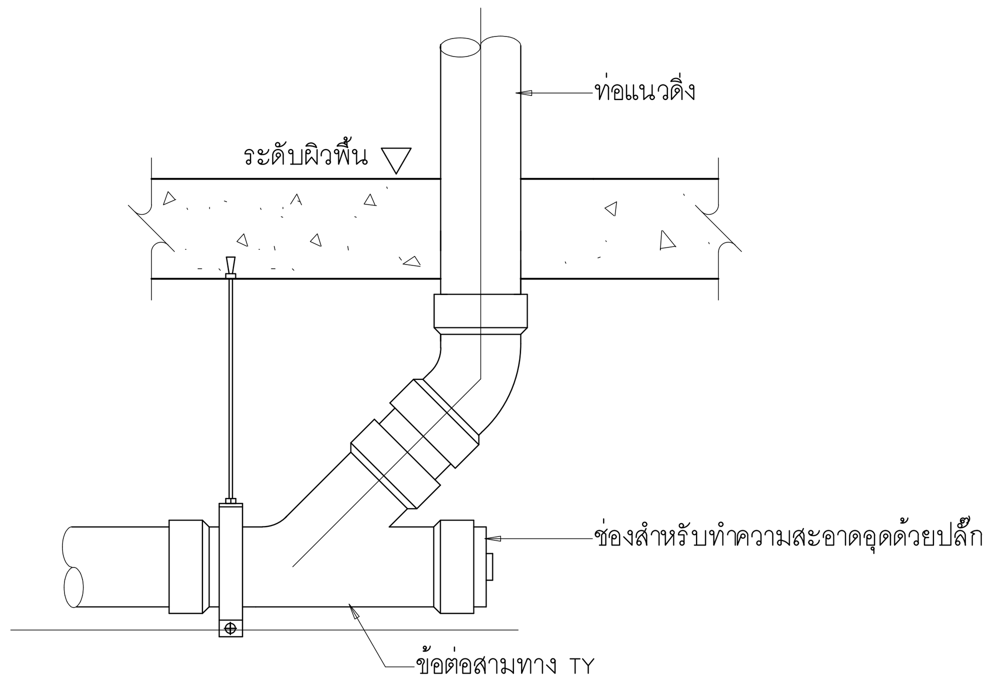

ช่องสำหรับทำความสะอาดท่อใต้พื้น (CO.)

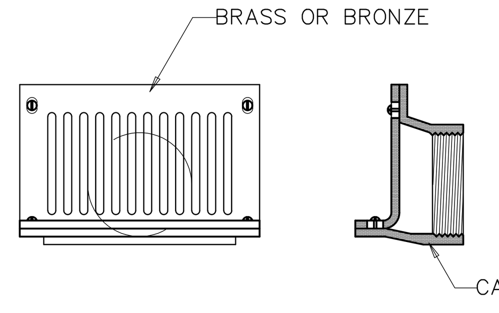

แบบขยายช่องระบายน้ำฝนด้านข้าง (SD.)

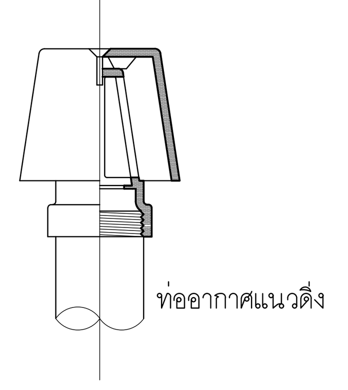

แบบขยายฝาปิดท่อระบายอากาศ (AVC.)

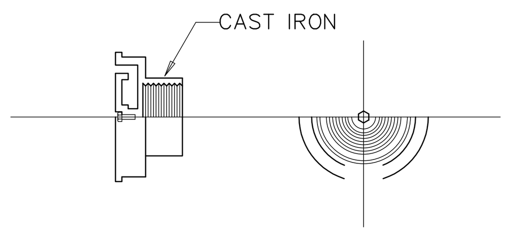

แบบขยายฝาปิดท่อระบายอากาศชนิดด้านข้าง (AVC.)

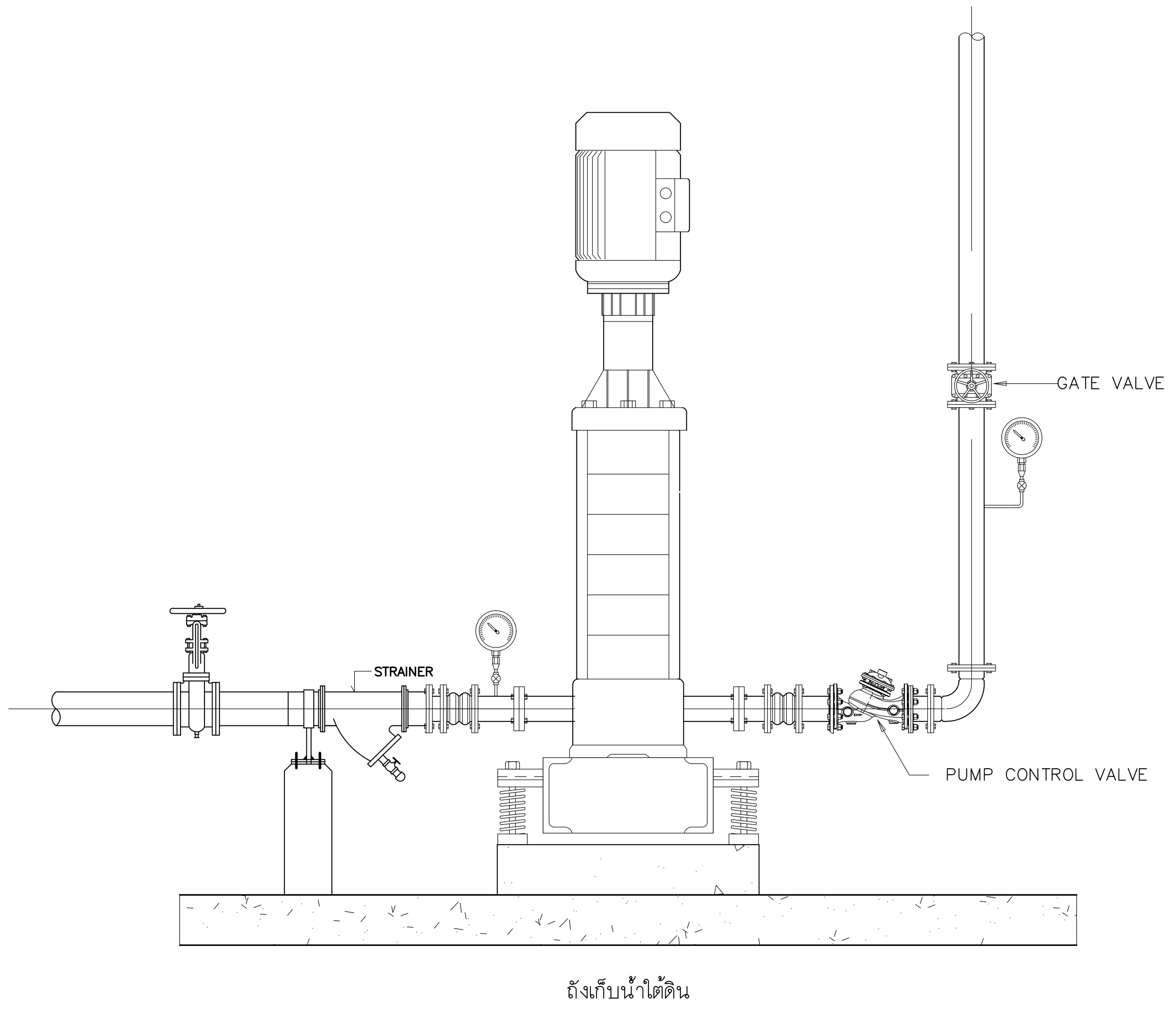

แบบการติดตั้งเครื่องสูบน้ำประปา

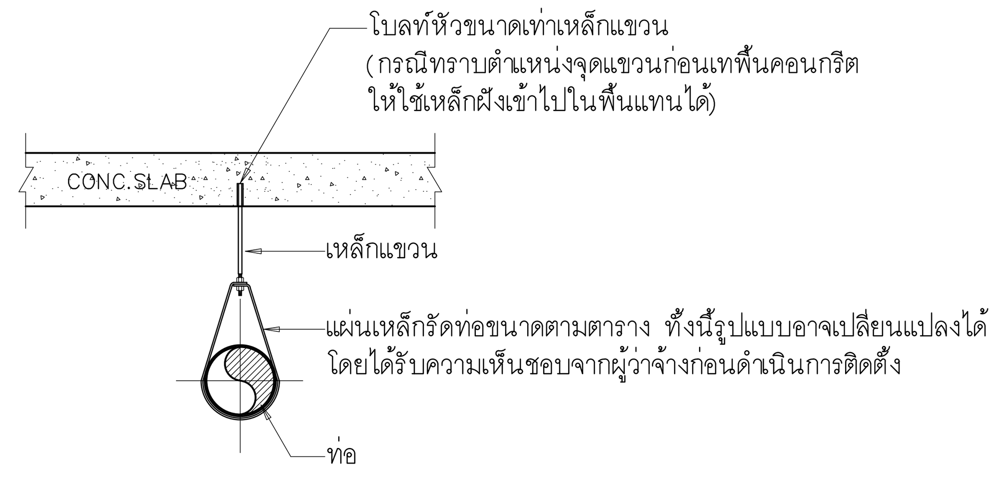

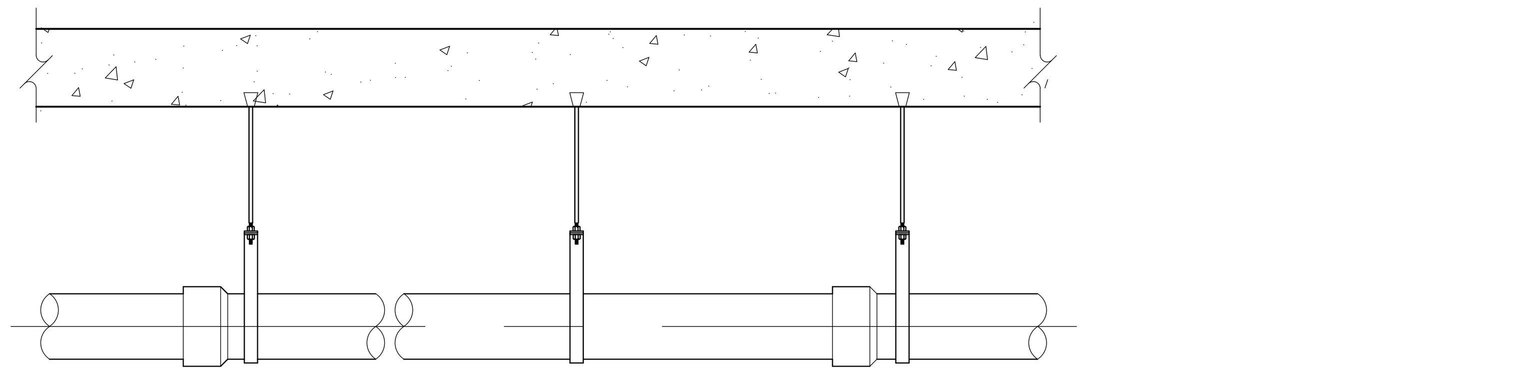

ระยะระหว่างที่ยึดท่อ ที่แขวนท่อหรือที่รองรับท่อต่างๆในแนวตั้งและแนวนอน

ขนาดท่อ มิลลิเมตร (นิ้ว)	ระยะระหว่างจุดยึดแขวนท่อในแนวตั้งและแนวนอน (เมตร)													
	ท่อเหล็กอาบสังกะสีหรือท่อเหล็ก		ท่อพีวีซี		ท่อพีพี		ท่อพีบี		ท่อพี พี อาร์		ท่อเหล็กหล่อ		ท่อทองแดง	
	แนวตั้ง	แนวนอน	แนวตั้ง	แนวนอน	แนวตั้ง	แนวนอน	แนวตั้ง	แนวนอน	แนวตั้ง	แนวนอน	แนวตั้ง	แนวนอน	แนวตั้ง	แนวนอน
15 (1/2)	2.4	2.0	1.2	0.9	–	–	–	0.8	1.2	0.6	ดูท้ายตาราง 2)	ดูท้ายตาราง 3)	ดูท้ายตาราง 4)	1.0
20 (3/4)	3.0	2.4	1.2	1.0	–	–	–	0.8	1.2	0.6				1.0
25 (1)	3.0	2.4	1.2	1.0	–	–	–	0.8	1.2	0.7				1.5
32 (1 1/4)	3.0	2.4	1.8	1.2	–	–	–	–	–	–				1.5
40 (1 1/2)	3.6	3.0	1.8	1.3	1.8	0.6	–	0.8	1.8	0.9				1.5
50 (2)	3.6	3.0	1.8	1.5	1.8	0.7	–	0.9	1.8	1.0				2.0
65 (2 1/2)	4.5	3.0	2.4	1.8	2.4	0.8	–	1.0	2.4	1.1				2.5
80 (3)	4.5	3.6	2.4	2.0	2.4	0.8	–	1.2	2.4	1.2				2.5
100 (4)	4.5	4.0	2.4	2.4	2.4	1.0	–	1.4	2.4	1.4				2.5
150 (6)	4.5	4.8	3.0	2.4	3.0	1.1	–	1.7	3.0	1.7				3.0
200 (8)	4.8	6.0	3.6	3.0	3.6	1.3	–	2.0	–	–				3.0
250 (10)	4.8	6.0	–	–	3.0	1.6	–	–	–	–				–

ขนาดของท่อ	ขนาดแผ่นเหล็กรัดท่อ
1/2"	1/16"x3/4"
3/4"	1/16"x3/4"
1"	1/16"x1"
1 1/4"	1/16"x1"
1 1/2"	1/16"x1"
2"	1/16"x1"
3"	1/8"x1 1/4"
4"	1/8"x1 1/4"
6"	3/16"x1 1/2"

ขนาดของเหล็กเส้นที่ใช้แขวนท่อเดินในแนวระดับ

ขนาดของท่อ มิลลิเมตร (นิ้ว)	เส้นผ่านศูนย์กลางของเหล็กเส้น (มม)
15 – 40 (1/2–1 1/2)	9
50 – 80 (2– 3)	12
100 – 150 (4– 6)	15
200 – 300 (8– 12)	25

หมายเหตุ

1) ท่อแต่ละท่อนจะต้องมีที่ยึดหรือแขวนหรือรองรับอย่างน้อยหนึ่งแห่ง
2) ทุกๆชั้นของอาคาร และทุกช่วงข้อต่อ และไม่มากกว่าความยาวท่อแต่ละท่อ
3) ทุกๆระยะ 1.0 เมตร และทุกช่วงข้อต่อ
4) ทุกๆระยะ 1.2 เมตร และทุกช่วงข้อต่อ

คณะแพทยศาสตร์วชิรพยาบาล มหาวิทยาลัยนวมินทราธิราช SPAN / unicorn / i lamp	PROJECT NAME: โครงการออกแบบ อาคารผู้ป่วยในเฉลิมพระเกียรติ คณะแพทยศาสตร์วชิรพยาบาล มหาวิทยาลัยนวมินทราธิราช PROJECT ARCHITECT : สมยงค์ ขจรวิทย์ สสถ. 1764	ARCHITECTS : นายสลายุทธ เรืองทอง ภสถ. 4384 หทัยชนก เอกสุวรรณ ภสถ. 4182 วิรยุทธ สมศิริ ภสถ. 19439 ปรัชญ์ สานุกูล ภสถ. 23820	STRUCTURAL ENGINEERS : นายนัฐสม สงวนวงศ์ วย 1423 นายศิริชัย รณเกียรติ สย 5868 นายศุภชัย ขำดี ภย 37589	ELECTRICAL ENGINEERS: นายชัยวัฒน์ เหลืองอบอุ่น สฟก.3473 นายกรอง กิมเชียว สฟก.5276	MECHANICAL ENGINEERS: นายธีนวา ต้นเสถียร วก 797 นายจรพงษ์ สุทธิโสภาอาภรณ์ สก.2544 นายอานนิติ ตั้งฐู สก.4127	SANITARY ENGINEERS : ชนิษฐา ส่งสกุลชัย วส 27 วิรวุฒ หงษ์ทอง สส 253 FIRE PROTECTION ARCHITECTS : ดร.บัณฑิต ประดับสุข สสถ. 1215	INTETIOR DESIGNER : วาสนา เพชรประเสริฐ วรางคณา เศรษฐสุข อภิญญา ยังแย้ม	แบบแสดง : มาตรฐานการติดตั้งท่อและอุปกรณ์ระบบสุขาภิบาล แผ่นที่ 2 มาตราส่วน : แบบเลขที่ : SN-5 02 รวม : 104 แผ่น

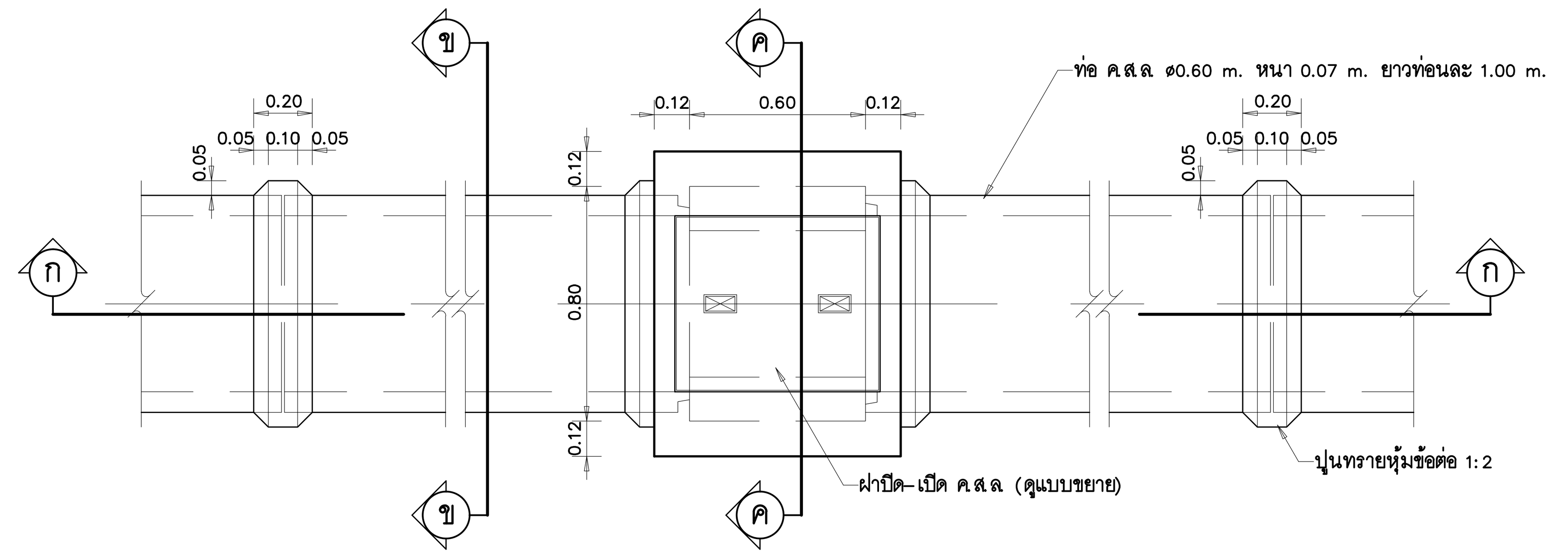

แปลนบ่อพัก ค.ส.ล และแนวท่อคอนกรีต ขนาด ø0.60 m. 1:20

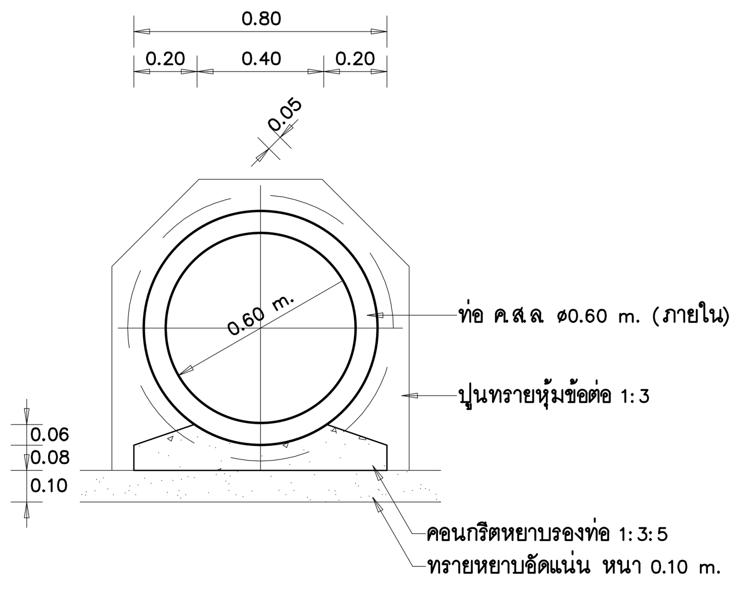

รูปตัด ข – ข 1:20

รายการก่อสร้าง

1. บ่อพัก– ฝาปิดบ่อพัก ใช้คอนกรีตที่มีค่าแรงอัดประลัย ไม่น้อยกว่า 145 กก./ซม. (มาตรฐานทรงกระบอก)
2. ปูนทรายหุ้มข้อต่อ ใช้ส่วนผสม 1:3 คอนกรีต รองท่อ– รองบ่อพัก ใช้คอนกรีตส่วนผสม 1:3:5
3. ท่อคอนกรีตเสริมเหล็ก มีคุณภาพตามมาตรฐาน มอก.128
4. ท่อจะใช้ชนิดปากระฆังหรือชนิดลิ้นรางก็ได้
5. การถมกลับ ชั้นล่างถึงกึ่งกลางให้ถมด้วยทรายอัดแน่น ส่วนที่เหลือให้ถมด้วยดิน การถมดินให้ถมชั้นละ ไม่เกิน 0.30 m. แต่ละชั้นกระทุ้งให้แน่น
6. ระยะห่างระหว่างบ่อพัก ให้เป็นไปตามแบบงานอาคารนั้นๆ แต่ต้องมีระยะห่างไม่เกิน 12.00 m. และให้มีบ่อพักตรงที่ท่อ เปลี่ยนทิศทาง หรือท่อบรรจบกัน หรือท่อเปลี่ยนขนาด
7. ความลาดของท่อขนาด ø0.60 m. นี้ ถ้าไม่บอกไว้เป็นอย่างอื่น ให้ใช้ความลาดโดยประมาณ 1:500 หรือลดลง 1 cm. ต่อความยาว 5.00 m.
8. บ่อพักที่อยู่ในถนนรถทับได้ ให้ทำดังนี้
   ก. ฝาปิดบ่อพัก เปลี่ยนเป็นฝาเหล็กตามแบบขยาย
   ข. เหล็กเสริมผนังและพื้นบ่อพัก เปลี่ยนเป็นเหล็กยืน 2 ชั้น ขนาด ø9 mm. @ 0.15 m.
   ค. เพิ่มความหนาของผนังและพื้นบ่อพักเป็น 0.15 m.
   ง. ท่อส่วนที่อยู่ในถนน ให้ใช้ท่อคอนกรีตเสริมเหล็ก มีคุณภาพมาตรฐาน มอก.128 ประเภทชั้นที่ 2

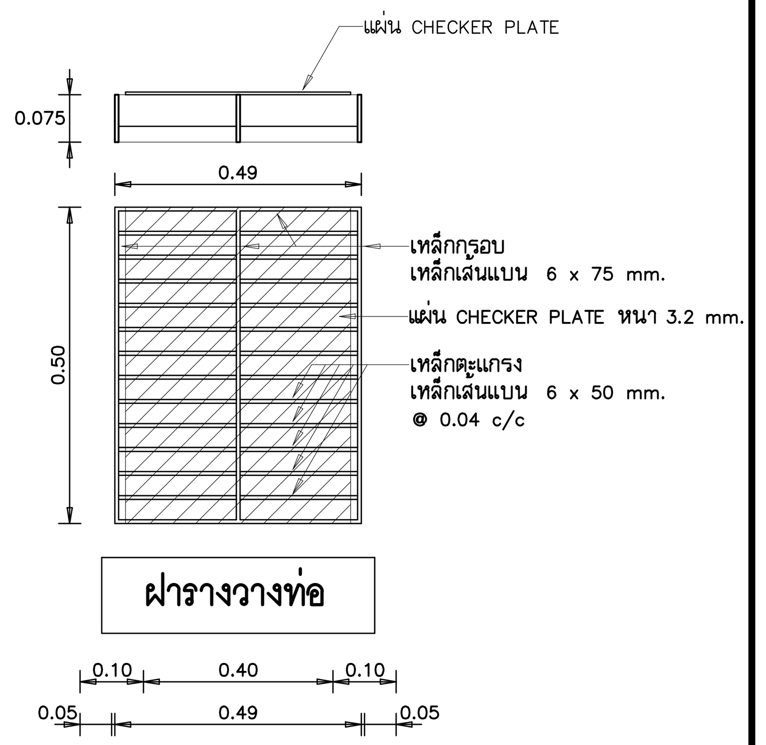

ฝารางวางท่อ

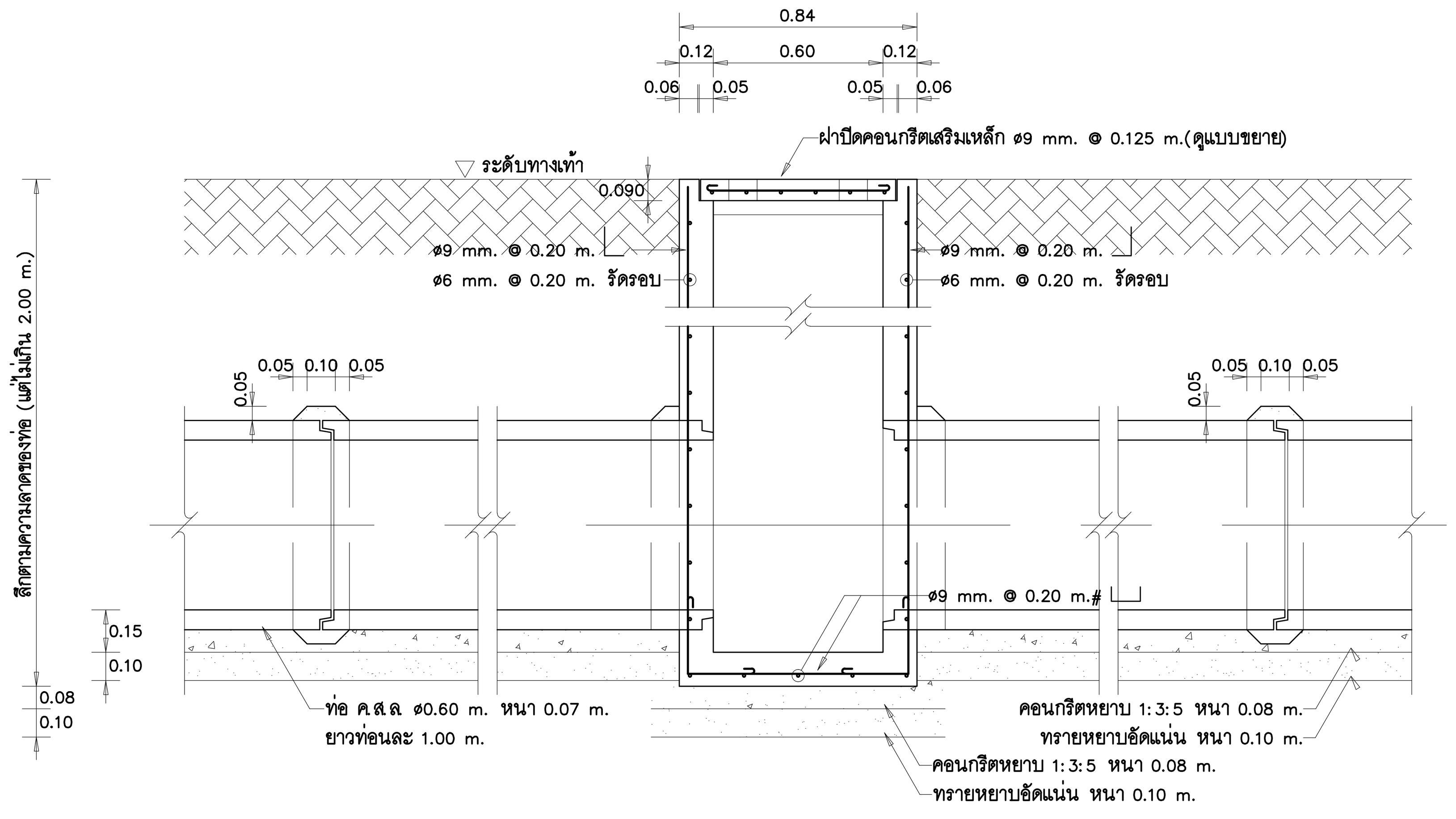

รูปตัด ก – ก 1:20

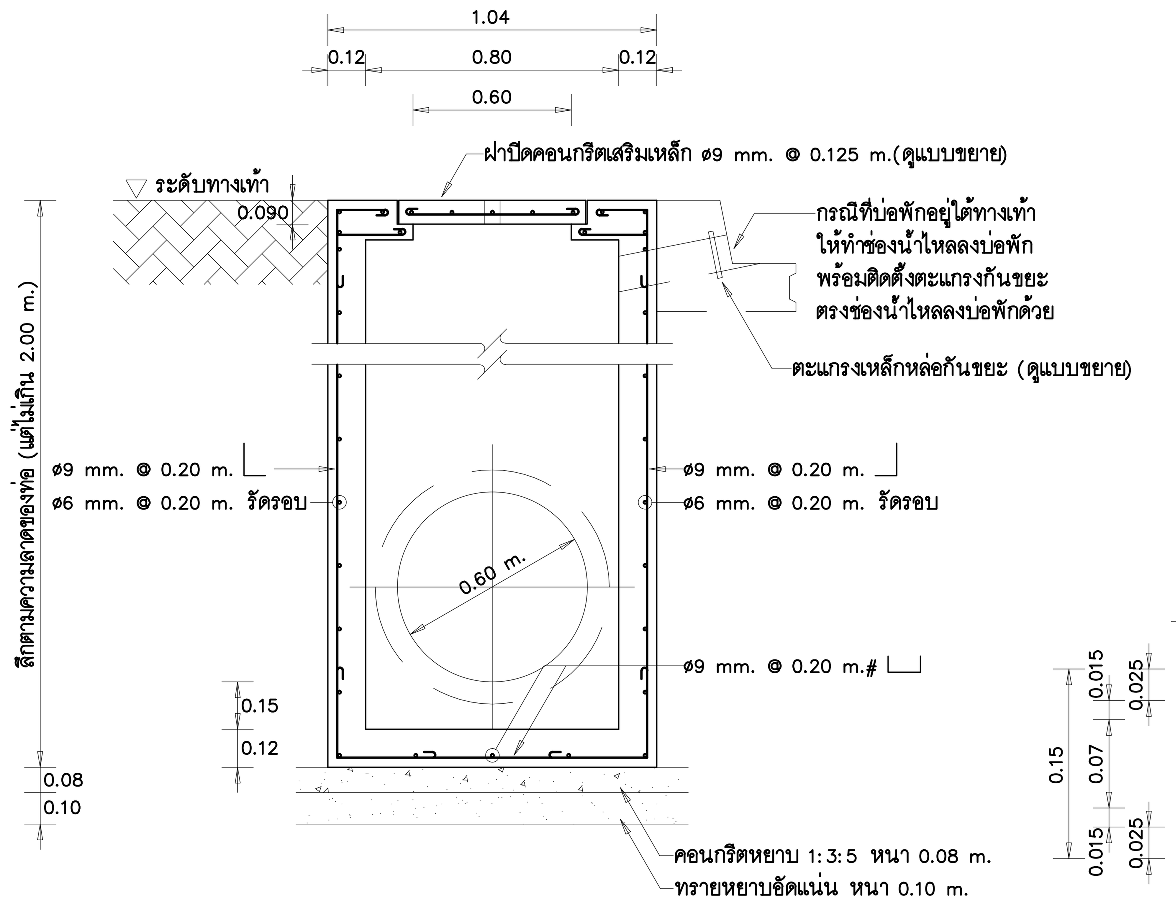

รูปตัด ค – ค 1:20

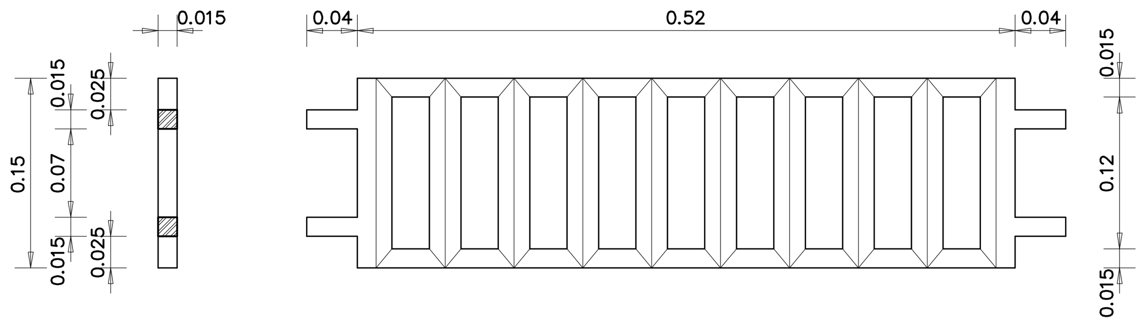

ขยายตะแกรงเหล็กหล่อกันขยะตรงช่องน้ำไหลลงบ่อพัก 1:5

หมายเหตุ – ตะแกรงเป็นเหล็กหล่อสำเร็จรูป ขนาดกว้าง– ยาว ที่กำหนดเป็นค่าโดยประมาณ
– ระยะห่างของช่องตะแกรงกันขยะ มีค่าระหว่าง 0.05 m. ถึง 0.06 m.

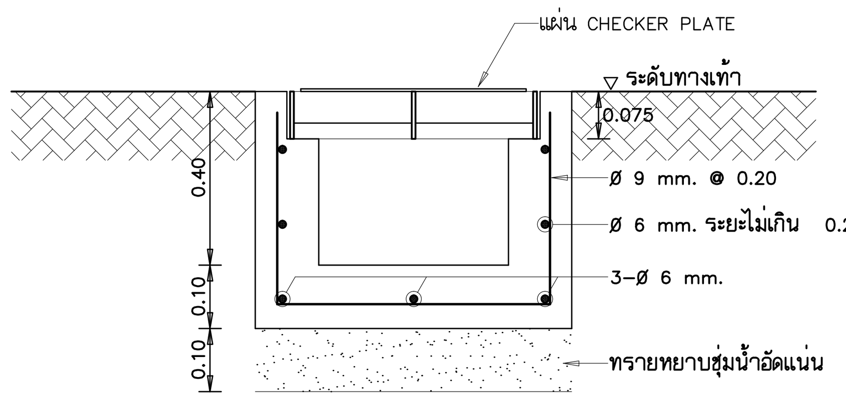

รูปตัดรางวางท่อ

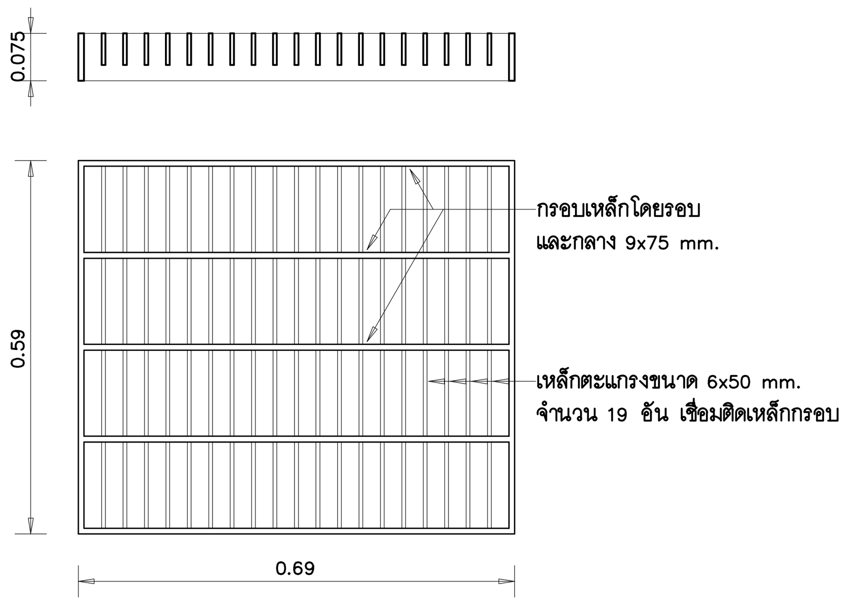

ขยายฝาปิดบ่อพักเหล็ก 1:10

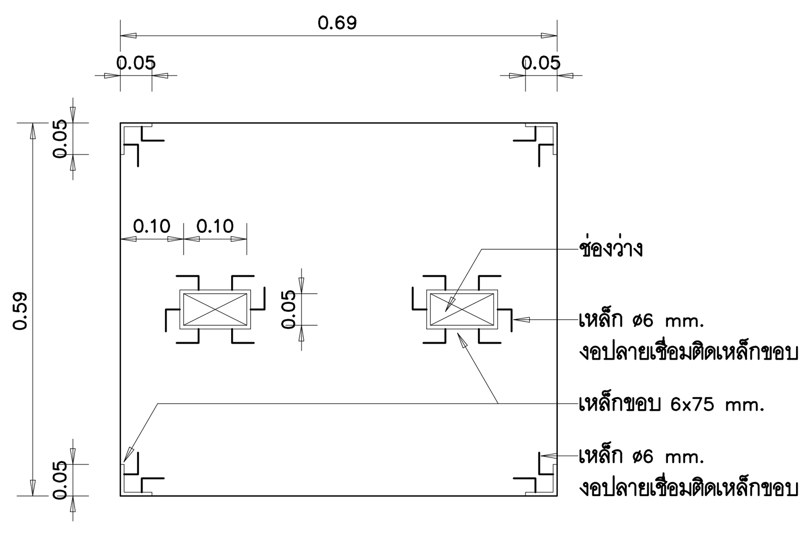

ขยายฝาปิดบ่อพัก ค.ส.ล 1:10

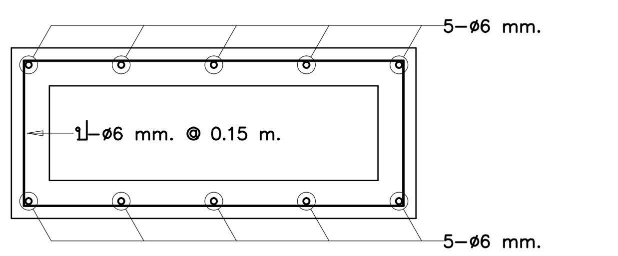

ขยายช่องน้ำไหลลงบ่อพัก 1:10

คณะแพทยศาสตร์วชิรพยาบาล มหาวิทยาลัยนวมินทราธิราช
SPAN บริษัท สแปนคอนซัลแตนท์ จำกัด 247 ถ.เสนานิคม 1 แขวงลาดพร้าว เขตลาดพร้าว กรุงเทพฯ 10230 E-MAIL : main.span@gmail.com Tel.0-2942-3691-6 ,Fax.0-2942-3694
i lamp บริษัท ไอแลมป์ อาร์คิเทค แอนด์ ดีไซน์ จำกัด

PROJECT NAME: โครงการออกแบบ อาคารผู้ป่วยในเฉลิมพระเกียรติ คณะแพทยศาสตร์วชิรพยาบาล มหาวิทยาลัยนวมินทราธิราช

PROJECT ARCHITECT : สมยงค์ ขจรวิทย์ สสถ. 1764

ARCHITECTS : นายสลายุทธ เรืองทอง ภสถ. 4384; หทัยชนก เอกสุวรรณ ภสถ. 4182; วิรยุทธ สมศิริ ภสถ. 19439; ปรัชญ์ สานุกูล ภสถ. 23820

STRUCTURAL ENGINEERS : นายนัฐสม สงวนวงศ์ วย 1423; นายศิริชัย รณเกียรติ สย 5868; นายศุภชัย ขำดี ภย 37589

ELECTRICAL ENGINEERS: นายชัยวัฒน์ เหลืองอบอุ่น สฟก.3473; นายกรอง กิมเขียว สฟก.5276

MECHANICAL ENGINEERS: นายธันวา ตันเสถียร วก 797; นายขจรพงษ์ สุทธิโสภาอาภรณ์ สก.2544; นายอาณัติ ตั้งชู สก.4127

SANITARY ENGINEERS : ขนิษฐา ส่งสกุลชัย วส 27; วีรวุฒ หงษ์ทอง สส 253

FIRE PROTECTION ARCHITECTS : ดร.บัณฑิต ประดับสุข สสถ. 1215

INTETIOR DESIGNER : วาสนา เพชรประเสริฐ; วรางคณา เศรษฐสุข; อภิญญา ยังแย้ม

แบบแสดง : แบบขยายบ่อพักและท่อระบายน้ำ ø0.60 ม

มาตราส่วน: | รวม : 104 แผ่น | แบบเลขที่ : SN-5 03

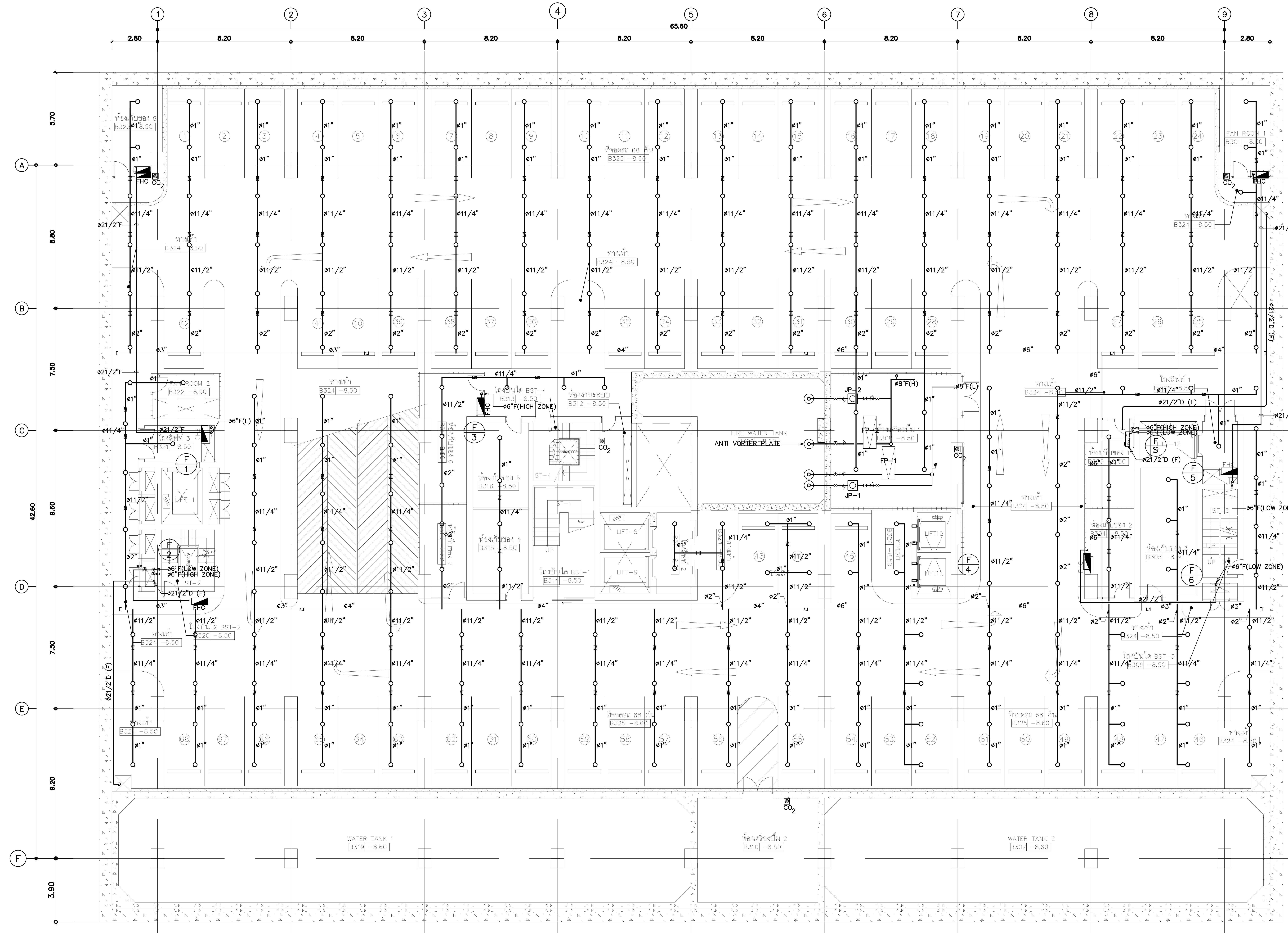

แปลนระบบดับเพลิงชั้น B3 | 1 : 125

ตารางท่อ SPRINKLER สำหรับพื้นที่ Ordinary Hazard Occupancies

ขนาดท่อ (นิ้ว)	จำนวนหัวกระจายน้ำดับเพลิง มากที่สุดที่ติดตั้งได้
1"	2
11/4"	3
11/2"	5
2"	10
21/2"	15
3"	30
4"	100
6"	275

คณะแพทยศาสตร์วชิรพยาบาล มหาวิทยาลัยนวมินทราธิราช

บริษัท สแปนคอนซัลแตนท์ จำกัด 247 ถ.เสนานิคม 1 แขวงลาดพร้าว เขตลาดพร้าว กรุงเทพฯ 10230 E-MAIL : main.span@gmail.com Tel.0-2942-3691-6 ,Fax.0-2942-3694

บริษัท ยูนิคอร์น คอร์ปอเรชั่น แอนด์แมเนจเม้นท์ จำกัด 75/78 ซอยวัดเวฬุวนาราม 18 แขวงดอนเมือง เขตดอนเมือง กรุงเทพมหานคร 10210

i lamp บริษัท ไอแลมพ์ อาร์คิเทค แอนด์ ดีไซน์ จำกัด 480/25 หมู่ที่ 2 ตำบลบ้านเกาะ อำเภอเมืองนครราชสีมา นครราชสีมา 30000

PROJECT NAME:
โครงการออกแบบ อาคารผู้ป่วยในเฉลิมพระเกียรติ คณะแพทยศาสตร์วชิรพยาบาล มหาวิทยาลัยนวมินทราธิราช

PROJECT ARCHITECT : สมยงค์ ขจรวิทย์ สสถ. 1764

ARCHITECTS :
นายสลายุทธ เรืองทอง ภสถ. 4384
หทัยชนก เอกสุวรรณ ภสถ. 4182
วีรยุทธ สมศิริ ภสถ. 19439
ปรัชญ์ สานุกูล ภสถ. 23820

STRUCTURAL ENGINEERS :
นายนัฐสม สงวนวงศ์ วย. 1423
นายศิริชัย รณเกียรติ สย. 5868
นายศุภชัย ขำดี ภย. 37589

ELECTRICAL ENGINEERS:
นายชัยวัฒน์ เหลืองอบอุ่น สฟก.3473
นายกรอง กิมเขียว สฟก.5276

MECHANICAL ENGINEERS:
นายธันวา ตันเสถียร วก. 797
นายขจรพงษ์ สุทธิโสภาอาภรณ์ สก.2544
นายอาณัติ ตั้งชู สก.4127

SANITARY ENGINEERS :
ขนิษฐา ส่งสกุลชัย วส. 27
วีรวุฒ หงษ์ทอง สส. 253

FIRE PROTECTION ARCHITECTS :
ดร.บัณฑิต ประดับสุข สสถ. 1215

INTETIOR DESIGNER :
วาสนา เพชรประเสริฐ
วรางคณา เศรษฐสุข
อภิญญา ยังแย้ม

แบบแสดง : แปลนระบบดับเพลิงชั้นใต้ดิน B3

มาตราส่วน: 1:125 | รวม : 104 แผ่น | แบบเลขที่ : F-3 01

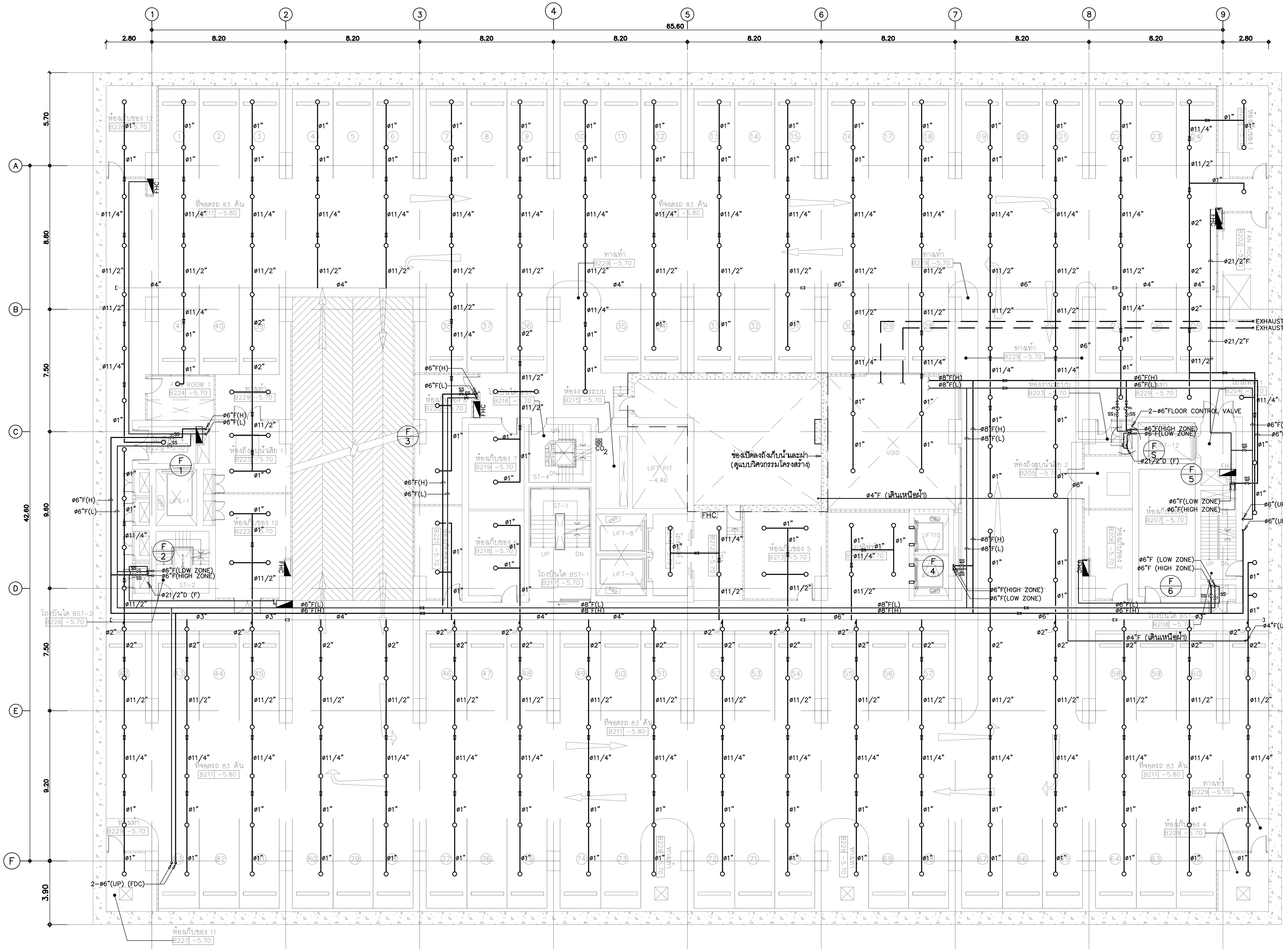

แปลนระบบดับเพลิงชั้น B2 | 1 : 125

ตารางท่อ SPRINKLER สำหรับพื้นที่ Ordinary Hazard Occupancies

ขนาดท่อ (นิ้ว)	จำนวนหัวกระจายน้ำดับเพลิง มากที่สุดที่ติดตั้งได้
1"	2
11/4"	3
11/2"	5
2"	10
21/2"	15
3"	30
4"	100
6"	275

คณะแพทยศาสตร์วชิรพยาบาล มหาวิทยาลัยนวมินทราธิราช

SPAN — บริษัท สแปนคอนซัลแตนท์ จำกัด 247 ถ.เสนานิคม 1 แขวงลาดพร้าว เขตลาดพร้าว กรุงเทพฯ 10230 E-MAIL : main.span@gmail.com Tel.0-2942-3691-6 ,Fax.0-2942-3694

unicorn — บริษัท ยูนิคอร์น คอร์ปอเรชั่น แอนด์แมเนจเม้นท์ จำกัด 75/78 ซอยวัดหรั่งนาราม 18 แขวงดอนเมือง เขตดอนเมือง กรุงเทพมหานคร 10210

i lamp — บริษัท ไอแลมพ์ อาร์คิเทค แอนด์ ดีไซน์ จำกัด 480/25 หมู่ที่ 2 ตำบลบ้านเกาะ อำเภอเมืองนครราชสีมา นครราชสีมา 30000

PROJECT NAME:
โครงการออกแบบ อาคารผู้ป่วยในเฉลิมพระเกียรติ
คณะแพทยศาสตร์วชิรพยาบาล มหาวิทยาลัยนวมินทราธิราช

PROJECT ARCHITECT : สมยงค์ ขจรวิทย์ สสถ. 1764

ARCHITECTS :
นายสลายุทธ เรืองทอง ภสถ. 4384
หทัยชนก เอกสุวรรณ ภสถ. 4182
วิรยุทธ สมศิริ ภสถ. 19439
ปรัชญ์ สานุกูล ภสถ. 23820

STRUCTURAL ENGINEERS :
นายนัฐสม สงวนวงศ์ วย 1423
นายศิริชัย รณเกียรติ สย 5868
นายศุภชัย ขำดี ภย 37589

ELECTRICAL ENGINEERS:
นายชัยวัฒน์ เหลืองอบอุ่น สฟก.3473
นายกรอง กิมเขียว สฟก.5276

MECHANICAL ENGINEERS:
นายธันวา ตันเสถียร วก. 797
นายขจรพงษ์ สุทธิโสภาอาภรณ์ สก.2544
นายอาณัติ ตั้งชู สก.4127

SANITARY ENGINEERS :
ขนิษฐา ส่งสกุลชัย วส. 27
วีรวุฒ หงษ์ทอง สส. 253

FIRE PROTECTION ARCHITECTS :
ดร.บัณฑิต ประดับสุข สสถ. 1215

INTETIOR DESIGNER :
วาสนา เพชรประเสริฐ
วรางคณา เศรษฐสุข
อภิญญา ยังแย้ม

แบบแสดง : แปลนระบบดับเพลิงชั้นใต้ดิน B2

มาตราส่วน: 1:125 | แบบเลขที่ : F-3 02 | รวม : 104 แผ่น

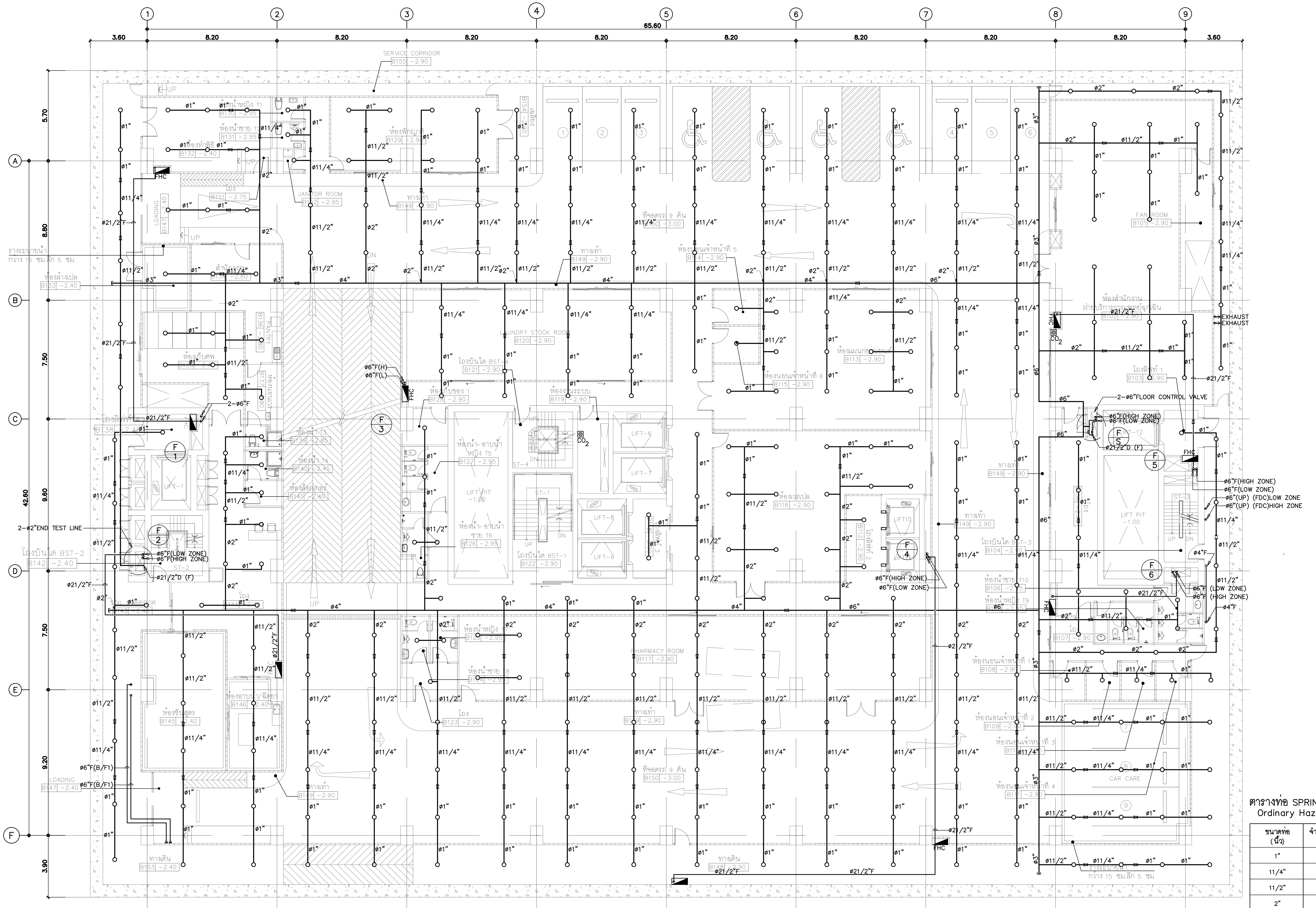

แปลนระบบดับเพลิงชั้น B1 | 1 : 125

ตารางท่อ SPRINKLER สำหรับพื้นที่
Ordinary Hazard Occupancies

ขนาดท่อ (นิ้ว)	จำนวนหัวกระจายน้ำดับเพลิง มากที่สุดที่ติดตั้งได้
1"	2
11/4"	3
11/2"	5
2"	10
21/2"	15
3"	30
4"	100
6"	275

คณะแพทยศาสตร์วชิรพยาบาล มหาวิทยาลัยนวมินทราธิราช

SPAN
บริษัท สแปนคอนซัลแตนท์ จำกัด
247 ถ.เสนานิคม 1 แขวงลาดพร้าว เขตลาดพร้าว กรุงเทพฯ 10230
E-MAIL : main.span@gmail.com
Tel.0-2942-3691-6 ,Fax.0-2942-3694

unicorn
บริษัท ยูนิคอร์น คอร์ปอเรชั่น แอนด์แมเนจเม้นท์ จำกัด 75/78 ซอยวัดพระศรีมหาธาตุ 18 แขวงดอนเมือง เขตดอนเมือง กรุงเทพมหานคร 10210

i lamp
บริษัท ไอแลมพ์ อาร์คิเทค แอนด์ ดีไซน์ จำกัด 480/25 หมู่ที่ 2 ตำบลบ้านเกาะ อำเภอเมืองนครราชสีมา นครราชสีมา 30000

PROJECT NAME:
โครงการออกแบบ อาคารผู้ป่วยในเฉลิมพระเกียรติ
คณะแพทยศาสตร์วชิรพยาบาล มหาวิทยาลัยนวมินทราธิราช

PROJECT ARCHITECT : สมยงค์ ขจรวิทย์ สสถ. 1764

ARCHITECTS :
นายสลายุทธ เรืองทอง ภสถ. 4384
หทัยชนก เอกสุวรรณ ภสถ. 4182
วีรยุทธ สมศิริ ภสถ. 19439
ปรัชญ์ สานุกูล ภสถ. 23820

STRUCTURAL ENGINEERS :
นายนัฐสม สงวนวงศ์ วย. 1423
นายศิริชัย รณเกียรติ สย. 5868
นายศุภชัย ขำดี ภย. 37589

ELECTRICAL ENGINEERS:
นายชัยวัฒน์ เหลืองอบอุ่น สฟก.3473
นายกรอง กิมเขียว สฟก.5276

MECHANICAL ENGINEERS:
นายธันวา ตันเสถียร วก. 797
นายขจรพงษ์ สุทธิโสภาอาภรณ์ สก.2544
นายอาณัติ ตั้งชู สก.4127

SANITARY ENGINEERS :
ขนิษฐา ส่งสกุลชัย วส. 27
วีรวุฒ หงษ์ทอง สส. 253

FIRE PROTECTION ARCHITECTS :
ดร.บัณฑิต ประดับสุข สสถ. 1215

INTETIOR DESIGNER :
วาสนา เพชรประเสริฐ
วรางคณา เศรษฐสุข
อภิญญา ยังแย้ม

แบบแสดง :
แปลนระบบดับเพลิงชั้นใต้ดิน B1

มาตราส่วน: 1:125
รวม : 104 แผ่น
แบบเลขที่ : F-3 03

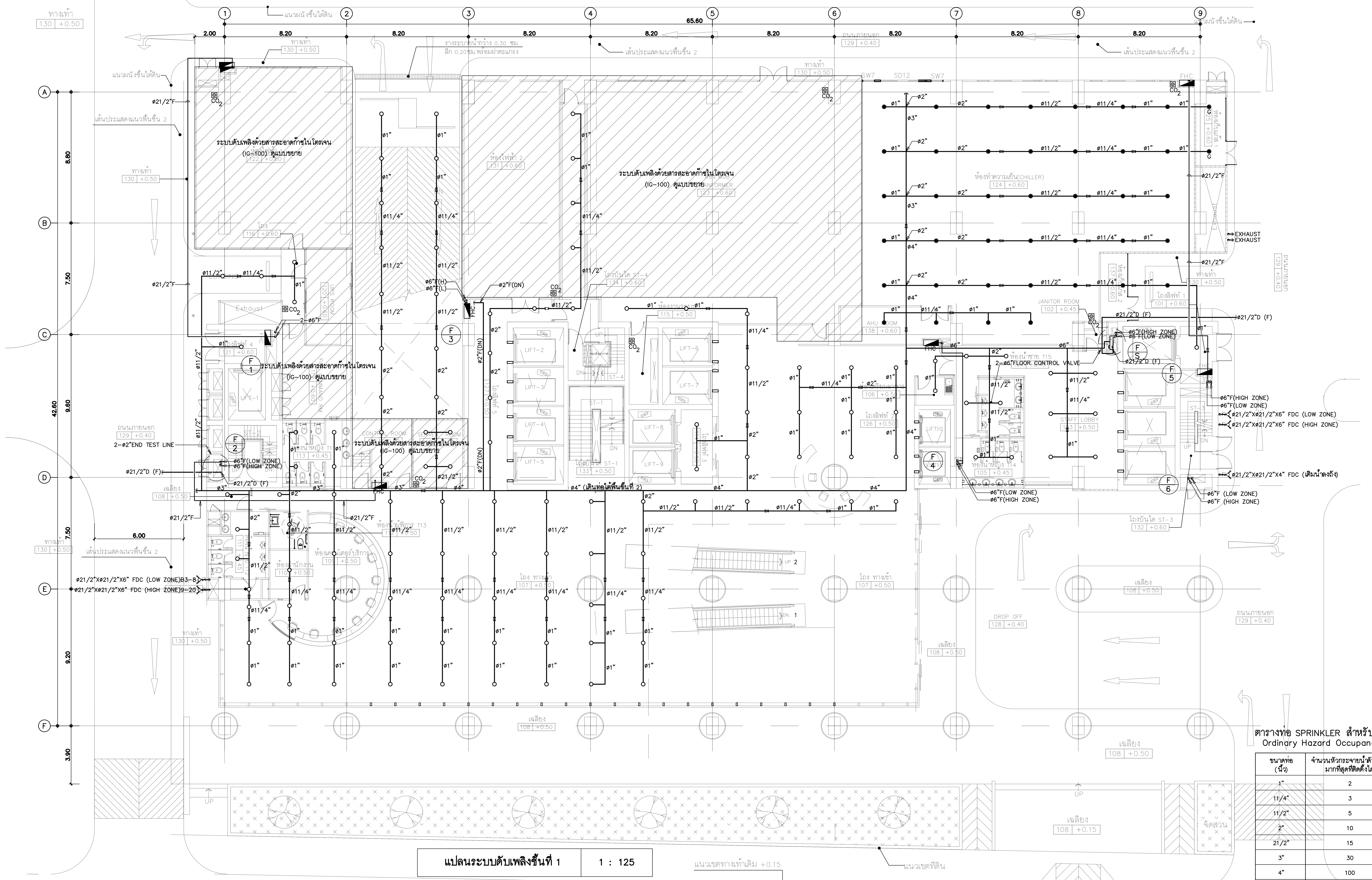

แปลนระบบดับเพลิงชั้นที่ 1 1 : 125

ตารางท่อ SPRINKLER สำหรับพื้นที่ Ordinary Hazard Occupancies

ขนาดท่อ (นิ้ว)	จำนวนหัวกระจายน้ำดับเพลิงมากที่สุดที่ติดตั้งได้
1"	2
11/4"	3
11/2"	5
2"	10
21/2"	15
3"	30
4"	100
6"	275

PROJECT NAME:
โครงการออกแบบ อาคารผู้ป่วยในเฉลิมพระเกียรติ คณะแพทยศาสตร์วชิรพยาบาล มหาวิทยาลัยนวมินทราธิราช
PROJECT ARCHITECT : สมยงค์ ขจรวิทย์ สสถ. 1764

ARCHITECTS :
นายสลายุทธ เรืองทอง ภสถ. 4384
หทัยชนก เอกสุวรรณ ภสถ. 4182
วีรยุทธ สมศิริ ภสถ. 19439
ปรัชญ์ สานุกูล ภสถ. 23820

STRUCTURAL ENGINEERS :
นายนัฐสม สงวนวงศ์ วย. 1423
นายศิริชัย รณเกียรติ สย. 5868
นายศุภชัย ขำดี ภย. 37589

ELECTRICAL ENGINEERS:
นายชัยวัฒน์ เหลืองอบอุ่น สฟก.3473
นายกรอง กิมเขียว สฟก.5276

MECHANICAL ENGINEERS:
นายธันวา ตันเสถียร วก. 797
นายขจรพงษ์ สุทธิโสภาอาภรณ์ สก.2544
นายอาณัติ ตั้งชู สก.4127

SANITARY ENGINEERS :
ขนิษฐา ส่งสกุลชัย วส. 27
วีรวุฒ หงษ์ทอง สส. 253

FIRE PROTECTION ARCHITECTS :
ดร.บัณฑิต ประดับสุข สสถ. 1215

INTETIOR DESIGNER :
วาสนา เพชรประเสริฐ
วรางคณา เศรษฐสุข
อภิญญา ยังแย้ม

แบบแสดง : แปลนระบบดับเพลิงชั้นที่ 1
มาตราส่วน: 1:125
แบบเลขที่ : F-3 04
รวม : 104 แผ่น

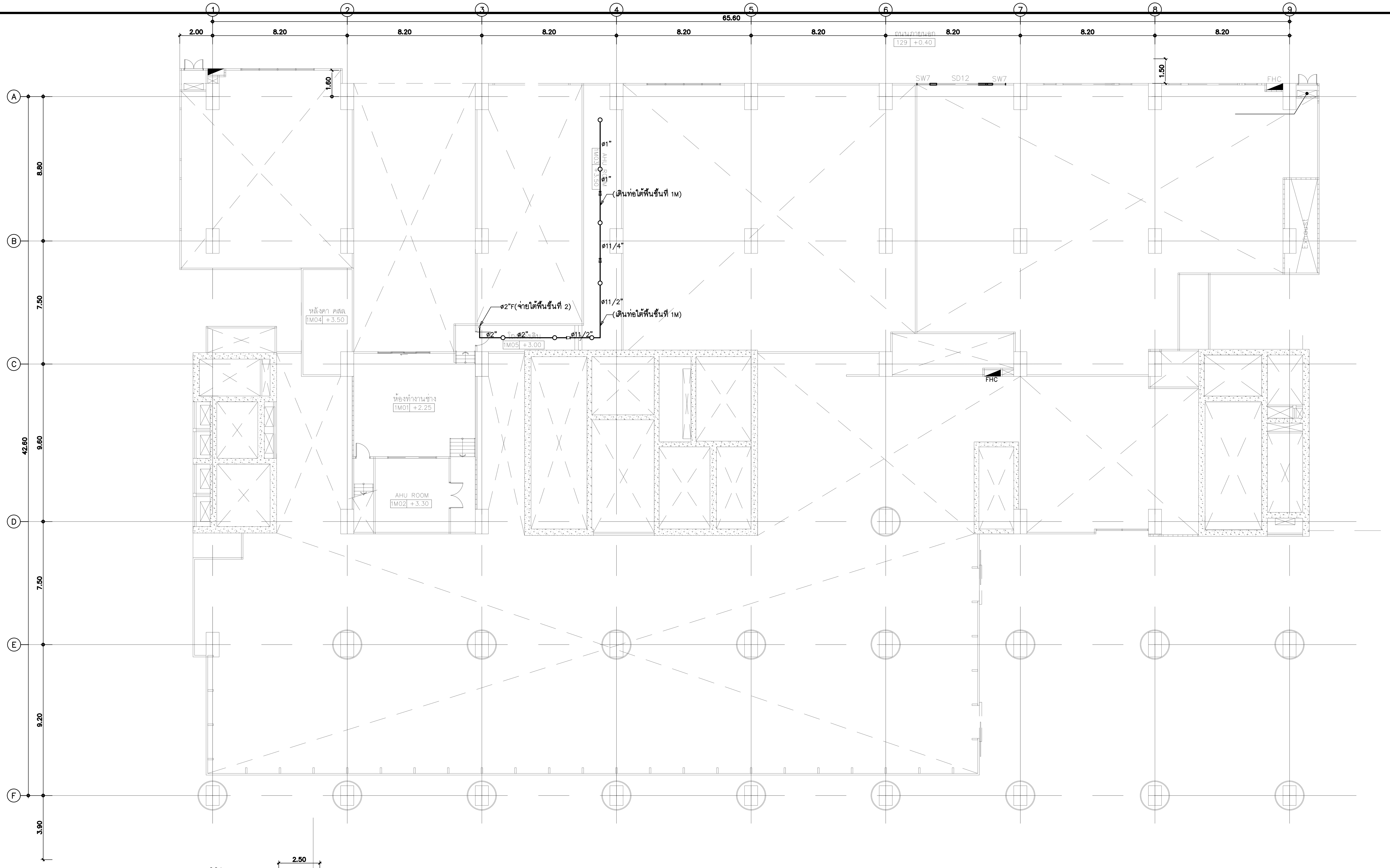

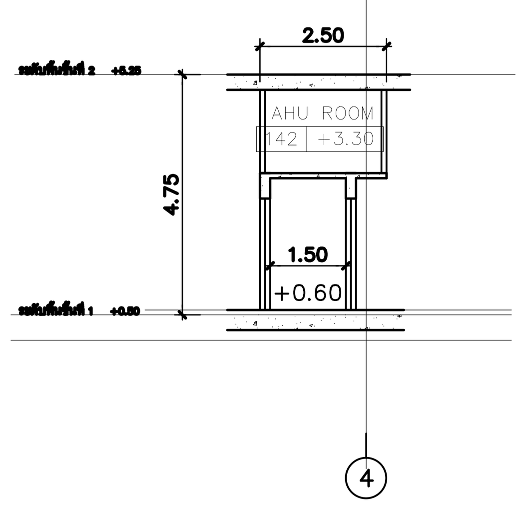

รูปตัดชั้นลอยที่ 1
มาตราส่วน 1:100

แปลนระบบดับเพลิงชั้นที่ 1M	1 : 125

ตารางท่อ SPRINKLER สำหรับพื้นที่ Ordinary Hazard Occupancies

ขนาดท่อ (นิ้ว)	จำนวนหัวกระจายน้ำดับเพลิง มากที่สุดที่ติดตั้งได้
1"	2
11/4"	3
11/2"	5
2"	10
21/2"	15
3"	30
4"	100
6"	275

คณะแพทยศาสตร์วชิรพยาบาล มหาวิทยาลัยนวมินทราธิราช

SPAN — บริษัท สแปนคอนซัลแตนท์ จำกัด 247 ถ.เสนานิคม 1 แขวงลาดพร้าว เขตลาดพร้าว กรุงเทพฯ 10230 E-MAIL : main.span@gmail.com Tel.0-2942-3691-6 ,Fax.0-2942-3694

unicorn — บริษัท ยูนิคอร์น คอร์ปอเรชั่น แอนด์แมเนจเม้นท์ จำกัด 75/78 ซอยวัดศรีวนาราม 18 แขวงดอนเมือง เขตดอนเมือง กรุงเทพมหานคร 10210

i lamp — บริษัท ไอแลมป์ อาร์คิเทค แอนด์ ดีไซน์ จำกัด 480/25 หมู่ที่ 2 ตำบลบ้านเกาะ อำเภอเมืองนครราชสีมา นครราชสีมา 30000

PROJECT NAME:
โครงการออกแบบ อาคารผู้ป่วยในเฉลิมพระเกียรติ คณะแพทยศาสตร์วชิรพยาบาล มหาวิทยาลัยนวมินทราธิราช

PROJECT ARCHITECT : สมยงค์ ขจรวิทย์ สสถ. 1764

ARCHITECTS :
นายสลายุทธ เรืองทอง ภสถ. 4384
หทัยชนก เอกสุวรรณ ภสถ. 4182
วิรยุทธ สมศิริ ภสถ. 19439
ปรัชญ์ สานุกูล ภสถ. 23820

STRUCTURAL ENGINEERS :
นายนัฐสม สงวนวงศ์ วย. 1423
นายศิริชัย รณเกียรติ สย. 5868
นายศุภชัย ขำดี ภย. 37589

ELECTRICAL ENGINEERS:
นายชัยวัฒน์ เหลืองอบอุ่น สฟก.3473
นายกรอง กิมเขียว สฟก.5276

MECHANICAL ENGINEERS:
นายธันวา ตันเสถียร วก. 797
นายขจรพงษ์ สุทธิโสภาอาภรณ์ สก.2544
นายอาณัติ ตั้งชู สก.4127

SANITARY ENGINEERS :
ขนิษฐา ส่งสกุลชัย วส. 27
วีรวุฒ หงษ์ทอง สส. 253

FIRE PROTECTION ARCHITECTS :
ดร.บัณฑิต ประดับสุข สสถ. 1215

INTETIOR DESIGNER :
วาสนา เพชรประเสริฐ
วรางคณา เศรษฐสุข
อภิญญา ยังแย้ม

แบบแสดง :
แปลนระบบดับเพลิงชั้นที่ 1M

มาตราส่วน: 1:125
รวม : 104 แผ่น
แบบเลขที่ : F-3 05

Radiology

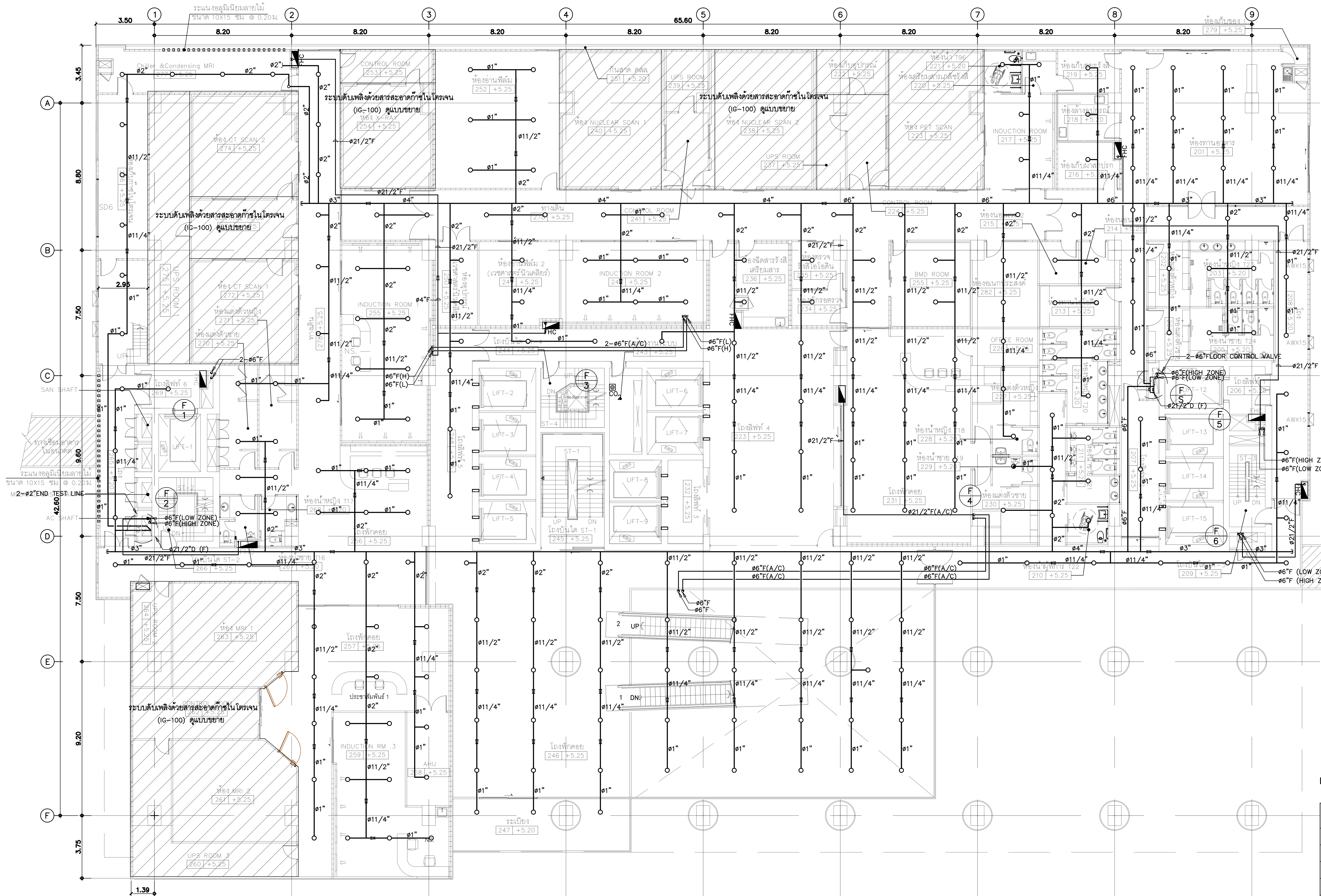

แปลนระบบดับเพลิงชั้นที่ 2	1 : 125

ตารางท่อ SPRINKLER สำหรับพื้นที่ Ordinary Hazard Occupancies

ขนาดท่อ (นิ้ว)	จำนวนหัวกระจายน้ำดับเพลิงมากที่สุดที่ติดตั้งได้
1"	2
11/4"	3
11/2"	5
2"	10
21/2"	15
3"	30
4"	100
6"	275

คณะแพทยศาสตร์วชิรพยาบาล มหาวิทยาลัยนวมินทราธิราช

บริษัท สแปนคอนซัลแตนท์ จำกัด 247 ถ.เสนานิคม 1 แขวงลาดพร้าว เขตลาดพร้าว กรุงเทพฯ 10230 E-MAIL : main.span@gmail.com Tel.0-2942-3691-6 ,Fax.0-2942-3694

บริษัท ยูนิคอร์น คอร์ปอเรชั่น แอนด์แมเนจเม้นท์ จำกัด 75/78 ซอยวัดเทวสุนทร 18 แขวงดอนเมือง เขตดอนเมือง กรุงเทพมหานคร 10210

บริษัท ไอแลมพ์ อาร์คิเทค แอนด์ ดีไซน์ จำกัด 480/25 หมู่ที่ 2 ตำบลบ้านเกาะ อำเภอเมืองนครราชสีมา นครราชสีมา 30000

PROJECT NAME:
โครงการออกแบบ อาคารผู้ป่วยในเฉลิมพระเกียรติ คณะแพทยศาสตร์วชิรพยาบาล มหาวิทยาลัยนวมินทราธิราช

PROJECT ARCHITECT : สมยงค์ ขจรวิทย์ สสถ. 1764

ARCHITECTS :
นายสลายุทธ เรืองทอง ภสถ. 4384
หทัยชนก เอกสุวรรณ ภสถ. 4182
วีรยุทธ สมศิริ ภสถ. 19439
ปรัชญ์ สานุกูล ภสถ. 23820

STRUCTURAL ENGINEERS :
นายนัฐสม สงวนวงศ์ วย. 1423
นายศิริชัย รณเกียรติ สย. 5868
นายศุภชัย ขำดี ภย. 37589

ELECTRICAL ENGINEERS:
นายชัยวัฒน์ เหลืองอบอุ่น สฟก.3473
นายกรอง กิมเขียว สฟก.5276

MECHANICAL ENGINEERS:
นายธันวา ต้นเสถียร วก. 797
นายขจรพงษ์ สุทธิโสภาอาภรณ์ สก.2544
นายอาณัติ ตั้งซู สก.4127

SANITARY ENGINEERS :
ขนิษฐา ส่งสกุลชัย วส. 27
วีรวุฒ หงษ์ทอง สส. 253

FIRE PROTECTION ARCHITECTS :
ดร.บัณฑิต ประดับสุข สสถ. 1215

INTETIOR DESIGNER :
วาสนา เพชรประเสริฐ
วรางคณา เศรษฐสุข
อภิญญา ยังแย้ม

แบบแสดง : แปลนระบบดับเพลิงชั้นที่ 2

มาตราส่วน: 1:125
แบบเลขที่ : F-3 06
รวม : 104 แผ่น

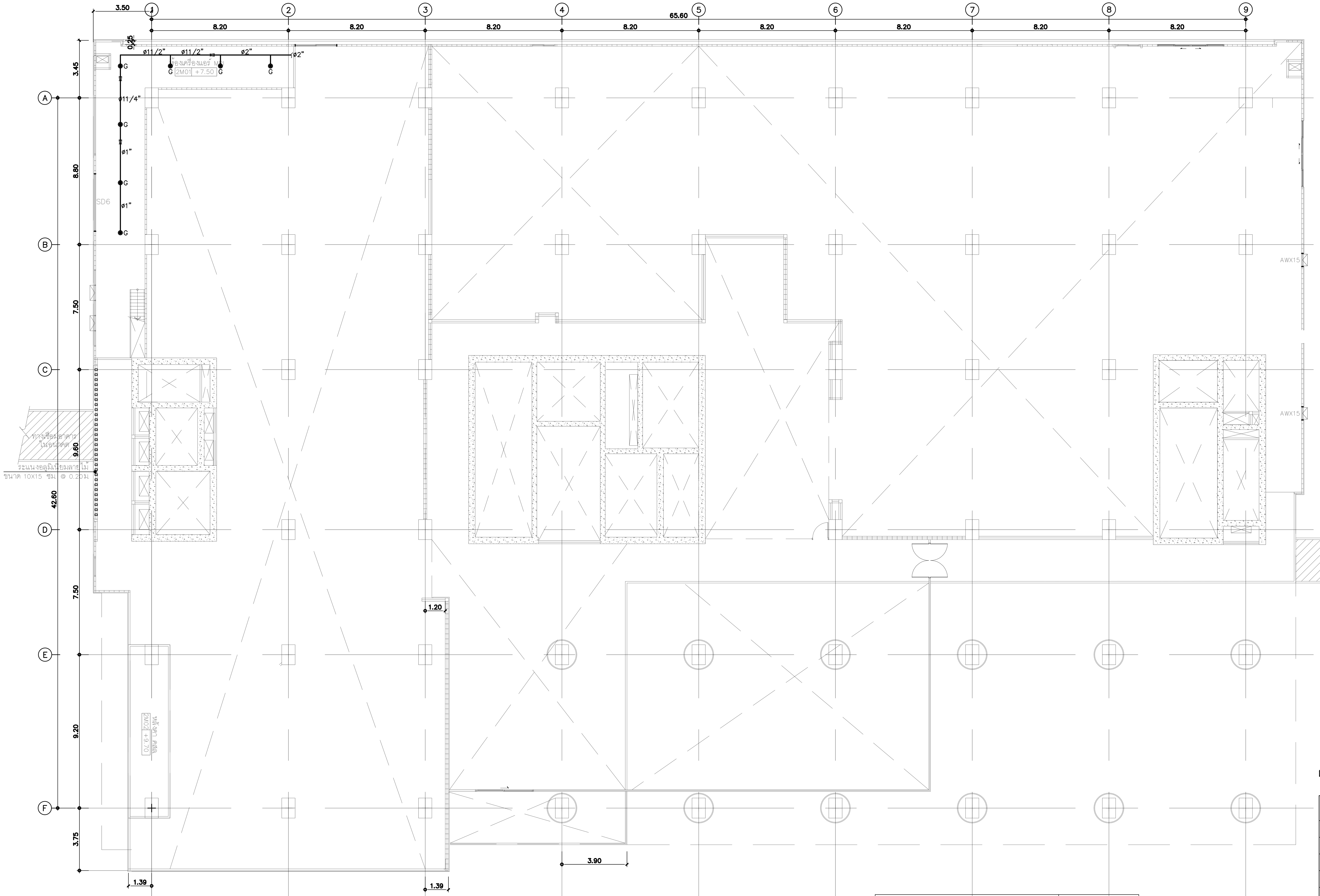

แปลนระบบดับเพลิงชั้นที่ 2M | 1 : 125

ตารางท่อ SPRINKLER สำหรับพื้นที่ Ordinary Hazard Occupancies

ขนาดท่อ (นิ้ว)	จำนวนหัวกระจายน้ำดับเพลิง มากที่สุดที่ติดตั้งได้
1"	2
11/4"	3
11/2"	5
2"	10
21/2"	15
3"	30
4"	100
6"	275

PROJECT NAME:
โครงการออกแบบ อาคารผู้ป่วยในเฉลิมพระเกียรติ
คณะแพทยศาสตร์วชิรพยาบาล มหาวิทยาลัยนวมินทราธิราช

PROJECT ARCHITECT : สมยงค์ ขจรวิทย์ สสถ. 1764

ARCHITECTS :
นายสลายุทธ เรืองทอง ภสถ. 4384
หทัยชนก เอกสุวรรณ ภสถ. 4182
วีรยุทธ สมศิริ ภสถ. 19439
ปรัชญ์ สานุกูล ภสถ. 23820

STRUCTURAL ENGINEERS :
นายนัฐสม สงวนวงศ์ วย. 1423
นายศิริชัย รณเกียรติ สย. 5868
นายศุภชัย ขำดี ภย. 37589

ELECTRICAL ENGINEERS:
นายชัยวัฒน์ เหลืองอบอุ่น สฟก.3473
นายกรอง กิมเขียว สฟก.5276

MECHANICAL ENGINEERS:
นายธันวา ตันเสถียร วก. 797
นายขจรพงษ์ สุทธิโสภาอาภรณ์ สก.2544
นายอาณัติ ตั้งชู สก.4127

SANITARY ENGINEERS :
ขนิษฐา ส่งสกุลชัย วส. 27
วีรวุฒ หงษ์ทอง สส. 253

FIRE PROTECTION ARCHITECTS :
ดร.บัณฑิต ประดับสุข สสถ. 1215

INTETIOR DESIGNER :
วาสนา เพชรประเสริฐ
วรางคณา เศรษฐสุข
อภิญญา ยังแย้ม

แบบแสดง : แปลนระบบดับเพลิงชั้นที่ 2M

มาตราส่วน: 1:125
รวม : 104 แผ่น
แบบเลขที่ : F-3 07

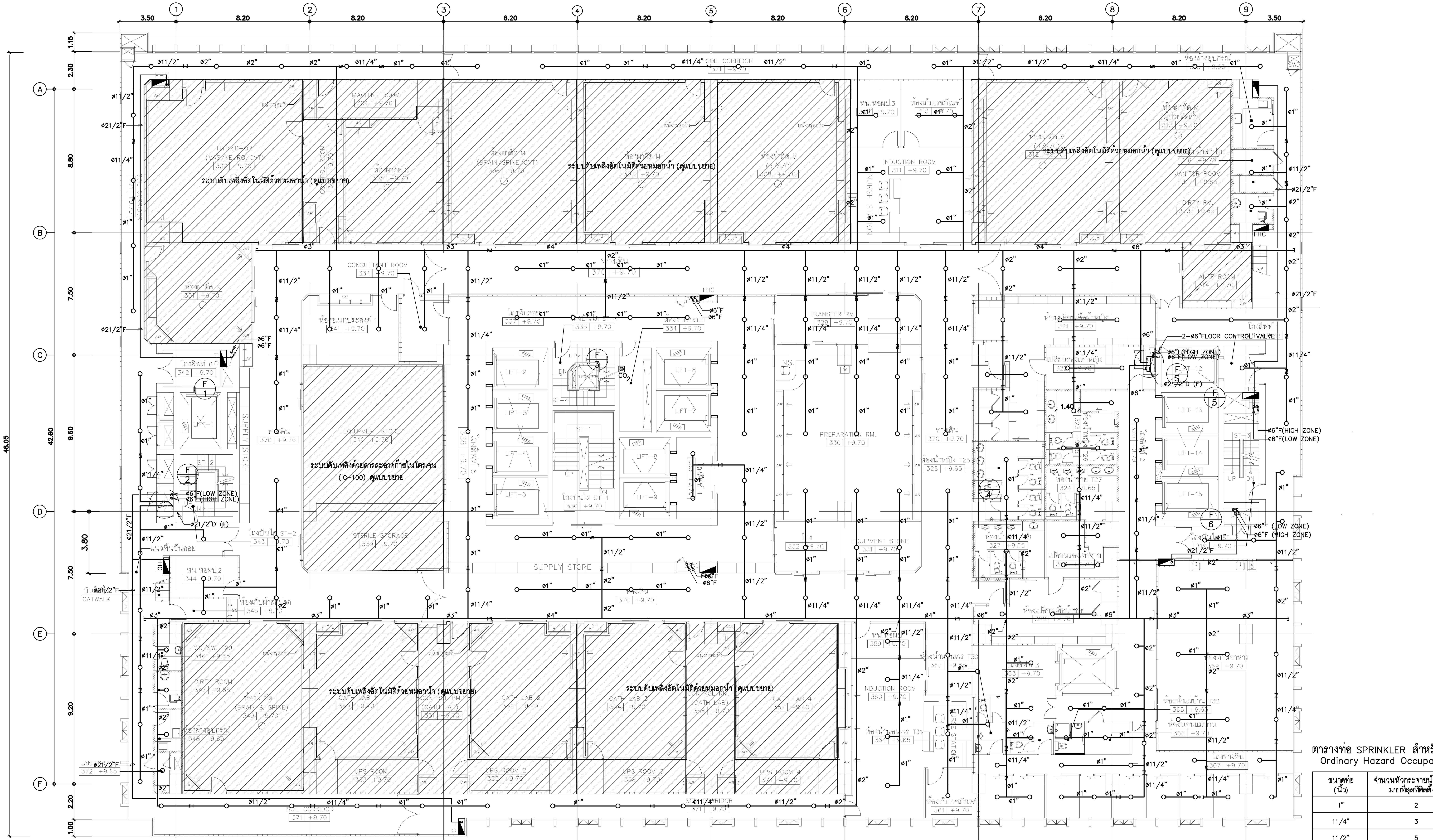

แปลนระบบดับเพลิงชั้นที่ 3 | 1 : 125

ตารางท่อ SPRINKLER สำหรับพื้นที่
Ordinary Hazard Occupancies

ขนาดท่อ (นิ้ว)	จำนวนหัวกระจายน้ำดับเพลิง มากที่สุดที่ติดตั้งได้
1"	2
11/4"	3
11/2"	5
2"	10
21/2"	15
3"	30
4"	100
6"	275

คณะแพทยศาสตร์วชิรพยาบาล มหาวิทยาลัยนวมินทราธิราช

SPAN
บริษัท สแปนคอนซัลแทนท์ จำกัด
247 ถ.เสนานิคม 1 แขวงลาดพร้าว เขตลาดพร้าว กรุงเทพฯ 10230
E-MAIL : main.span@gmail.com
Tel.0-2942-3691-6 ,Fax.0-2942-3694

unicorn
บริษัท ยูนิคอร์น คอร์ปอเรชั่น แอนด์แมเนจเม้นท์ จำกัด 75/78 ซอยวัดหรั่วนาราม 18 แขวงคลองเมือง เขตคลองเมือง กรุงเทพมหานคร 10210

i lamp
บริษัท ไอแลมป์ อาร์คิเทค แอนด์ ดีไซน์ จำกัด 480/25 หมู่ที่ 2 ตำบลบ้านเกาะ อำเภอเมืองนครราชสีมา นครราชสีมา 30000

PROJECT NAME:
โครงการออกแบบ อาคารผู้ป่วยในเฉลิมพระเกียรติ
คณะแพทยศาสตร์วชิรพยาบาล มหาวิทยาลัยนวมินทราธิราช

PROJECT ARCHITECT : สมยงค์ ขจรวิทย์ สสถ. 1764

ARCHITECTS :
นายสลายุทธ เรืองทอง ภสถ. 4384
หทัยชนก เอกสุวรรณ ภสถ. 4182
วีรยุทธ สมศิริ ภสถ. 19439
ปรัชญ์ สานุกูล ภสถ. 23820

STRUCTURAL ENGINEERS :
นายนัฐสม สงวนวงศ์ วย 1423
นายศิริชัย รณเกียรติ สย 5868
นายศุภชัย ขำดี ภย 37589

ELECTRICAL ENGINEERS:
นายชัยวัฒน์ เหลืองอบอุ่น สฟก.3473
นายกรอง กิมเขียว สฟก.5276

MECHANICAL ENGINEERS:
นายธันวา ตันเสถียร วก. 797
นายขจรพงษ์ สุทธิโสภาอาภรณ์ สก.2544
นายอาณัติ ตั้งชู สก.4127

SANITARY ENGINEERS :
ขนิษฐา ส่งสกุลชัย วส. 27
วีรวุฒ หงษ์ทอง สส. 253

FIRE PROTECTION ARCHITECTS :
ดร.บัณฑิต ประดับสุข สสถ. 1215

INTETIOR DESIGNER :
วาสนา เพชรประเสริฐ
วรางคณา เศรษฐสุข
อภิญญา ยังแย้ม

แบบแสดง :
แปลนระบบดับเพลิงชั้นที่ 3

มาตราส่วน: 1:125
รวม : 104 แผ่น
แบบเลขที่ : F-3 08

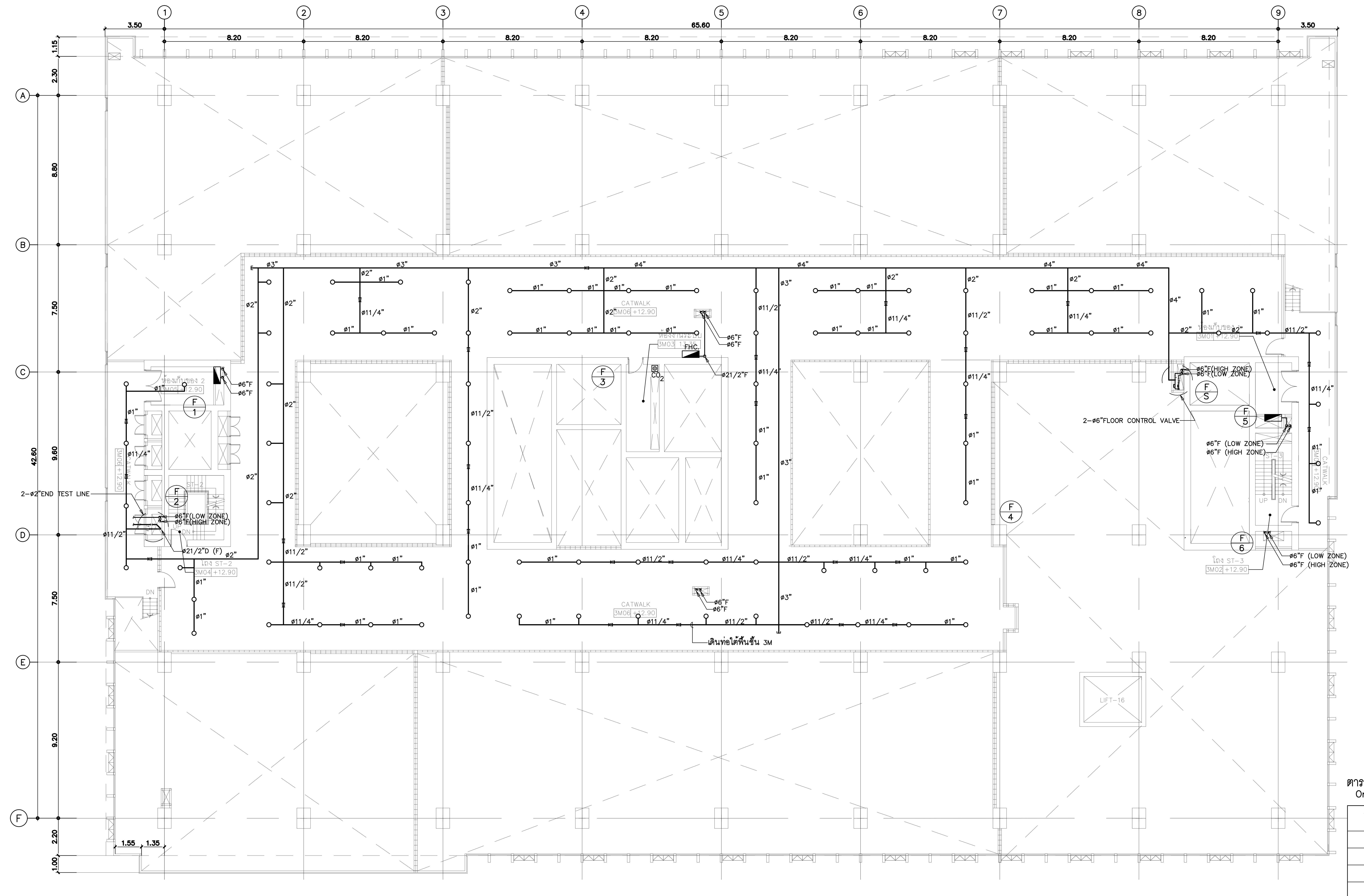

แปลนระบบดับเพลิงชั้นที่ 3M | 1 : 125

ตารางท่อ SPRINKLER สำหรับพื้นที่ Ordinary Hazard Occupancies

ขนาดท่อ (นิ้ว)	จำนวนหัวกระจายน้ำดับเพลิงมากที่สุดที่ติดตั้งได้
1"	2
11/4"	3
11/2"	5
2"	10
21/2"	15
3"	30
4"	100
6"	275

คณะแพทยศาสตร์วชิรพยาบาล มหาวิทยาลัยนวมินทราธิราช

SPAN — บริษัท สแปนคอนซัลแตนท์ จำกัด 247 ถ.เสนานิคม 1 แขวงลาดพร้าว เขตลาดพร้าว กรุงเทพฯ 10230 E-MAIL : main.span@gmail.com Tel.0-2942-3691-6 ,Fax.0-2942-3694

unicorn — บริษัท ยูนิคอร์น คอร์ปอเรชั่น แอนด์แมเนจเม้นท์ จำกัด 75/78 ซอยวัดเจ้าอาม 18 แขวงดอนเมือง เขตดอนเมือง กรุงเทพมหานคร 10210

i lamp — บริษัท ไอแลมพ์ อาร์คิเทค แอนด์ ดีไซน์ จำกัด 480/25 หมู่ที่ 2 ตำบลบ้านเกาะ อำเภอเมืองนครราชสีมา นครราชสีมา 30000

PROJECT NAME:
โครงการออกแบบ อาคารผู้ป่วยในเฉลิมพระเกียรติ คณะแพทยศาสตร์วชิรพยาบาล มหาวิทยาลัยนวมินทราธิราช

PROJECT ARCHITECT : สมยงค์ ขจรวิทย์ สสถ. 1764

ARCHITECTS :
นายสลายุทธ เรืองทอง ภสถ. 4384
หทัยชนก เอกสุวรรณ ภสถ. 4182
วีรยุทธ สมศิริ ภสถ. 19439
ปรัชญ์ สานุกูล ภสถ. 23820

STRUCTURAL ENGINEERS :
นายนัฐสม สงวนวงศ์ วย. 1423
นายศิริชัย รณเกียรติ สย. 5868
นายศุภชัย ขำดี ภย. 37589

ELECTRICAL ENGINEERS:
นายชัยวัฒน์ เหลืองอบอุ่น สฟก.3473
นายกรอง กิมเขียว สฟก.5276

MECHANICAL ENGINEERS:
นายธันวา ตันเสถียร วก. 797
นายขจรพงษ์ สุทธิโสภาอาภรณ์ สก.2544
นายอาณัติ ตั้งชู สก.4127

SANITARY ENGINEERS :
ขนิษฐา ส่งสกุลชัย วส. 27
วีรวุฒ หงษ์ทอง สส. 253

FIRE PROTECTION ARCHITECTS :
ดร.บัณฑิต ประดับสุข สสถ. 1215

INTETIOR DESIGNER :
วาสนา เพชรประเสริฐ
วรางคณา เศรษฐสุข
อภิญญา ยังแย้ม

แบบแสดง : แปลนระบบดับเพลิงชั้นที่ 3M

มาตราส่วน: 1:125
รวม : 104 แผ่น
แบบเลขที่ : F-3 09

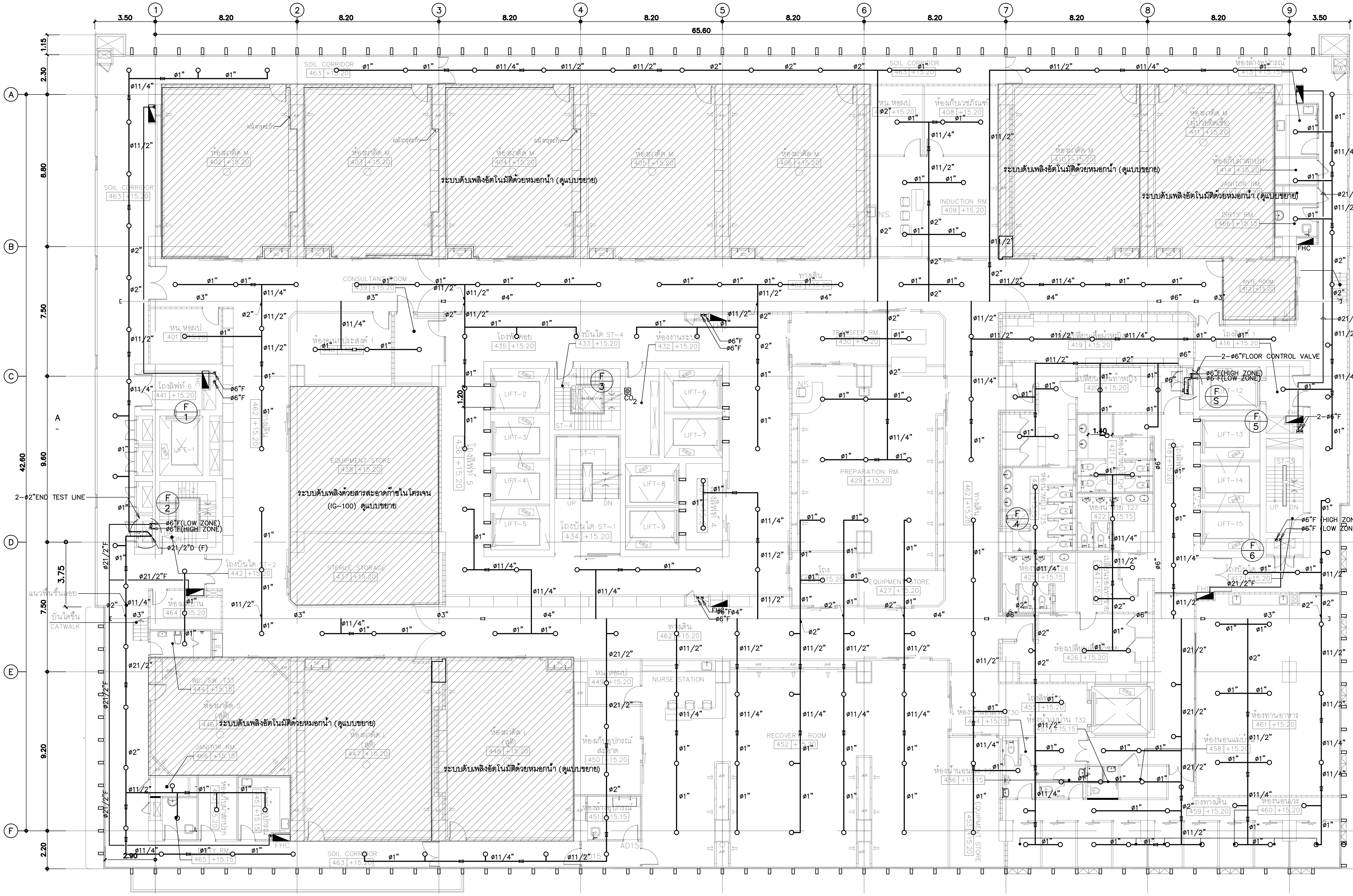

แปลนระบบดับเพลิงชั้นที่ 4	1 : 125

ตารางท่อ SPRINKLER สำหรับพื้นที่ Ordinary Hazard Occupancies

ขนาดท่อ (นิ้ว)	จำนวนหัวกระจายน้ำดับเพลิงมากที่สุดที่ติดตั้งได้
1"	2
11/4"	3
11/2"	5
2"	10
21/2"	15
3"	30
4"	100
6"	275

คณะแพทยศาสตร์วชิรพยาบาล มหาวิทยาลัยนวมินทราธิราช

SPAN
บริษัท สแปนคอนซัลแตนท์ จำกัด 247 ถ.เสนานิคม 1 แขวงลาดพร้าว เขตลาดพร้าว กรุงเทพฯ 10230 E-MAIL : main.span@gmail.com Tel.0-2942-3691-6 ,Fax.0-2942-3694

unicorn
บริษัท ยูนิคอร์น คอร์ปอเรชั่น แอนด์แมเนจเม้นท์ จำกัด 75/78 ซอยวัดหัวนาราม 18 แขวงคลองเมือง เขตดอนเมือง กรุงเทพมหานคร 10210

i lamp
บริษัท ไอแลมพ์ อาร์คิเทค แอนด์ ดีไซน์ จำกัด 480/25 หมู่ที่ 2 ตำบลบ้านเกาะ อำเภอเมืองนครราชสีมา นครราชสีมา 30000

PROJECT NAME:
โครงการออกแบบ อาคารผู้ป่วยในเฉลิมพระเกียรติ คณะแพทยศาสตร์วชิรพยาบาล มหาวิทยาลัยนวมินทราธิราช

PROJECT ARCHITECT : สมยงค์ ขจรวิทย์ สสถ. 1764

ARCHITECTS :
นายสลายุทธ เรืองทอง ภสถ. 4384
หทัยชนก เอกสุวรรณ ภสถ. 4182
วิรยุทธ สมศิริ ภสถ. 19439
ปรัชญ์ สานุกูล ภสถ. 23820

STRUCTURAL ENGINEERS :
นายนัฐสม สงวนวงศ์ วย. 1423
นายศิริชัย รณเกียรติ สย. 5868
นายศุภชัย ขำดี ภย. 37589

ELECTRICAL ENGINEERS:
นายชัยวัฒน์ เหลืองอบอุ่น สฟก.3473
นายกรอง กิมเขียว สฟก.5276

MECHANICAL ENGINEERS:
นายธันวา ตันเสถียร วก. 797
นายขจรพงษ์ สุทธิโสภาอาภรณ์ สก.2544
นายอาณัติ ตั้งชู สก.4127

SANITARY ENGINEERS :
ขนิษฐา ส่งสกุลชัย วส. 27
วีรวุฒ หงษ์ทอง สส. 253

FIRE PROTECTION ARCHITECTS :
ดร.บัณฑิต ประดับสุข สสถ. 1215

INTETIOR DESIGNER :
วาสนา เพชรประเสริฐ
วรางคณา เศรษฐสุข
อภิญญา ยังแย้ม

แบบแสดง :
แปลนระบบดับเพลิงชั้นที่ 4

มาตราส่วน: 1:125
รวม : 104 แผ่น
แบบเลขที่ : F-3 10

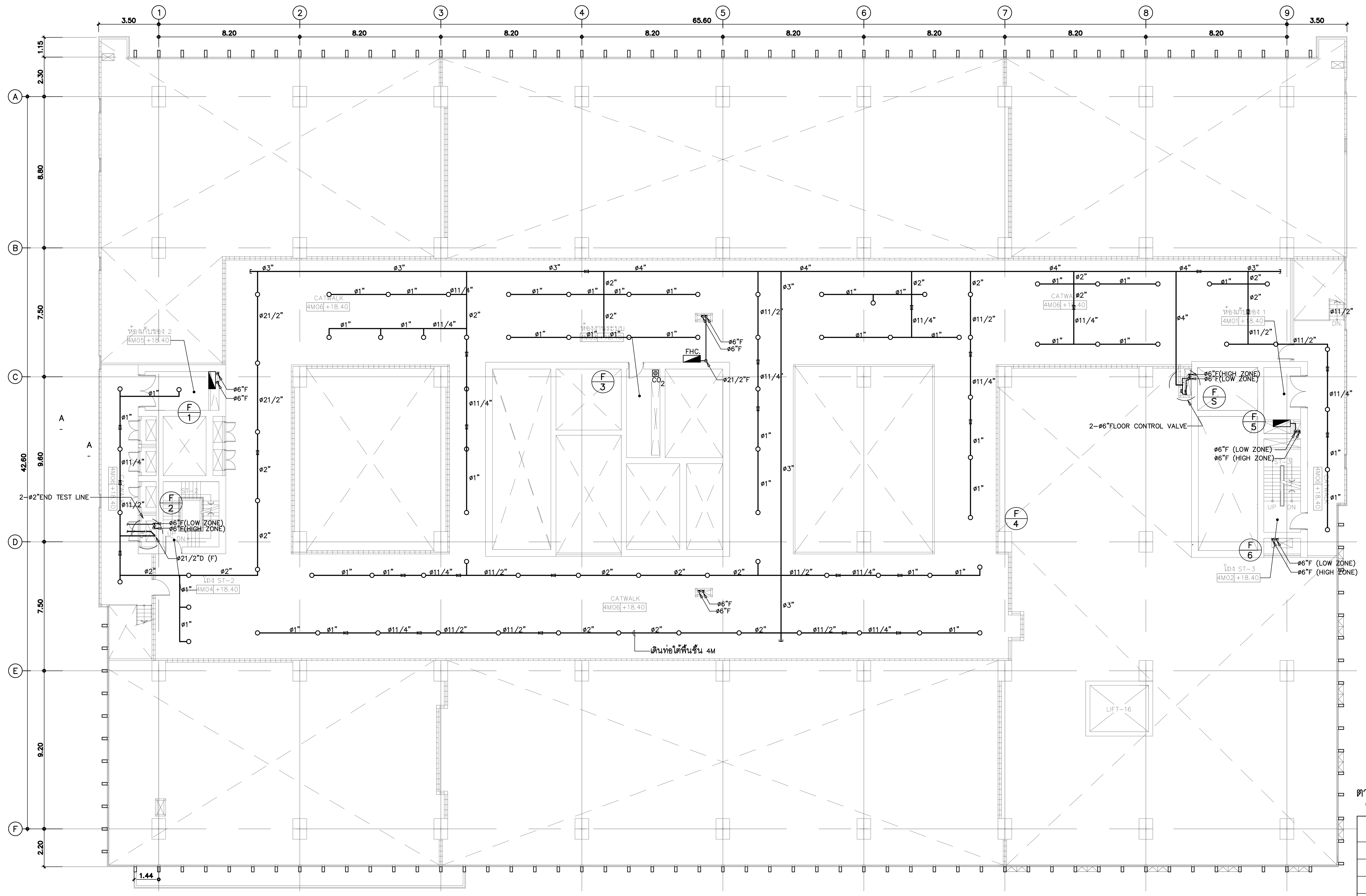

แปลนระบบดับเพลิงชั้นที่ 4M | 1 : 125

ตารางท่อ SPRINKLER สำหรับพื้นที่
Ordinary Hazard Occupancies

ขนาดท่อ (นิ้ว)	จำนวนหัวกระจายน้ำดับเพลิง มากที่สุดที่ติดตั้งได้
1"	2
11/4"	3
11/2"	5
2"	10
21/2"	15
3"	30
4"	100
6"	275

PROJECT NAME:
โครงการออกแบบ อาคารผู้ป่วยในเฉลิมพระเกียรติ
คณะแพทยศาสตร์วชิรพยาบาล มหาวิทยาลัยนวมินทราธิราช

PROJECT ARCHITECT : สมยงค์ ขจรวิทย์ สสถ. 1764

ARCHITECTS :
นายสลายุทธ เรืองทอง ภสถ. 4384
หทัยชนก เอกสุวรรณ ภสถ. 4182
วีรยุทธ สมศิริ ภสถ. 19439
ปรัชญ์ สานุกูล ภสถ. 23820

STRUCTURAL ENGINEERS :
นายนัฐสม สงวนวงศ์ วย. 1423
นายศิริชัย รณเกียรติ สย. 5868
นายศุภชัย ขำดี ภย. 37589

ELECTRICAL ENGINEERS:
นายชัยวัฒน์ เหลืองอบอุ่น สฟก.3473
นายกรอง กิมเขียว สฟก.5276

MECHANICAL ENGINEERS:
นายธันวา ตันเสถียร วก. 797
นายขจรพงษ์ สุทธิโสภาอาภรณ์ สก.2544
นายอาณัติ ตั้งชู สก.4127

SANITARY ENGINEERS :
ขนิษฐา ส่งสกุลชัย วส. 27
วีรวุฒ หงษ์ทอง สส. 253

FIRE PROTECTION ARCHITECTS :
ดร.บัณฑิต ประดับสุข สสถ. 1215

INTETIOR DESIGNER :
วาสนา เพชรประเสริฐ
วรางคณา เศรษฐสุข
อภิญญา ยังแย้ม

แบบแสดง :
แปลนระบบดับเพลิงชั้นที่ 4M

มาตราส่วน: 1:125
รวม : 104 แผ่น
แบบเลขที่ : F-3 11

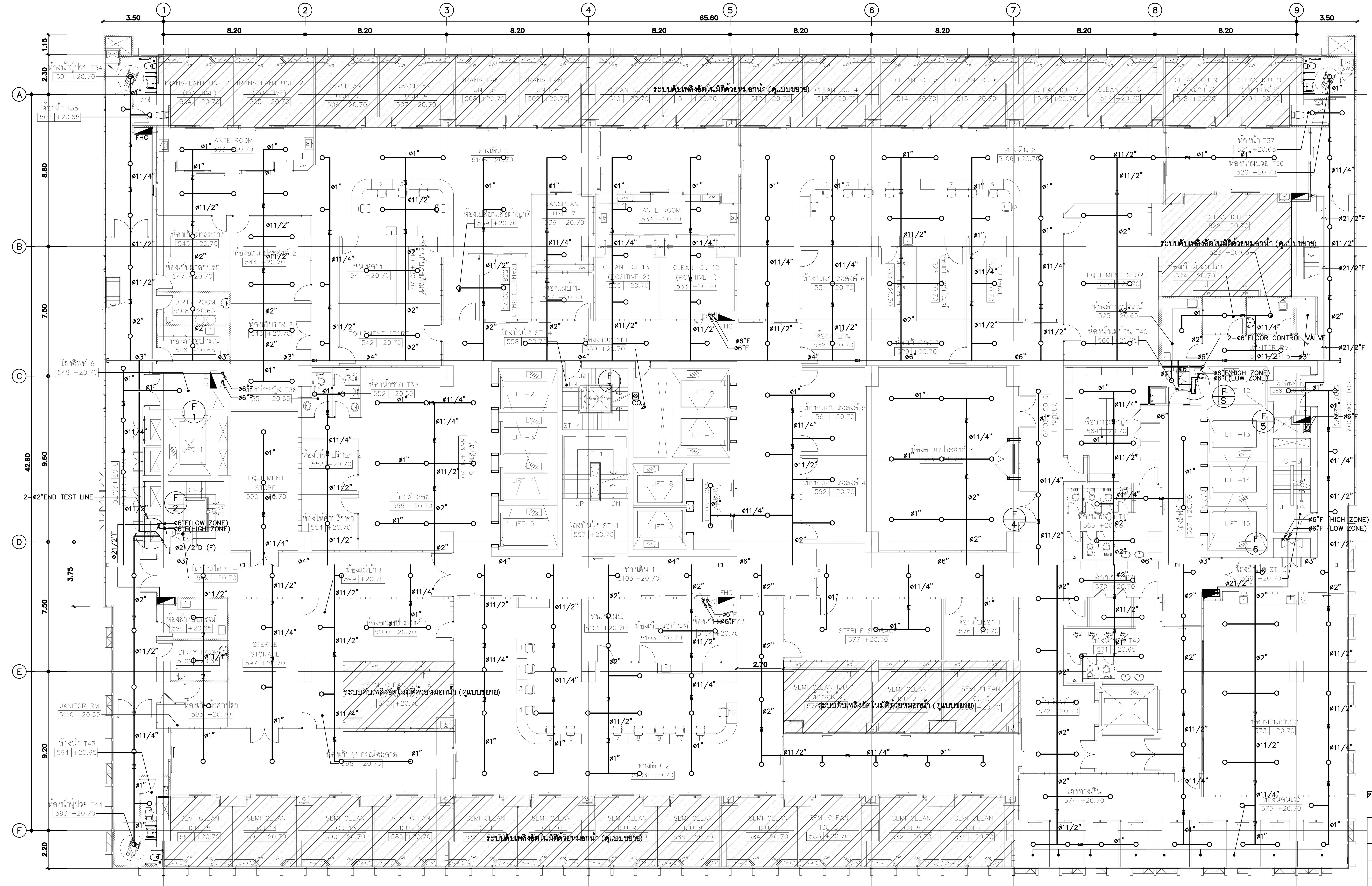

ตารางท่อ SPRINKLER สำหรับพื้นที่ Ordinary Hazard Occupancies

ขนาดท่อ (นิ้ว)	จำนวนหัวกระจายน้ำดับเพลิงมากที่สุดที่ติดตั้งได้
1”	2
11/4”	3
11/2”	5
2”	10
21/2”	15
3”	30
4”	100
6”	275

แปลนระบบดับเพลิงชั้นที่ 5	1 : 125

คณะแพทยศาสตร์วชิรพยาบาล มหาวิทยาลัยนวมินทราธิราช

SPAN บริษัท สแปนคอนซัลแตนท์ จำกัด 247 ถ.เสนานิคม 1 แขวงลาดพร้าว เขตลาดพร้าว กรุงเทพฯ 10230 E-MAIL : main.span@gmail.com Tel.0-2942-3691-6 ,Fax.0-2942-3694

unicorn บริษัท ยูนิคอร์น คอร์ปอเรชั่น แอนด์แมเนจเม้นท์ จำกัด 75/78 ซอยวัดศรีวนาราม 18 แขวงคลองเมือง เขตคลองเมือง กรุงเทพมหานคร 10210

i lamp บริษัท ไอแลมพ์ อาร์คิเทค แอนด์ ดีไซน์ จำกัด 480/25 หมู่ที่ 2 ตำบลบ้านเกาะ อำเภอเมืองนครราชสีมา นครราชสีมา 30000

PROJECT NAME:
โครงการออกแบบ อาคารผู้ป่วยในเฉลิมพระเกียรติ
คณะแพทยศาสตร์วชิรพยาบาล มหาวิทยาลัยนวมินทราธิราช

PROJECT ARCHITECT : สมยงค์ ขจรวิทย์ สสถ. 1764

ARCHITECTS :
นายสลายุทธ เรืองทอง ภสถ. 4384
หทัยชนก เอกสุวรรณ ภสถ. 4182
วีรยุทธ สมศิริ ภสถ. 19439
ปรัชญ์ สานุกูล ภสถ. 23820

STRUCTURAL ENGINEERS :
นายนัฐสม สงวนวงศ์ วย 1423
นายศิริชัย รณเกียรติ สย 5868
นายศุภชัย ขำดี ภย 37589

ELECTRICAL ENGINEERS:
นายชัยวัฒน์ เหลืองอบอุ่น สฟก.3473
นายกรอง กิมเขียว สฟก.5276

MECHANICAL ENGINEERS:
นายธันวา ตันเสถียร วก. 797
นายขจรพงษ์ สุทธิโสภาอาภรณ์ สก.2544
นายอาณัติ ตั้งชู สก.4127

SANITARY ENGINEERS :
ขนิษฐา ส่งสกุลชัย วส. 27
วีรวุฒ หงษ์ทอง สส. 253

FIRE PROTECTION ARCHITECTS :
ดร.บัณฑิต ประดับสุข สสถ. 1215

INTETIOR DESIGNER :
วาสนา เพชรประเสริฐ
วรางคณา เศรษฐสุข
อภิญญา ยังแย้ม

แบบแสดง :
แปลนระบบดับเพลิงชั้นที่ 5

มาตราส่วน 1:125
รวม : 104 แผ่น
แบบเลขที่ : F-3 12

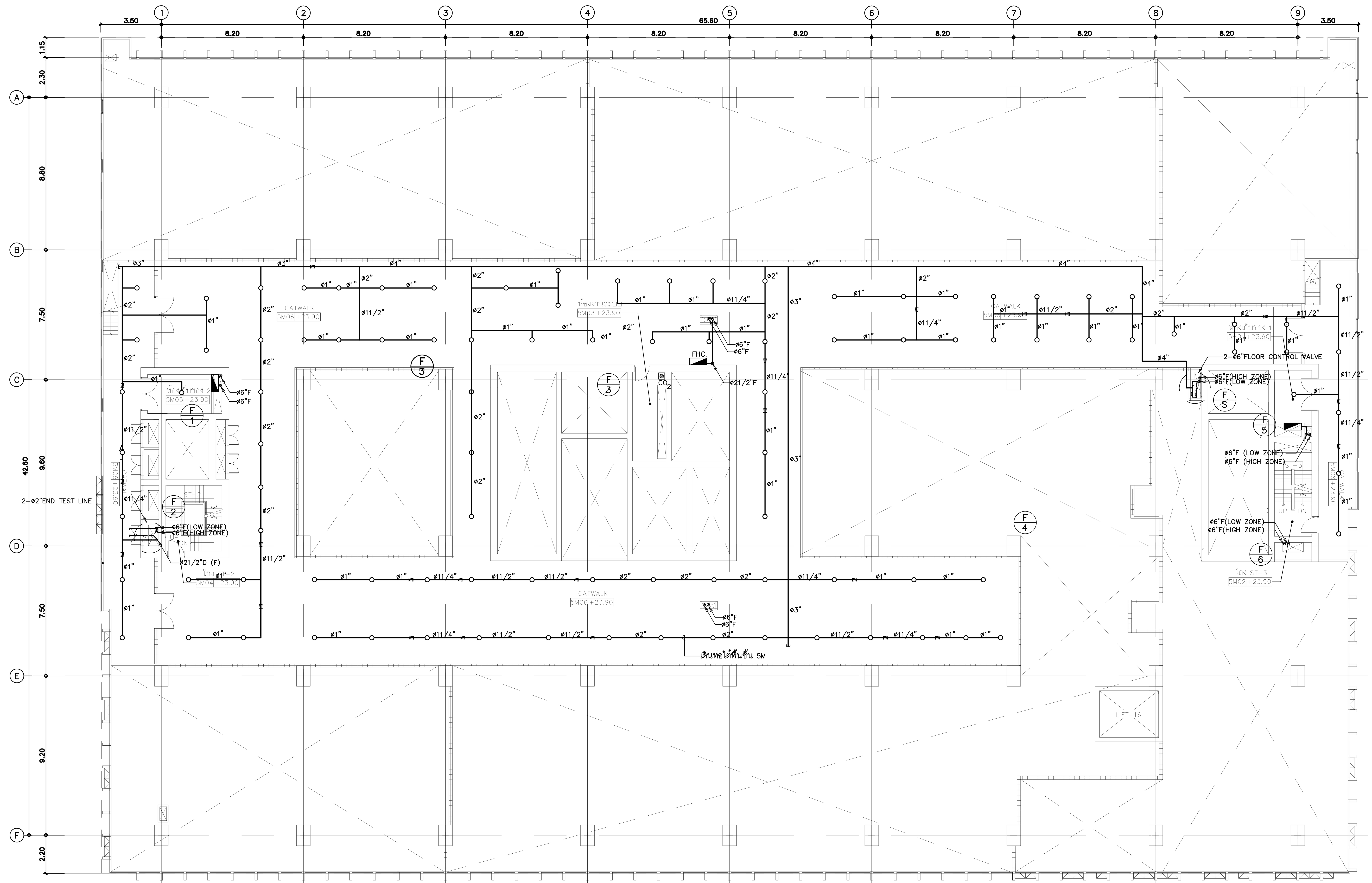

ตารางท่อ SPRINKLER สำหรับพื้นที่ Ordinary Hazard Occupancies

ขนาดท่อ (นิ้ว)	จำนวนหัวกระจายน้ำดับเพลิงมากที่สุดที่ติดตั้งได้
1"	2
11/4"	3
11/2"	5
2"	10
21/2"	15
3"	30
4"	100
6"	275

แปลนระบบดับเพลิงชั้นที่ 5M	1 : 125

คณะแพทยศาสตร์วชิรพยาบาล มหาวิทยาลัยนวมินทราธิราช

SPAN
บริษัท สแปนคอนซัลแตนท์ จำกัด
247 ถ.เสนานิคม 1 แขวงลาดพร้าว เขตลาดพร้าว กรุงเทพฯ 10230
E-MAIL : main.span@gmail.com
Tel.0-2942-3691-6 ,Fax.0-2942-3694

unicorn
บริษัท ยูนิคอร์น คอร์ปอเรชั่น แอนด์แมเนจเม้นท์ จำกัด
75/78 ซอยวัดเวฬุวนาราม 18 แขวงคลองเมือง เขตดอนเมือง กรุงเทพมหานคร 10210

i lamp
บริษัท ไอแลมป์ อาร์คิเทค แอนด์ ดีไซน์ จำกัด
480/25 หมู่ที่ 2 ตำบลบ้านเกาะ อำเภอเมืองนครราชสีมา นครราชสีมา 30000

PROJECT NAME:
โครงการออกแบบ อาคารผู้ป่วยในเฉลิมพระเกียรติ
คณะแพทยศาสตร์วชิรพยาบาล มหาวิทยาลัยนวมินทราธิราช

PROJECT ARCHITECT : สมยงค์ ขจรวิทย์ สสถ. 1764

ARCHITECTS :
นายสลายุทธ เรืองทอง ภสถ. 4384
หทัยชนก เอกสุวรรณ ภสถ. 4182
วิรยุทธ สมศิริ ภสถ. 19439
ปรัชญ์ สานุกูล ภสถ. 23820

STRUCTURAL ENGINEERS :
นายนัฐสม สงวนวงศ์ วย 1423
นายศิริชัย รณเกียรติ สย 5868
นายศุภชัย ขำดี ภย 37589

ELECTRICAL ENGINEERS:
นายชัยวัฒน์ เหลืองอบอุ่น สฟก.3473
นายกรอง กิมเขียว สฟก.5276

MECHANICAL ENGINEERS:
นายธันวา ตันเสถียร วก. 797
นายขจรพงษ์ สุทธิโสภาอาภรณ์ สก.2544
นายอาณัติ ตั้งชู สก.4127

SANITARY ENGINEERS :
ขนิษฐา ส่งสกุลชัย วส. 27
วีรวุฒ หงษ์ทอง สส. 253

FIRE PROTECTION ARCHITECTS :
ดร.บัณฑิต ประดับสุข สสถ. 1215

INTETIOR DESIGNER :
วาสนา เพชรประเสริฐ
วรางคณา เศรษฐสุข
อภิญญา ยังแย้ม

แบบแสดง :
แปลนระบบดับเพลิงชั้นที่ 5M

มาตราส่วน: 1:125
รวม : 104 แผ่น
แบบเลขที่ : F-3 13

CONTAMINATED ICU

PICU

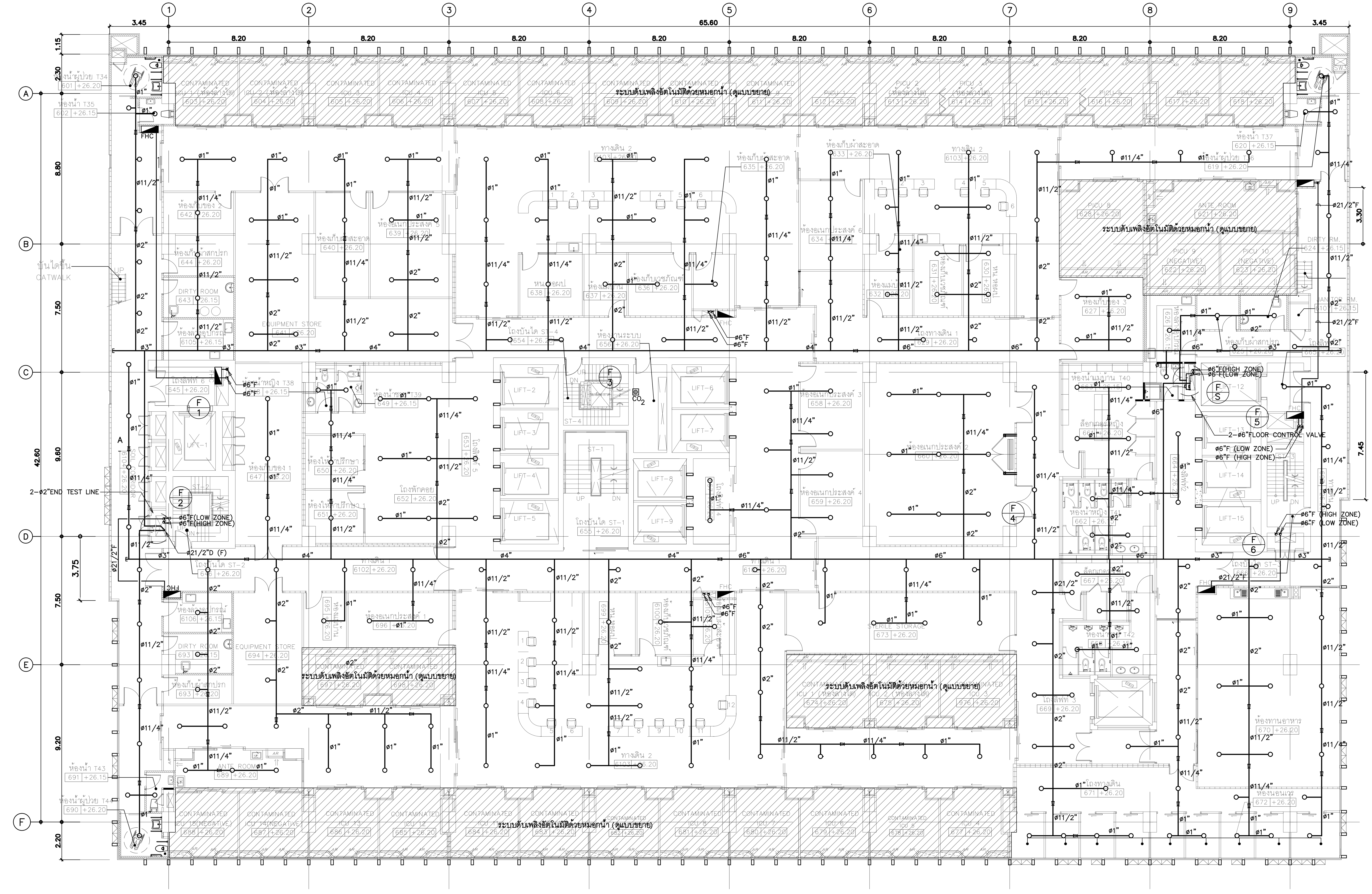

แปลนระบบดับเพลิงชั้นที่ 6 1 : 125

ตารางท่อ SPRINKLER สำหรับพื้นที่
Ordinary Hazard Occupancies

ขนาดท่อ (นิ้ว)	จำนวนหัวกระจายน้ำดับเพลิง มากที่สุดที่ติดตั้งได้
1"	2
11/4"	3
11/2"	5
2"	10
21/2"	15
3"	30
4"	100
6"	275

คณะแพทยศาสตร์วชิรพยาบาล มหาวิทยาลัยนวมินทราธิราช

SP AN
บริษัท สแปนคอนซัลแตนท์ จำกัด 247 ถ.เสนานิคม 1 แขวงลาดพร้าว เขตลาดพร้าว กรุงเทพฯ 10230 E-MAIL :main.span@gmail.com Tel.0-2942-3691-6 ,Fax.0-2942-3694

unicorn
บริษัท ยูนิคอร์น คอร์ปอเรชั่น แอนด์เมเนจเม้นท์ จำกัด 75/78 ซอยวัดหัวลำโพง 18 แขวงดอนเมือง เขตดอนเมือง กรุงเทพมหานคร 10210

i lamp
บริษัท ไอแลมพ์ อาร์คิเทค แอนด์ ดีไซน์ จำกัด 480/25 หมู่ที่ 2 ตำบลบ้านเกาะ อำเภอเมืองนครราชสีมา นครราชสีมา 30000

PROJECT NAME:
โครงการออกแบบ อาคารผู้ป่วยในเฉลิมพระเกียรติ
คณะแพทยศาสตร์วชิรพยาบาล มหาวิทยาลัยนวมินทราธิราช

PROJECT ARCHITECT : สมยงค์ ขจรวิทย์ สสถ. 1764

ARCHITECTS :
นายสลายุทธ เรืองทอง ภสถ. 4384
หทัยชนก เอกสุวรรณ ภสถ. 4182
วีรยุทธ สมศิริ ภสถ. 19439
ปรัชญ์ สานุกูล ภสถ. 23820

STRUCTURAL ENGINEERS :
นายนัฐสม สงวนวงศ์ วย. 1423
นายศิริชัย รณเกียรติ สย. 5868
นายศุภชัย ขำดี ภย. 37589

ELECTRICAL ENGINEERS:
นายชัยวัฒน์ เหลืองอบอุ่น สฟก.3473
นายกรอง กิมเขียว สฟก.5276

MECHANICAL ENGINEERS:
นายธันวา ตันเสถียร วก. 797
นายขจรพงษ์ สุทธิโสภาอาภรณ์ สก.2544
นายอาณัติ ตั้งชู สก.4127

SANITARY ENGINEERS :
ขนิษฐา ส่งสกุลชัย วส. 27
วีรวุฒ หงษ์ทอง สส. 253

FIRE PROTECTION ARCHITECTS :
ดร.บัณฑิต ประดับสุข สสถ. 1215

INTETIOR DESIGNER :
วาสนา เพชรประเสริฐ
วรางคณา เศรษฐสุข
อภิญญา ยังแย้ม

แบบแสดง :
แปลนระบบดับเพลิงชั้นที่ 6

มาตราส่วน: 1:125
รวม : 104 แผ่น
แบบเลขที่ : F-3 14

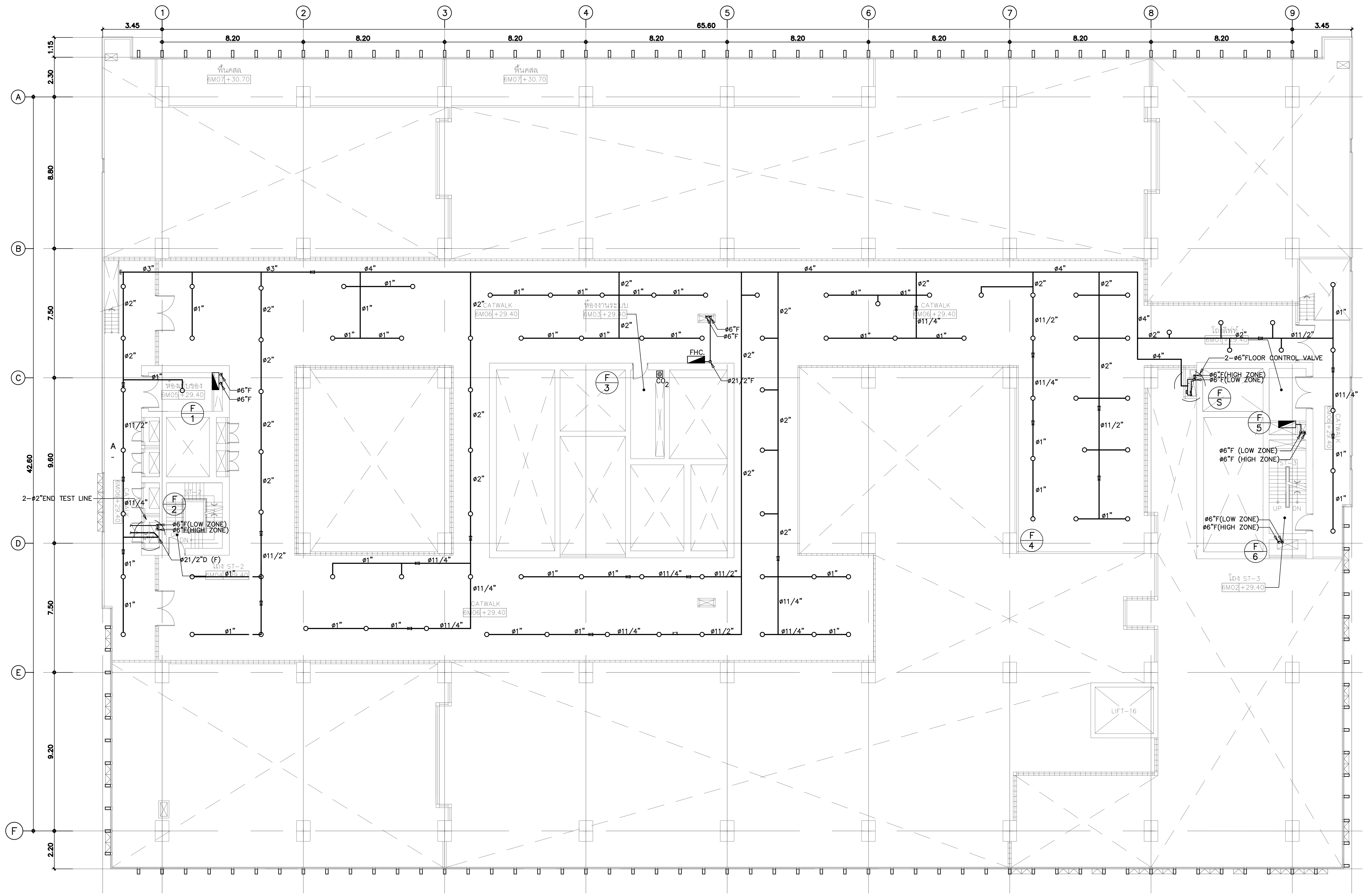

ตารางท่อ SPRINKLER สำหรับพื้นที่ Ordinary Hazard Occupancies

ขนาดท่อ (นิ้ว)	จำนวนหัวกระจายน้ำดับเพลิงมากที่สุดที่ติดตั้งได้
1"	2
11/4"	3
11/2"	5
2"	10
21/2"	15
3"	30
4"	100
6"	275

แปลนระบบดับเพลิงชั้นที่ 6M	1 : 125

คณะแพทยศาสตร์วชิรพยาบาล มหาวิทยาลัยนวมินทราธิราช

SPAN
บริษัท สแปนคอนซัลแตนท์ จำกัด 247 ถ.เสนานิคม 1 แขวงลาดพร้าว เขตลาดพร้าว กรุงเทพฯ 10230 E-MAIL : main.span@gmail.com Tel.0-2942-3691-6 ,Fax.0-2942-3694

unicorn
บริษัท ยูนิคอร์น คอร์ปอเรชั่น แอนด์แมเนจเม้นท์ จำกัด 75/78 ซอยวัดหรั่งนาราม 18 แขวงดอนเมือง เขตดอนเมือง กรุงเทพมหานคร 10210

i lamp
บริษัท ไอแลมพ์ อาร์คิเทค แอนด์ ดีไซน์ จำกัด 480/25 หมู่ที่ 2 ตำบลบ้านเกาะ อำเภอเมืองนครราชสีมา นครราชสีมา 30000

PROJECT NAME:
โครงการออกแบบ อาคารผู้ป่วยในเฉลิมพระเกียรติ
คณะแพทยศาสตร์วชิรพยาบาล มหาวิทยาลัยนวมินทราธิราช

PROJECT ARCHITECT : สมยงค์ ขจรวิทย์ สสถ. 1764

ARCHITECTS :
นายสลายุทธ เรืองทอง ภสถ. 4384
หทัยชนก เอกสุวรรณ ภสถ. 4182
วิรยุทธ สมศิริ ภสถ. 19439
ปรัชญ์ สานุกูล ภสถ. 23820

STRUCTURAL ENGINEERS :
นายนัฐสม สงวนวงศ์ วย 1423
นายศิริชัย รณเกียรติ สย 5868
นายศุภชัย ขำดี ภย 37589

ELECTRICAL ENGINEERS:
นายชัยวัฒน์ เหลืองอบอุ่น สฟก.3473
นายกรอง กิมเขียว สฟก.5276

MECHANICAL ENGINEERS:
นายธันวา ตันเสถียร วก. 797
นายขจรพงษ์ สุทธิโสภาอาภรณ์ สก.2544
นายอาณัติ ตั้งชู สก.4127

SANITARY ENGINEERS :
ขนิษฐา ส่งสกุลชัย วส. 27
วีรวุฒ หงษ์ทอง สส. 253

FIRE PROTECTION ARCHITECTS :
ดร.บัณฑิต ประดับสุข สสถ. 1215

INTETIOR DESIGNER :
วาสนา เพชรประเสริฐ
วรางคณา เศรษฐสุข
อภิญญา ยังแย้ม

แบบแสดง : แปลนระบบดับเพลิงชั้นที่ 6M

มาตราส่วน: 1:125
รวม : 104 แผ่น
แบบเลขที่ : F-3 15

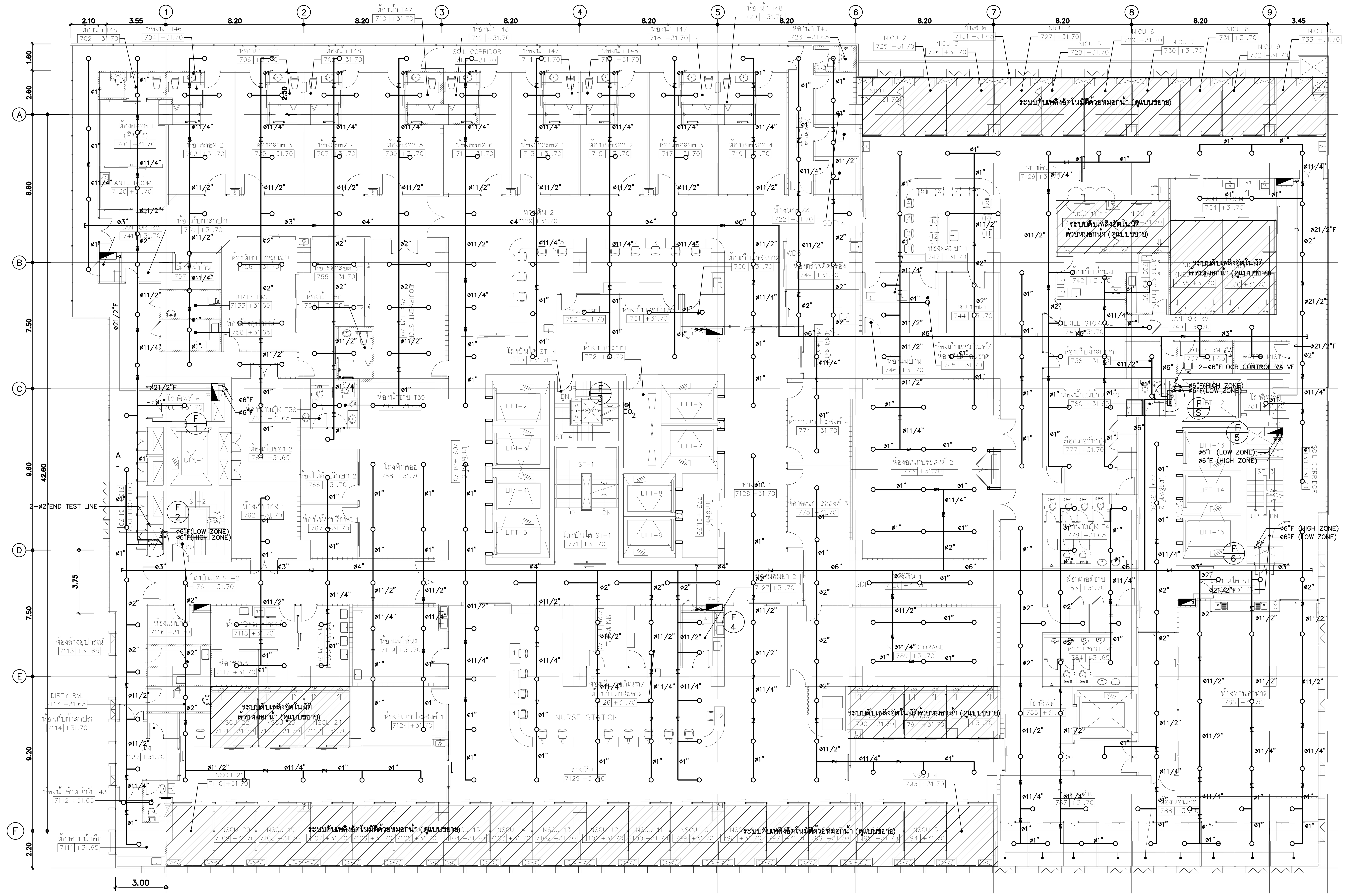

แปลนระบบดับเพลิงชั้นที่ 7	1 : 125

ตารางท่อ SPRINKLER สำหรับพื้นที่ Ordinary Hazard Occupancies

ขนาดท่อ (นิ้ว)	จำนวนหัวกระจายน้ำดับเพลิงมากที่สุดที่ติดตั้งได้
1"	2
11/4"	3
11/2"	5
2"	10
21/2"	15
3"	30
4"	100
6"	275

คณะแพทยศาสตร์วชิรพยาบาล มหาวิทยาลัยนวมินทราธิราช

PROJECT NAME:
โครงการออกแบบ อาคารผู้ป่วยในเฉลิมพระเกียรติ
คณะแพทยศาสตร์วชิรพยาบาล มหาวิทยาลัยนวมินทราธิราช

PROJECT ARCHITECT : สมยงค์ ขจรวิทย์ สสถ. 1764

ARCHITECTS : NSCU
- นายสถาพุทธ เมืองทอง ภสถ. 4384
- หทัยชนก เลิศสุวรรณ ภสถ. 4182
- วีรยุทธ สมศิริ ภสถ. 19439
- ปรัชญ์ สานุกูล ภสถ. 23820

STRUCTURAL ENGINEERS :
- นายนัฐสม สงวนวงศ์ วย 1423
- นายศิริชัย รณเกียรติ สย 5868
- นายศุภชัย ขำดี ภย 37589

ELECTRICAL ENGINEERS:
- นายชัยวัฒน์ เหลืองอบอุ่น สฟก.3473
- นายกรอง กิมเขียว สฟก.5276

MECHANICAL ENGINEERS:
- นายธันวา ตันเสถียร วก. 797
- นายขจรพงษ์ สุทธิโสภาอาภรณ์ สก.2544
- นายอาณัติ ตั้งชู สก.4127

SANITARY ENGINEERS :
- ขนิษฐา ส่งสกุลชัย วส. 27
- วีรวุฒ หงษ์ทอง สส. 253

FIRE PROTECTION ARCHITECTS :
- ดร.บัณฑิต ประดับสุข สสถ. 1215

INTETIOR DESIGNER :
- วาสนา เพชรประเสริฐ
- วรางคณา เศรษฐสุข
- อภิญญา ยังแย้ม

แบบแสดง : แปลนระบบดับเพลิงชั้นที่ 7

มาตราส่วน: 1:125 | แบบเลขที่ : F-3 16 | รวม : 104 แผ่น

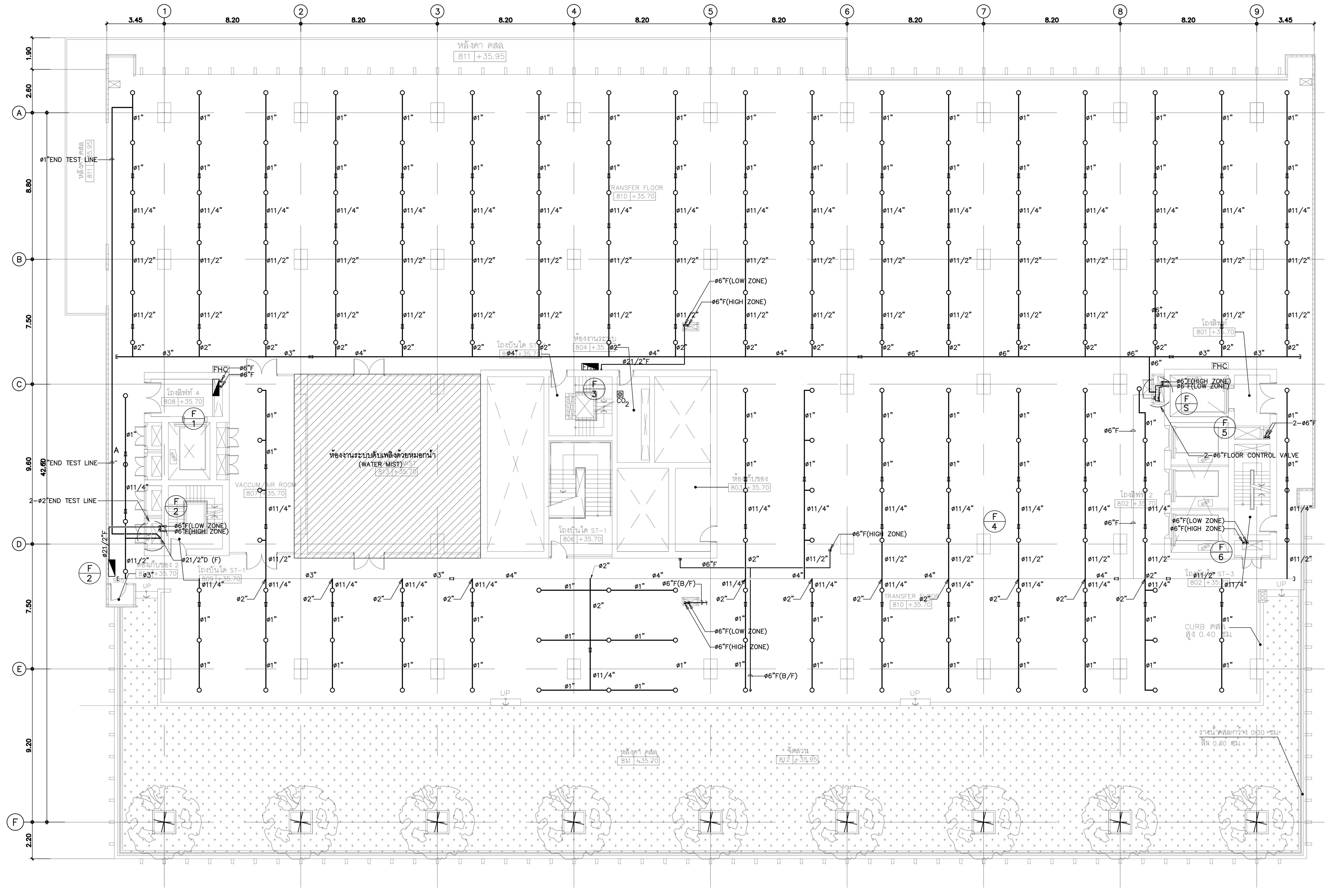

แปลนระบบดับเพลิงชั้นที่ 8 | 1 : 125

ตารางท่อ SPRINKLER สำหรับพื้นที่ Ordinary Hazard Occupancies

ขนาดท่อ (นิ้ว)	จำนวนหัวกระจายน้ำดับเพลิง มากที่สุดที่ติดตั้งได้
1"	2
11/4"	3
11/2"	5
2"	10
21/2"	15
3"	30
4"	100
6"	275

คณะแพทยศาสตร์วชิรพยาบาล มหาวิทยาลัยนวมินทราธิราช

SPAN — บริษัท สแปนคอนซัลแตนท์ จำกัด 247 ถ.เสนานิคม 1 แขวงลาดพร้าว เขตลาดพร้าว กรุงเทพฯ 10230 E-MAIL : main.span@gmail.com Tel.0-2942-3691-6 ,Fax.0-2942-3694

unicorn — บริษัท ยูนิคอร์น คอร์ปอเรชั่น แอนด์แมเนจเม้นท์ จำกัด 75/78 ซอยวัดหรือนาราม 18 แขวงดอนเมือง เขตดอนเมือง กรุงเทพมหานคร 10210

i lamp — บริษัท ไอแลมพ์ อาร์คิเทค แอนด์ ดีไซน์ จำกัด 480/25 หมู่ที่ 2 ตำบลบ้านเกาะ อำเภอเมืองนครราชสีมา นครราชสีมา 30000

PROJECT NAME:
โครงการออกแบบ อาคารผู้ป่วยในเฉลิมพระเกียรติ
คณะแพทยศาสตร์วชิรพยาบาล มหาวิทยาลัยนวมินทราธิราช

PROJECT ARCHITECT : สมยงค์ ขจรวิทย์ สสถ. 1764

ARCHITECTS :
นายสลายุทธ เรืองทอง ภสถ. 4384
หทัยชนก เอกสุวรรณ ภสถ. 4182
วิรยุทธ สมศิริ ภสถ. 19439
ปรัชญ์ สานุกูล ภสถ. 23820

STRUCTURAL ENGINEERS :
นายนัฐสม สงวนวงศ์ วย 1423
นายศิริชัย รณเกียรติ สย. 5868
นายศุภชัย ขำดี ภย 37589

ELECTRICAL ENGINEERS:
นายชัยวัฒน์ เหลืองอบอุ่น สฟก.3473
นายกรอง กิมเขียว สฟก.5276

MECHANICAL ENGINEERS:
นายธันวา ตันเสถียร วก. 797
นายขจรพงษ์ สุทธิโสภาอาภรณ์ สก.2544
นายอาณัติ ตั้งชู สก.4127

SANITARY ENGINEERS :
ขนิษฐา ส่งสกุลชัย วส. 27
วีรวุฒ หงษ์ทอง สส. 253

FIRE PROTECTION ARCHITECTS :
ดร.บัณฑิต ประดับสุข สสถ. 1215

INTETIOR DESIGNER :
วาสนา เพชรประเสริฐ
วรางคณา เศรษฐสุข
อภิญญา ยังแย้ม

แบบแสดง : แปลนระบบดับเพลิงชั้นที่ 8

มาตราส่วน: 1:125
รวม : 104 แผ่น
แบบเลขที่ : F-3 17

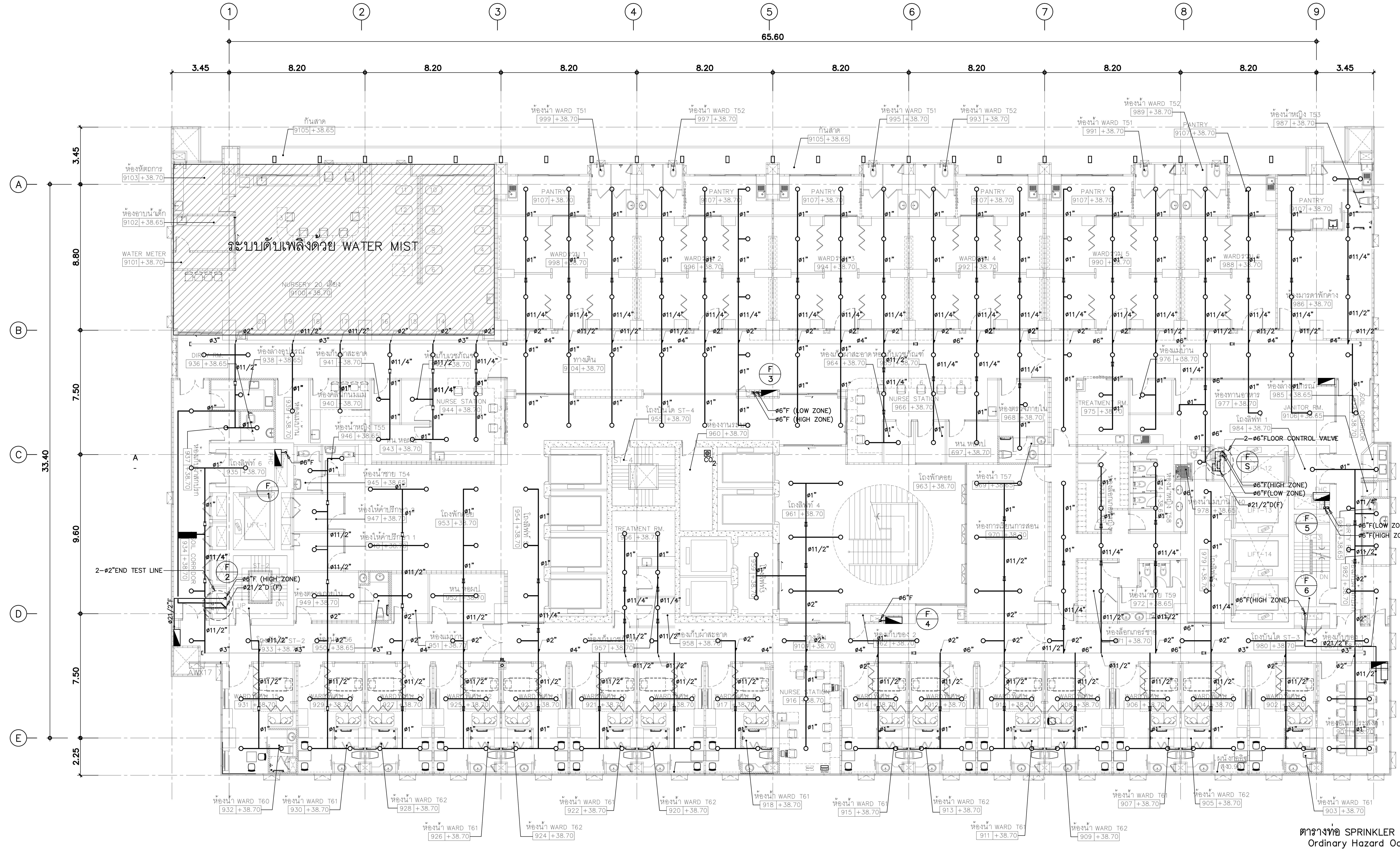

แปลนระบบดับเพลิงชั้นที่ 9 1 : 125

ตารางท่อ SPRINKLER สำหรับพื้นที่ Ordinary Hazard Occupancies

ขนาดท่อ (นิ้ว)	จำนวนหัวกระจายน้ำดับเพลิง มากที่สุดที่ติดตั้งได้
1"	2
11/4"	3
11/2"	5
2"	10
21/2"	15
3"	30
4"	100
6"	275

คณะแพทยศาสตร์วชิรพยาบาล มหาวิทยาลัยนวมินทราธิราช

SPAN — บริษัท สแปนคอนซัลแตนท์ จำกัด 247 ถ.เสนานิคม 1 แขวงลาดพร้าว เขตลาดพร้าว กรุงเทพฯ 10230 E-MAIL : main.span@gmail.com Tel.0-2942-3691-6 ,Fax.0-2942-3694

unicorn — บริษัท ยูนิคอร์น คอร์ปอเรชั่น แอนด์แมเนจเม้นท์ จำกัด 75/78 ซอยวัดเวฬุวนาราม 18 แขวงคลองเมือง เขตดอนเมือง กรุงเทพมหานคร 10210

i lamp — บริษัท ไอแลมพ์ อาร์คิเทค แอนด์ ดีไซน์ จำกัด 480/25 หมู่ที่ 2 ตำบลบ้านเกาะ อำเภอเมืองนครราชสีมา นครราชสีมา 30000

PROJECT NAME:
โครงการออกแบบ อาคารผู้ป่วยในเฉลิมพระเกียรติ
คณะแพทยศาสตร์วชิรพยาบาล มหาวิทยาลัยนวมินทราธิราช

PROJECT ARCHITECT : สมยงค์ ขจรวิทย์ สสถ. 1764

ARCHITECTS :	STRUCTURAL ENGINEERS :	ELECTRICAL ENGINEERS:	MECHANICAL ENGINEERS:	SANITARY ENGINEERS :	INTETIOR DESIGNER :
นายสลายุทธ เรืองทอง ภสถ. 4384	นายนัฐสม สงวนวงศ์ วย 1423	นายชัยวัฒน์ เหลืองอบอุ่น สฟก.3473	นายธันวา ตันเสถียร วภ. 797	ขนิษฐา ส่งสกุลชัย วส. 27	วาสนา เพชรประเสริฐ
หทัยชนก เอกสุวรรณ ภสถ. 4182	นายศิริชัย รณเกียรติ สย 5868	นายกรอง กิมเขียว สฟก.5276	นายขจรพงษ์ สุทธิโสภาอาภรณ์ สก.2544	วีรวุฒ หงษ์ทอง สส. 253	วรางคณา เศรษฐสุข
วิรยุทธ สมศิริ ภสถ. 19439	นายศุภชัย ขำดี ภย 37589		นายอาณัติ ตั้งชู สก.4127	FIRE PROTECTION ARCHITECTS :	อภิญญา ยังแย้ม
ปรัชญ์ สานุกูล ภสถ. 23820				ดร.บัณฑิต ประดับสุข สสถ. 1215	

แบบแสดง : แปลนระบบดับเพลิงชั้นที่ 9

มาตราส่วน: 1:125 | แบบเลขที่ : F–3 18 | รวม : 104 แผ่น

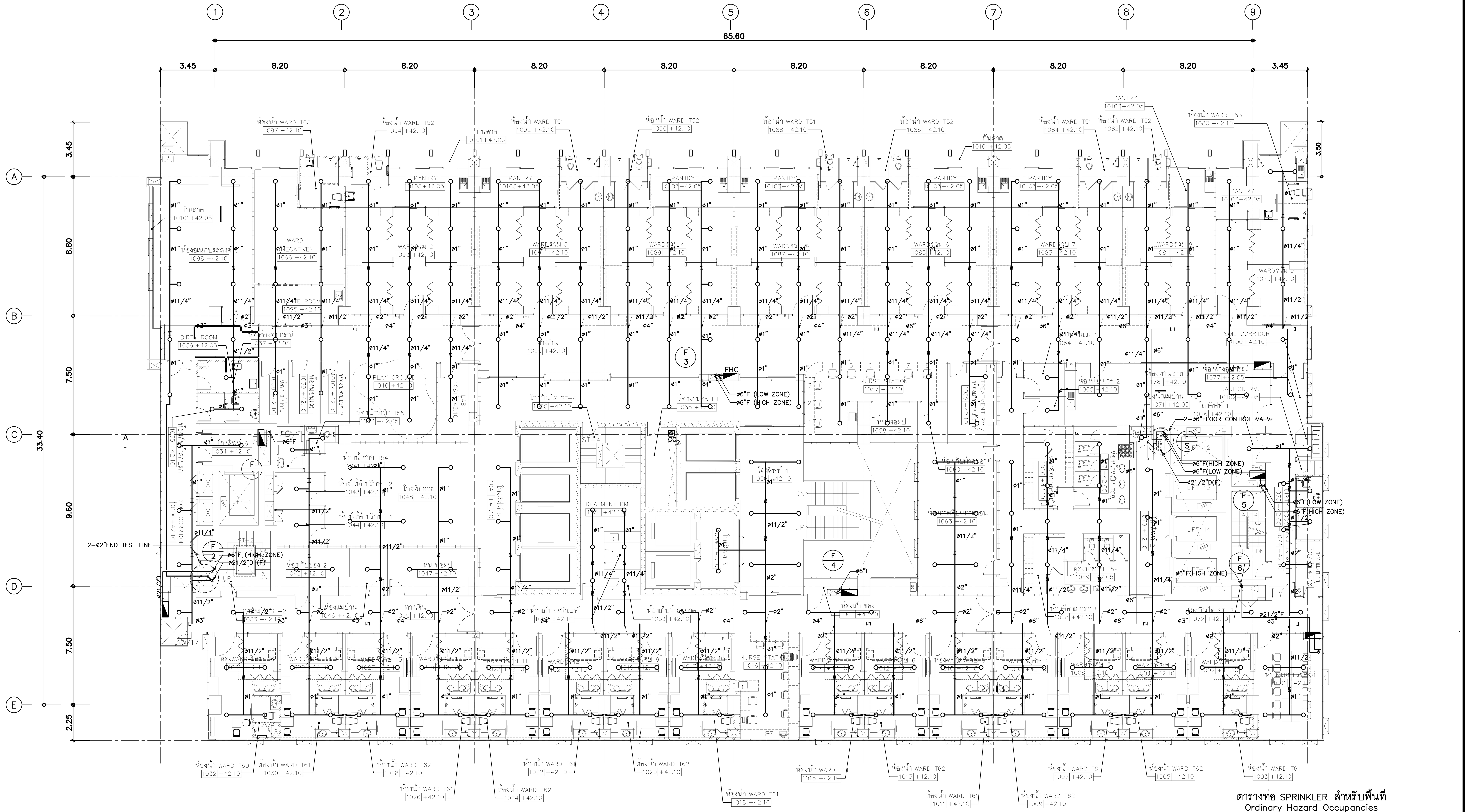

แปลนระบบดับเพลิงชั้นที่ 10

1 : 125

ตารางท่อ SPRINKLER สำหรับพื้นที่ Ordinary Hazard Occupancies

ขนาดท่อ (นิ้ว)	จำนวนหัวกระจายน้ำดับเพลิง มากที่สุดที่ติดตั้งได้
1"	2
11/4"	3
11/2"	5
2"	10
21/2"	15
3"	30
4"	100
6"	275

คณะแพทยศาสตร์วชิรพยาบาล มหาวิทยาลัยนวมินทราธิราช

PROJECT NAME:
โครงการออกแบบ อาคารผู้ป่วยในเฉลิมพระเกียรติ คณะแพทยศาสตร์วชิรพยาบาล มหาวิทยาลัยนวมินทราธิราช

PROJECT ARCHITECT : สมยงค์ ขจรวิทย์ สสถ. 1764

ARCHITECTS :
นายสลายุทธ เรืองทอง ภสถ. 4384
หทัยชนก เอกสุวรรณ ภสถ. 4182
วีรยุทธ สมศิริ ภสถ. 19439
ปรัชญ์ สานุกูล ภสถ. 23820

STRUCTURAL ENGINEERS :
นายนัฐสม สงวนวงศ์ วย. 1423
นายศิริชัย รณเกียรติ สย. 5868
นายศุภชัย ขำดี ภย. 37589

ELECTRICAL ENGINEERS:
นายชัยวัฒน์ เหลืองอบอุ่น สฟก.3473
นายกรอง กิมเขียว สฟก.5276

MECHANICAL ENGINEERS:
นายธันวา ตันเสถียร วก. 797
นายขจรพงษ์ สุทธิโสภาอาภรณ์ สก.2544
นายอาณัติ ตั้งชู สก.4127

SANITARY ENGINEERS :
ขนิษฐา ส่งสกุลชัย วส. 27
วีรวุฒ หงษ์ทอง สส. 253

FIRE PROTECTION ARCHITECTS :
ดร.บัณฑิต ประดับสุข สสถ. 1215

INTETIOR DESIGNER :
วาสนา เพชรประเสริฐ
วรางคณา เศรษฐสุข
อภิญญา ยังแย้ม

แบบแสดง :
แปลนระบบดับเพลิงชั้นที่ 10

มาตราส่วน: 1:125
รวม : 104 แผ่น
แบบเลขที่ : F-3 19

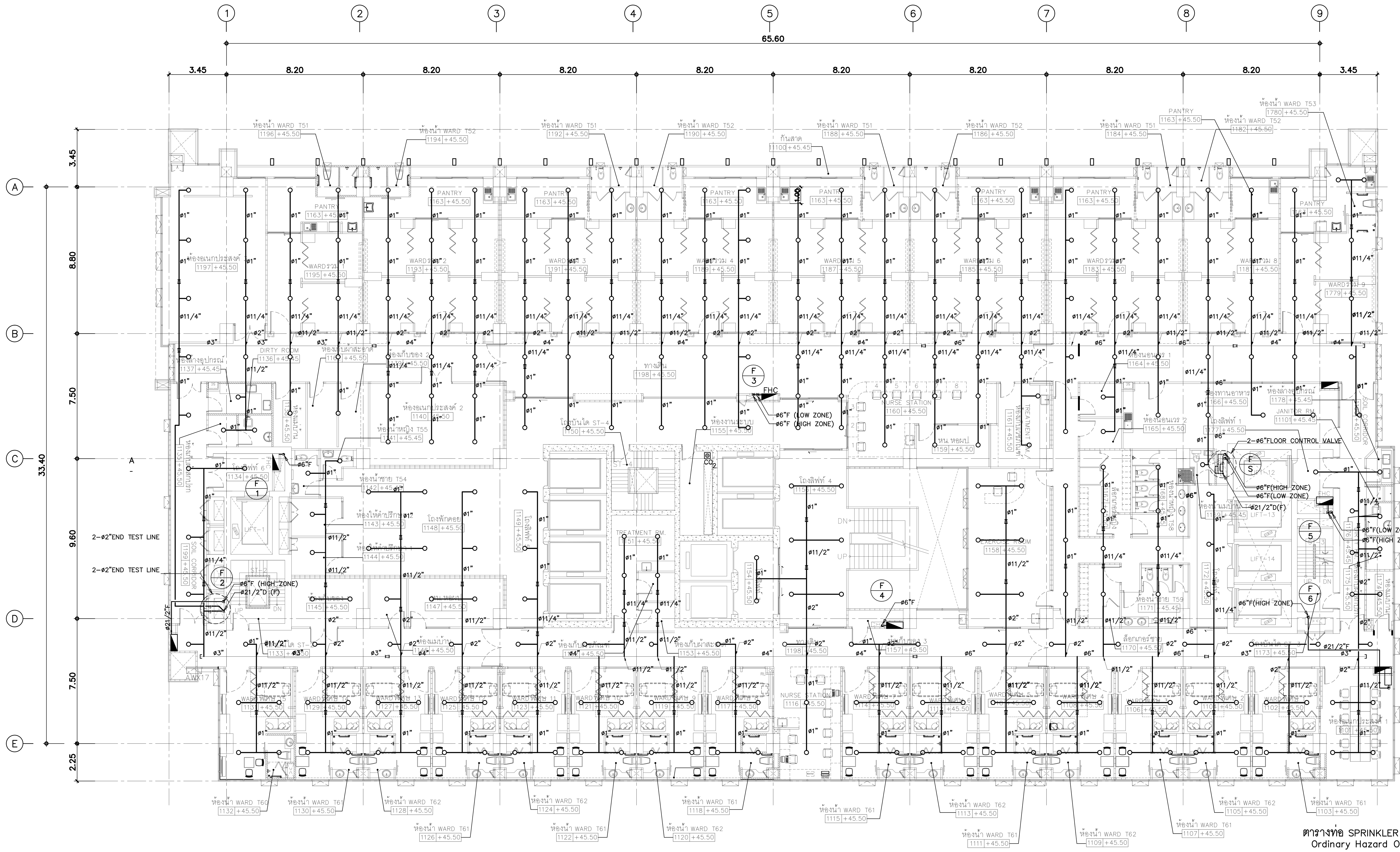

แปลนระบบดับเพลิงชั้นที่ 11 | 1 : 125

ตารางท่อ SPRINKLER สำหรับพื้นที่ Ordinary Hazard Occupancies

ขนาดท่อ (นิ้ว)	จำนวนหัวกระจายน้ำดับเพลิงมากที่สุดที่ติดตั้งได้
1"	2
11/4"	3
11/2"	5
2"	10
21/2"	15
3"	30
4"	100
6"	275

คณะแพทยศาสตร์วชิรพยาบาล มหาวิทยาลัยนวมินทราธิราช

SPAN — บริษัท สแปนคอนซัลแทนท์ จำกัด 247 ถ.เสนานิคม 1 แขวงลาดพร้าว เขตลาดพร้าว กรุงเทพฯ 10230 E-MAIL : main.span@gmail.com Tel.0-2942-3691-6 ,Fax.0-2942-3694

unicorn — บริษัท ยูนิคอร์น คอร์ปอเรชั่น แอนด์แมเนจเม้นท์ จำกัด 75/78 ซอยวัดเทวีวนาราม 18 แขวงดอนเมือง เขตดอนเมือง กรุงเทพมหานคร 10210

i lamp — บริษัท ไอแลมพ์ อาร์คิเทค แอนด์ ดีไซน์ จำกัด 480/25 หมู่ที่ 2 ตำบลบ้านเกาะ อำเภอเมืองนครราชสีมา นครราชสีมา 30000

PROJECT NAME:
โครงการออกแบบ อาคารผู้ป่วยในเฉลิมพระเกียรติ
คณะแพทยศาสตร์วชิรพยาบาล มหาวิทยาลัยนวมินทราธิราช

PROJECT ARCHITECT : สมยงค์ ขจรวิทย์ สสถ. 1764

ARCHITECTS :
นายสลายุทธ เรืองทอง ภสถ. 4384
หทัยชนก เอกสุวรรณ ภสถ. 4182
วิรยุทธ สมศิริ ภสถ. 19439
ปรัชญ์ สานุกูล ภสถ. 23820

STRUCTURAL ENGINEERS :
นายนัฐสม สงวนวงศ์ วย. 1423
นายศิริชัย รณเกียรติ สย. 5868
นายศุภชัย ขำดี ภย. 37589

ELECTRICAL ENGINEERS:
นายชัยวัฒน์ เหลืองอบอุ่น สฟก.3473
นายกรอง กิมเขียว สฟก.5276

MECHANICAL ENGINEERS:
นายธันวา ตันเสถียร วก. 797
นายขจรพงษ์ สุทธิโสภาอาภรณ์ สก.2544
นายอาณัติ ตั้งชู สก.4127

SANITARY ENGINEERS :
ขนิษฐา ส่งสกุลชัย วส. 27
วีรวุฒ หงษ์ทอง สส. 253

FIRE PROTECTION ARCHITECTS :
ดร.บัณฑิต ประดับสุข สสถ. 1215

INTETIOR DESIGNER :
วาสนา เพชรประเสริฐ
วรางคณา เศรษฐสุข
อภิญญา ยังแย้ม

แบบแสดง : แปลนระบบดับเพลิงชั้นที่ 11

มาตราส่วน: 1:125 | แบบเลขที่ : F-3 20

รวม : 104 แผ่น

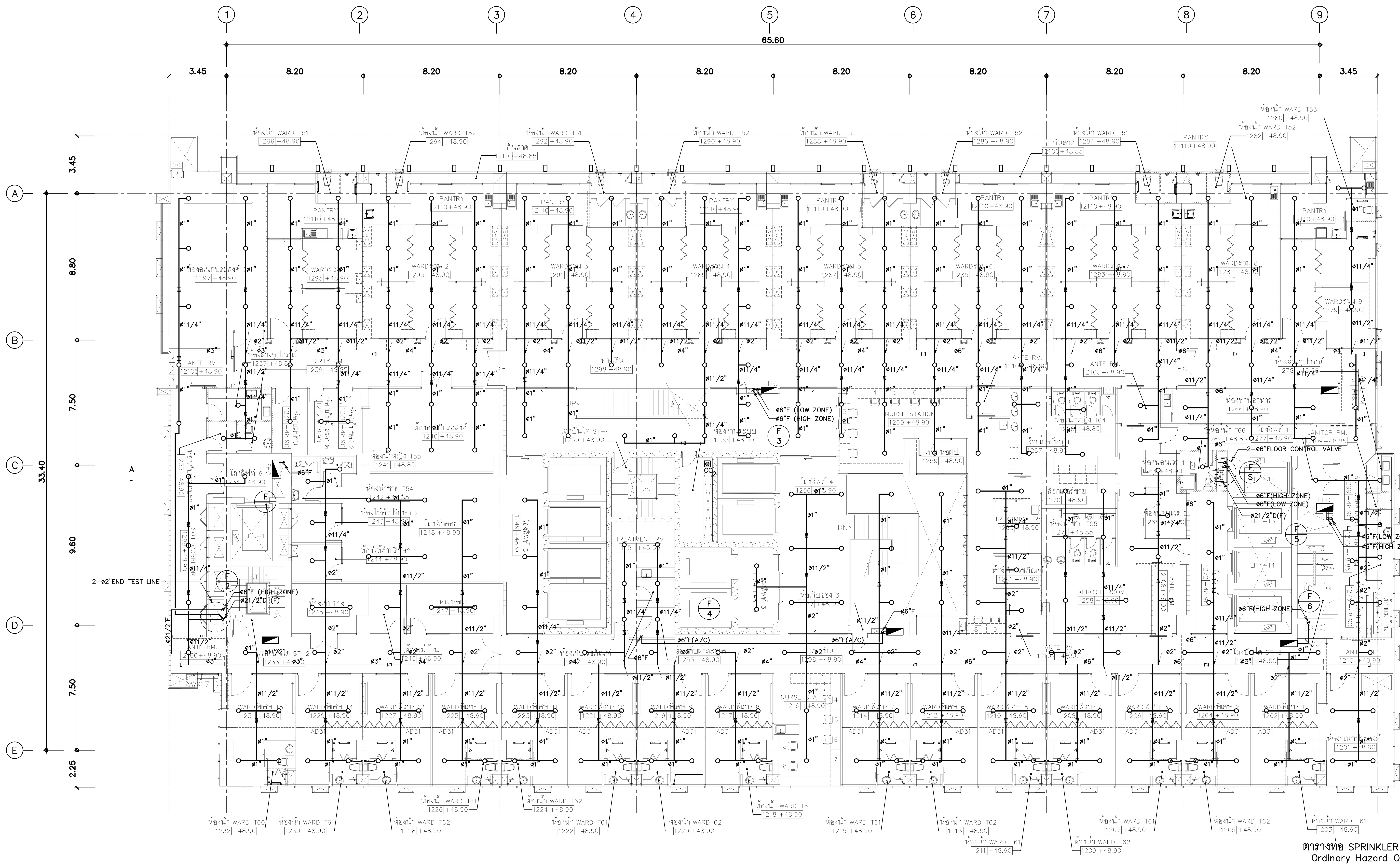

แปลนระบบดับเพลิงชั้นที่ 12 | 1 : 125

ตารางท่อ SPRINKLER สำหรับพื้นที่ Ordinary Hazard Occupancies

ขนาดท่อ (นิ้ว)	จำนวนหัวกระจายน้ำดับเพลิง มากที่สุดที่ติดตั้งได้
1"	2
11/4"	3
11/2"	5
2"	10
21/2"	15
3"	30
4"	100
6"	275

คณะแพทยศาสตร์วชิรพยาบาล มหาวิทยาลัยนวมินทราธิราช

SPAN
บริษัท สแปนคอนซัลแตนท์ จำกัด 247 ถ.เสนานิคม 1 แขวงลาดพร้าว เขตลาดพร้าว กรุงเทพฯ 10230 E-MAIL : main.span@gmail.com Tel.0-2942-3691-6 ,Fax.0-2942-3694

unicorn
บริษัท ยูนิคอร์น คอร์ปอเรชั่น แอนด์แมเนจเม้นท์ จำกัด 75/78 ซอยวิภาวดีรังสิต 18 แขวงดอนเมือง เขตดอนเมือง กรุงเทพมหานคร 10210

i lamp
บริษัท ไอแลมป์ อาร์คิเทค แอนด์ ดีไซน์ จำกัด 480/25 หมู่ที่ 2 ตำบลบ้านเกาะ อำเภอเมืองนครราชสีมา นครราชสีมา 30000

PROJECT NAME:
โครงการออกแบบ อาคารผู้ป่วยในเฉลิมพระเกียรติ
คณะแพทยศาสตร์วชิรพยาบาล มหาวิทยาลัยนวมินทราธิราช

PROJECT ARCHITECT : สมยงค์ ขจรวิทย์ สสถ. 1764

ARCHITECTS :
นายสลายุทธ เรืองทอง ภสถ. 4384
หทัยชนก เอกสุวรรณ ภสถ. 4182
วีรยุทธ สมศิริ ภสถ. 19439
ปรัชญ์ สานุกูล ภสถ. 23820

STRUCTURAL ENGINEERS :
นายนัฐสม สงวนวงศ์ วย. 1423
นายศิริชัย รณเกียรติ สย. 5868
นายศุภชัย ขำดี ภย. 37589

ELECTRICAL ENGINEERS:
นายชัยวัฒน์ เหลืองอบอุ่น สฟก.3473
นายกรอง กิมเขียว สฟก.5276

MECHANICAL ENGINEERS:
นายธันวา ตันเสถียร วก. 797
นายขจรพงษ์ สุทธิโสภาอาภรณ์ สก.2544
นายอาณัติ ตั้งชู สก.4127

SANITARY ENGINEERS :
ขนิษฐา ส่งสกุลชัย วส. 27
วีรวุฒ หงษ์ทอง สส. 253

FIRE PROTECTION ARCHITECTS :
ดร.บัณฑิต ประดับสุข สสถ. 1215

INTETIOR DESIGNER :
วาสนา เพชรประเสริฐ
วรางคณา เศรษฐสุข
อภิญญา ยังแย้ม

แบบแสดง :
แปลนระบบดับเพลิงชั้นที่ 12

มาตราส่วน: 1:125
รวม : 104 แผ่น
แบบเลขที่ : F-3 21

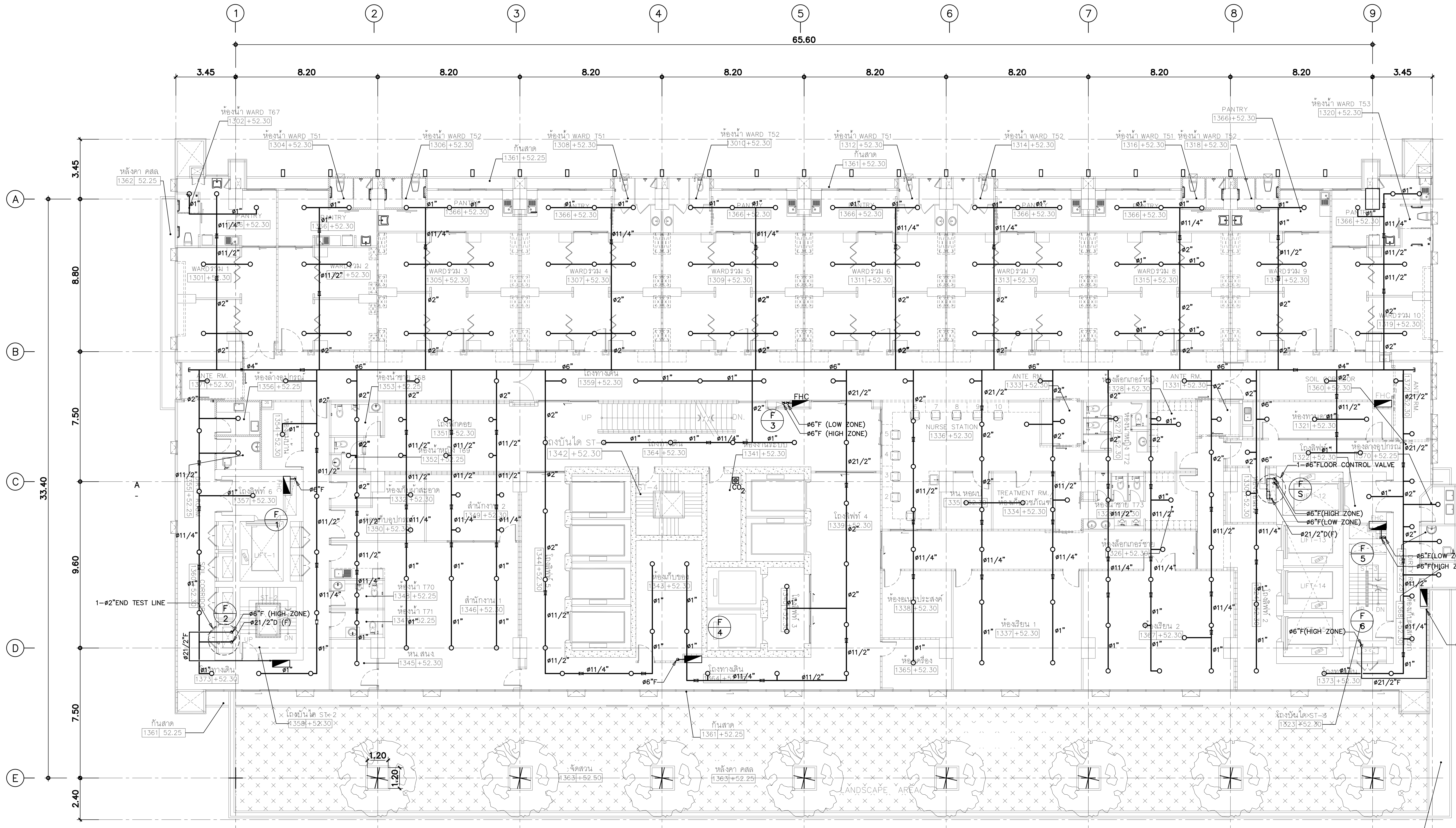

แปลนระบบดับเพลิงชั้นที่ 13 | 1 : 125

ตารางท่อ SPRINKLER สำหรับพื้นที่
Ordinary Hazard Occupancies

ขนาดท่อ (นิ้ว)	จำนวนหัวกระจายน้ำดับเพลิงมากที่สุดที่ติดตั้งได้
1"	2
11/4"	3
11/2"	5
2"	10
21/2"	15
3"	30
4"	100
6"	275

PROJECT NAME:
โครงการออกแบบ อาคารผู้ป่วยในเฉลิมพระเกียรติ
คณะแพทยศาสตร์วชิรพยาบาล มหาวิทยาลัยนวมินทราธิราช
PROJECT ARCHITECT : สมยงค์ ขจรวิทย์ สสถ. 1764

ARCHITECTS :
นายสลายุทธ เรืองทอง ภสถ. 4384
หทัยชนก เอกสุวรรณ ภสถ. 4182
วีรยุทธ สมศิริ ภสถ. 19439
ปรัชญ์ สานุกูล ภสถ. 23820

STRUCTURAL ENGINEERS :
นายนัฐสม สงวนวงศ์ วย. 1423
นายศิริชัย รณเกียรติ สย. 5868
นายศุภชัย ขำดี ภย. 37589

ELECTRICAL ENGINEERS:
นายชัยวัฒน์ เหลืองอบอุ่น สฟก.3473
นายกรอง กิมเขียว สฟก.5276

MECHANICAL ENGINEERS:
นายธันวา ตันเสถียร วก. 797
นายขจรพงษ์ สุทธิโสภาอาภรณ์ สก.2544
นายอาณัติ ตั้งชู สก.4127

SANITARY ENGINEERS :
ขนิษฐา ส่งสกุลชัย วส. 27
วีรวุฒ หงษ์ทอง สส. 253

FIRE PROTECTION ARCHITECTS :
ดร.บัณฑิต ประดับสุข สสถ. 1215

INTETIOR DESIGNER :
วาสนา เพชรประเสริฐ
วรางคณา เศรษฐสุข
อภิญญา ยังแย้ม

แบบแสดง : แปลนระบบดับเพลิงชั้นที่ 13

มาตราส่วน: 1:125

รวม : 104 แผ่น

แบบเลขที่ : F-3 22

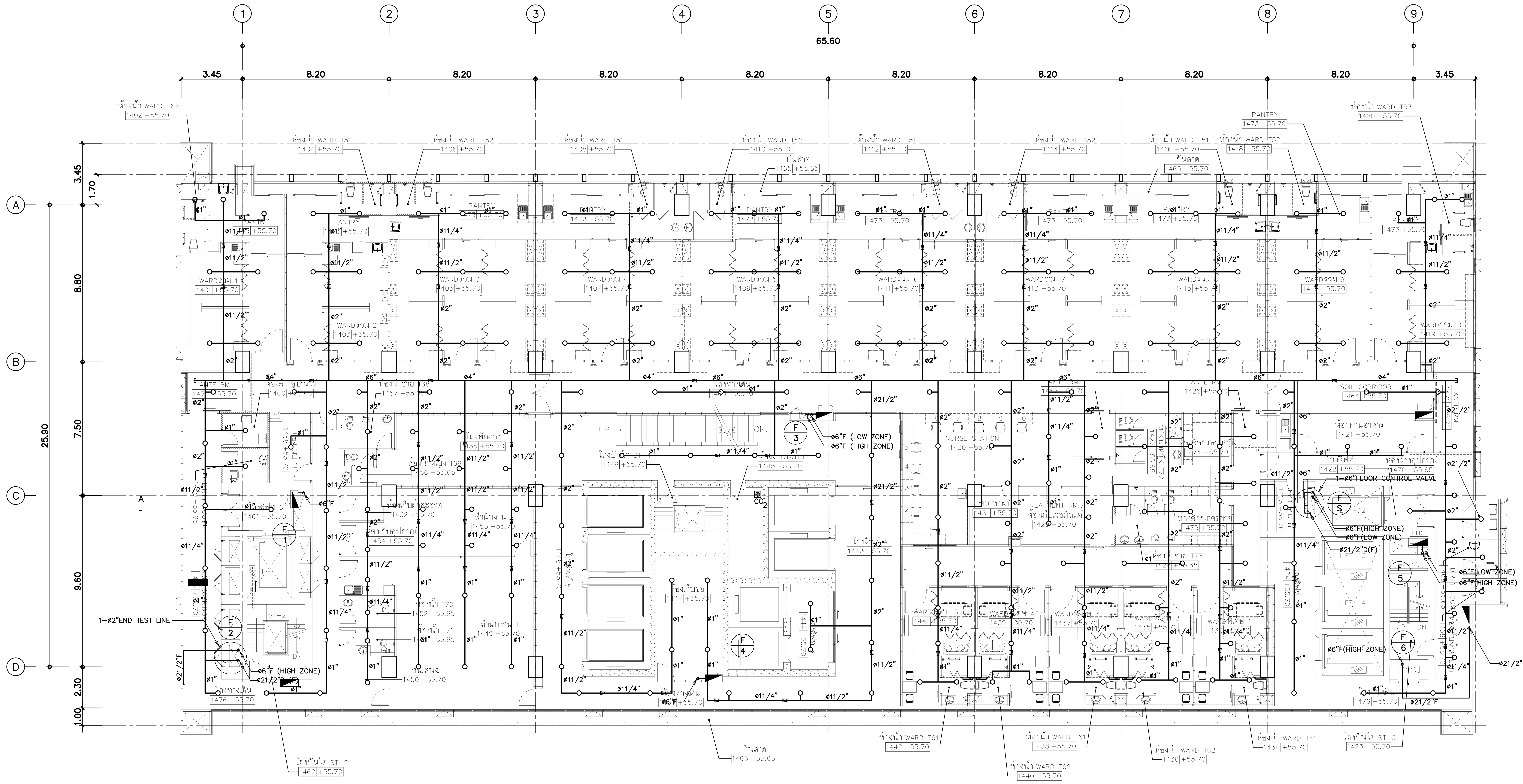

แปลนระบบดับเพลิงชั้นที่ 14	1 : 125

ตารางท่อ SPRINKLER สำหรับพื้นที่ Ordinary Hazard Occupancies

ขนาดท่อ (นิ้ว)	จำนวนหัวกระจายน้ำดับเพลิง มากที่สุดที่ติดตั้งได้
1"	2
11/4"	3
11/2"	5
2"	10
21/2"	15
3"	30
4"	100
6"	275

คณะแพทยศาสตร์วชิรพยาบาล มหาวิทยาลัยนวมินทราธิราช

SPAN
บริษัท สแปนคอนซัลแทนท์ จำกัด 247 ถ.เสนานิคม 1 แขวงลาดพร้าว เขตลาดพร้าว กรุงเทพฯ 10230 E-MAIL :main.span@gmail.com Tel.0-2942-3691-6 ,Fax.0-2942-3694

unicorn
บริษัท ยูนิคอร์น คอร์ปอเรชั่น แอนด์แมเนจเม้นท์ จำกัด 75/78 ซอยวัดเทวีวนาราม 18 แขวงตลาดเมือง เขตดอนเมือง กรุงเทพมหานคร 10210

i lamp
บริษัท ไอแลมพ์ อาร์คิเทค แอนด์ ดีไซน์ จำกัด 480/25 หมู่ที่ 2 ตำบลบ้านเกาะ อำเภอเมืองนครราชสีมา นครราชสีมา 30000

PROJECT NAME:
โครงการออกแบบ อาคารผู้ป่วยในเฉลิมพระเกียรติ
คณะแพทยศาสตร์วชิรพยาบาล มหาวิทยาลัยนวมินทราธิราช

PROJECT ARCHITECT : สมยงค์ ขจรวิทย์ สสถ. 1764

ARCHITECTS :	STRUCTURAL ENGINEERS :	ELECTRICAL ENGINEERS:	MECHANICAL ENGINEERS:	SANITARY ENGINEERS :	INTETIOR DESIGNER :
นายสลายุทธ เรืองทอง ภสถ. 4384	นายนัฐสม สงวนวงศ์ วย 1423	นายชัยวัฒน์ เหลืองอบอุ่น สฟก.3473	นายธันวา ตันเสถียร วก. 797	ขนิษฐา ส่งสกุลชัย วส. 27	วาสนา เพชรประเสริฐ
หทัยชนก เอกสุวรรณ ภสถ. 4182	นายศิริชัย รณเกียรติ สย 5868	นายกรอง กิมเขียว สฟก.5276	นายขจรพงษ์ สุทธิโสภาอาภรณ์ สก.2544	วีรวุฒ หงษ์ทอง สส. 253	วรางคณา เศรษฐสุข
วิรยุทธ สมศิริ ภสถ. 19439	นายศุภชัย ขำดี ภย 37589		นายอาณัติ ตั้งชู สก.4127	FIRE PROTECTION ARCHITECTS :	อภิญญา ยังแย้ม
ปรัชญ์ สานุกูล ภสถ. 23820				ดร.บัณฑิต ประดับสุข สสถ. 1215	

แบบแสดง : แปลนระบบดับเพลิงชั้นที่ 14

มาตราส่วน: 1:125

รวม : 104 แผ่น

แบบเลขที่ : F−3 23

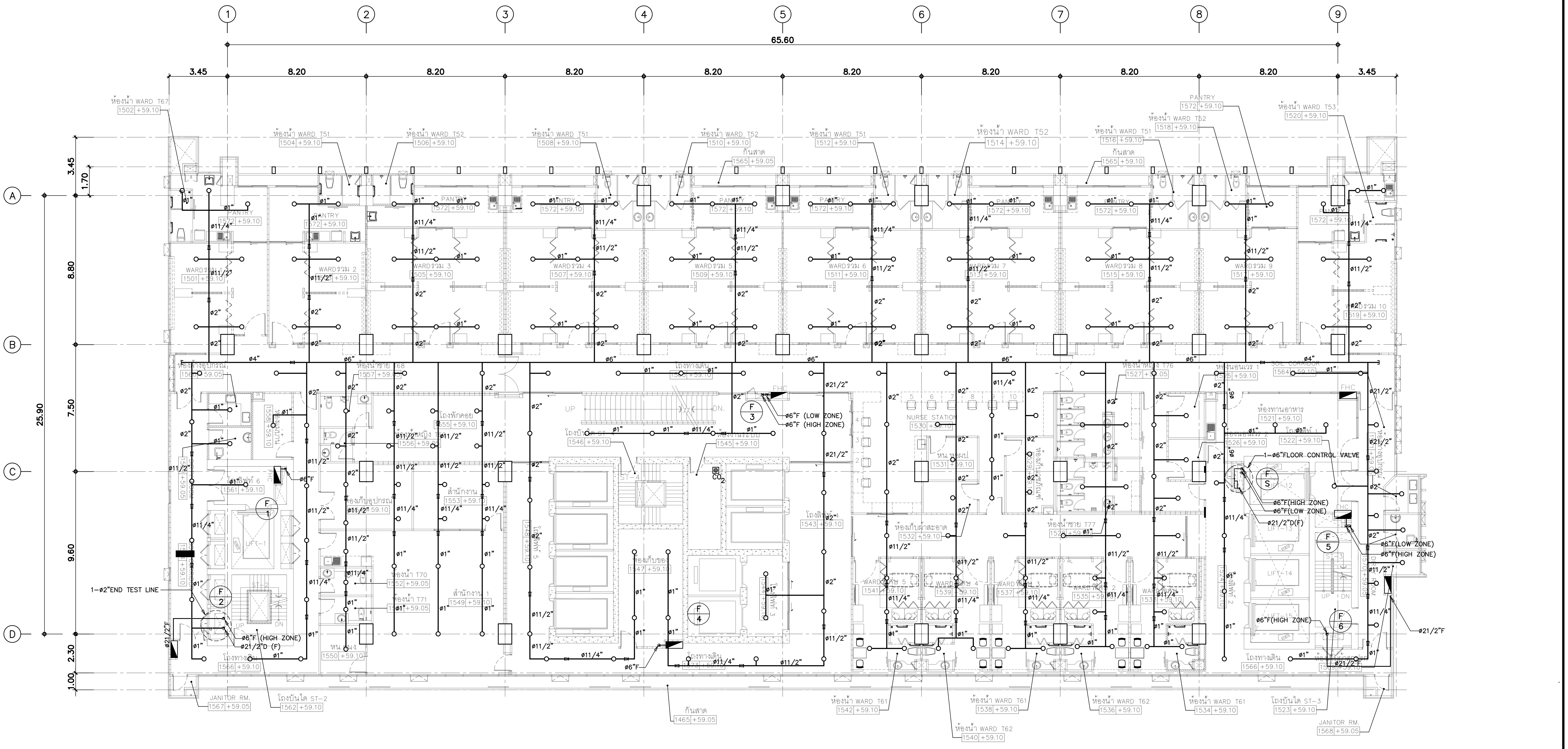

แปลนระบบดับเพลิงชั้นที่ 15	1 : 125

ตารางท่อ SPRINKLER สำหรับพื้นที่
Ordinary Hazard Occupancies

ขนาดท่อ (นิ้ว)	จำนวนหัวกระจายน้ำดับเพลิง มากที่สุดที่ติดตั้งได้
1"	2
11/4"	3
11/2"	5
2"	10
21/2"	15
3"	30
4"	100
6"	275

คณะแพทยศาสตร์วชิรพยาบาล มหาวิทยาลัยนวมินทราธิราช

SPAN
บริษัท สแปนคอนซัลแตนท์ จำกัด 247 ถ.เสนานิคม 1 แขวงลาดพร้าว เขตลาดพร้าว กรุงเทพฯ 10230 E-MAIL : main.span@gmail.com Tel.0-2942-3691-6 ,Fax.0-2942-3694

unicorn
บริษัท ยูนิคอร์น คอร์ปอเรชั่น แอนด์แมเนจเม้นท์ จำกัด 75/78 ซอยวัดเทวีวนาราม 18 แขวงคลองเมือง เขตดอนเมือง กรุงเทพมหานคร 10210

i lamp
บริษัท ไอแลมพ์ อาร์คิเทค แอนด์ ดีไซน์ จำกัด 480/25 หมู่ที่ 2 ตำบลบ้านเกาะ อำเภอเมืองนครราชสีมา นครราชสีมา 30000

PROJECT NAME:
โครงการออกแบบ อาคารผู้ป่วยในเฉลิมพระเกียรติ
คณะแพทยศาสตร์วชิรพยาบาล มหาวิทยาลัยนวมินทราธิราช

PROJECT ARCHITECT : สมยงค์ ขจรวิทย์ สสถ. 1764

ARCHITECTS :
นายสลายุทธ เรืองทอง ภสถ. 4384
หทัยชนก เอกสุวรรณ ภสถ. 4182
วิรยุทธ สมศิริ ภสถ. 19439
ปรัชญ์ สานุกูล ภสถ. 23820

STRUCTURAL ENGINEERS :
นายนัฐสม สงวนวงศ์ วย 1423
นายศิริชัย รณเกียรติ สย 5868
นายศุภชัย ขำดี ภย 37589

ELECTRICAL ENGINEERS:
นายชัยวัฒน์ เหลืองอบอุ่น สฟก.3473
นายกรอง กิมเขียว สฟก.5276

MECHANICAL ENGINEERS:
นายธันวา ตันเสถียร วก. 797
นายขจรพงษ์ สุทธิโสภาอาภรณ์ สก.2544
นายอาณัติ ตั้งชู สก.4127

SANITARY ENGINEERS :
ขนิษฐา ส่งสกุลชัย วส. 27
วีรวุฒ หงษ์ทอง สส. 253

FIRE PROTECTION ARCHITECTS :
ดร.บัณฑิต ประดับสุข สสถ. 1215

INTETIOR DESIGNER :
วาสนา เพชรประเสริฐ
วรางคณา เศรษฐสุข
อภิญญา ยังแย้ม

แบบแสดง :
แปลนระบบดับเพลิงชั้นที่ 15

มาตราส่วน: 1:125
รวม : 104 แผ่น
แบบเลขที่ : F-3 24

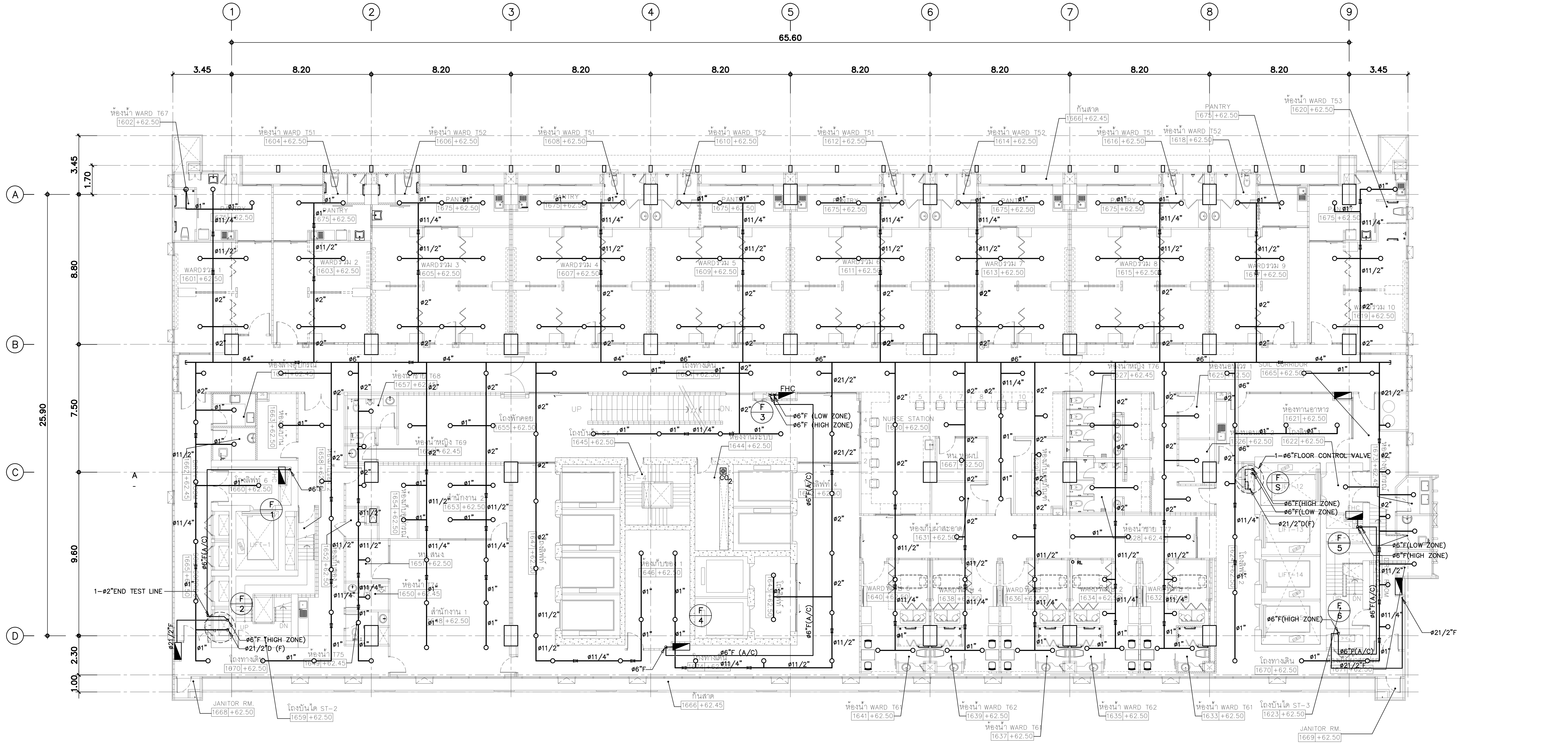

แปลนระบบดับเพลิงชั้นที่ 16	1 : 125

ตารางท่อ SPRINKLER สำหรับพื้นที่ Ordinary Hazard Occupancies

ขนาดท่อ (นิ้ว)	จำนวนหัวกระจายน้ำดับเพลิง มากที่สุดที่ติดตั้งได้
1"	2
11/4"	3
11/2"	5
2"	10
21/2"	15
3"	30
4"	100
6"	275

PROJECT NAME:
โครงการออกแบบ อาคารผู้ป่วยในเฉลิมพระเกียรติ
คณะแพทยศาสตร์วชิรพยาบาล มหาวิทยาลัยนวมินทราธิราช

PROJECT ARCHITECT : สมยงค์ ขจรวิทย์ สสถ. 1764

ARCHITECTS :
นายสลายุทธ เรืองทอง ภสถ. 4384
หทัยชนก เอกสุวรรณ ภสถ. 4182
วีรยุทธ สมศิริ ภสถ. 19439
ปรัชญ์ สานุกูล ภสถ. 23820

STRUCTURAL ENGINEERS :
นายนัฐสม สงวนวงศ์ วย. 1423
นายศิริชัย รณเกียรติ สย. 5868
นายศุภชัย ขำดี ภย. 37589

ELECTRICAL ENGINEERS:
นายชัยวัฒน์ เหลืองอบอุ่น สฟก.3473
นายกรอง กิมเขียว สฟก.5276

MECHANICAL ENGINEERS:
นายธันวา ตันเสถียร วก. 797
นายขจรพงษ์ สุทธิโสภาอาภรณ์ สก.2544
นายอาณัติ ตั้งชู สก.4127

SANITARY ENGINEERS :
ขนิษฐา ส่งสกุลชัย วส. 27
วีรวุฒ หงษ์ทอง สส. 253

FIRE PROTECTION ARCHITECTS :
ดร.บัณฑิต ประดับสุข สสถ. 1215

INTETIOR DESIGNER :
วาสนา เพชรประเสริฐ
วรางคณา เศรษฐสุข
อภิญญา ยังแย้ม

แบบแสดง :
แปลนระบบดับเพลิงชั้นที่ 16

มาตราส่วน: 1:125
รวม : 104 แผ่น
แบบเลขที่ : F-3 25

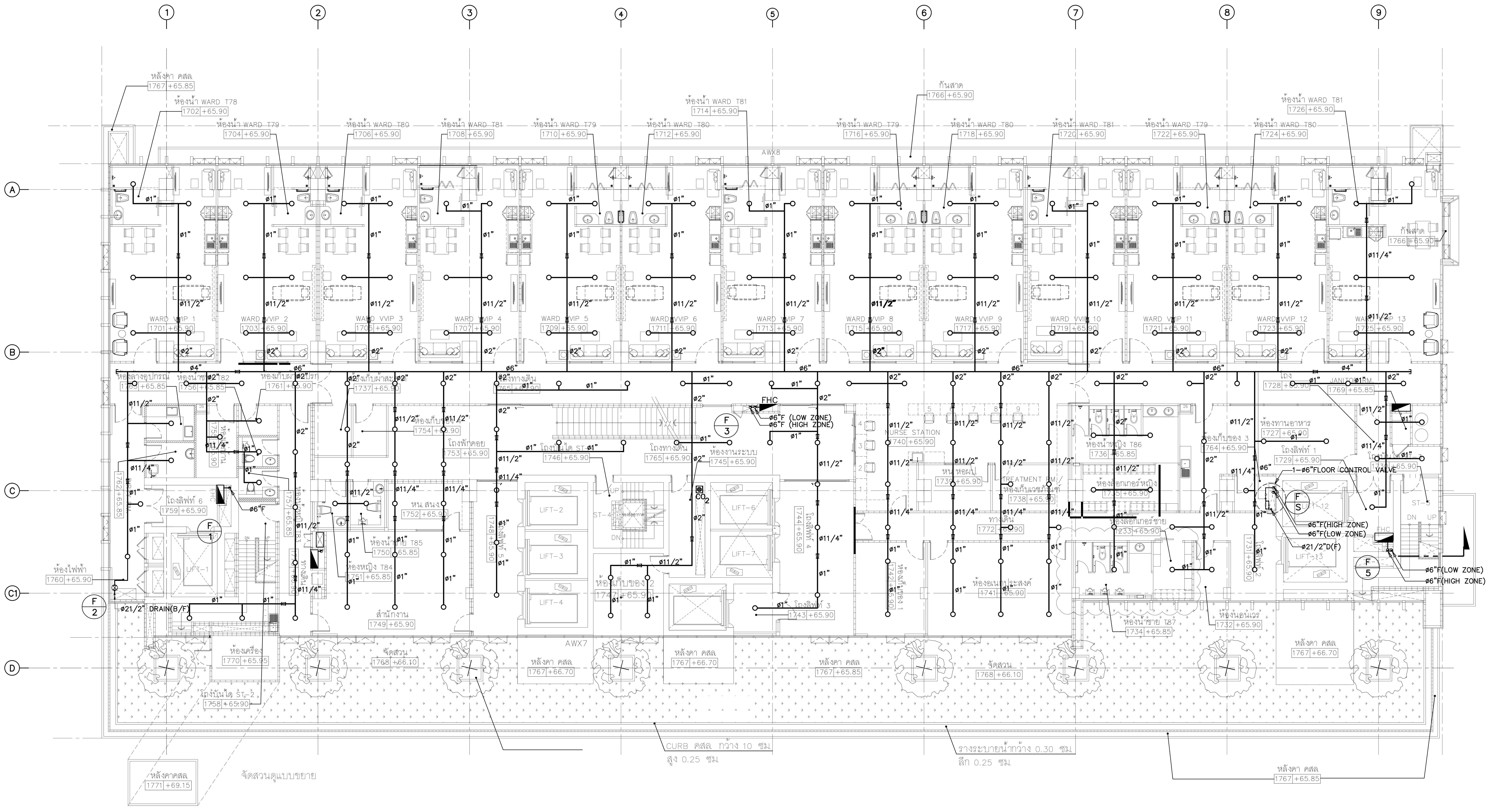

แปลนระบบดับเพลิงชั้นที่ 17	1 : 125

ตารางท่อ SPRINKLER สำหรับพื้นที่
Ordinary Hazard Occupancies

ขนาดท่อ (นิ้ว)	จำนวนหัวกระจายน้ำดับเพลิง มากที่สุดที่ติดตั้งได้
1"	2
11/4"	3
11/2"	5
2"	10
21/2"	15
3"	30
4"	100
6"	275

PROJECT NAME:
โครงการออกแบบ อาคารผู้ป่วยในเฉลิมพระเกียรติ
คณะแพทยศาสตร์วชิรพยาบาล มหาวิทยาลัยนวมินทราธิราช

PROJECT ARCHITECT : สมยงค์ ขจรวิทย์ สสถ. 1764

ARCHITECTS :
นายสลายุทธ เรืองทอง ภสถ. 4384
หทัยชนก เอกสุวรรณ ภสถ. 4182
วีรยุทธ สมศิริ ภสถ. 19439
ปรัชญ์ สานุกูล ภสถ. 23820

STRUCTURAL ENGINEERS :
นายนัฐสม สงวนวงศ์ วย. 1423
นายศิริชัย รณเกียรติ สย. 5868
นายศุภชัย ขำดี ภย. 37589

ELECTRICAL ENGINEERS:
นายชัยวัฒน์ เหลืองอบอุ่น สฟก.3473
นายกรอง กิมเขียว สฟก.5276

MECHANICAL ENGINEERS:
นายธันวา ตันเสถียร วก. 797
นายขจรพงษ์ สุทธิโสภาอาภรณ์ สก.2544
นายอาณัติ ตั้งชู สก.4127

SANITARY ENGINEERS :
ขนิษฐา ส่งสกุลชัย วส. 27
วีรวุฒ หงษ์ทอง สส. 253

FIRE PROTECTION ARCHITECTS :
ดร.บัณฑิต ประดับสุข สสถ. 1215

INTETIOR DESIGNER :
วาสนา เพชรประเสริฐ
วรางคณา เศรษฐสุข
อภิญญา ยังแย้ม

แบบแสดง :
แปลนระบบดับเพลิงชั้นที่ 17

มาตราส่วน 1:125
รวม : 104 แผ่น
แบบเลขที่ : F-3 26

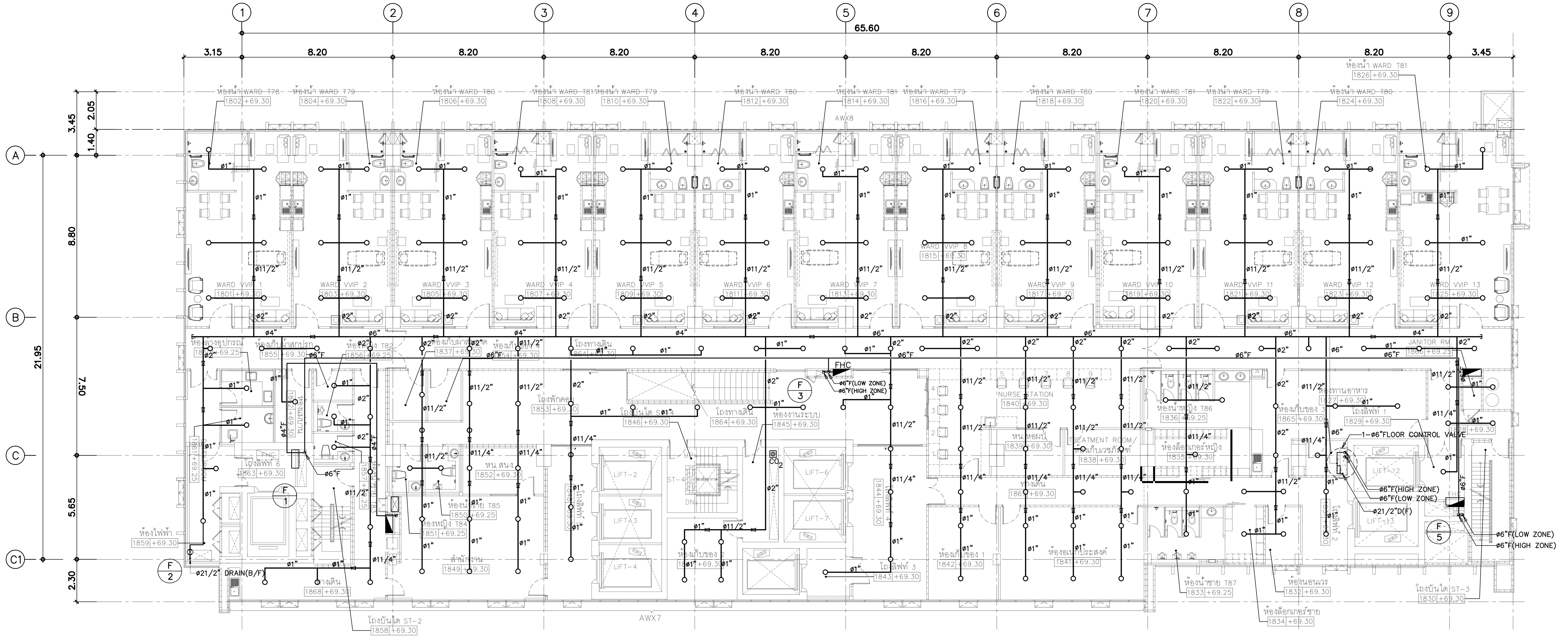

แปลนระบบดับเพลิงชั้นที่ 18	1 : 125

ตารางท่อ SPRINKLER สำหรับพื้นที่
Ordinary Hazard Occupancies

ขนาดท่อ (นิ้ว)	จำนวนหัวกระจายน้ำดับเพลิง มากที่สุดที่ติดตั้งได้
1"	2
11/4"	3
11/2"	5
2"	10
21/2"	15
3"	30
4"	100
6"	275

คณะแพทยศาสตร์วชิรพยาบาล มหาวิทยาลัยนวมินทราธิราช

SP AN
บริษัท สแปนคอนซัลแตนท์ จำกัด 247 ถ.เสนานิคม 1 แขวงลาดพร้าว เขตลาดพร้าว กรุงเทพฯ 10230 E-MAIL : main.span@gmail.com Tel.0-2942-3691-6 ,Fax.0-2942-3694

unicorn
บริษัท ยูนิคอร์น คอร์ปอเรชั่น แอนด์แมเนจเม้นท์ จำกัด 75/78 ซอยวัดเทวีวรญาณ 18 แขวงดอนเมือง เขตดอนเมือง กรุงเทพมหานคร 10210

i lamp
บริษัท ไอแลมพ์ อาร์คิเทค แอนด์ ดีไซน์ จำกัด 480/25 หมู่ที่ 2 ตำบลบ้านเกาะ อำเภอเมืองนครราชสีมา นครราชสีมา 30000

PROJECT NAME:
โครงการออกแบบ อาคารผู้ป่วยในเฉลิมพระเกียรติ
คณะแพทยศาสตร์วชิรพยาบาล มหาวิทยาลัยนวมินทราธิราช
PROJECT ARCHITECT : สมยงค์ ขจรวิทย์ สสถ. 1764

ARCHITECTS :	
นายสลายุทธ เรืองทอง	ภสถ. 4384
หทัยชนก เอกสุวรรณ	ภสถ. 4182
วีรยุทธ สมศิริ	ภสถ. 19439
ปรัชญ์ สานุกูล	ภสถ. 23820

STRUCTURAL ENGINEERS :	
นายนัฐสม สงวนวงศ์	วย 1423
นายศิริชัย รณเกียรติ	สย 5868
นายศุภชัย ขำดี	ภย 37589

ELECTRICAL ENGINEERS:	
นายชัยวัฒน์ เหลืองอบอุ่น	สฟก.3473
นายกรอง กิมเขียว	สฟก.5276

MECHANICAL ENGINEERS:	
นายธันวา ตันเสถียร	วก. 797
นายขจรพงษ์ สุทธิโสภาอาภรณ์	สก.2544
นายอาณัติ ตั้งชู	สก.4127

SANITARY ENGINEERS :	
ขนิษฐา ส่งสกุลชัย	วส. 27
วีรวุฒ หงษ์ทอง	สส. 253

FIRE PROTECTION ARCHITECTS :	
ดร.บัณฑิต ประดับสุข	สสถ. 1215

INTETIOR DESIGNER :
วาสนา เพชรประเสริฐ
วรางคณา เศรษฐสุข
อภิญญา ยังแย้ม

แบบแสดง : แปลนระบบดับเพลิงชั้นที่ 18
มาตราส่วน: 1:125
แบบเลขที่ : F-3 27
รวม : 104 แผ่น

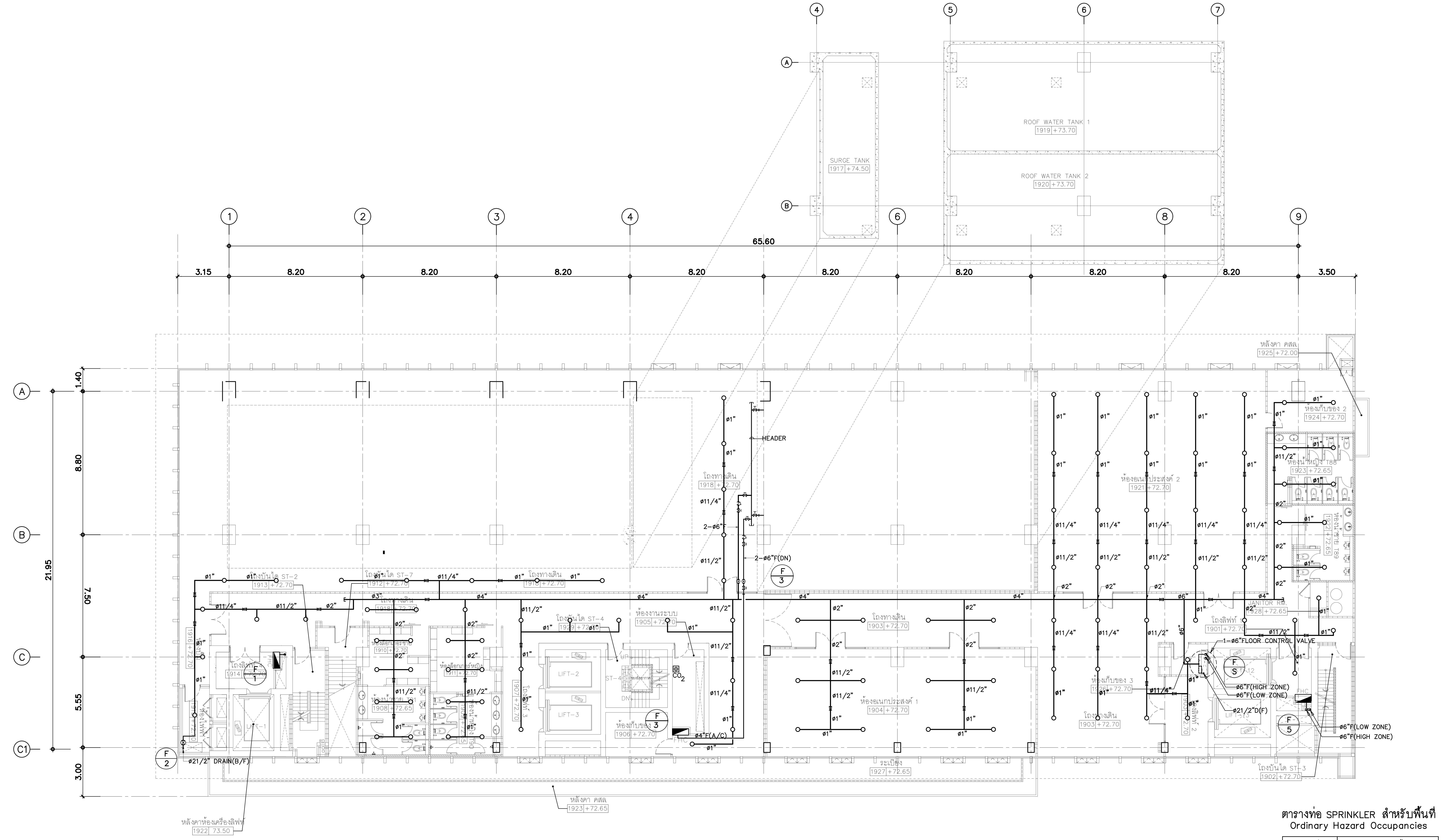

แปลนระบบดับเพลิงชั้นที่ 19 | 1 : 125

ตารางท่อ SPRINKLER สำหรับพื้นที่ Ordinary Hazard Occupancies

ขนาดท่อ (นิ้ว)	จำนวนหัวกระจายน้ำดับเพลิง มากที่สุดที่ติดตั้งได้
1"	2
11/4"	3
11/2"	5
2"	10
21/2"	15
3"	30
4"	100
6"	275

คณะแพทยศาสตร์วชิรพยาบาล มหาวิทยาลัยนวมินทราธิราช

SPAN — บริษัท สแปนคอนซัลแตนท์ จำกัด 247 ถ.เสนานิคม 1 แขวงลาดพร้าว เขตลาดพร้าว กรุงเทพฯ 10230 E-MAIL : main.span@gmail.com Tel.0-2942-3691-6 ,Fax.0-2942-3694

unicorn — บริษัท ยูนิคอร์น คอร์ปอเรชั่น แอนด์เมเนจเม้นท์ จำกัด 75/78 ซอยวัดหัวลำโพง 18 แขวงตลาดเมือง เขตดอนเมือง กรุงเทพมหานคร 10210

i lamp — บริษัท ไอแลมป์ อาร์คิเทค แอนด์ ดีไซน์ จำกัด 480/25 หมู่ที่ 2 ตำบลบ้านเกาะ อำเภอเมืองนครราชสีมา นครราชสีมา 30000

PROJECT NAME:
โครงการออกแบบ อาคารผู้ป่วยในเฉลิมพระเกียรติ
คณะแพทยศาสตร์วชิรพยาบาล มหาวิทยาลัยนวมินทราธิราช

PROJECT ARCHITECT : สมยงค์ ขจรวิทย์ สสถ. 1764

ARCHITECTS :	STRUCTURAL ENGINEERS :	ELECTRICAL ENGINEERS:	MECHANICAL ENGINEERS:	SANITARY ENGINEERS :	INTETIOR DESIGNER :
นายสลายุทธ เรืองทอง ภสถ. 4384	นายนัฐสม สงวนวงศ์ วย 1423	นายชัยวัฒน์ เหลืองอบอุ่น สฟก.3473	นายธันวา ตันเสถียร วก. 797	ขนิษฐา ส่งสกุลชัย วส. 27	วาสนา เพชรประเสริฐ
หทัยชนก เอกสุวรรณ ภสถ. 4182	นายศิริชัย รณเกียรติ สย 5868	นายกรอง กิมเขียว สฟก.5276	นายขจรพงษ์ สุทธิโสภาอาภรณ์ สก.2544	วีรวุฒ หงษ์ทอง สส. 253	วรางคณา เศรษฐสุข
วิรยุทธ สมศิริ ภสถ. 19439	นายศุภชัย ขำดี ภย 37589		นายอาณัติ ตั้งชู สก.4127	FIRE PROTECTION ARCHITECTS :	อภิญญา ยังแย้ม
ปรัชญ์ สานุกูล ภสถ. 23820				ดร.บัณฑิต ประดับสุข สสถ. 1215	

แบบแสดง : แปลนระบบดับเพลิงชั้นที่ 19

มาตราส่วน: 1:125

รวม : 104 แผ่น

แบบเลขที่ : F-3 28

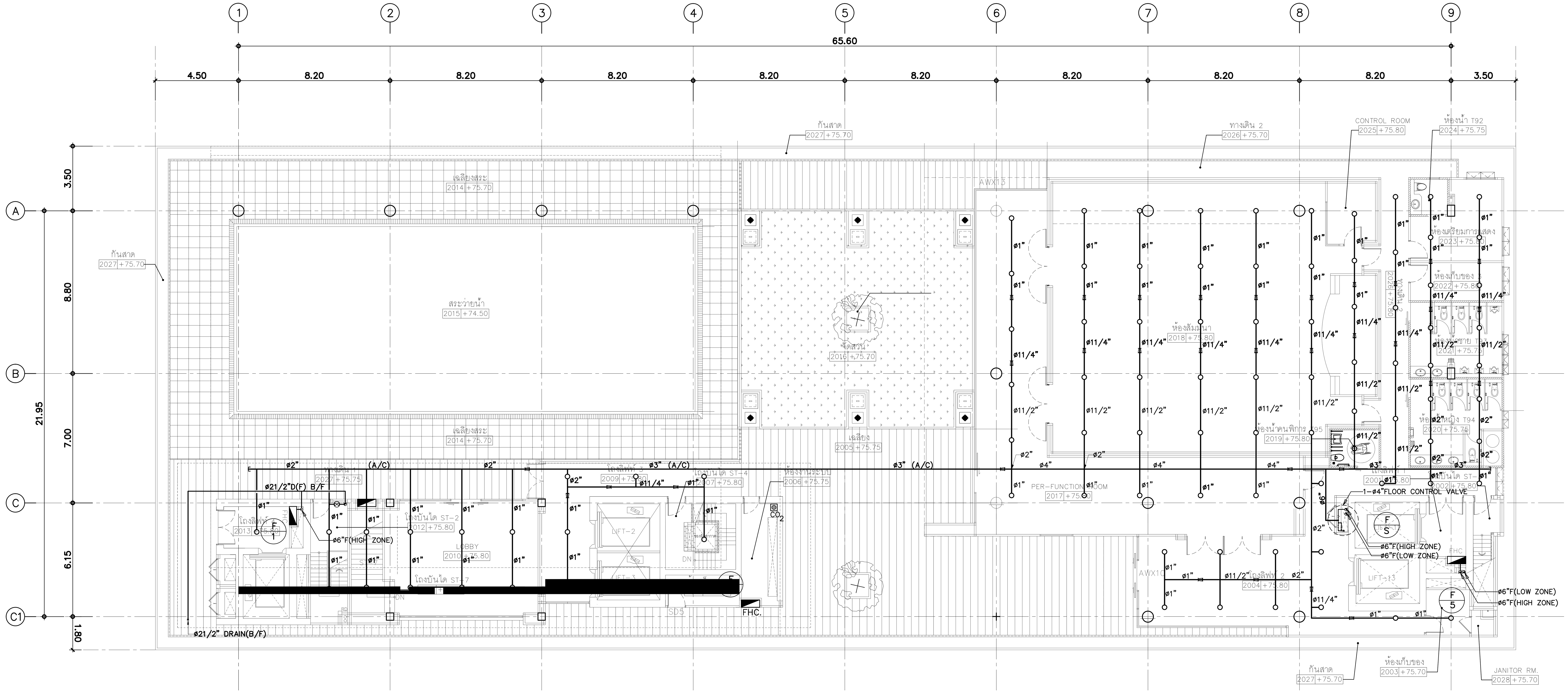

แปลนระบบดับเพลิงชั้นที่ 20 | 1 : 125

ตารางท่อ SPRINKLER สำหรับพื้นที่
Ordinary Hazard Occupancies

ขนาดท่อ (นิ้ว)	จำนวนหัวกระจายน้ำดับเพลิงมากที่สุดที่ติดตั้งได้
1"	2
11/4"	3
11/2"	5
2"	10
21/2"	15
3"	30
4"	100
6"	275

คณะแพทยศาสตร์วชิรพยาบาล มหาวิทยาลัยนวมินทราธิราช

SPAN
บริษัท สแปนคอนซัลแตนท์ จำกัด 247 ถ.เสนานิคม 1 แขวงลาดพร้าว เขตลาดพร้าว กรุงเทพฯ 10230 E-MAIL :main.span@gmail.com Tel.0-2942-3691-6 ,Fax.0-2942-3694

unicorn
บริษัท ยูนิคอร์น คอร์ปอเรชั่น แอนด์แมเนจเม้นท์ จำกัด 75/78 ซอยวัดบัวขวัญ 18 แขวงตลาดขวัญ เขตเมือง กรุงเทพมหานคร 10210

i lamp
บริษัท ไอแลมป์ อาร์คิเทค แอนด์ ดีไซน์ จำกัด 480/25 หมู่ที่ 2 ตำบลบ้านเกาะ อำเภอเมืองนครราชสีมา นครราชสีมา 30000

PROJECT NAME:
โครงการออกแบบ อาคารผู้ป่วยในเฉลิมพระเกียรติ คณะแพทยศาสตร์วชิรพยาบาล มหาวิทยาลัยนวมินทราธิราช

PROJECT ARCHITECT : สมยงค์ ขจรวิทย์ สสถ. 1764

ARCHITECTS :
นายสลายุทธ เรืองทอง ภสถ. 4384
หทัยชนก เอกสุวรรณ ภสถ. 4182
วิรยุทธ สมศิริ ภสถ. 19439
ปรัชญ์ สานุกูล ภสถ. 23820

STRUCTURAL ENGINEERS :
นายนัฐสม สงวนวงศ์ วย. 1423
นายศิริชัย รณเกียรติ สย. 5868
นายศุภชัย ขำดี ภย. 37589

ELECTRICAL ENGINEERS:
นายชัยวัฒน์ เหลืองอบอุ่น สฟก.3473
นายกรอง กิมเขียว สฟก.5276

MECHANICAL ENGINEERS:
นายธันวา ตันเสถียร วก. 797
นายขจรพงษ์ สุทธิโสภาอาภรณ์ สก.2544
นายอาณัติ ตั้งชู สก.4127

SANITARY ENGINEERS :
ขนิษฐา ส่งสกุลชัย วส. 27
วีรวุฒ หงษ์ทอง สส. 253

FIRE PROTECTION ARCHITECTS :
ดร.บัณฑิต ประดับสุข สสถ. 1215

INTETIOR DESIGNER :
วาสนา เพชรประเสริฐ
วรางคณา เศรษฐสุข
อภิญญา ยังแย้ม

แบบแสดง :
แปลนระบบดับเพลิงชั้นที่ 20

มาตราส่วน: 1:125
รวม : 104 แผ่น
แบบเลขที่ : F-3 29

แปลนระบบดับเพลิงด้วยสารสะอาด (IG–100) ชั้นที่ 1	1:125

คณะแพทยศาสตร์วชิรพยาบาล
มหาวิทยาลัยนวมินทราธิราช

บริษัท สแปนคอนซัลแตนท์ จำกัด
247 ถ.เสนานิคม 1 แขวงลาดพร้าว
เขตลาดพร้าว กรุงเทพฯ 10230
E-MAIL : main.span@gmail.com
Tel.0-2942-3691-6 ,Fax.0-2942-3694

unicorn
บริษัท ยูนิคอร์น คอร์ปอเรชั่น แอนด์แมเนจเม้นท์ จำกัด
75/78 ซอยวัดเวฬุวนาราม 18 แขวงดอนเมือง
เขตดอนเมือง กรุงเทพมหานคร 10210

i lamp
บริษัท ไอแลมพ์ อาร์คิเทค แอนด์ ดีไซน์ จำกัด
480/25 หมู่ที่ 2 ตำบลบ้านเกาะ
อำเภอเมืองนครราชสีมา นครราชสีมา 30000

PROJECT NAME:
โครงการออกแบบ อาคารผู้ป่วยในเฉลิมพระเกียรติ
คณะแพทยศาสตร์วชิรพยาบาล มหาวิทยาลัยนวมินทราธิราช

PROJECT ARCHITECT : สมยงค์ ขจรวิทย์ สสถ. 1764

ARCHITECTS :
นายสลายุทธ เรืองทอง ภสถ. 4384
หทัยชนก เอกสุวรรณ ภสถ. 4182
วีรยุทธ สมศิริ ภสถ. 19439
ปรัชญ์ สานุกูล ภสถ. 23820

STRUCTURAL ENGINEERS :
นายนัฐสม สงวนวงศ์ วย. 1423
นายศิริชัย รณเกียรติ สย. 5868
นายศุภชัย ขำดี ภย. 37589

ELECTRICAL ENGINEERS:
นายชัยวัฒน์ เหลืองอบอุ่น สฟก.3473
นายกรอง กิมเขียว สฟก.5276

MECHANICAL ENGINEERS:
นายธันวา ตันเสถียร วก. 797
นายขจรพงษ์ สุทธิโสภาอาภรณ์ สก.2544
นายอาณัติ ตั้งชู สก.4127

SANITARY ENGINEERS :
ขนิษฐา ส่งสกุลชัย วส. 27
วีรวุฒ หงษ์ทอง สส. 253

FIRE PROTECTION ARCHITECTS :
ดร.บัณฑิต ประดับสุข สสถ. 1215

INTETIOR DESIGNER :
วาสนา เพชรประเสริฐ
วรางคณา เศรษฐสุข
อภิญญา ยังแย้ม

แบบแสดง :
แปลนระบบดับเพลิงด้วยสารสะอาด (IG–100) ชั้นที่ 1

มาตราส่วน:
รวม : 104 แผ่น
แบบเลขที่ : F-3 30

แปลนระบบดับเพลิงด้วยสารสะอาด (IG–100) ชั้นที่ 2 | 1:125

PROJECT NAME:	ARCHITECTS :	STRUCTURAL ENGINEERS :	ELECTRICAL ENGINEERS:	MECHANICAL ENGINEERS:	SANITARY ENGINEERS :	INTETIOR DESIGNER :	แบบแสดง :
โครงการออกแบบ อาคารผู้ป่วยในเฉลิมพระเกียรติ คณะแพทยศาสตร์วชิรพยาบาล มหาวิทยาลัยนวมินทราธิราช	นายสลายุทธ เรืองทอง ภสถ. 4384	นายนัฐสม สงวนวงศ์ วย. 1423	นายชัยวัฒน์ เหลืองอบอุ่น สฟก.3473	นายธันวา ต้นเสถียร วก. 797	ขนิษฐา ส่งสกุลชัย วส. 27	วาสนา เพชรประเสริฐ	แปลนระบบดับเพลิงด้วยสารสะอาด (IG–100) ชั้นที่ 2
	หทัยชนก เอกสุวรรณ ภสถ. 4182	นายศิริชัย รณเกียรติ สย. 5868	นายกรอง กิมเขียว สฟก.5276	นายขจรพงษ์ สุทธิโสภาอาภรณ์ สก.2544	วีรวุฒ หงษ์ทอง สส. 253	วรางคณา เศรษฐสุข	มาตราส่วน:
	วีรยุทธ สมศิริ ภสถ. 19439	นายศุภชัย ขำดี ภย. 37589		นายอาณัติ ตั้งชู สก.4127	FIRE PROTECTION ARCHITECTS :	อภิญญา ยังแย้ม	รวม : 104 แผ่น
PROJECT ARCHITECT : สมยงค์ ขจรวิทย์ สสถ. 1764	ปรัชญ์ สานุกูล ภสถ. 23820				ดร.บัณฑิต ประดับสุข สสถ. 1215		แบบเลขที่ : F-3 31

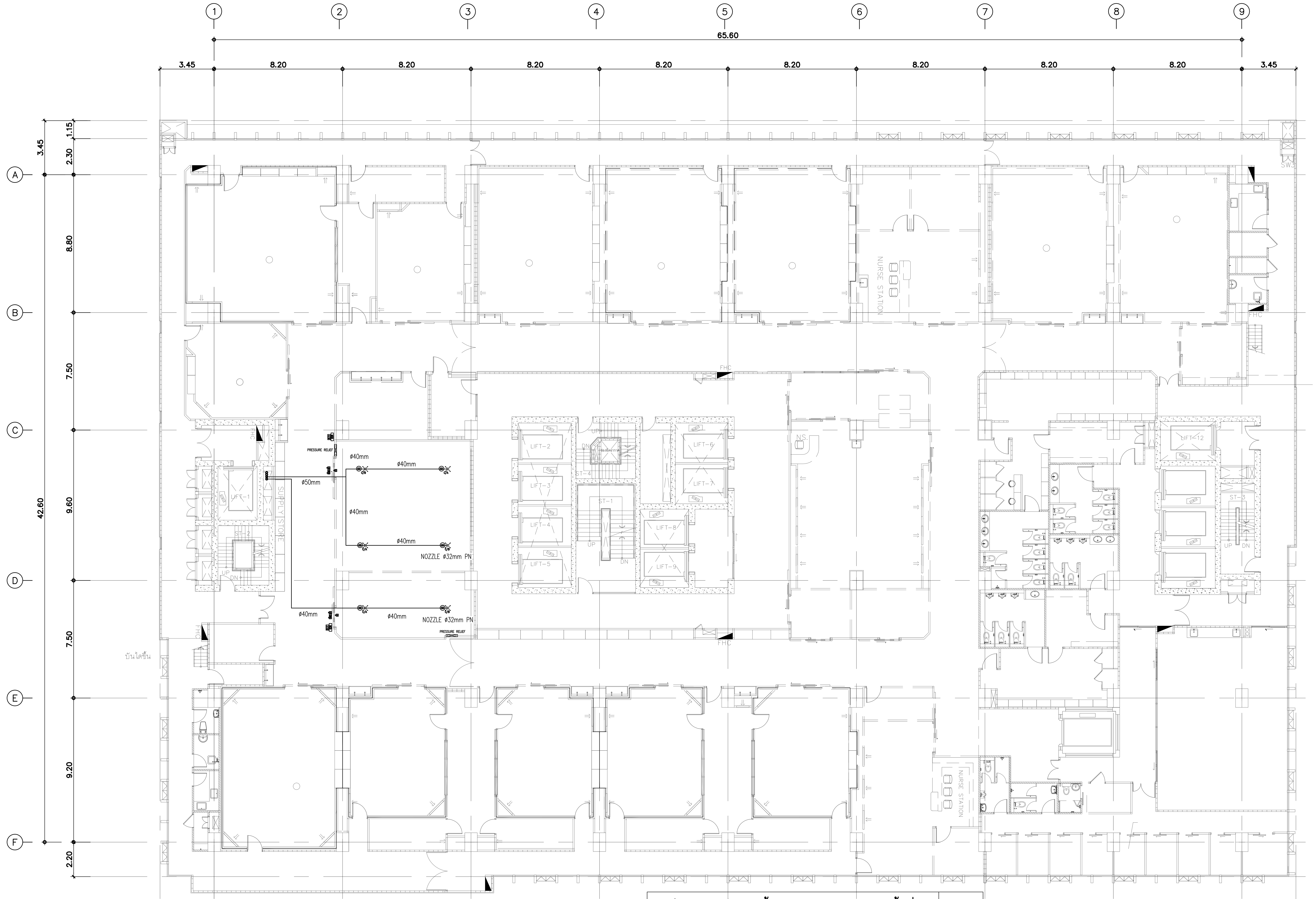

แปลนระบบดับเพลิงด้วยสารสะอาด (IG–100) ชั้นที่ 3 | 1:125

คณะแพทยศาสตร์วชิรพยาบาล มหาวิทยาลัยนวมินทราธิราช	SPAN บริษัท สแปนคอนซัลแทนท์ จำกัด 247 ถ.เสนานิคม 1 แขวงลาดพร้าว เขตลาดพร้าว กรุงเทพฯ 10230 E-MAIL : main.span@gmail.com Tel.0-2942-3691-6 ,Fax.0-2942-3694	unicorn บริษัท ยูนิคอร์น คอร์ปอเรชั่น แอนด์แมเนจเม้นท์ จำกัด 75/78 ซอยวัดหงส์ทองราม 18 แขวงคลองเตย เขตคลองเตย กรุงเทพมหานคร 10210	i lamp บริษัท ไอแลมป์ อาร์คิเทค แอนด์ ดีไซน์ จำกัด 480/25 หมู่ที่ 2 ตำบลบ้านเกาะ อำเภอเมืองนครราชสีมา นครราชสีมา 30000

PROJECT NAME:
โครงการออกแบบ อาคารผู้ป่วยในเฉลิมพระเกียรติ
คณะแพทยศาสตร์วชิรพยาบาล มหาวิทยาลัยนวมินทราธิราช

PROJECT ARCHITECT : สมยงค์ ขจรวิทย์ สสถ. 1764

ARCHITECTS :
- นายสลายุทธ เรืองทอง ภสถ. 4384
- หทัยชนก เอกสุวรรณ ภสถ. 4182
- วีรยุทธ สมศิริ ภสถ. 19439
- ปรัชญ์ สานุกูล ภสถ. 23820

STRUCTURAL ENGINEERS :
- นายนัฐสม สงวนวงศ์ วย. 1423
- นายศิริชัย รณเกียรติ สย. 5868
- นายศุภชัย ขำดี ภย. 37589

ELECTRICAL ENGINEERS:
- นายชัยวัฒน์ เหลืองอบอุ่น สฟก.3473
- นายกรอง กิมเขียว สฟก.5276

MECHANICAL ENGINEERS:
- นายธันวา ตันเสถียร วก. 797
- นายขจรพงษ์ สุทธิโสภาอาภรณ์ สก.2544
- นายอาณัติ ตั้งชู สก.4127

SANITARY ENGINEERS :
- ขนิษฐา ส่งสกุลชัย วส. 27
- วีรวุฒ หงษ์ทอง สส. 253

FIRE PROTECTION ARCHITECTS :
- ดร.บัณฑิต ประดับสุข สสถ. 1215

INTETIOR DESIGNER :
- วาสนา เพชรประเสริฐ
- วรางคณา เศรษฐสุข
- อภิญญา ยังแย้ม

แบบแสดง : แปลนระบบดับเพลิงด้วยสารสะอาด (IG–100) ชั้นที่ 3

มาตราส่วน:
รวม : 104 แผ่น
แบบเลขที่ : F-3 32

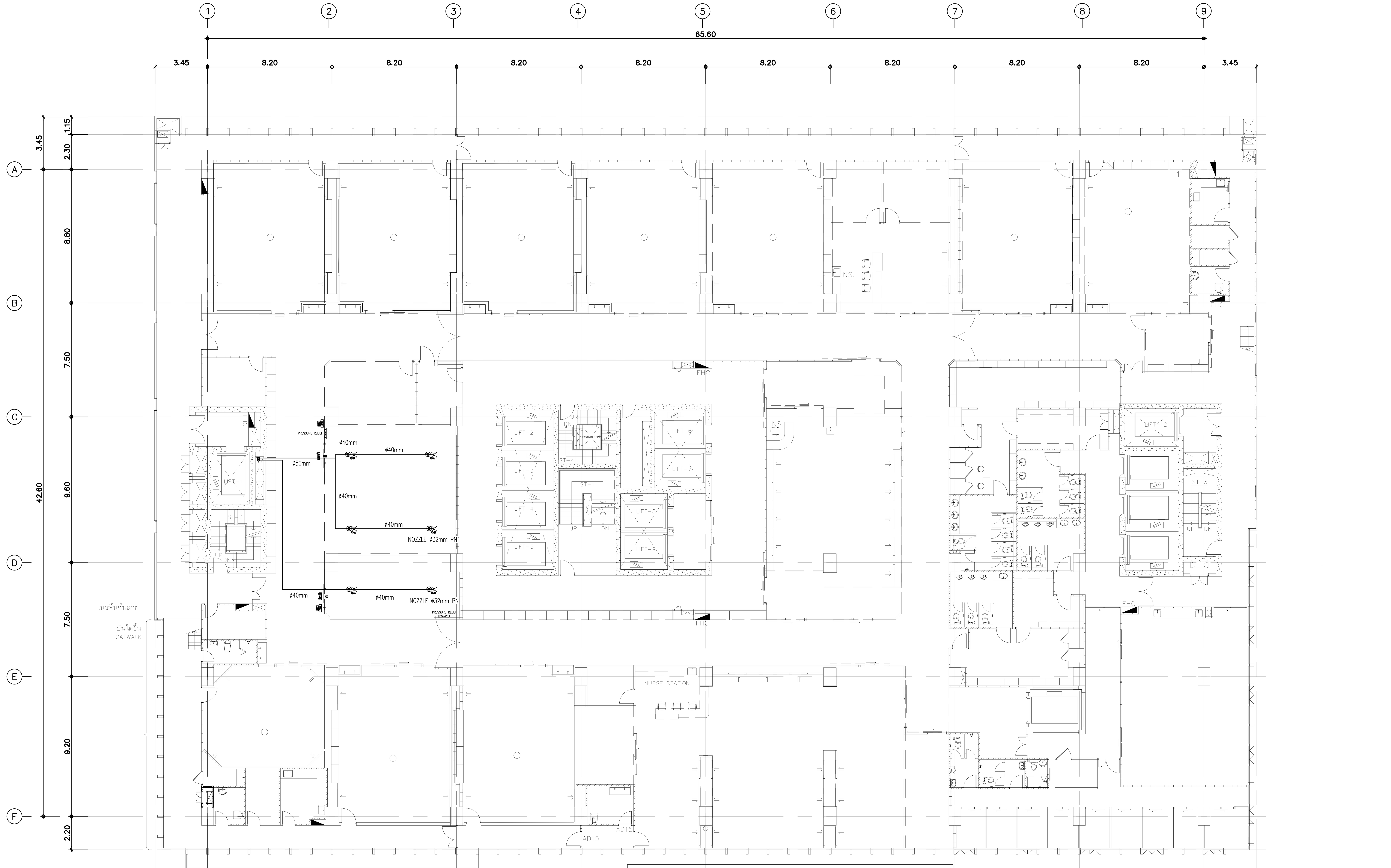

แปลนระบบดับเพลิงด้วยสารสะอาด (IG–100) ชั้นที่ 4 | 1:125

คณะแพทยศาสตร์วชิรพยาบาล มหาวิทยาลัยนวมินทราธิราช	SPAN บริษัท สแปนคอนซัลแตนท์ จำกัด 247 ถ.เสนานิคม 1 แขวงลาดพร้าว เขตลาดพร้าว กรุงเทพฯ 10230 E-MAIL : main.span@gmail.com Tel.0-2942-3691-6 ,Fax.0-2942-3694	unicorn บริษัท ยูนิคอร์น คอร์ปอเรชั่น แอนด์แมเนจเม้นท์ จำกัด 75/78 ซอยวัดหงส์ทวีวนาราม 18 แขวงดอนเมือง เขตดอนเมือง กรุงเทพมหานคร 10210	i lamp บริษัท ไอแลมป์ อาร์คิเทค แอนด์ ดีไซน์ จำกัด 480/25 หมู่ที่ 2 ตำบลบ้านเกาะ อำเภอเมืองนครราชสีมา นครราชสีมา 30000

PROJECT NAME:
โครงการออกแบบ อาคารผู้ป่วยในเฉลิมพระเกียรติ
คณะแพทยศาสตร์วชิรพยาบาล มหาวิทยาลัยนวมินทราธิราช

PROJECT ARCHITECT : สมยงค์ ขจรวิทย์ สสถ. 1764

ARCHITECTS :
นายสลายุทธ เรืองทอง ภสถ. 4384
หทัยชนก เอกสุวรรณ ภสถ. 4182
วีรยุทธ สมศิริ ภสถ. 19439
ปรัชญ์ สานุกูล ภสถ. 23820

STRUCTURAL ENGINEERS :
นายนัฐสม สงวนวงศ์ วย 1423
นายศิริชัย รณเกียรติ สย. 5868
นายศุภชัย ขำดี ภย. 37589

ELECTRICAL ENGINEERS:
นายชัยวัฒน์ เหลืองอบอุ่น สฟก.3473
นายกรอง กิมเขียว สฟก.5276

MECHANICAL ENGINEERS:
นายธันวา ตันเสถียร วก. 797
นายขจรพงษ์ สุทธิโสภาอาภรณ์ สก.2544
นายอาณัติ ตั้งชู สก.4127

SANITARY ENGINEERS :
ขนิษฐา ส่งสกุลชัย วส. 27
วีรวุฒ หงษ์ทอง สส. 253

FIRE PROTECTION ARCHITECTS :
ดร.บัณฑิต ประดับสุข สสถ. 1215

INTETIOR DESIGNER :
วาสนา เพชรประเสริฐ
วรางคณา เศรษฐสุข
อภิญญา ยังแย้ม

แบบแสดง :
แปลนระบบดับเพลิงด้วยสารสะอาด (IG–100) ชั้นที่ 4

มาตราส่วน:
รวม : 104 แผ่น
แบบเลขที่ : F-3 33

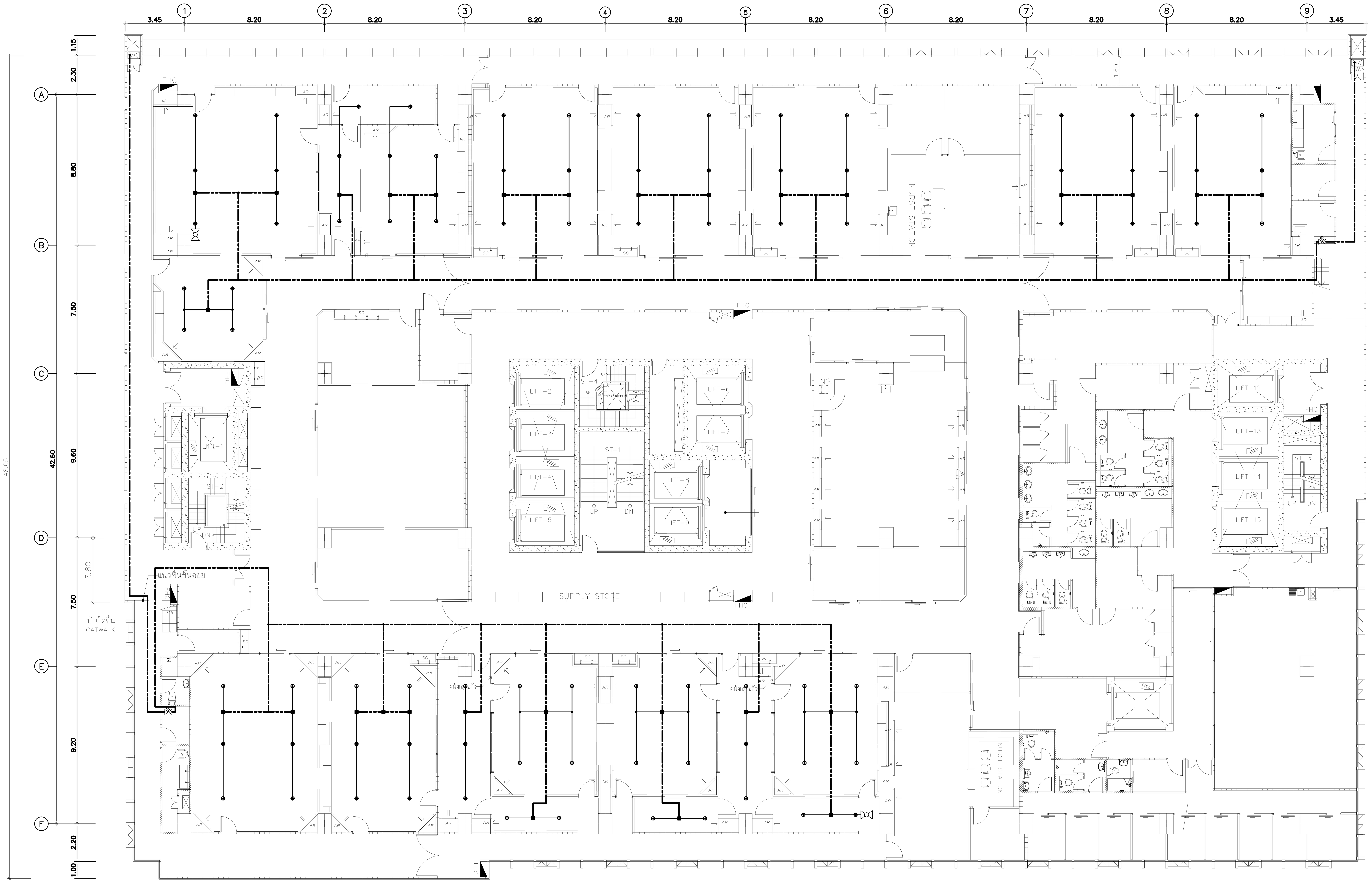

⊕	SPRINKLER HEAD (CLOSED TYPE)
—·—·—	AISI 316 STAINLESS STEEL WELDED PIPE Ø38 mm (WATERMIST)
———	AISI 316 STAINLESS STEEL WELDED PIPE Ø12 mm (WATERMIST)
(P)	PREACTION VALVE
(S)	SECTION VALVE
⋈	FLUSH VALVE

แปลนระบบดับเพลิงด้วยหมอกน้ำ ชั้นที่ 3 1:125

PROJECT NAME:
โครงการออกแบบ อาคารผู้ป่วยในเฉลิมพระเกียรติ
คณะแพทยศาสตร์วชิรพยาบาล มหาวิทยาลัยนวมินทราธิราช

PROJECT ARCHITECT : สมยงค์ ขจรวิทย์ สสถ. 1764

ARCHITECTS :
นายสลายุทธ เรืองทอง ภสถ. 4384
หทัยชนก เอกสุวรรณ ภสถ. 4182
วีรยุทธ สมศิริ ภสถ. 19439
ปรัชญ์ สานุกูล ภสถ. 23820

STRUCTURAL ENGINEERS :
นายนัฐสม สงวนวงศ์ วย. 1423
นายศิริชัย รณเกียรติ สย. 5868
นายศุภชัย ขำดี ภย. 37589

ELECTRICAL ENGINEERS:
นายชัยวัฒน์ เหลืองอบอุ่น สฟก.3473
นายกรอง กิมเขียว สฟก.5276

MECHANICAL ENGINEERS:
นายธันวา ตันเสถียร วก. 797
นายขจรพงษ์ สุทธิโสภาอาภรณ์ สก.2544
นายอาณัติ ตั้งชู สก.4127

SANITARY ENGINEERS :
ขนิษฐา ส่งสกุลชัย วส. 27
วีรวุฒ หงษ์ทอง สส. 253

FIRE PROTECTION ARCHITECTS :
ดร.บัณฑิต ประดับสุข สสถ. 1215

INTETIOR DESIGNER :
วาสนา เพชรประเสริฐ
วรางคณา เศรษฐสุข
อภิญญา ยังแย้ม

แบบแสดง : แปลนระบบดับเพลิงด้วยหมอกน้ำ ชั้นที่ 3
มาตราส่วน 1 : 125
แบบเลขที่ : F-3 34
รวม : 104 แผ่น

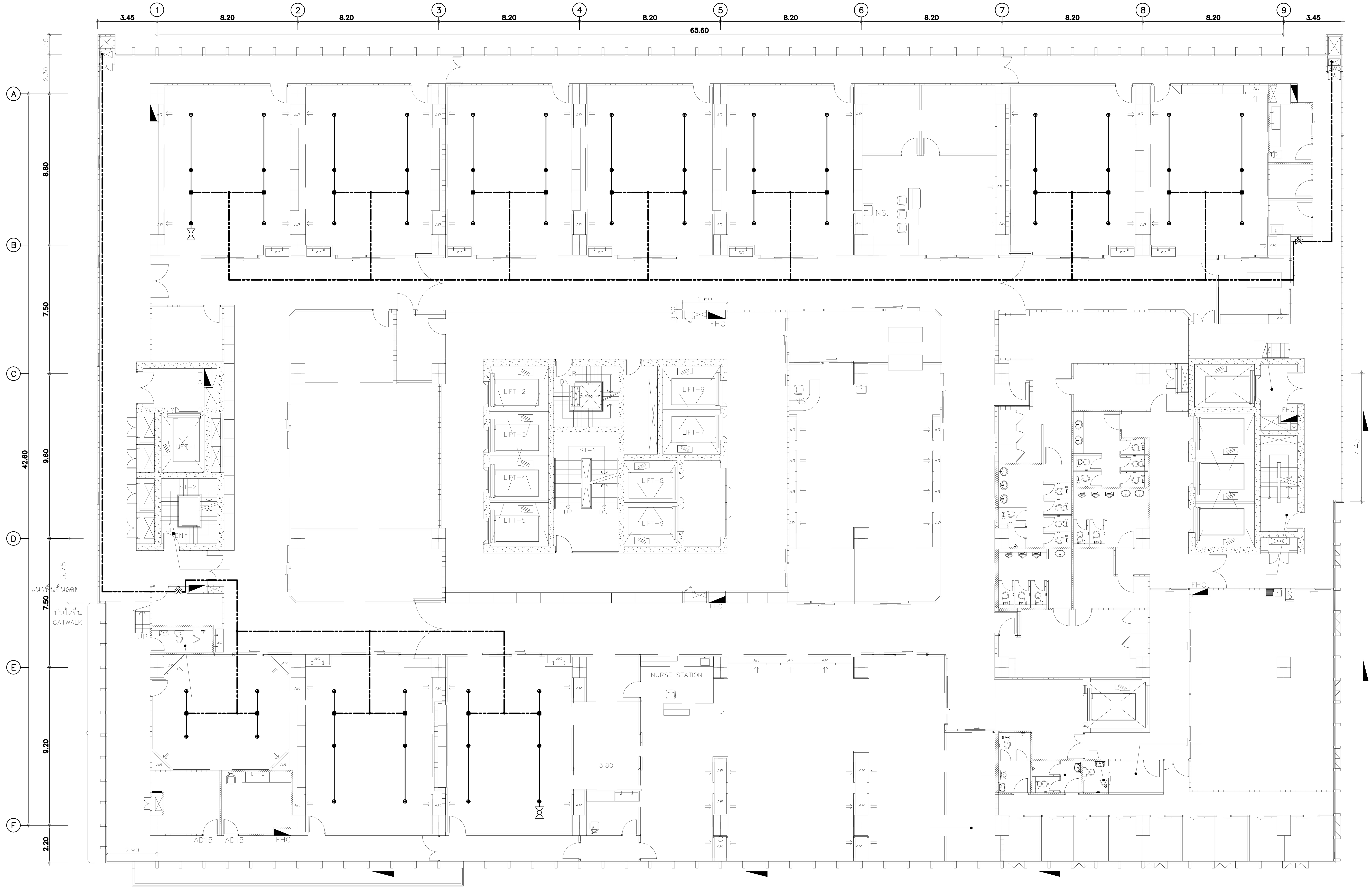

⊕	SPRINKLER HEAD (CLOSED TYPE)
—·—·—	AISI 316 STAINLESS STEEL WELDED PIPE Ø38 mm (WATERMIST)
———	AISI 316 STAINLESS STEEL WELDED PIPE Ø12 mm (WATERMIST)
(P)	PREACTION VALVE
(S)	SECTION VALVE
⋈	FLUSH VALVE

แปลนระบบดับเพลิงด้วยหมอกน้ำ ชั้นที่ 4 | 1:125

คณะแพทยศาสตร์วชิรพยาบาล มหาวิทยาลัยนวมินทราธิราช	บริษัท สแปนคอนซัลแตนท์ จำกัด 247 ถ.เสนานิคม 1 แขวงลาดพร้าว เขตลาดพร้าว กรุงเทพฯ 10230 E-MAIL : main.span@gmail.com Tel.0-2942-3691-6 ,Fax.0-2942-3694 — บริษัท ยูนิคอร์น คอร์ปอเรชั่น แอนด์แมเนจเม้นท์ จำกัด 75/78 ซอยวัดสร้อยทอง 18 แขวงดอนเมือง เขตดอนเมือง กรุงเทพมหานคร 10210 — i lamp บริษัท ไอแลมพ์ อาร์คิเทค แอนด์ ดีไซน์ จำกัด 480/25 หมู่ที่ 2 ตำบลบ้านเกาะ อำเภอเมืองนครราชสีมา นครราชสีมา 30000

PROJECT NAME:
โครงการออกแบบ อาคารผู้ป่วยในเฉลิมพระเกียรติ คณะแพทยศาสตร์วชิรพยาบาล มหาวิทยาลัยนวมินทราธิราช
PROJECT ARCHITECT : สมยงค์ ขจรวิทย์ สสถ. 1764

ARCHITECTS :	STRUCTURAL ENGINEERS :	ELECTRICAL ENGINEERS:	MECHANICAL ENGINEERS:	SANITARY ENGINEERS :	INTETIOR DESIGNER :
นายสลายุทธ เรืองทอง ภสถ. 4384	นายนัฐสม สงวนวงศ์ วย 1423	นายชัยวัฒน์ เหลืองอบอุ่น สฟภ.3473	นายธันวา ตันเสถียร วภ. 797	ขนิษฐา ส่งสกุลชัย วส. 27	วาสนา เพชรประเสริฐ
หทัยชนก เอกสุวรรณ ภสถ. 4182	นายศิริชัย รณเกียรติ สย. 5868	นายกรอง กิมเขียว สฟภ.5276	นายขจรพงษ์ สุทธิโสภาอาภรณ์ สภ.2544	วีรวุฒ หงษ์ทอง สส. 253	วรางคณา เศรษฐสุข
วีรยุทธ สมศิริ ภสถ. 19439	นายศุภชัย ขำดี ภย. 37589		นายอาณัติ ตั้งชู สภ.4127	**FIRE PROTECTION ARCHITECTS :**	อภิญญา ยังแย้ม
ปรัชญ์ สานุกูล ภสถ. 23820				ดร.บัณฑิต ประดับสุข สสถ. 1215	

แบบแสดง : แปลนระบบดับเพลิงด้วยหมอกน้ำ ชั้นที่ 4
มาตราส่วน 1 : 125 | แบบเลขที่ : F-3 35
รวม : 104 แผ่น

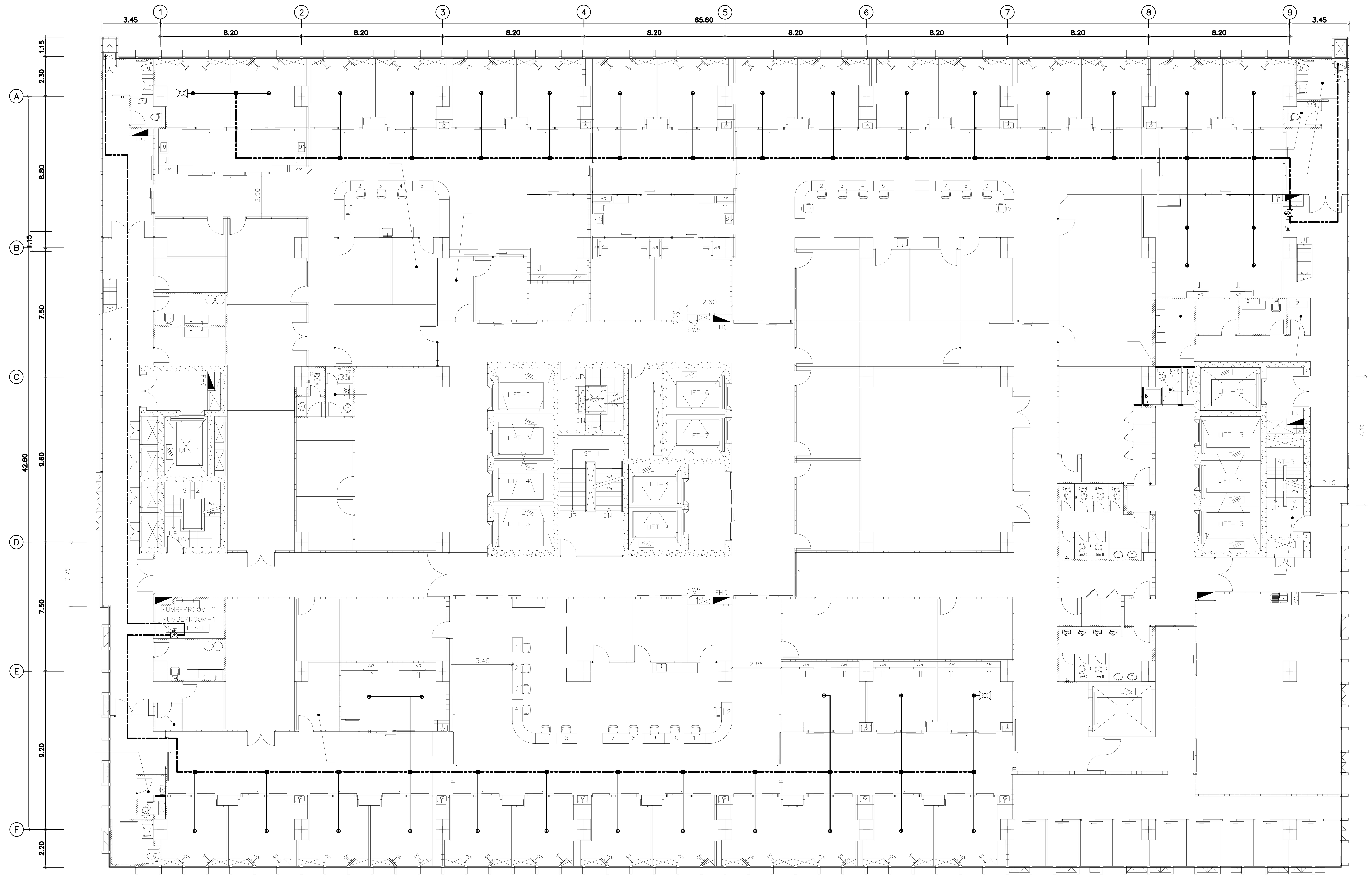

Symbol	Description
⊕	SPRINKLER HEAD (CLOSED TYPE)
— · —	AISI 316 STAINLESS STEEL WELDED PIPE Ø38 mm (WATERMIST)
——	AISI 316 STAINLESS STEEL WELDED PIPE Ø12 mm (WATERMIST)
(P)	PREACTION VALVE
(S)	SECTION VALVE
⋈	FLUSH VALVE

แปลนระบบดับเพลิงด้วยหมอกน้ำ ชั้นที่ 5 | 1:125

คณะแพทยศาสตร์วชิรพยาบาล มหาวิทยาลัยนวมินทราธิราช

SPAN — บริษัท สแปนคอนซัลแทนท์ จำกัด 247 ถ.เสนานิคม 1 แขวงลาดพร้าว เขตลาดพร้าว กรุงเทพฯ 10230 E-MAIL : main.span@gmail.com Tel.0-2942-3691-6 ,Fax.0-2942-3694

unicorn — บริษัท ยูนิคอร์น คอร์ปอเรชั่น แอนด์แมเนจเม้นท์ จำกัด 75/78 ซอยวัดสวนอนามัย 18 แขวงคลองเมือง เขตดอนเมือง กรุงเทพมหานคร 10210

i lamp — บริษัท ไอแลมพ์ อาร์คิเทค แอนด์ ดีไซน์ จำกัด 480/25 หมู่ที่ 2 ตำบลบ้านเกาะ อำเภอเมืองนครราชสีมา นครราชสีมา 30000

PROJECT NAME:
โครงการออกแบบ อาคารผู้ป่วยในเฉลิมพระเกียรติ
คณะแพทยศาสตร์วชิรพยาบาล มหาวิทยาลัยนวมินทราธิราช

PROJECT ARCHITECT : สมยงค์ ขจรวิทย์ สสถ. 1764

ARCHITECTS :
นายสลายุทธ เรืองทอง ภสถ. 4384
หทัยชนก เอกสุวรรณ ภสถ. 4182
วีรยุทธ สมศิริ ภสถ. 19439
ปรัชญ์ สานุกูล ภสถ. 23820

STRUCTURAL ENGINEERS :
นายนัฐสม สงวนวงศ์ วย. 1423
นายศิริชัย รณเกียรติ สย. 5868
นายศุภชัย ขำดี ภย. 37589

ELECTRICAL ENGINEERS:
นายชัยวัฒน์ เหลืองอบอุ่น สฟก.3473
นายกรอง กิมเขียว สฟก.5276

MECHANICAL ENGINEERS:
นายธันวา ตันเสถียร วก. 797
นายขจรพงษ์ สุทธิโสภาอาภรณ์ สก.2544
นายอาณัติ ตั้งชู สก.4127

SANITARY ENGINEERS :
ขนิษฐา ส่งสกุลชัย วส. 27
วีรวุฒ หงษ์ทอง สส. 253

FIRE PROTECTION ARCHITECTS :
ดร.บัณฑิต ประดับสุข สสถ. 1215

INTETIOR DESIGNER :
วาสนา เพชรประเสริฐ
วรางคณา เศรษฐสุข
อภิญญา ยังแย้ม

แบบแสดง : แปลนระบบดับเพลิงด้วยหมอกน้ำ ชั้นที่ 5

มาตราส่วน : 1 : 125

รวม : 104 แผ่น

แบบเลขที่ : F-3 36

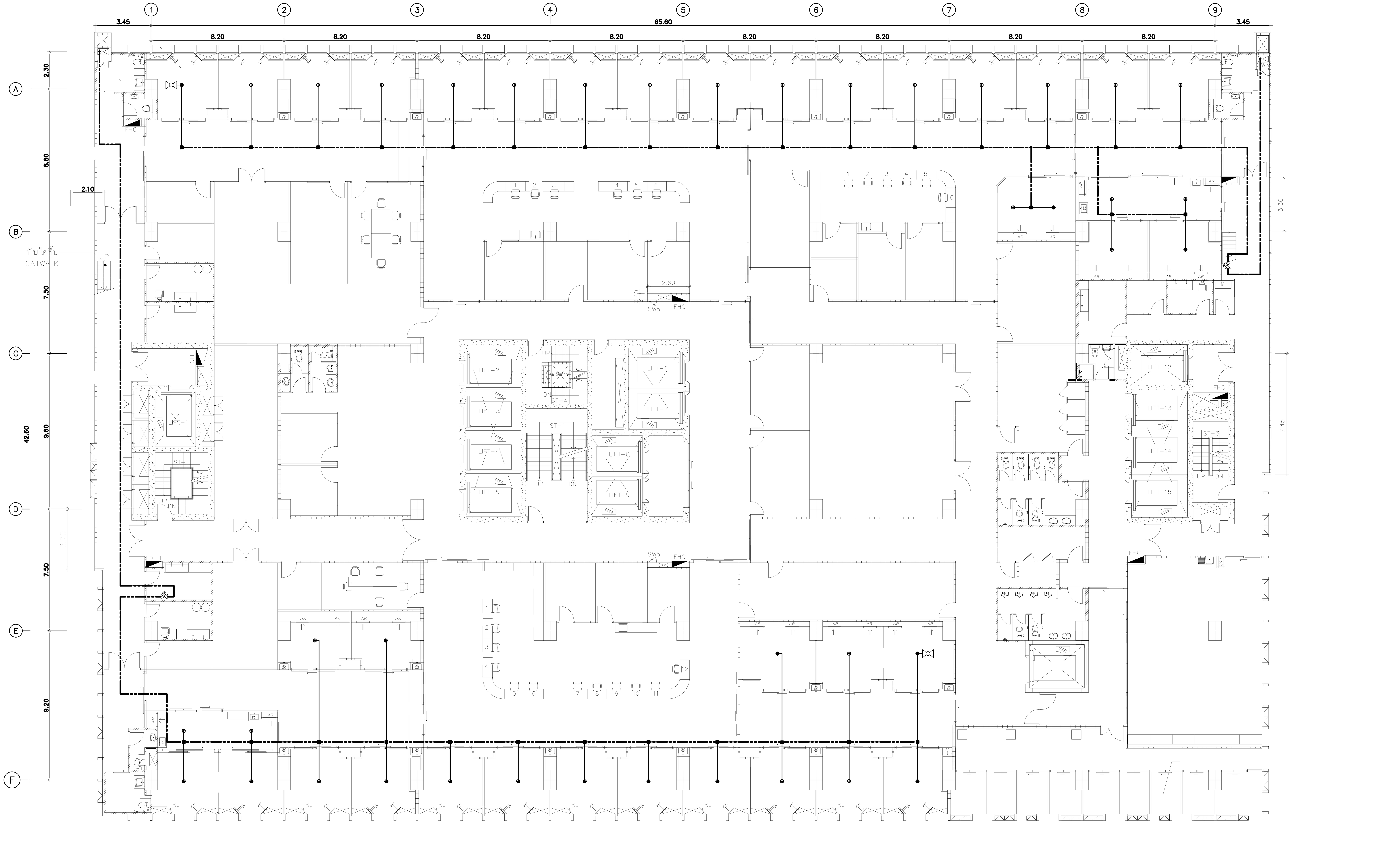

⊕	SPRINKLER HEAD (CLOSED TYPE)
	AISI 316 STAINLESS STEEL WELDED PIPE Ø38 mm (WATERMIST)
	AISI 316 STAINLESS STEEL WELDED PIPE Ø12 mm (WATERMIST)
	PREACTION VALVE
	SECTION VALVE
	FLUSH VALVE

แปลนระบบดับเพลิงด้วยหมอกน้ำ ชั้นที่ 6 1:125

คณะแพทยศาสตร์วชิรพยาบาล มหาวิทยาลัยนวมินทราธิราช

บริษัท สแปนคอนซัลแตนท์ จำกัด 247 ถ.เสนานิคม 1 แขวงลาดพร้าว เขตลาดพร้าว กรุงเทพฯ 10230 E-MAIL : main.span@gmail.com Tel.0-2942-3691-6 ,Fax.0-2942-3694

บริษัท ยูนิคอร์น คอร์ปอเรชั่น แอนด์แมเนจเม้นท์ จำกัด 75/78 ซอยวัดเทวีวรญาณ 18 แขวงคอนเมือง เขตดอนเมือง กรุงเทพมหานคร 10210

i lamp บริษัท ไอแลมป์ อาร์คิเทค แอนด์ ดีไซน์ จำกัด 480/25 หมู่ที่ 2 ตำบลบ้านเกาะ อำเภอเมืองนครราชสีมา นครราชสีมา 30000

PROJECT NAME:
โครงการออกแบบ อาคารผู้ป่วยในเฉลิมพระเกียรติ คณะแพทยศาสตร์วชิรพยาบาล มหาวิทยาลัยนวมินทราธิราช

PROJECT ARCHITECT : สมยงค์ ขจรวิทย์ สสถ. 1764

ARCHITECTS :	
นายสลายุทธ เรืองทอง	ภสถ. 4384
หทัยชนก เอกสุวรรณ	ภสถ. 4182
วีรยุทธ สมศิริ	ภสถ. 19439
ปรัชญ์ สานุกูล	ภสถ. 23820

STRUCTURAL ENGINEERS :	
นายณัฐสม สงวนวงศ์	วย. 1423
นายศิริชัย รณเกียรติ	สย. 5868
นายศุภชัย ขำดี	ภย. 37589

ELECTRICAL ENGINEERS:	
นายชัยวัฒน์ เหลืองอบอุ่น	สฟก.3473
นายกรอง กิมเขียว	สฟก.5276

MECHANICAL ENGINEERS:	
นายธันวา ตันเสถียร	วก. 797
นายขจรพงษ์ สุทธิโสภาอาภรณ์	สก.2544
นายอาณัติ ตั้งชู	สก.4127

SANITARY ENGINEERS :	
ขนิษฐา ส่งสกุลชัย	วส. 27
วีรวุฒ หงษ์ทอง	สส. 253

FIRE PROTECTION ARCHITECTS :	
ดร.บัณฑิต ประดับสุข	สสถ. 1215

INTETIOR DESIGNER :
วาสนา เพชรประเสริฐ
วรางคณา เศรษฐสุข
อภิญญา ยังแย้ม

แบบแสดง : แปลนระบบดับเพลิงด้วยหมอกน้ำ ชั้นที่ 6

มาตราส่วน: 1 : 125
รวม : 104 แผ่น
แบบเลขที่ : F-3 37

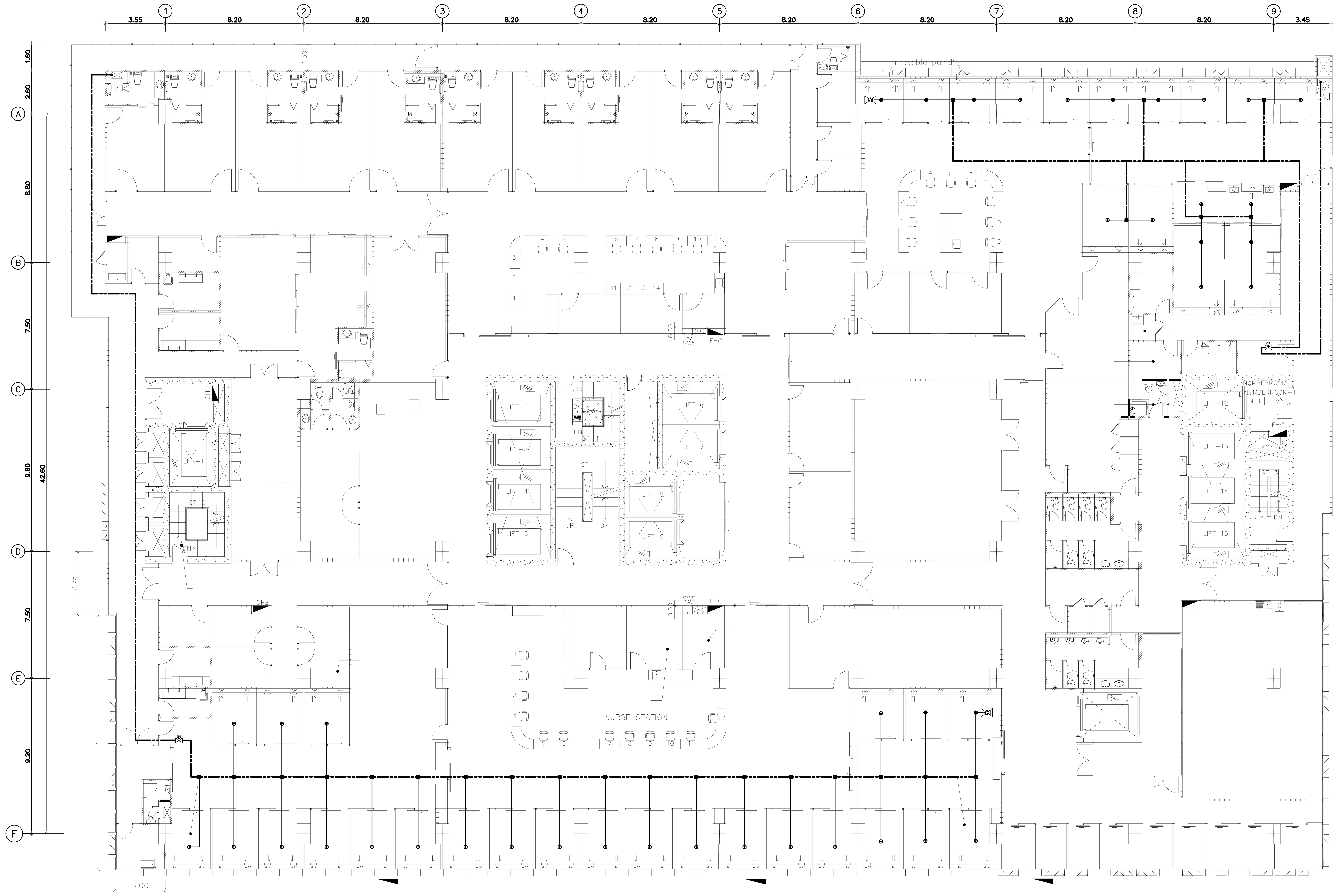

⊕	SPRINKLER HEAD (CLOSED TYPE)
(dash-dot line)	AISI 316 STAINLESS STEEL WELDED PIPE Ø38 mm (WATERMIST)
(solid line)	AISI 316 STAINLESS STEEL WELDED PIPE Ø12 mm (WATERMIST)
(P)	PREACTION VALVE
(S)	SECTION VALVE
⋈	FLUSH VALVE

แปลนระบบดับเพลิงด้วยหมอกน้ำ ชั้นที่ 7 1:125

คณะแพทยศาสตร์วชิรพยาบาล มหาวิทยาลัยนวมินทราธิราช

SPAN
บริษัท สแปนคอนซัลแตนท์ จำกัด
247 ถ.เสนานิคม 1 แขวงลาดพร้าว เขตลาดพร้าว กรุงเทพฯ 10230
E-MAIL : main.span@gmail.com
Tel.0-2942-3691-6 ,Fax.0-2942-3694

unicorn
บริษัท ยูนิคอร์น คอร์ปอเรชั่น แอนด์แมเนจเม้นท์ จำกัด
75/78 ซอยวัดเวฬุวนาราม 18 แขวงดอนเมือง เขตดอนเมือง กรุงเทพมหานคร 10210

i lamp
บริษัท ไอแลมพ์ อาร์คิเทค แอนด์ ดีไซน์ จำกัด
480/25 หมู่ที่ 2 ตำบลบ้านเกาะ อำเภอเมืองนครราชสีมา นครราชสีมา 30000

PROJECT NAME:
โครงการออกแบบ อาคารผู้ป่วยในเฉลิมพระเกียรติ
คณะแพทยศาสตร์วชิรพยาบาล มหาวิทยาลัยนวมินทราธิราช

PROJECT ARCHITECT : สมยงค์ ขจรวิทย์ สสถ. 1764

ARCHITECTS :
นายสลายุทธ เรืองทอง ภสถ. 4384
หทัยชนก เอกสุวรรณ ภสถ. 4182
วีรยุทธ สมศิริ ภสถ. 19439
ปรัชญ์ สานุกูล ภสถ. 23820

STRUCTURAL ENGINEERS :
นายนัฐสม สงวนวงศ์ วย. 1423
นายศิริชัย รณเกียรติ สย. 5868
นายศุภชัย ขำดี ภย. 37589

ELECTRICAL ENGINEERS:
นายชัยวัฒน์ เหลืองอบอุ่น สฟก.3473
นายกรอง กิมเขียว สฟก.5276

MECHANICAL ENGINEERS:
นายธันวา ตันเสถียร วก. 797
นายขจรพงษ์ สุทธิโสภาอาภรณ์ สก.2544
นายอาณัติ ตั้งชู สก.4127

SANITARY ENGINEERS :
ขนิษฐา ส่งสกุลชัย วส. 27
วีรวุฒ หงษ์ทอง สส. 253

FIRE PROTECTION ARCHITECTS :
ดร.บัณฑิต ประดับสุข สสถ. 1215

INTETIOR DESIGNER :
วาสนา เพชรประเสริฐ
วรางคณา เศรษฐสุข
อภิญญา ยังแย้ม

แบบแสดง :
แปลนระบบดับเพลิงด้วยหมอกน้ำ ชั้นที่ 7

มาตราส่วน: 1 : 125
รวม : 104 แผ่น
แบบเลขที่ : F-3 38

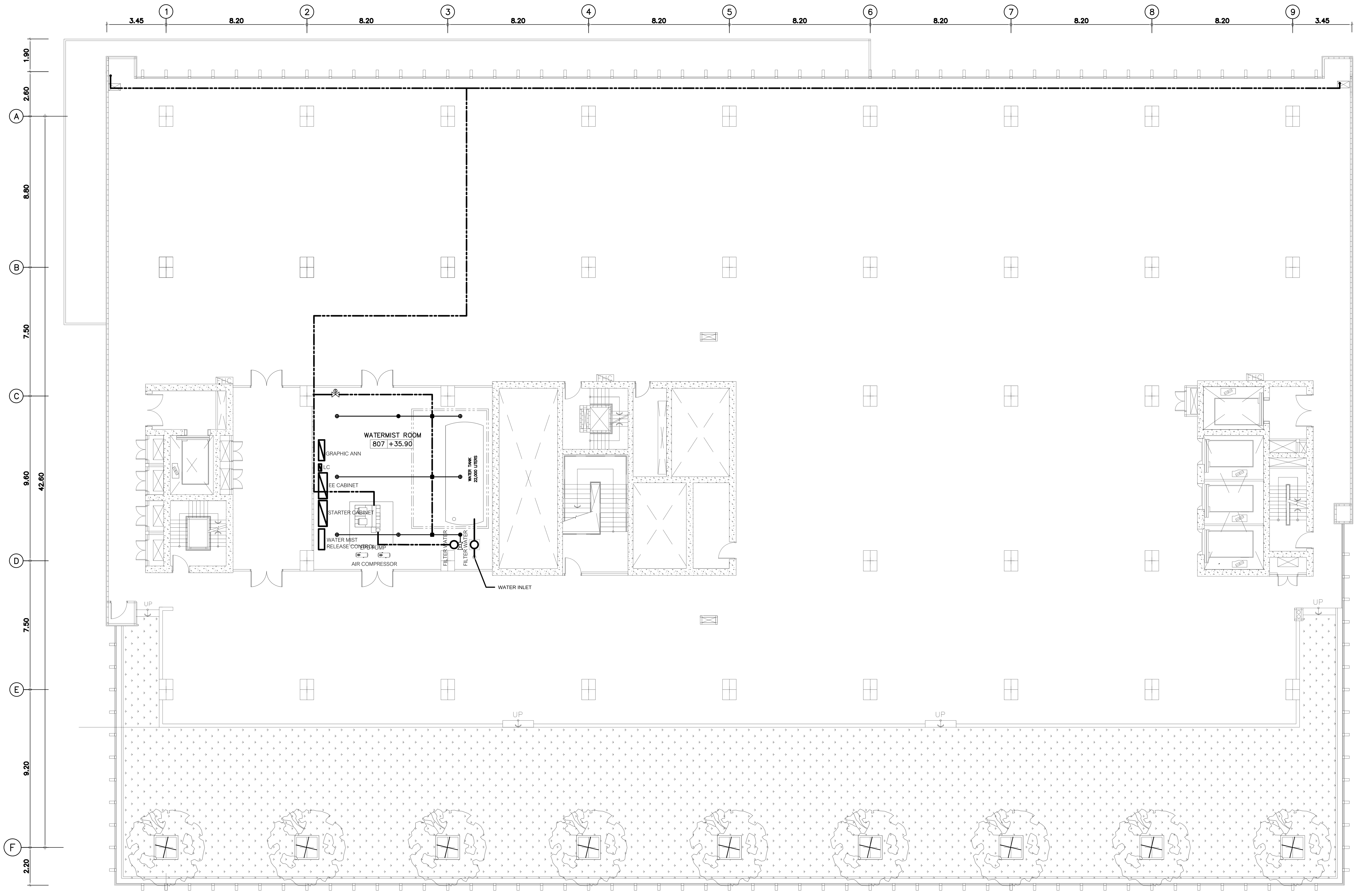

Symbol	Description
⊕	SPRINKLER HEAD (CLOSED TYPE)
— · —	AISI 316 STAINLESS STEEL WELDED PIPE Ø38 mm (WATERMIST)
——	AISI 316 STAINLESS STEEL WELDED PIPE Ø12 mm (WATERMIST)
(P)	PREACTION VALVE
(S)	SECTION VALVE
⋈	FLUSH VALVE

แปลนระบบดับเพลิงด้วยหมอกน้ำ ชั้นที่ 8 | 1:125

PROJECT NAME:
โครงการออกแบบ อาคารผู้ป่วยในเฉลิมพระเกียรติ
คณะแพทยศาสตร์วชิรพยาบาล มหาวิทยาลัยนวมินทราธิราช

PROJECT ARCHITECT : สมยงค์ ขจรวิทย์ สสถ. 1764

ARCHITECTS :
นายสลายุทธ เรืองทอง ภสถ. 4384
หทัยชนก เอกสุวรรณ ภสถ. 4182
วีรยุทธ สมศิริ ภสถ. 19439
ปรัชญ์ สานุกูล ภสถ. 23820

STRUCTURAL ENGINEERS :
นายนัฐสม สงวนวงศ์ วย. 1423
นายศิริชัย รณเกียรติ สย. 5868
นายศุภชัย ขำดี ภย. 37589

ELECTRICAL ENGINEERS:
นายชัยวัฒน์ เหลืองอบอุ่น สฟก.3473
นายกรอง กิมเขียว สฟก.5276

MECHANICAL ENGINEERS:
นายธันวา ตันเสถียร วก. 797
นายขจรพงษ์ สุทธิโสภาอาภรณ์ สก.2544
นายอาณัติ ตั้งชู สก.4127

SANITARY ENGINEERS :
ขนิษฐา ส่งสกุลชัย วส. 27
วีรวุฒ หงษ์ทอง สส. 253

FIRE PROTECTION ARCHITECTS :
ดร.บัณฑิต ประดับสุข สสถ. 1215

INTETIOR DESIGNER :
วาสนา เพชรประเสริฐ
วรางคณา เศรษฐสุข
อภิญญา ยังแย้ม

แบบแสดง : แปลนระบบดับเพลิงด้วยหมอกน้ำ ชั้นที่ 8

มาตราส่วน: 1 : 125
แบบเลขที่ : F-3 39
รวม : 104 แผ่น

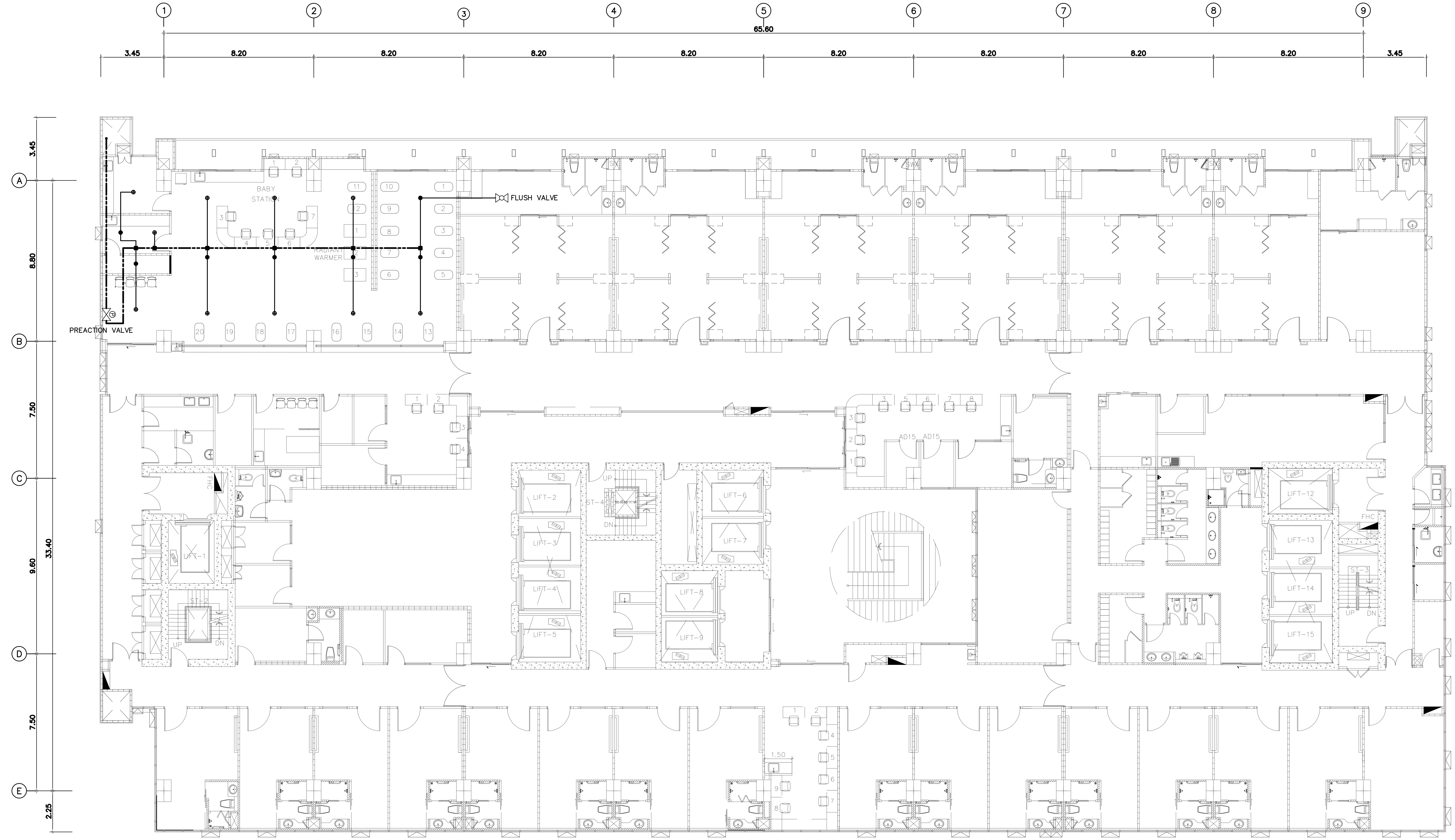

⊕	SPRINKLER HEAD (CLOSED TYPE)
	AISI 316 STAINLESS STEEL WELDED PIPE Ø38 mm (WATERMIST)
	AISI 316 STAINLESS STEEL WELDED PIPE Ø12 mm (WATERMIST)
	PREACTION VALVE
	SECTION VALVE
	FLUSH VALVE

แปลนระบบดับเพลิงด้วยหมอกน้ำ ชั้นที่ 9 | 1:100

คณะแพทยศาสตร์วชิรพยาบาล มหาวิทยาลัยนวมินทราธิราช

SPAN

unicorn

i lamp

PROJECT NAME:

โครงการออกแบบ อาคารผู้ป่วยในเฉลิมพระเกียรติ
คณะแพทยศาสตร์วชิรพยาบาล มหาวิทยาลัยนวมินทราธิราช

PROJECT ARCHITECT : สมยงค์ ขจรวิทย์ สสถ. 1764

ARCHITECTS :
นายสลายุทธ เรืองทอง ภสถ. 4384
หทัยชนก เอกสุวรรณ ภสถ. 4182
วีรยุทธ สมศิริ ภสถ. 19439
ปรัชญ์ สานุกูล ภสถ. 23820

STRUCTURAL ENGINEERS :
นายนัฐสม สงวนวงศ์ วย. 1423
นายศิริชัย รณเกียรติ สย. 5868
นายศุภชัย ขำดี ภย. 37589

ELECTRICAL ENGINEERS:
นายชัยวัฒน์ เหลืองอบอุ่น สฟก.3473
นายกรอง กิมเขียว สฟก.5276

MECHANICAL ENGINEERS:
นายธันวา ต้นเสถียร วก. 797
นายขจรพงษ์ สุทธิโสภาอาภรณ์ สก.2544
นายอาณัติ ตั้งชู สก.4127

SANITARY ENGINEERS :
ขนิษฐา ส่งสกุลชัย วส. 27
วีรวุฒ หงษ์ทอง สส. 253

FIRE PROTECTION ARCHITECTS :
ดร.บัณฑิต ประดับสุข สสถ. 1215

INTETIOR DESIGNER :
วาสนา เพชรประเสริฐ
วรางคณา เศรษฐสุข
อภิญญา ยังแย้ม

แบบแสดง :
แปลนระบบดับเพลิงด้วยหมอกน้ำ ชั้นที่ 9

มาตราส่วน: 1 : 125
รวม : 104 แผ่น
แบบเลขที่ : F-3 40

N2 FIRE EXTINGUISHING SYSTEM

SYMBOL	DESCRIPTION
	IG-100 GAS CONTROL PANEL W/BATTERY BACKUP IG-100 GAS MODULEBOX
SD A	PHOTOELECTRIC SMOKE DETECTOR ZONE A
SD B	PHOTOELECTRIC SMOKE DETECTOR ZONE B
M A	MANUAL RELEASE STATION W/ ABORT SWITCH
B	ALARM BELL
H	HORN/STROBE LIGHT
PS	PRESSURE SWITCH
E	SOLENOID VALVE
P	PRESSURE GAUGE
D	DISCHARGE INDICTOR
	N2(NN100) 5 L PILOT CYLINDER
	DISCHARGE NOZZLE 360 DEGREE
	N2(NN100) 83 L CYLINDER
	ELBOW 90 DEGREE FITTING
	ELBOW LOOKING UP
	ELBOW LOOKING DOWN
	TEE FITTING
	REMOVABLE CAP END FITTING
	DISCHARGE PIPING

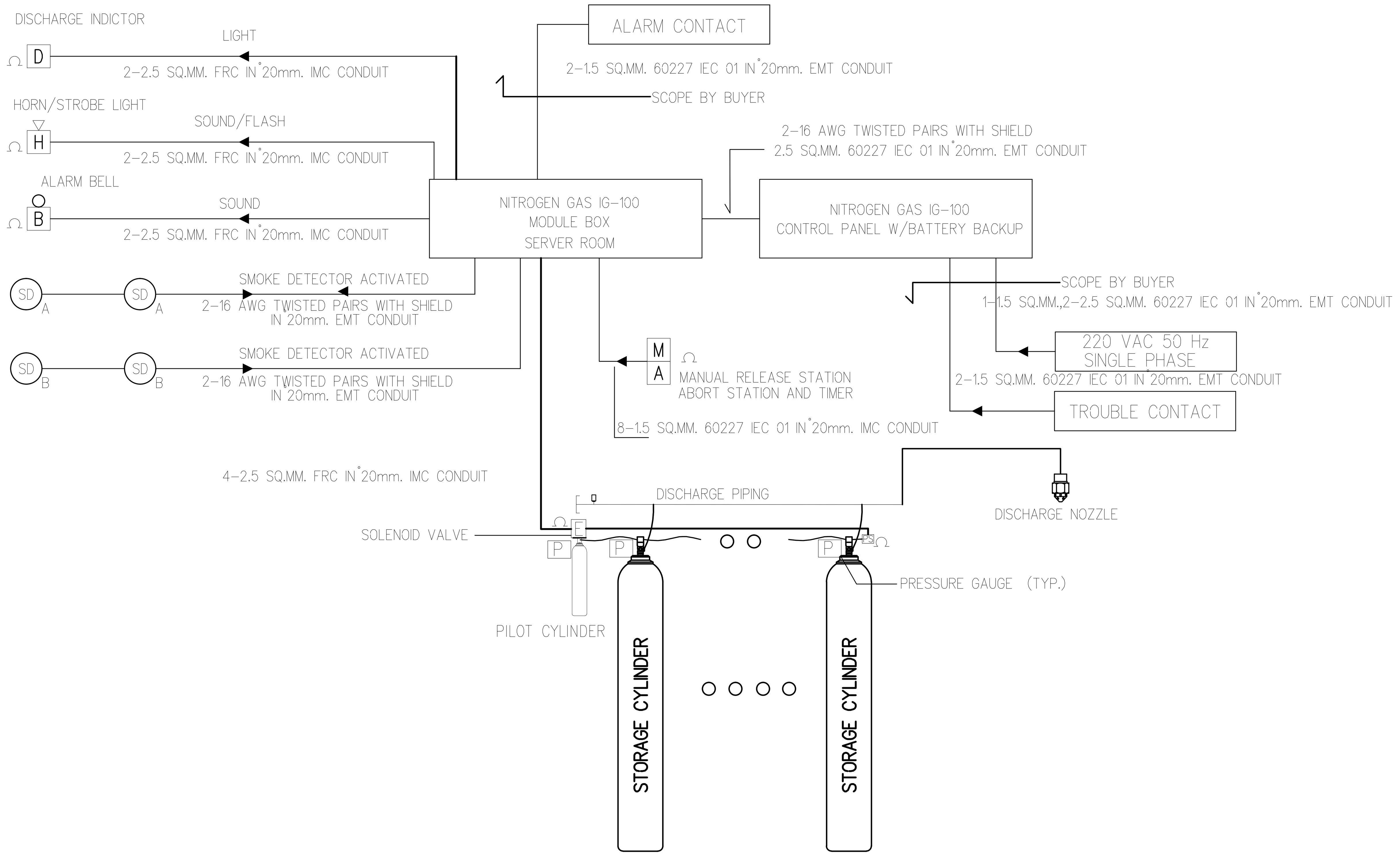

SCHEMATIC DIAGRAM

SCHEDULE OF N2 FIRE EXTINGUISHING SYSTEM

Item	Protected Rm.	Area (sq.m)	H.(m)	Volume (m3)	NFPA-2001 Standard			Required N2(cu.m)	Provided N2(cu.m)	O2(%)	Main Equipment				
					T (C)	Conc. (%)	Flooding Factor				83L Storage N2 Cyl.	Pilot Cyl. w/Solenoid Valve	N2 Control Panel	Manual Control	Nozzle
GROUP 1															
1	ห้องไฟฟ้า 1 ชั้น 1	125.34	4.65	582.83	21.00	41.90	0.55	317.64	324.80	11.97	16	1 SET	1 SET	1 SET	6
2	UPS ชั้น 1	15.00	4.65	69.75	21.00	41.90	0.55	38.01	40.60	11.68	2	1 SET	1 SET	1 SET	1
3	Control Rm ชั้น 1	18.00	4.65	83.70	21.00	41.90	0.55	45.62	60.90	10.10	3	1 SET	1 SET	1 SET	2
4	Server Rm ชั้น 1	16.00	4.65	74.40	21.00	41.90	0.5450	40.55	40.60	12.11	2	1 SET	1 SET	1 SET	1
5	Control Rm X-RAYชั้น 2	11.00	4.65	51.15	21.00	41.90	0.5450	27.88	40.60	9.45	2	1 SET	1 SET	1 SET	1
6	Control Rm Nuclear Scan ชั้น 2	13.44	4.65	62.50	21.00	41.90	0.5450	34.06	40.60	10.91	2	1 SET	1 SET	1 SET	1
7	Control Rm MRI ชั้น 2	22.46	4.65	104.44	21.00	41.90	0.5450	56.92	60.90	11.67	3	1 SET	1 SET	1 SET	2
8	Control Rm CT SCAN ชั้น 2	22.00	4.65	102.30	21.00	41.90	0.5450	55.75	60.90	11.52	3	1 SET	1 SET	1 SET	2
GROUP 2															
1	Fire Command Rmชั้น 1	28.93	4.65	134.52	21.00	41.90	0.55	73.32	81.20	11.43	4	1 SET	1 SET	1 SET	2
2	ห้องไฟฟ้า 2 ชั้น 1	92.40	4.65	429.66	21.00	41.90	0.5450	234.16	243.60	11.86	12	1 SET	1 SET	1 SET	6
3	UPS2 ชั้น 2	14.21	4.65	66.08	21.00	41.90	0.5450	36.01	40.60	11.31	2	1 SET	1 SET	1 SET	1
4	UPS3 ชั้น 2	35.88	4.65	166.84	21.00	41.90	0.5450	90.93	101.50	11.37	5	1 SET	1 SET	1 SET	2
5	UPS1 ชั้น 2	38.63	4.65	179.63	21.00	41.90	0.5450	97.90	101.50	11.88	5	1 SET	1 SET	1 SET	2
6	UPS Nuclear Scan ชั้น 2	10.62	4.65	49.38	21.00	41.90	0.5450	26.91	40.60	9.19	2	1 SET	1 SET	1 SET	1
7	UPS ชั้น 2	9.50	4.65	44.18	21.00	41.90	0.5450	24.08	40.60	8.34	2	1 SET	1 SET	1 SET	1
GROUP 3															
1	MDB & Tranformer ชั้น 1	310.00	4.65	1,441.50	21.00	41.90	0.5450	785.62	791.70	12.07	39	1 SET	1 SET	1 SET	12
2	MRI 1 ชั้น 2	43.78	4.65	203.58	21.00	41.90	0.5450	110.95	121.80	11.49	6	1 SET	1 SET	1 SET	3
3	MRI 2 ชั้น 2	43.78	4.65	203.58	21.00	41.90	0.5450	110.95	121.80	11.49	6	1 SET	1 SET	1 SET	3
4	CT SCAN 1 ชั้น 2	39.00	4.65	181.35	21.00	41.90	0.5450	98.84	101.50	11.94	5	1 SET	1 SET	1 SET	2
5	CT SCAN 1 ชั้น 2	39.00	4.65	181.35	21.00	41.90	0.5450	98.84	101.50	11.94	5	1 SET	1 SET	1 SET	2
6	X-RAY ชั้น 2	33.50	4.65	155.78	21.00	41.90	0.5450	84.90	101.50	10.89	5	1 SET	1 SET	1 SET	2
7	Nuclear Scan 1 ชั้น 2	49.20	4.65	228.78	21.00	41.90	0.5450	124.69	142.10	11.23	7	1 SET	1 SET	1 SET	3
8	Nuclear Scan 2 ชั้น 2	49.20	4.65	228.78	21.00	41.90	0.5450	124.69	142.10	11.23	7	1 SET	1 SET	1 SET	3
9	Pet Scan ชั้น 2	45.10	4.65	209.72	21.00	41.90	0.5450	114.29	121.80	11.69	6	1 SET	1 SET	1 SET	3

คณะแพทยศาสตร์วชิรพยาบาล มหาวิทยาลัยนวมินทราธิราช

SPAN
บริษัท สแปนคอนซัลแตนท์ จำกัด
247 ถ.เสนานิคม 1 แขวงลาดพร้าว เขตลาดพร้าว กรุงเทพฯ 10230
E-MAIL : main.span@gmail.com
Tel.0-2942-3691-6 ,Fax.0-2942-3694

unicorn
บริษัท ยูนิคอร์น คอร์ปอเรชั่น แอนด์แมเนจเม้นท์ จำกัด
75/78 ซอยวัดเวฬุวนาราม 18 แขวงดอนเมือง เขตดอนเมือง กรุงเทพมหานคร 10210

i lamp
บริษัท ไอแลมพ์ อาร์คิเทค แอนด์ ดีไซน์ จำกัด
480/25 หมู่ที่ 2 ตำบลบ้านเกาะ อำเภอเมืองนครราชสีมา นครราชสีมา 30000

PROJECT NAME:
โครงการออกแบบ อาคารผู้ป่วยในเฉลิมพระเกียรติ
คณะแพทยศาสตร์วชิรพยาบาล มหาวิทยาลัยนวมินทราธิราช
PROJECT ARCHITECT : สมยงค์ ขจรวิทย์ สสถ. 1764

ARCHITECTS :
นายสลายุทธ เรืองทอง ภสถ. 4384
หทัยชนก เอกสุวรรณ ภสถ. 4182
วีรยุทธ สมศิริ ภสถ. 19439
ปรัชญ์ สานุกูล ภสถ. 23820

STRUCTURAL ENGINEERS :
นายนัฐสม สงวนวงศ์ วย. 1423
นายศิริชัย รณเกียรติ สย. 5868
นายศุภชัย ขำดี ภย. 37589

ELECTRICAL ENGINEERS:
นายชัยวัฒน์ เหลืองอบอุ่น สฟก.3473
นายกรอง กิมเขียว สฟก.5276

MECHANICAL ENGINEERS:
นายธันวา ตันเสถียร วก. 797
นายขจรพงษ์ สุทธิโสภาอาภรณ์ สก.2544
นายอาณัติ ตั้งชู สก.4127

SANITARY ENGINEERS :
ขนิษฐา ส่งสกุลชัย วส. 27
วีรวุฒ หงษ์ทอง สส. 253

FIRE PROTECTION ARCHITECTS :
ดร.บัณฑิต ประดับสุข สสถ. 1215

INTETIOR DESIGNER :
วาสนา เพชรประเสริฐ
วรางคณา เศรษฐสุข
อภิญญา ยังแย้ม

แบบแสดง :
แบบขยายระบบดับเพลิงด้วยสารสะอาด (IG-100) แผ่นที่ 1
มาตราส่วน:
รวม : 104 แผ่น
แบบเลขที่ :
F-4 01

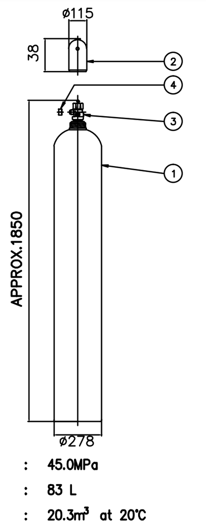

PT.No.	NAME
1.	CYLINDER
2.	CAP
3.	CYLINDER VALVE
4.	SAFETY CAP

SPECIFICATIONS

(a) TEST PRESURE : 45.0MPa
(b) CYLINDER CAPACITOR : 83 L
(c) FILLING VOLUME OF N_2 : 20.3m³ at 20°C
(d) WEIGHT : APPROX. 119kg (EMPTY)
(e) PAINTING COLOR : MUNSELL N-6

N_2 STORAGE CYLINDER (83L)

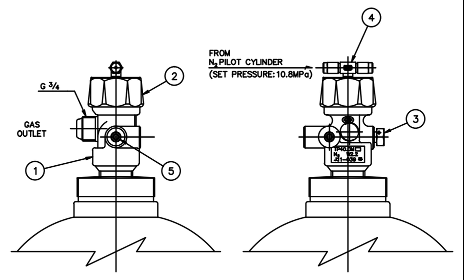

SPECIFICATIONS

(a) TEST PRESSURE : 40.0MPa
(b) SAFETY VALVE OPERATING PRESSURE : 27.2~32.0MPa
(c) FUSIBLE PLUG OF SAFETY VALVE OPERATING TEMPERATURE : 82°C±3

PT.No.	NAME
1.	VALVE BODY
2.	CAP NUT
3.	SAFETY VALVE
4.	RELEASER
5.	GAUGE VALVE

CYLINDER VALVE (FOR N_2 CYLINDER)

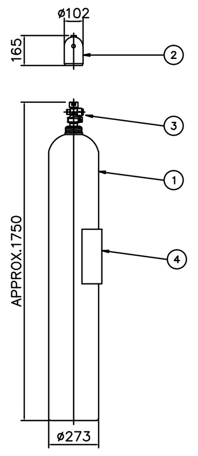

PT.No.	NAME
1.	PILOT CYLINDER
2.	CAP
3.	CYLINDER VALVE
4.	NAME PLATE

SPECIFICATIONS

(a) TEST PRESURE : 24.5MPa
(b) CYLINDER CAPACITOR : 82.5L
(c) FILLING VOLUME OF N_2 : 8.2m³ at 20°C
(d) WEIGHT : APPROX. 79kg (EMPTY)
(e) PAINTING COLOR : MUNSELL N-6

N_2 PILOT CYLINDER (82.5L)

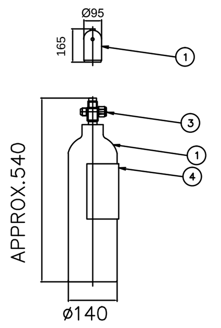

PT.No.	NAME
1.	PILOT CYLINDER
2.	CAP
3.	CYLINDER VALVE
4.	NAME PLATE

SPECIFICATIONS

(a) TEST PRESURE : 24.5MPa
(b) CYLINDER CAPACITOR : 5.0L
(c) FILLING VOLUME OF N_2 : 0.5 m³ (at 20°C)
(d) FILLING PRESSURE : 10.8MPa (at 40°C)
(e) TARE WEIGHT : APPROX. 8kg
(f) COLOR : MUNSELL ref. No. N-6

N_2 PILOT CYLINDER (5L)

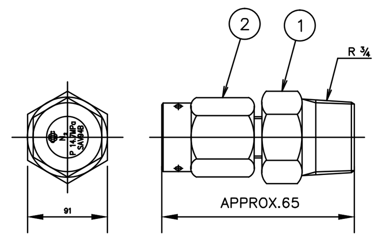

OPERATING PRESSURE : 10.8~16.2MPa

PT.No.	NAME
1.	BODY
2.	NUT

SAFETY VENT

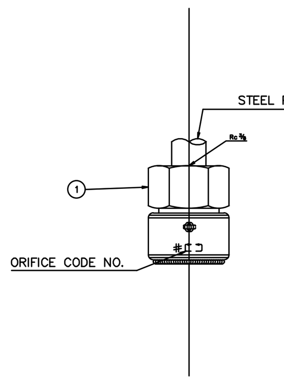

PT.No.	NAME
1.	NOZZLE
2.	HORN

DISCHARGE NOZZLE

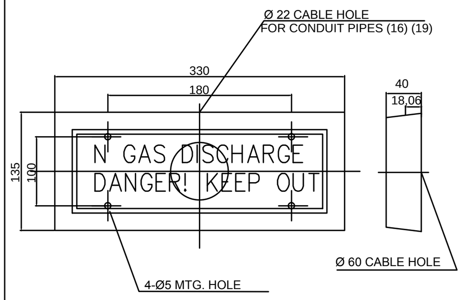

SPECIFICATIONS

(a) MATERIAL : ABS RESIN
(b) COLOR : MUNSELL ref. No. 7.5R 4/14
(c) RATED : 24 VDC 25 mA (LED)
(d) INDICATION : NORMAL CLEAR WITHOUT LETTERS WARNING RED LETTERS NO FLICKERING
(e) WEIGHT : APPROX. 1.0 kg
(f) LOCATION : NEAR THE ENTRANCE OF PROTECTED ROOM

DISCHARGE INDICATOR

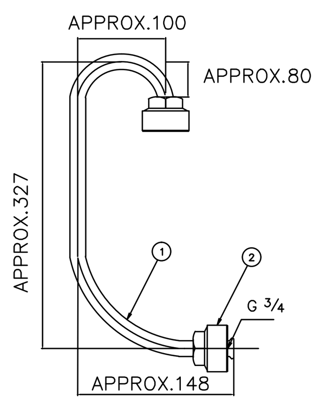

PT.No.	NAME
1.	LOOP PIPE
2.	NUT

LOOP PIPE

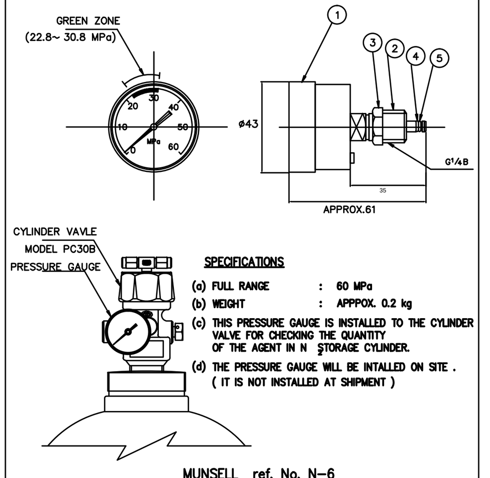

SPECIFICATIONS

(a) FULL RANGE : 60 MPa
(b) WEIGHT : APPPOX. 0.2 kg
(c) THIS PRESSURE GAUGE IS INSTALLED TO THE CYLINDER VALVE FOR CHECKING THE QUANTITY OF THE AGENT IN N_2 STORAGE CYLINDER.
(d) THE PRESSURE GAUGE WILL BE INTALLED ON SITE . (IT IS NOT INSTALLED AT SHIPMENT)

MUNSELL ref. No. N-6

PT.No.	NAME
1.	CASE
2.	SCREW
3.	LOCKNUT
4.	BACK-UP RING
5.	O-RING

PRESSURE GAUGE

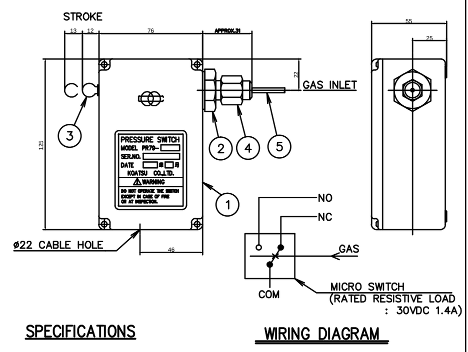

SPECIFICATIONS

(a) THE PRESSURE SWITCH IS OPERATED BY THE PRESSURE IF THE DISCHARGED N_2 GAS FOR LITTING THE DISCHARGE INDICATOR AND DISCHARGE ALARM
(b) WEIGHT : APPROX. 1kg.
(c) THE PRESSURE SWITCH IS RESET BY PUSHING THE KNOB.

PT.No.	NAME	PT.No.	NAME
1.	BOX	5.	COPPER PIPE
2.	CYLINDER		
3.	KNOB		
4.	FLARE NUT		

PRESSURE SWITCH

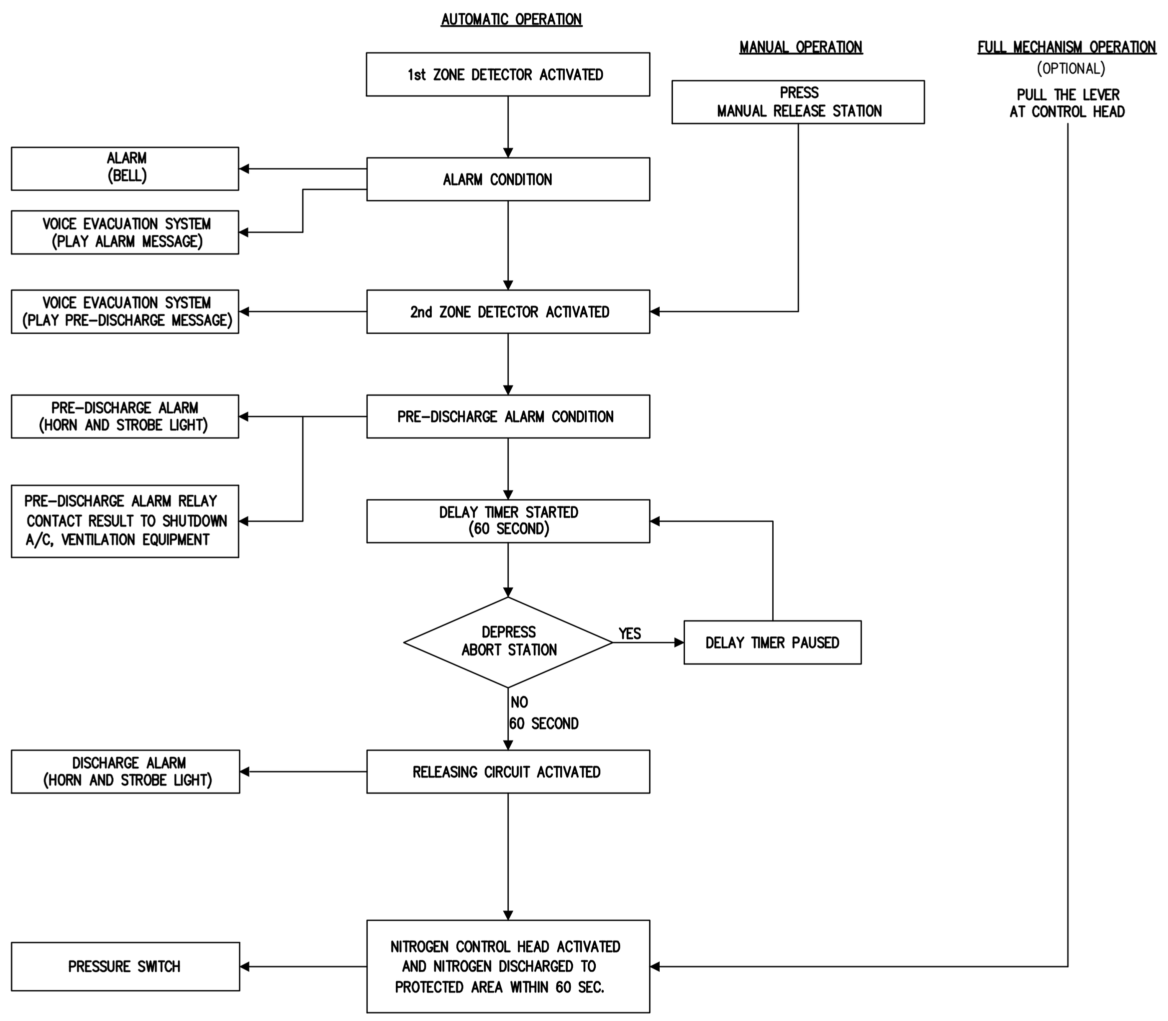

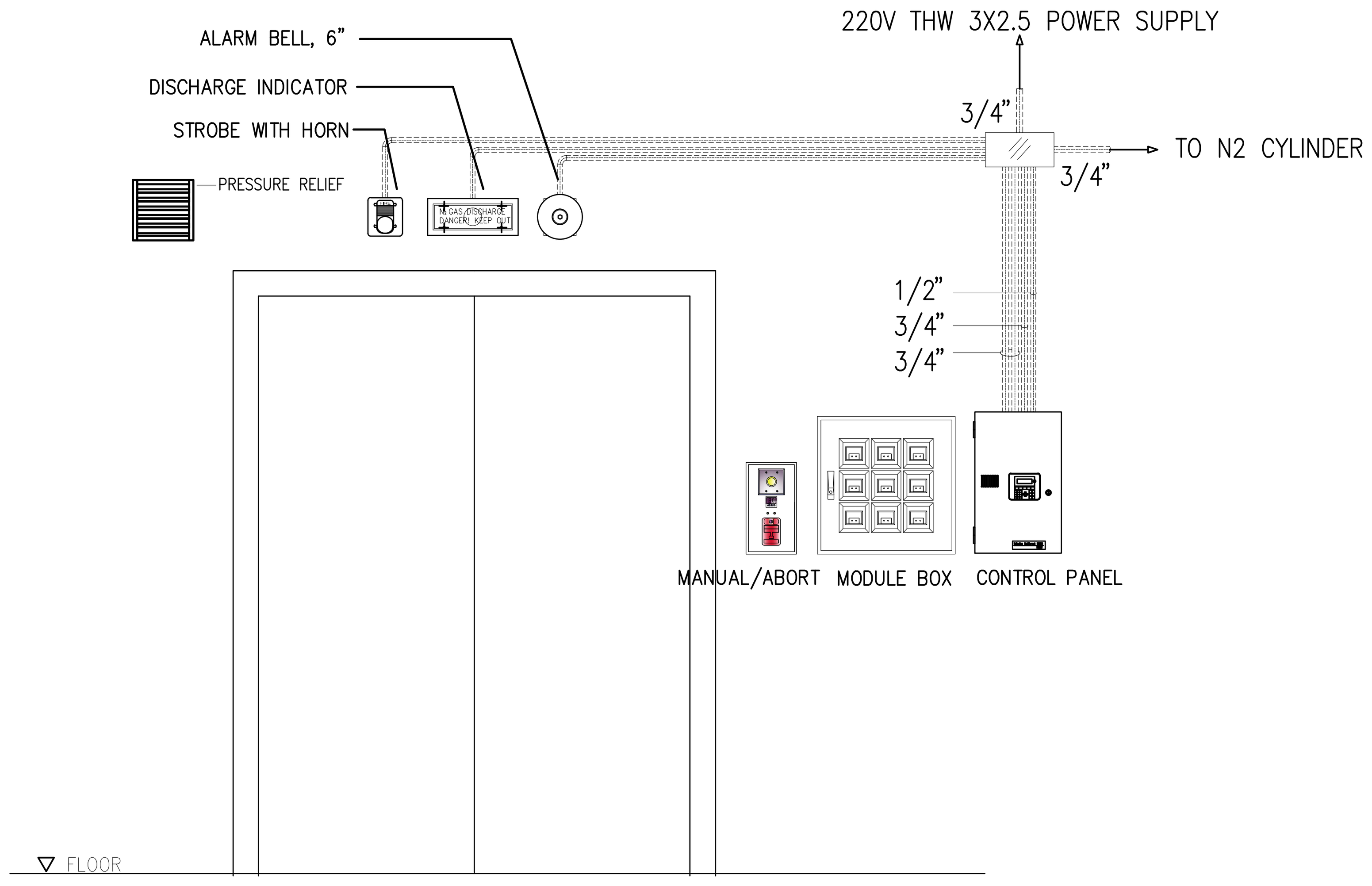

TYPICAL DETAIL INSTALLATION FOR BELL,STROBE/HORN,MANUAL,ABORT & CONTROL PANEL
NOT TO SCALE

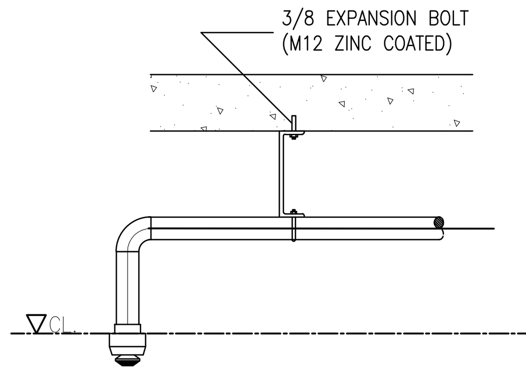

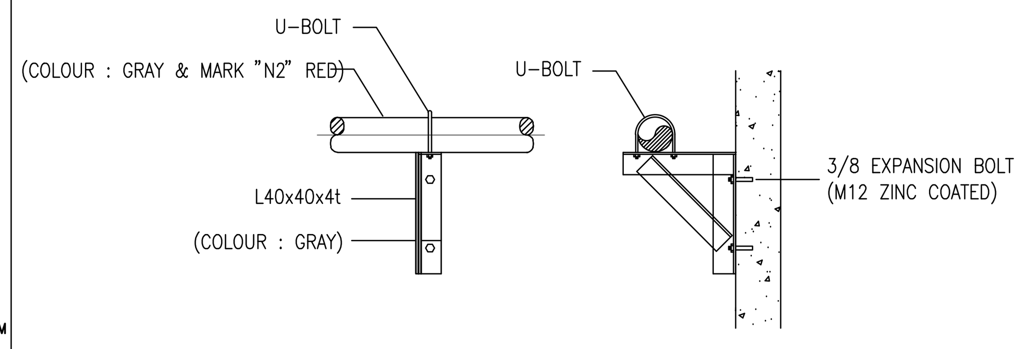

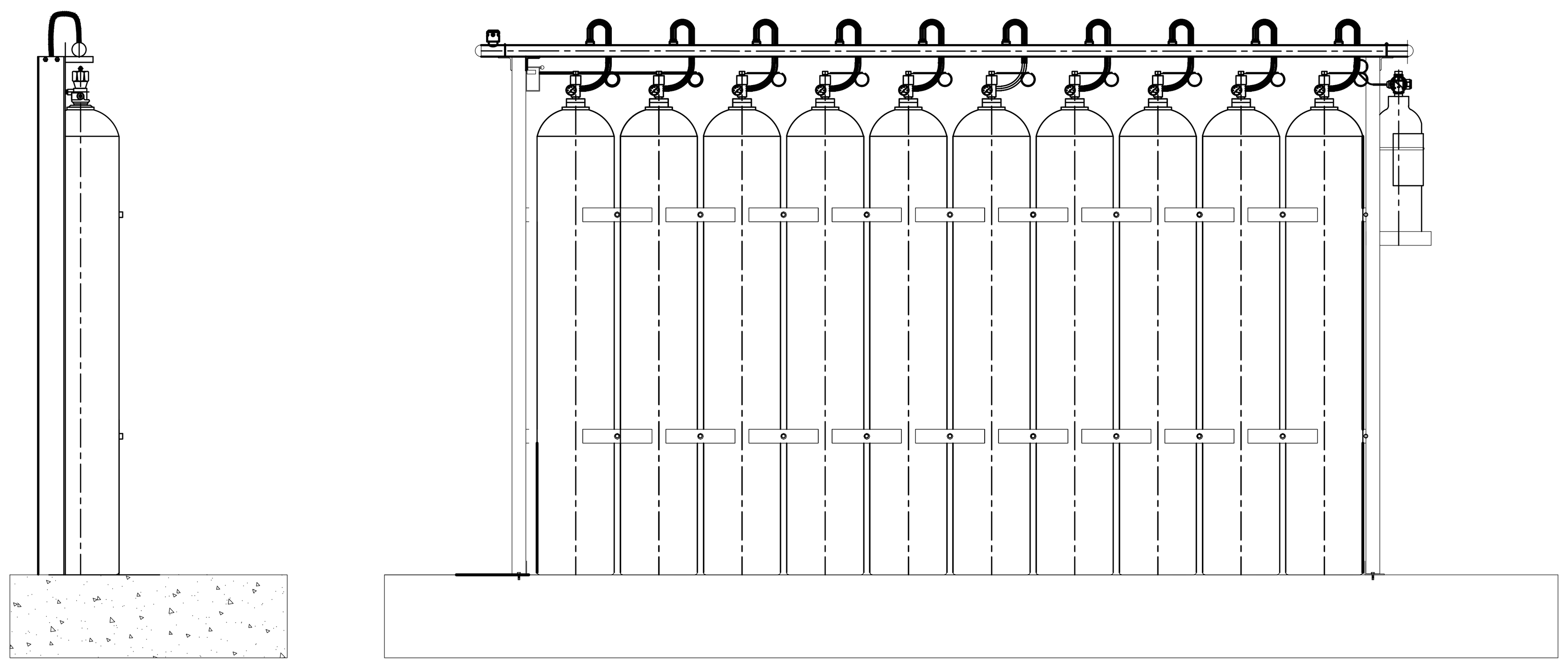

CYLINDER INSTALLATION FOR STORAGE ROOM
NOT TO SCALE

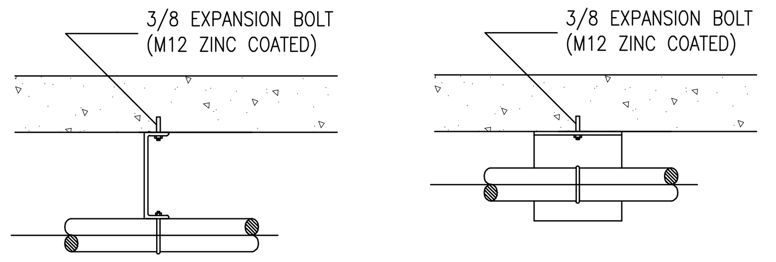

PIPE SUPPORT INSTALLATION
NOT TO SCALE

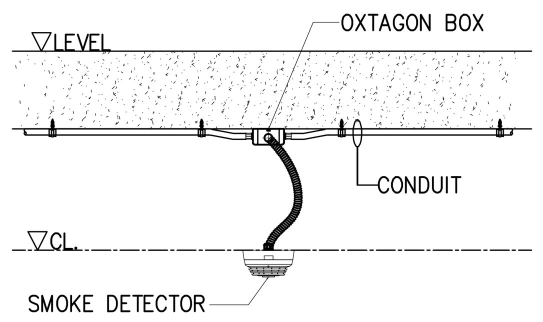

SMOKE DETECTOR (FOR CEILING AREA)
NOT TO SCALE

คณะแพทยศาสตร์วชิรพยาบาล มหาวิทยาลัยนวมินทราธิราช

SPAN
บริษัท สแปนคอนซัลแตนท์ จำกัด
247 ถ.เสนานิคม 1 แขวงลาดพร้าว เขตลาดพร้าว กรุงเทพฯ 10230
E-MAIL : main.span@gmail.com
Tel.0-2942-3691-6 ,Fax.0-2942-3694

unicorn
บริษัท ยูนิคอร์น คอร์ปอเรชั่น แอนด์แมเนจเม้นท์ จำกัด
75/78 ซอยวัดเทวสุนทร 18 แขวงลาดยาว เขตจตุจักร กรุงเทพมหานคร 10900

i lamp
บริษัท ไอแลมป์ อาร์คิเทค แอนด์ ดีไซน์ จำกัด
480/25 หมู่ที่ 2 ตำบลบ้านเกาะ อำเภอเมืองนครราชสีมา นครราชสีมา 30000

PROJECT NAME:
โครงการออกแบบ อาคารผู้ป่วยในเฉลิมพระเกียรติ
คณะแพทยศาสตร์วชิรพยาบาล มหาวิทยาลัยนวมินทราธิราช

PROJECT ARCHITECT : สมยงค์ ขจรวิทย์ สสถ. 1764

ARCHITECTS :
นายสลายุทธ เรืองทอง ภสถ. 4384
หทัยชนก เอกสุวรรณ ภสถ. 4182
วีรยุทธ สมศิริ ภสถ. 19439
ปรัชญ์ สานุกูล ภสถ. 23820

STRUCTURAL ENGINEERS :
นายนัฐสม สงวนวงศ์ วย. 1423
นายศิริชัย รณเกียรติ สย. 5868
นายศุภชัย ขำดี ภย. 37589

ELECTRICAL ENGINEERS:
นายชัยวัฒน์ เหลืองอบอุ่น สฟก.3473
นายกรอง กิมเขียว สฟก.5276

MECHANICAL ENGINEERS:
นายธันวา ตันเสถียร วก. 797
นายขจรพงษ์ สุทธิโสภาอาภรณ์ สก.2544
นายอาณัติ ตั้งชู สก.4127

SANITARY ENGINEERS :
ขนิษฐา ส่งสกุลชัย วส. 27
วีรวุฒ หงษ์ทอง สส. 253

FIRE PROTECTION ARCHITECTS :
ดร.บัณฑิต ประดับสุข สสถ. 1215

INTETIOR DESIGNER :
วาสนา เพชรประเสริฐ
วรางคณา เศรษฐสุข
อภิญญา ยังแย้ม

แบบแสดง :
แบบขยายระบบดับเพลิงด้วยสารสะอาด (IG-100) แผ่นที่ 2

มาตราส่วน:
รวม : 104 แผ่น
แบบเลขที่ : F-4 02

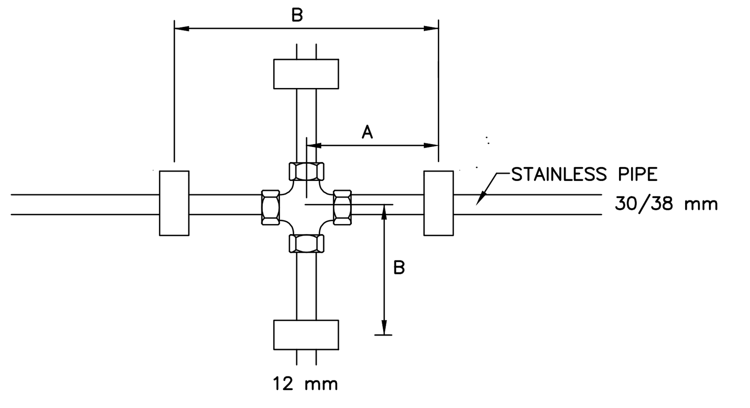

INSTALLATION FOR STAINLESS PIPE (TOP VIEW)

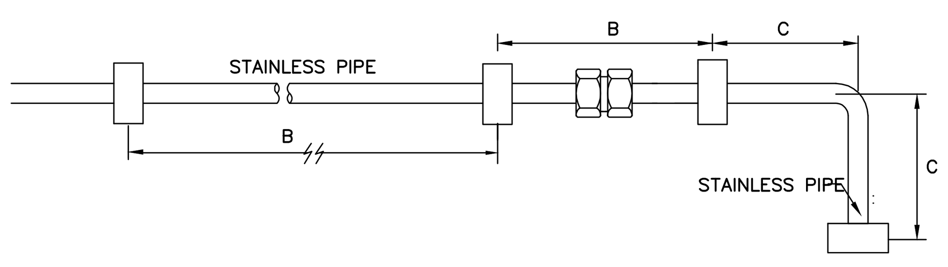

INSTALLATION FOR STAINLESS PIPE (TOP VIEW)

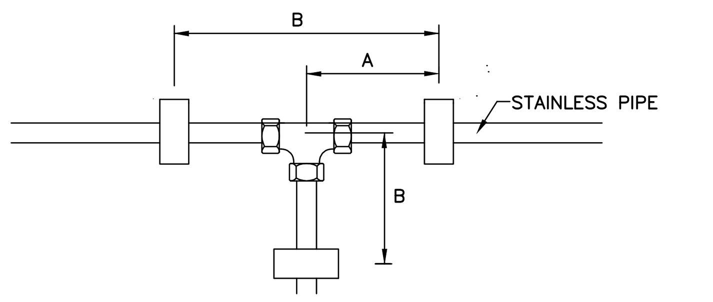

INSTALLATION FOR STAINLESS PIPE (TOP VIEW)

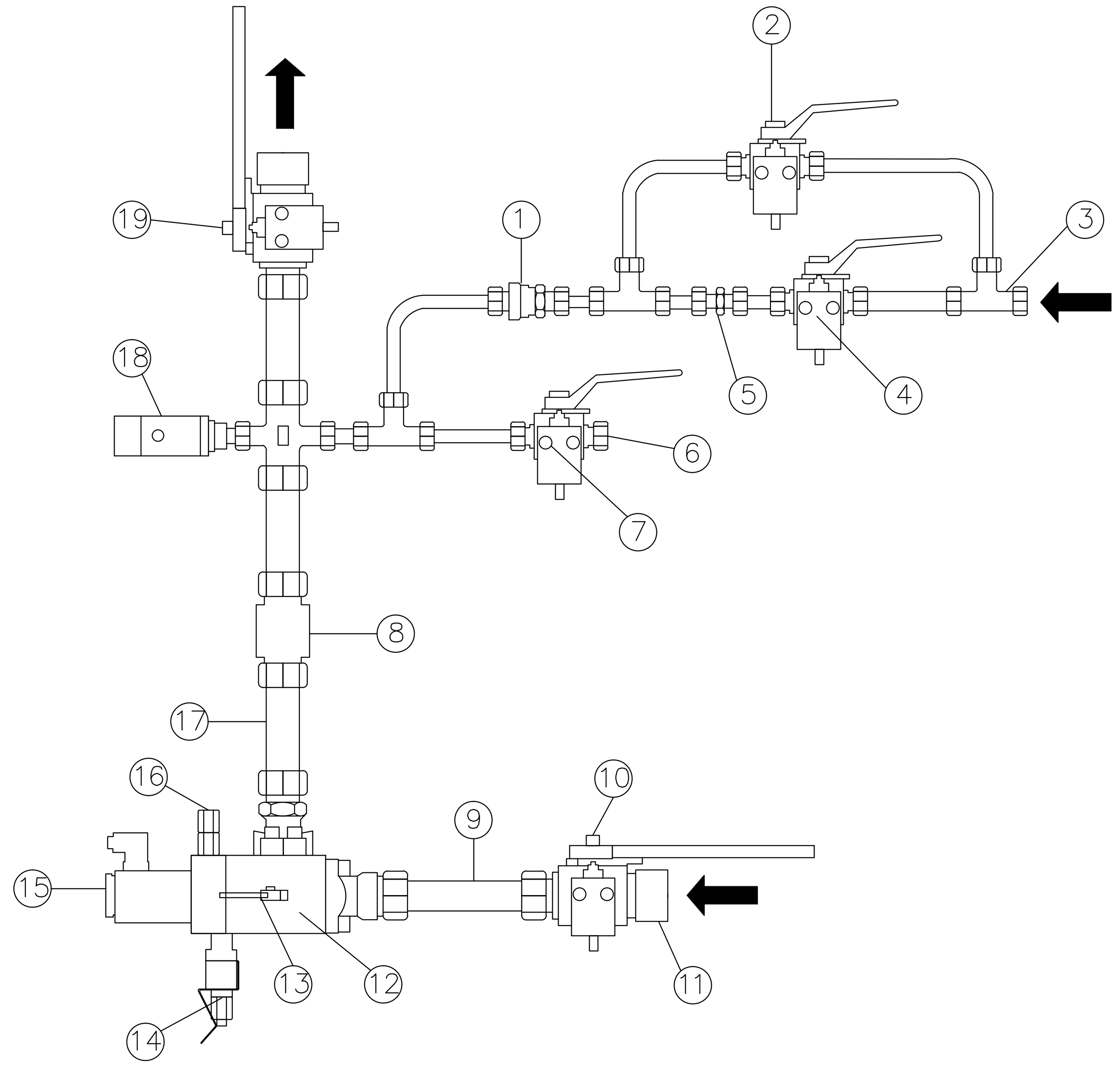

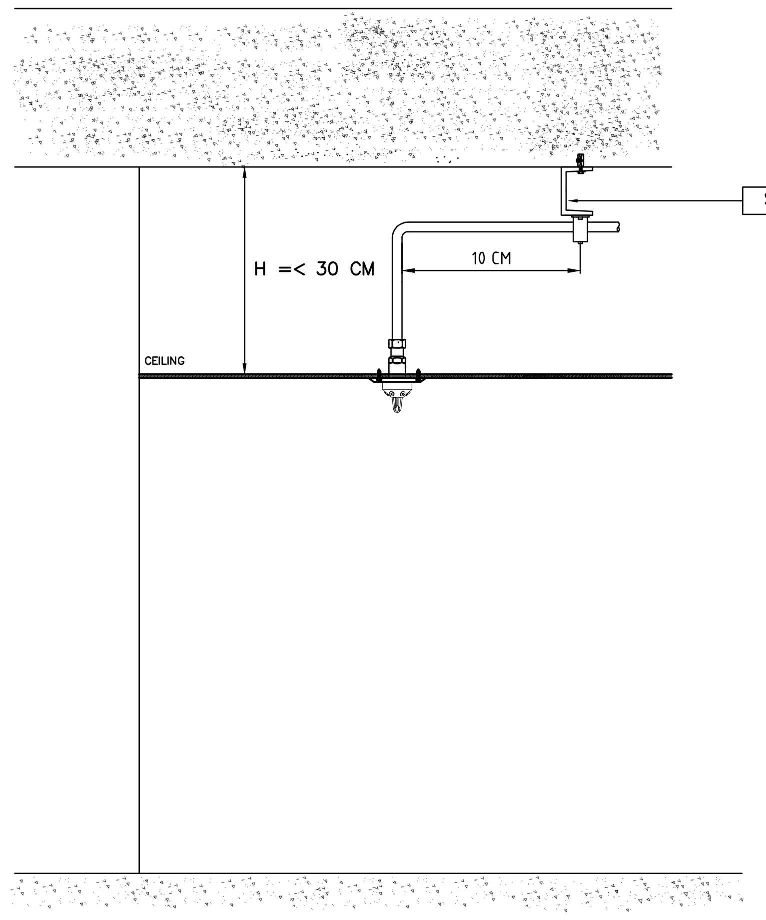

รูปแบบการติดตั้งหัว NOZZLE สำหรับบริเวณที่ฝ้าห่างจากท้องพื้น (H) น้อยกว่าหรือเท่ากับ 30 cm

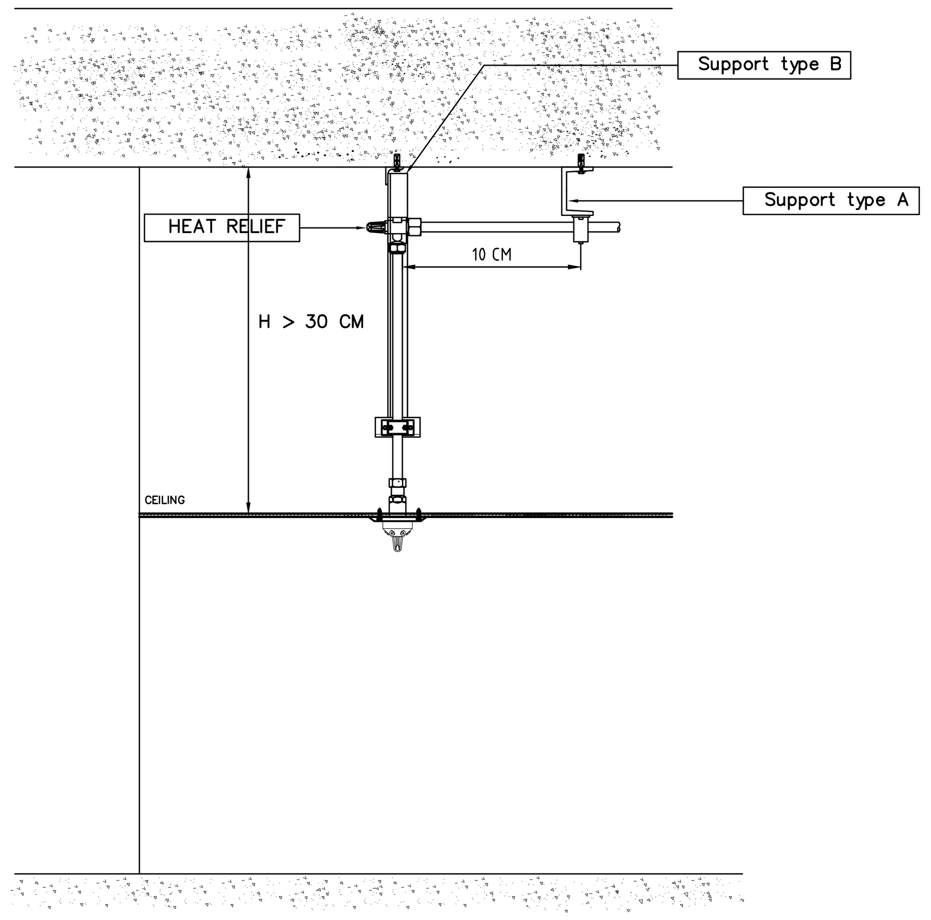

รูปแบบการติดตั้งหัว NOZZLE สำหรับบริเวณที่ฝ้าห่างจากท้องพื้น (H) มากกว่า 30 cm

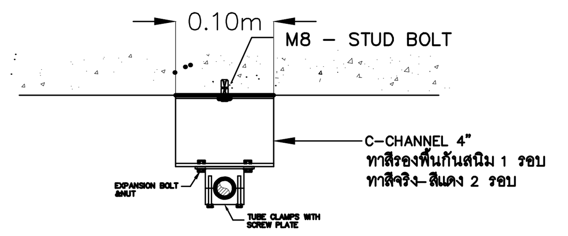

SIDE VIEW DETAIL SUPPORT TYPE A

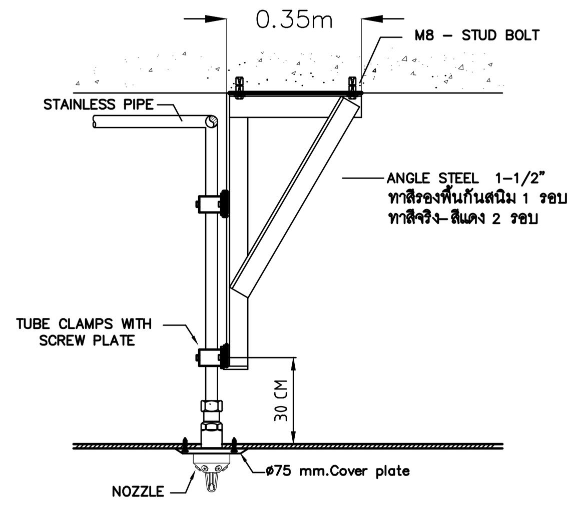

SIDE VIEW DETAIL SUPPORT TYPE B

1. Check Valve
2. Quick Filling Valve (NC)
3. Air Inlet 25±bar (3 bar)
4. Ball Valve (NO)
5. 0.5 mm Orifice
6. Test Outlet
7. Test Valve (NC)
8. Check Valve
9. Wet Tube
10. Isolation Valve (NO)
11. Water Inlet 30 bar
12. Preaction Valve (NC)
13. Proximity Switch
14. Actuator
15. Solenoid Valve
16. Breather
17. Dry Tube
18. Pressure Sensor
19. Isolation Valve (NO)

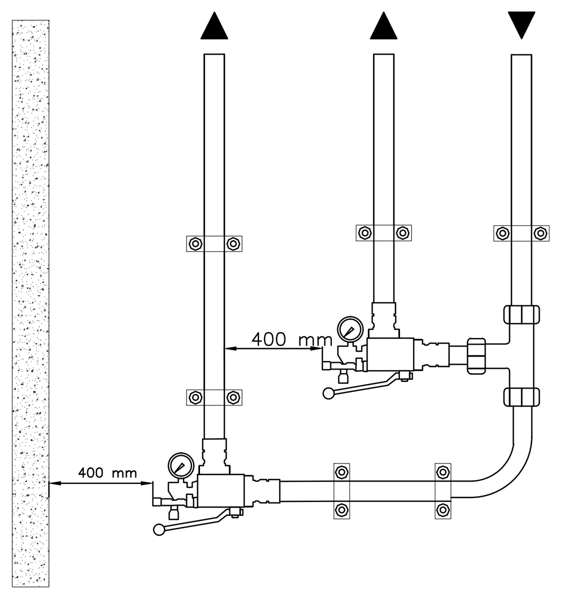

SECTION VALVE

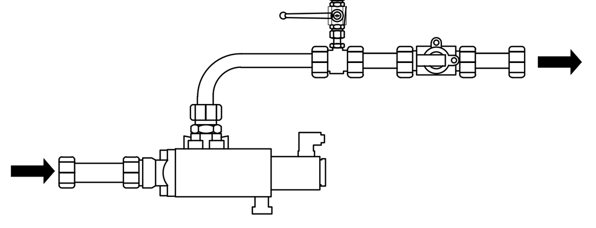

MACHINARY VALVE

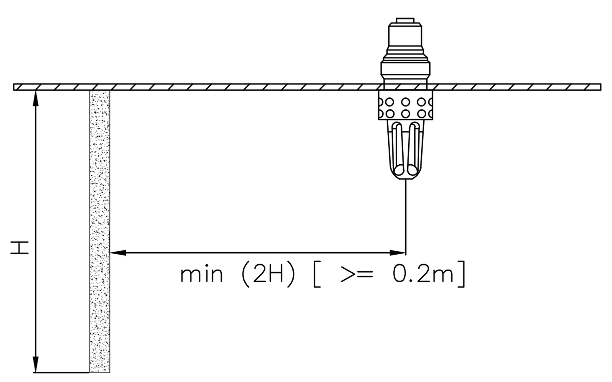

OBSTACLE NEXT TO THE SPRINKLER

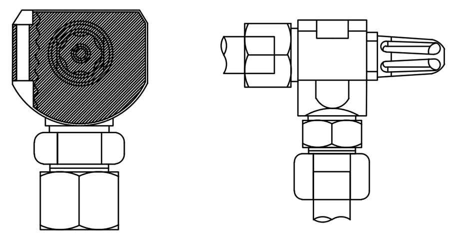

HEAT RELEASE VALVE

CLAMP SPACING

PIPE SIZE	DISTANCE A	DISTANCE B	DISTANCE C
ø12 mm	100 mm	1200 mm	200 mm
ø30 mm	150 mm	1800 mm	300 mm
ø38 mm	150 mm	1900 mm	300 mm
ø60 mm	250 mm	2500 mm	500 mm

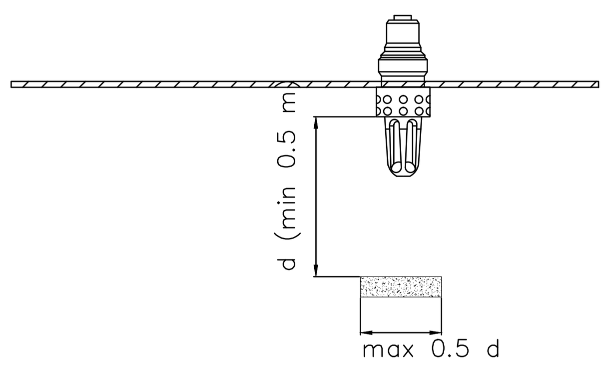

OBSTACLE BELOW THE SPRIKLER (BEAM)

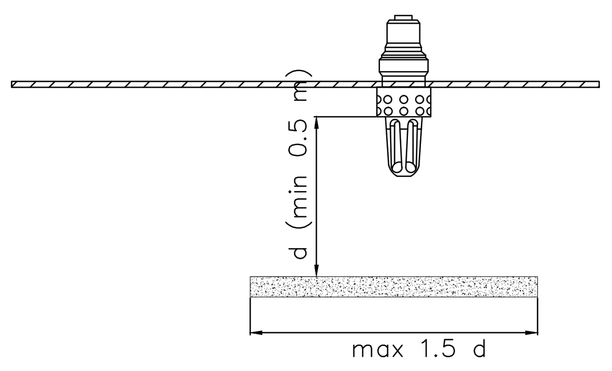

OBSTACLE BELOW THE SPRIKLER (PLATE)

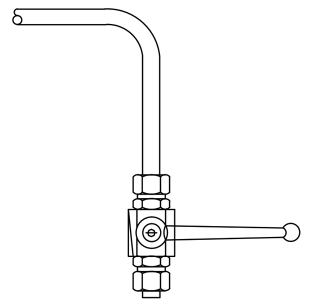

FLUSHING VALVE

PROJECT NAME:	โครงการออกแบบ อาคารผู้ป่วยในเฉลิมพระเกียรติ คณะแพทยศาสตร์วชิรพยาบาล มหาวิทยาลัยนวมินทราธิราช
PROJECT ARCHITECT :	สมยงค์ ขจรวิทย์ สสถ. 1764
ARCHITECTS :	นายสลายุทธ เรืองทอง ภสถ. 4384; หทัยชนก เอกสุวรรณ ภสถ. 4182; วีรยุทธ สมศิริ ภสถ. 19439; ปรัชญ์ สานุกูล ภสถ. 23820
STRUCTURAL ENGINEERS :	นายนัฐสม สงวนวงศ์ วย. 1423; นายศิริชัย รณเกียรติ สย. 5868; นายศุภชัย ขำดี ภย. 37589
ELECTRICAL ENGINEERS:	นายชัยวัฒน์ เหลืองอบอุ่น สฟก.3473; นายกรอง กิมเขียว สฟก.5276
MECHANICAL ENGINEERS:	นายธันวา ตันเสถียร วก. 797; นายขจรพงษ์ สุทธิโสภาอาภรณ์ สก.2544; นายอาณัติ ตั้งชู สก.4127
SANITARY ENGINEERS :	ขนิษฐา ส่งสกุลชัย วส. 27; วีรวุฒ หงษ์ทอง สส. 253
FIRE PROTECTION ARCHITECTS :	ดร.บัณฑิต ประดับสุข สสถ. 1215
INTETIOR DESIGNER :	วาสนา เพชรประเสริฐ; วรางคณา เศรษฐสุข; อภิญญา ยังแย้ม
แบบแสดง :	แบบขยายระบบดับเพลิงด้วยหมอกน้ำ
มาตราส่วน:	
รวม :	104 แผ่น
แบบเลขที่ :	F-4 03

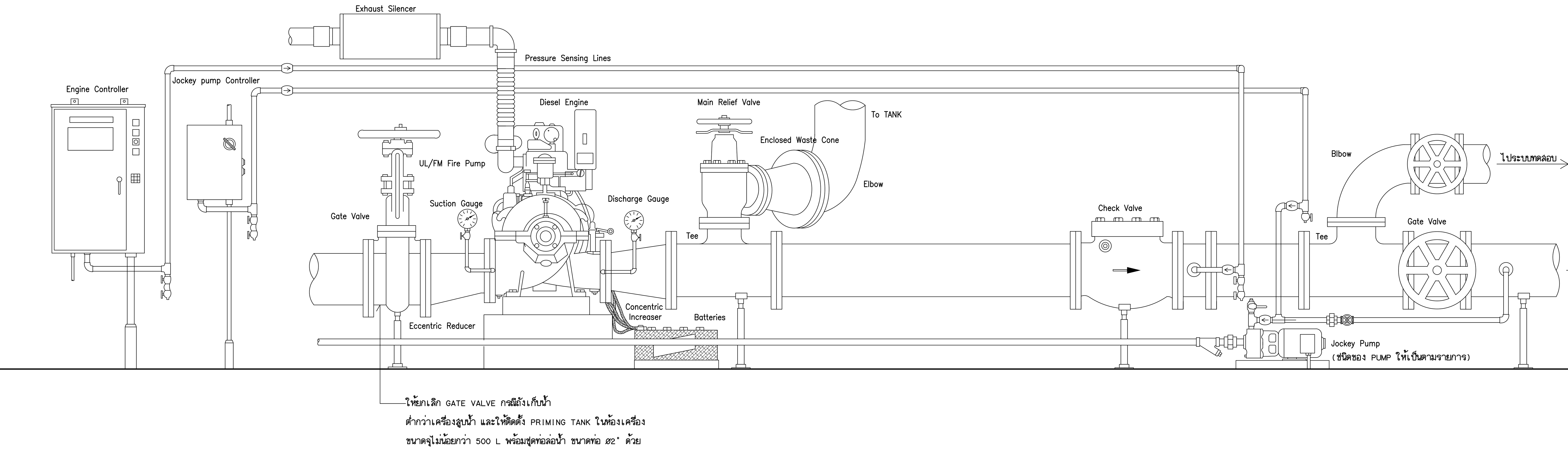

DIESEL ENGINE DRIVEN FIRE PUMP SYSTEM

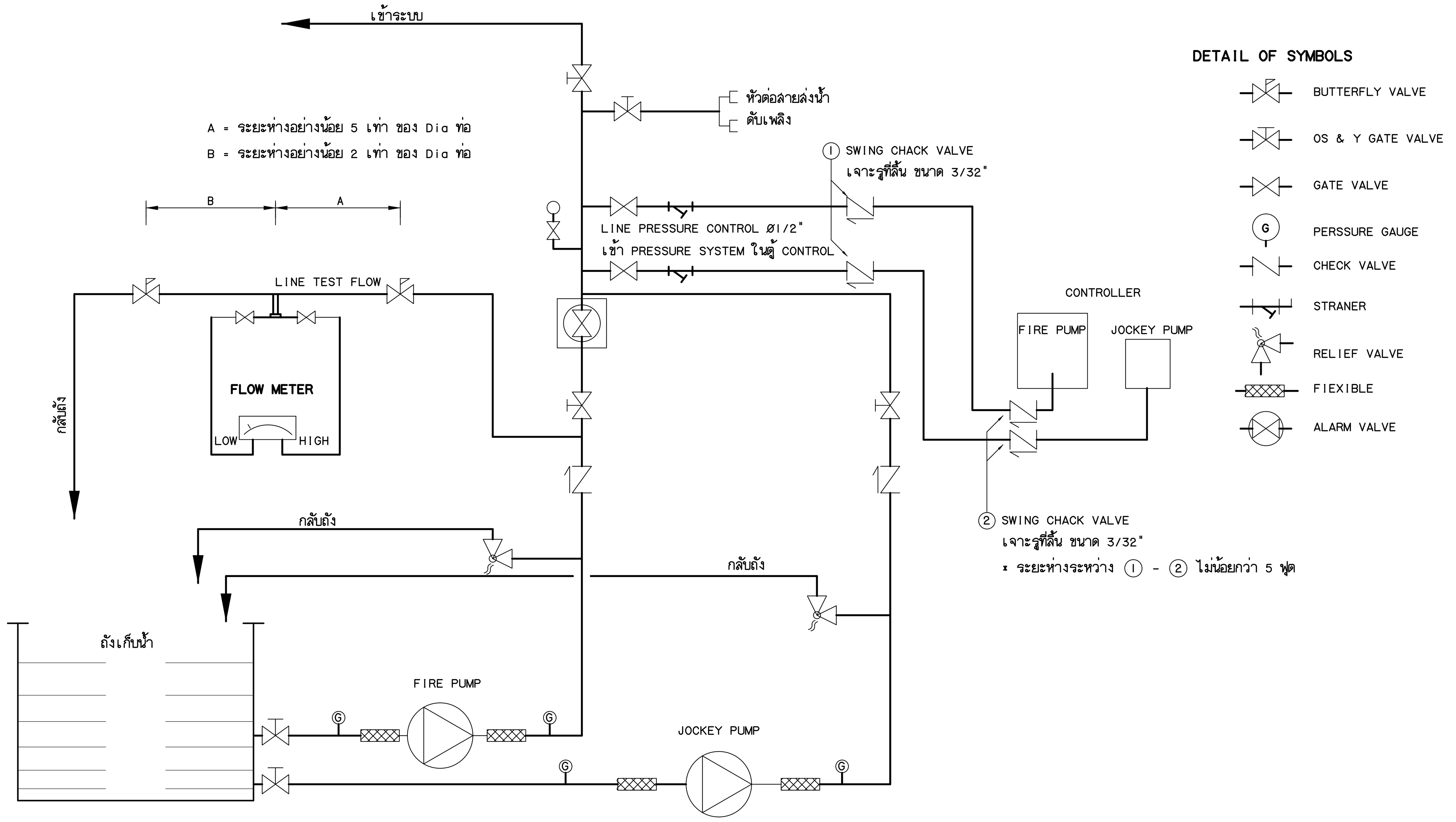

SINGEL LINE DIAGRAM FOR FIRE PUMP

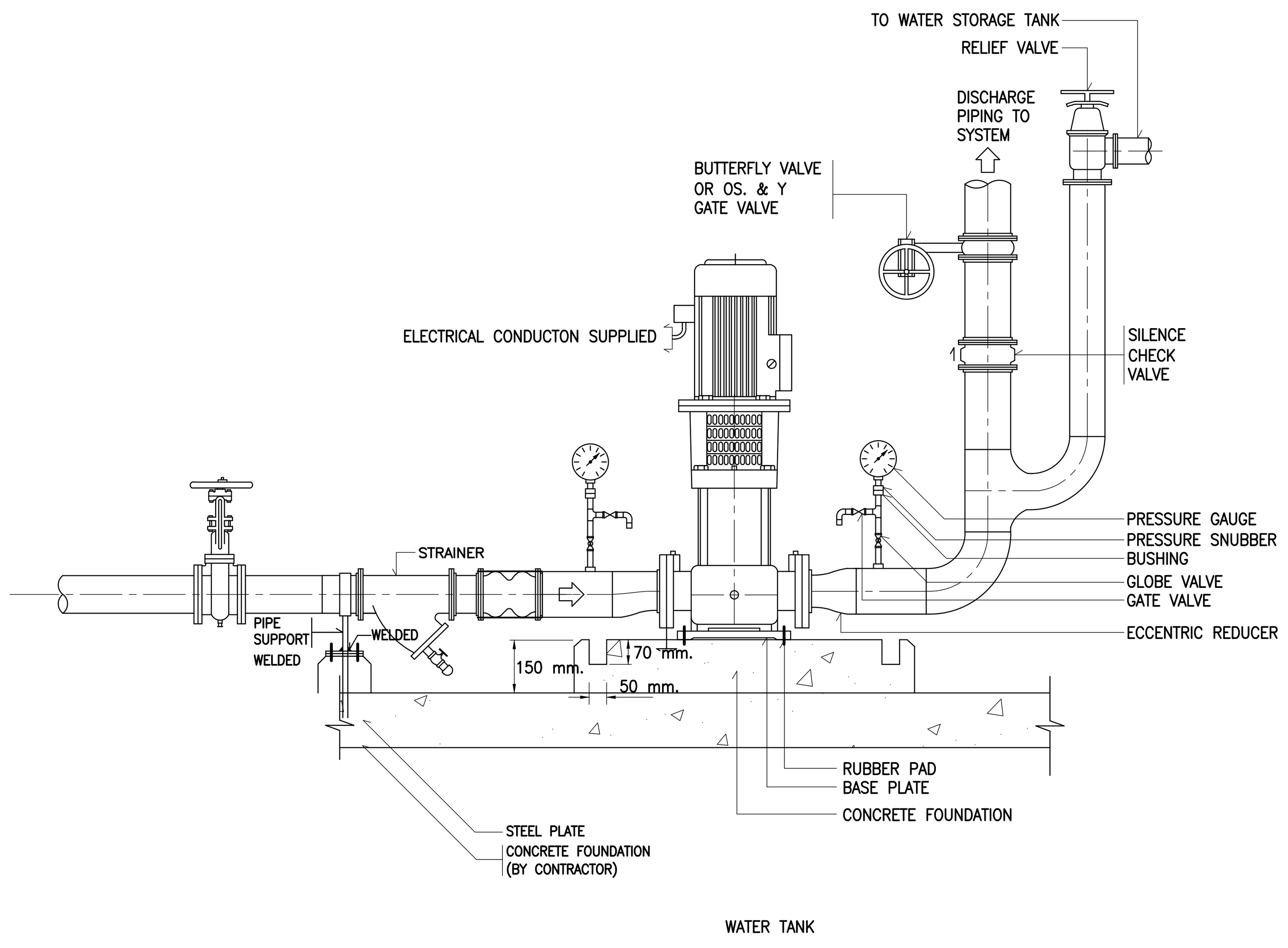

JOCKEY PUMP (VERTICAL MULTISTAGE)

PROJECT NAME:		
โครงการออกแบบ อาคารผู้ป่วยในเฉลิมพระเกียรติ คณะแพทยศาสตร์วชิรพยาบาล มหาวิทยาลัยนวมินทราธิราช		
PROJECT ARCHITECT : สมยงค์ ขจรวิทย์ สสถ. 1764		

ARCHITECTS :	
นายสลายุทธ เรืองทอง	ภสถ. 4384
หทัยชนก เอกสุวรรณ	ภสถ. 4182
วีรยุทธ สมศิริ	ภสถ. 19439
ปรัชญ์ สานุกูล	ภสถ. 23820

STRUCTURAL ENGINEERS :	
นายนัฐสม สงวนวงศ์	วย. 1423
นายศิริชัย รณเกียรติ	สย. 5868
นายศุภชัย ขำดี	ภย. 37589

ELECTRICAL ENGINEERS:	
นายชัยวัฒน์ เหลืองอบอุ่น	สฟก.3473
นายกรอง กิมเขียว	สฟก.5276

MECHANICAL ENGINEERS:	
นายธันวา ตันเสถียร	วก. 797
นายขจรพงษ์ สุทธิโสภาอาภรณ์	สก.2544
นายอาณัติ ตั้งชู	สก.4127

SANITARY ENGINEERS :	
ขนิษฐา ส่งสกุลชัย	วส. 27
วีรวุฒ หงษ์ทอง	สส. 253
FIRE PROTECTION ARCHITECTS :	
ดร.บัณฑิต ประดับสุข	สสถ. 1215

INTETIOR DESIGNER :
วาสนา เพชรประเสริฐ
วรางคณา เศรษฐสุข
อภิญญา ยังแย้ม

แบบแสดง : แบบการติดตั้งงานระบบป้องกันอัคคีภัย แผ่นที่ 1

มาตราส่วน:	แบบเลขที่ :
รวม : 104 แผ่น	F-5 01

ตัวอย่างการติดตั้งระบบช่องท่อเพื่อป้องกันไฟลาม

หมายเหตุ ท่อทุกชนิดที่ทะลุผ่านผนังหรือพื้นทนไฟ รวมทั้งช่องท่อต่างๆ จะต้องควบคุมช่องทะลุให้มีขนาดเล็กที่สุดเท่าที่จะทำได้และอุดด้วยวัสดุป้องกันไฟลาม ผู้รับจ้างต้องเสนอแบบการติดตั้งให้ตรงตามวัสดุท่อที่ใช้พร้อมเอกสารขออนุมัติวัสดุก่อนดำเนินการ ตัวอย่างดังต่อไปนี้

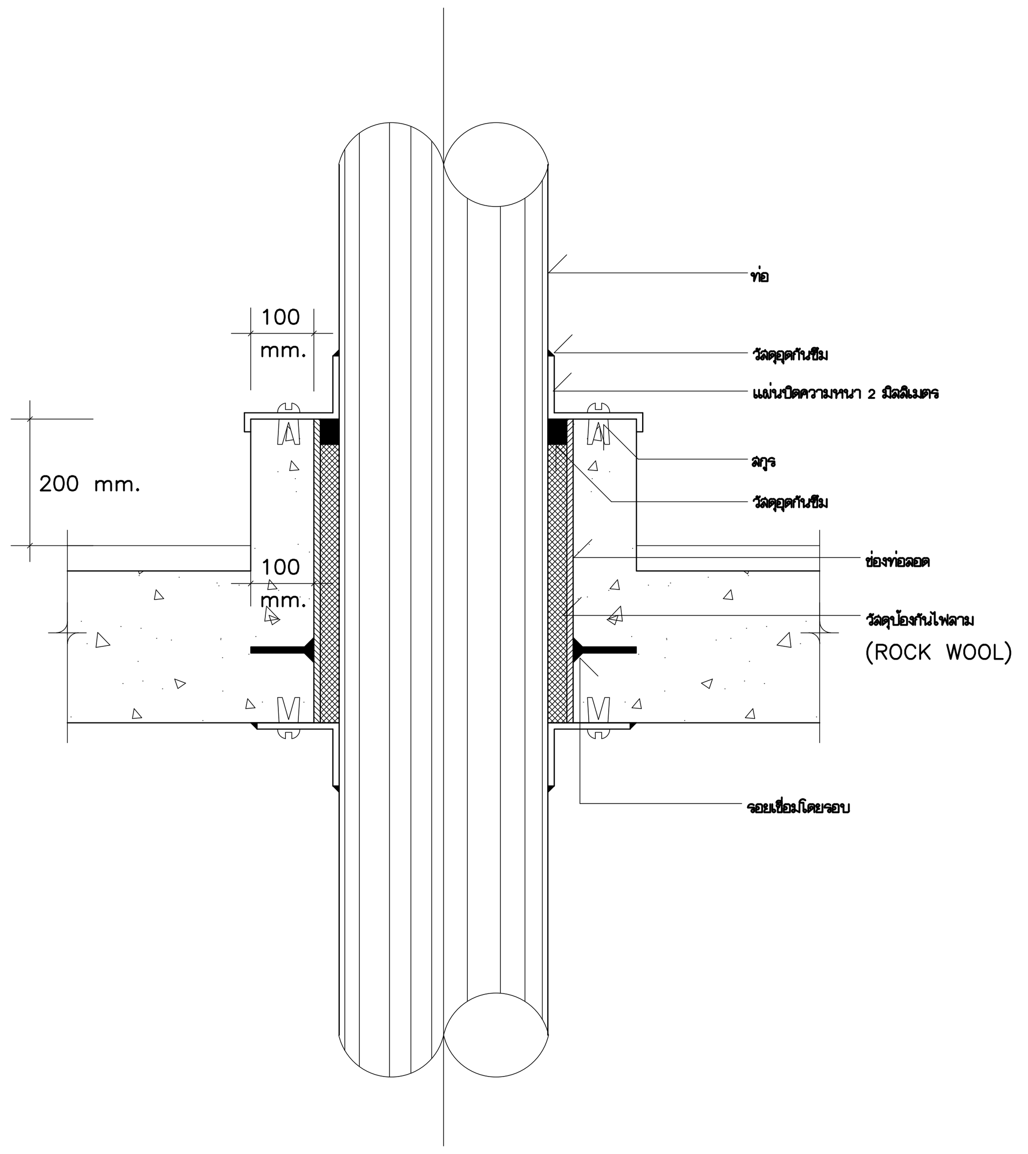

ท่อทะลุพื้นแบบที่ 1

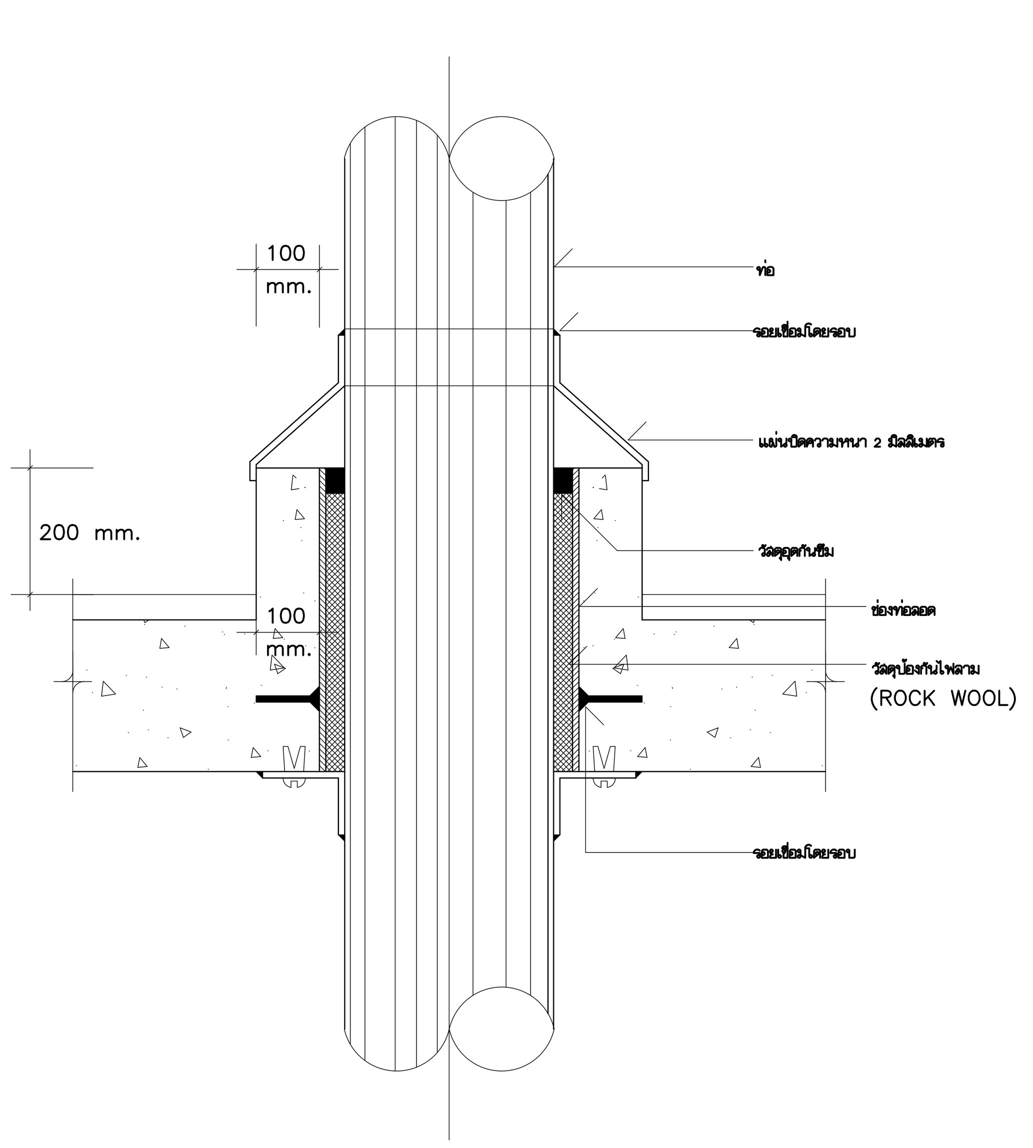

ท่อทะลุพื้นแบบที่ 2

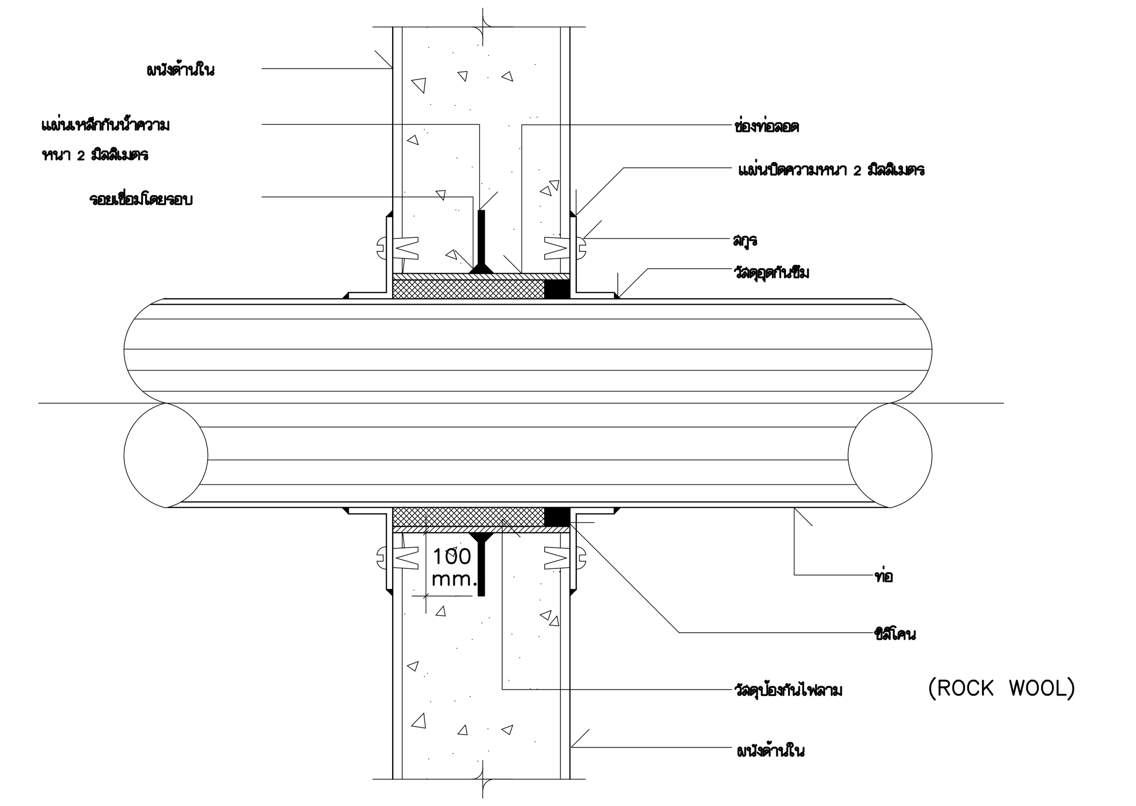

ท่อทะลุผ่านกำแพง

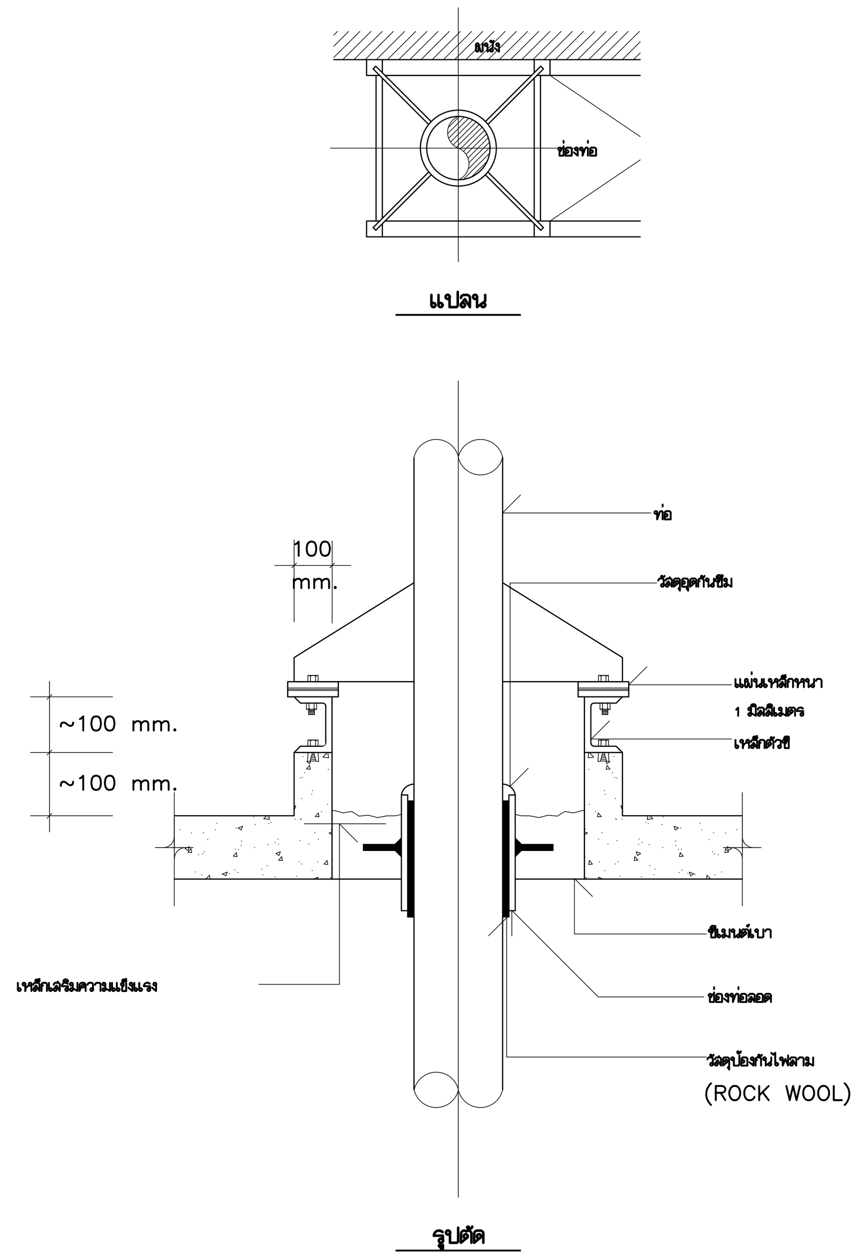

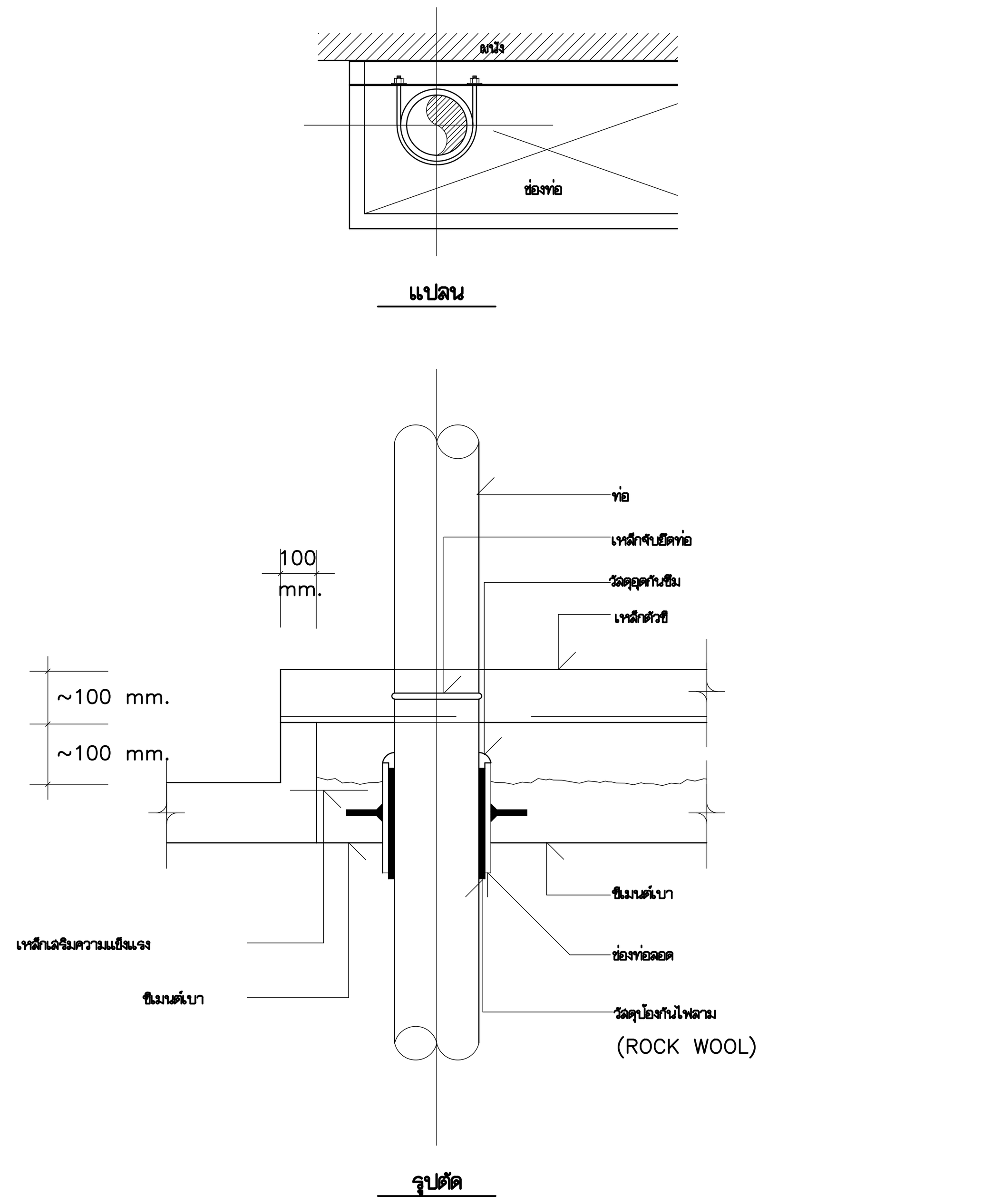

ท่อทะลุผ่านช่องท่อ

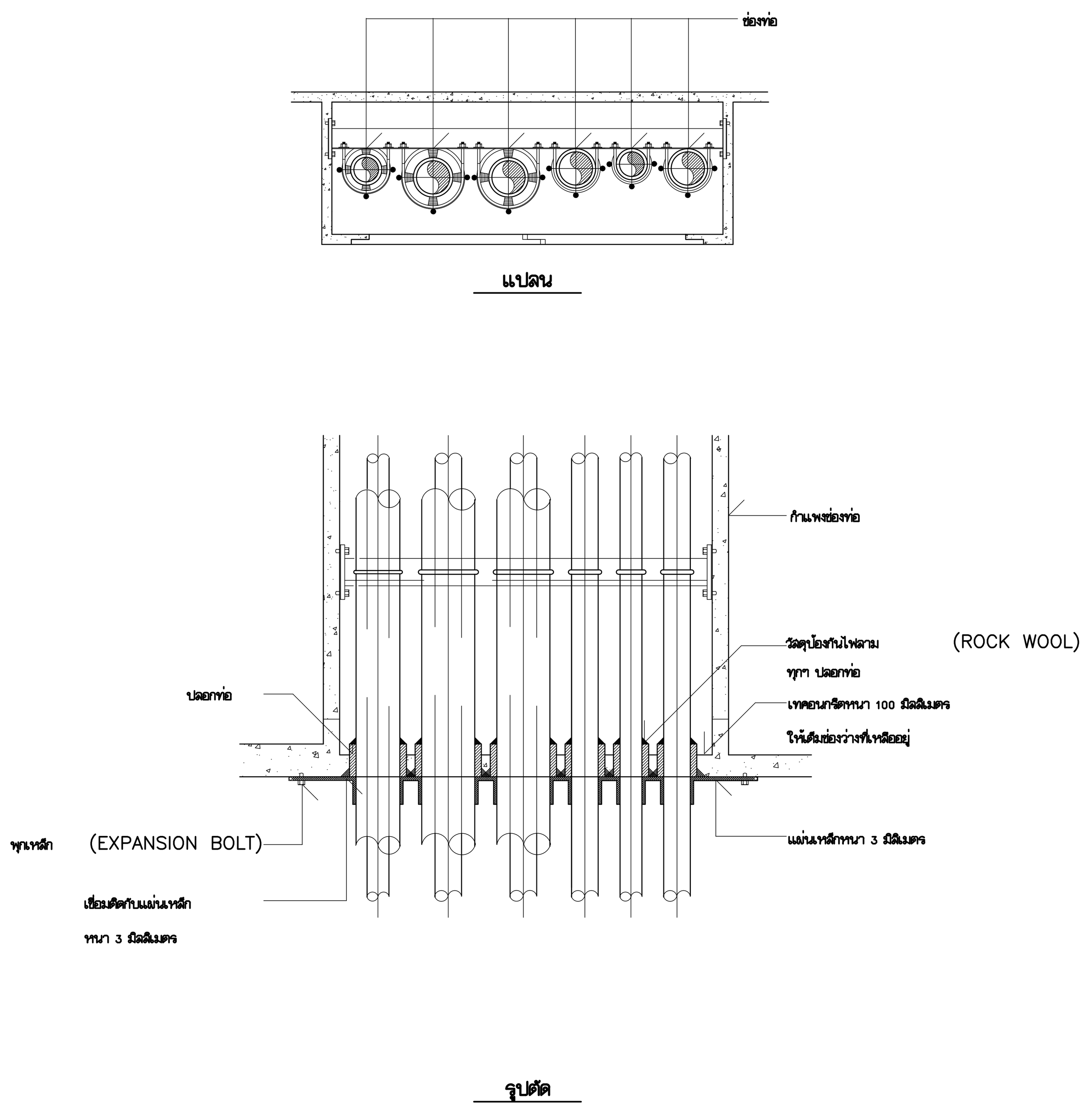

ท่อหลายท่อทะลุผ่านพื้นหรือช่องท่อ

PROJECT NAME:	ARCHITECTS :	STRUCTURAL ENGINEERS :	ELECTRICAL ENGINEERS:	MECHANICAL ENGINEERS:	SANITARY ENGINEERS :	INTETIOR DESIGNER :	แบบแสดง :
โครงการออกแบบ อาคารผู้ป่วยในเฉลิมพระเกียรติ	นายสลายุทธ เรืองทอง ภสถ. 4384	นายนัฐสม สงวนวงศ์ วย. 1423	นายชัยวัฒน์ เหลืองอบอุ่น สฟก.3473	นายธันวา ต้นเสถียร วก. 797	ขนิษฐา ส่งสกุลชัย วส. 27	วาสนา เพชรประเสริฐ	แบบการติดตั้งงานระบบป้องกันอัคคีภัย แผ่นที่ 2
คณะแพทยศาสตร์วชิรพยาบาล มหาวิทยาลัยนวมินทราธิราช	หทัยชนก เอกสุวรรณ ภสถ. 4182	นายศิริชัย รณเกียรติ สย. 5868	นายกรอง กิมเขียว สฟก.5276	นายขจรพงษ์ สุทธิโสภาอาภรณ์ สก.2544	วีรวุฒ หงษ์ทอง สส. 253	วรางคณา เศรษฐสุข	มาตราส่วน:
	วีรยุทธ สมศิริ ภสถ. 19439	นายศุภชัย ขำดี ภย. 37589		นายอาณัติ ตั้งชู สก.4127	FIRE PROTECTION ARCHITECTS :	อภิญญา ยังแย้ม	แบบเลขที่ : F-5 02
PROJECT ARCHITECT : สมยงค์ ขจรวิทย์ สสถ. 1764	ปรัชญ์ สานุกูล ภสถ. 23820				ดร.บัณฑิต ประดับสุข สสถ. 1215		รวม : 104 แผ่น

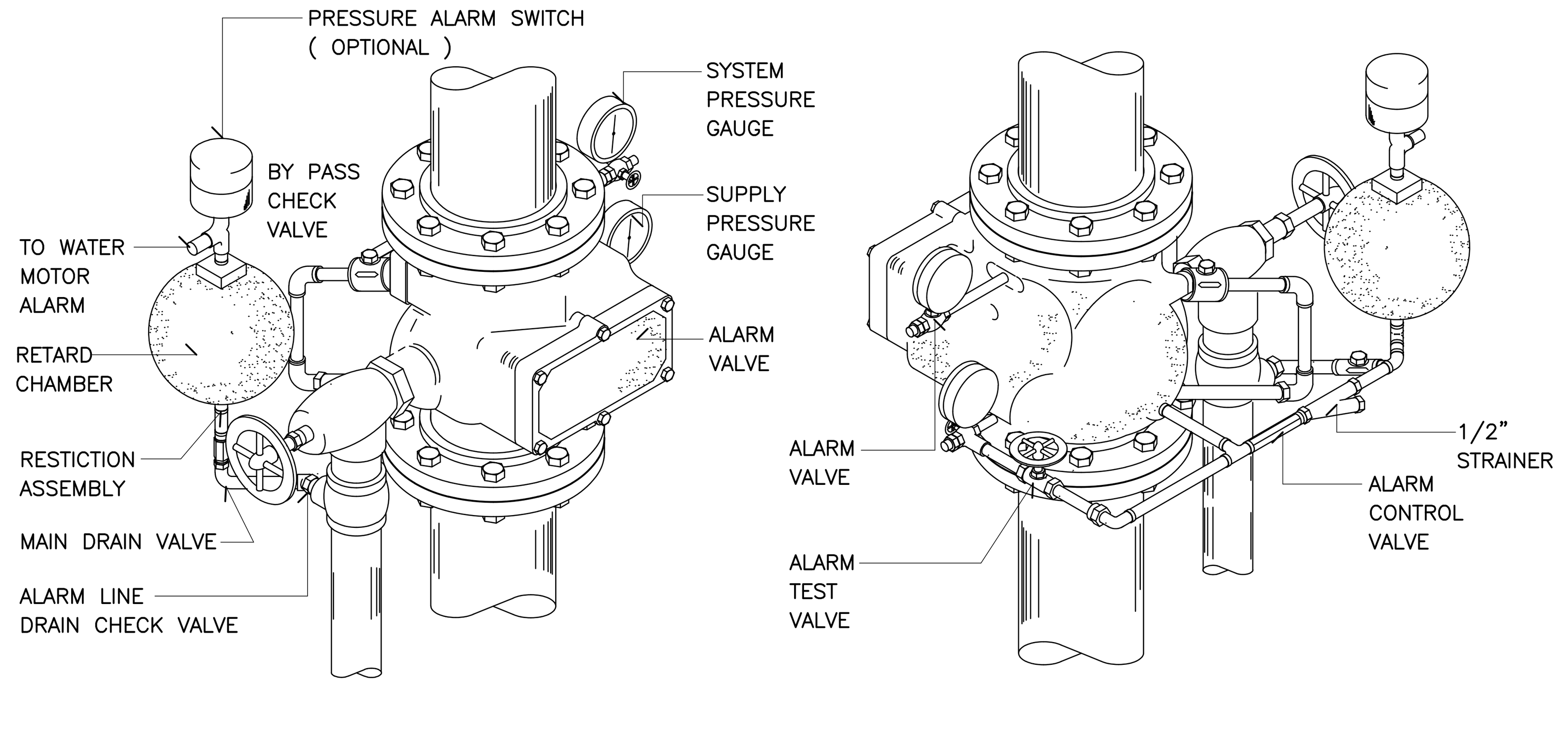

TYPICAL INSTALLATIONS SHOWING VERTICALLY MOUNTED VALVES
WITH CLOSED DRAIN AND RETARD CHAMBER USED WITH VARIABLE PRESSURE SYSTEMS

ALARM VALVE

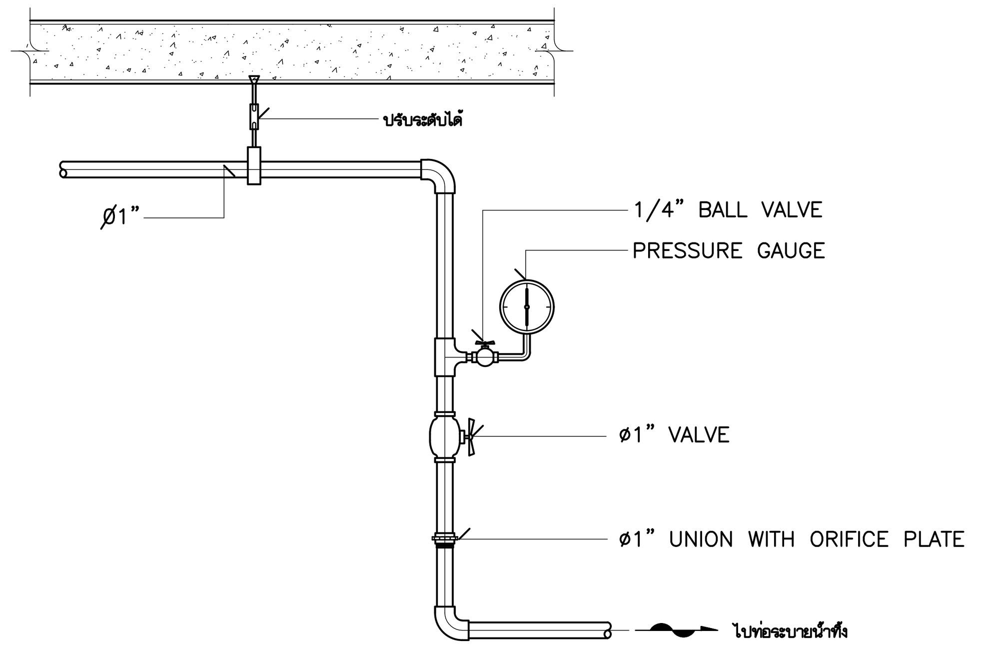

END TEST LINE

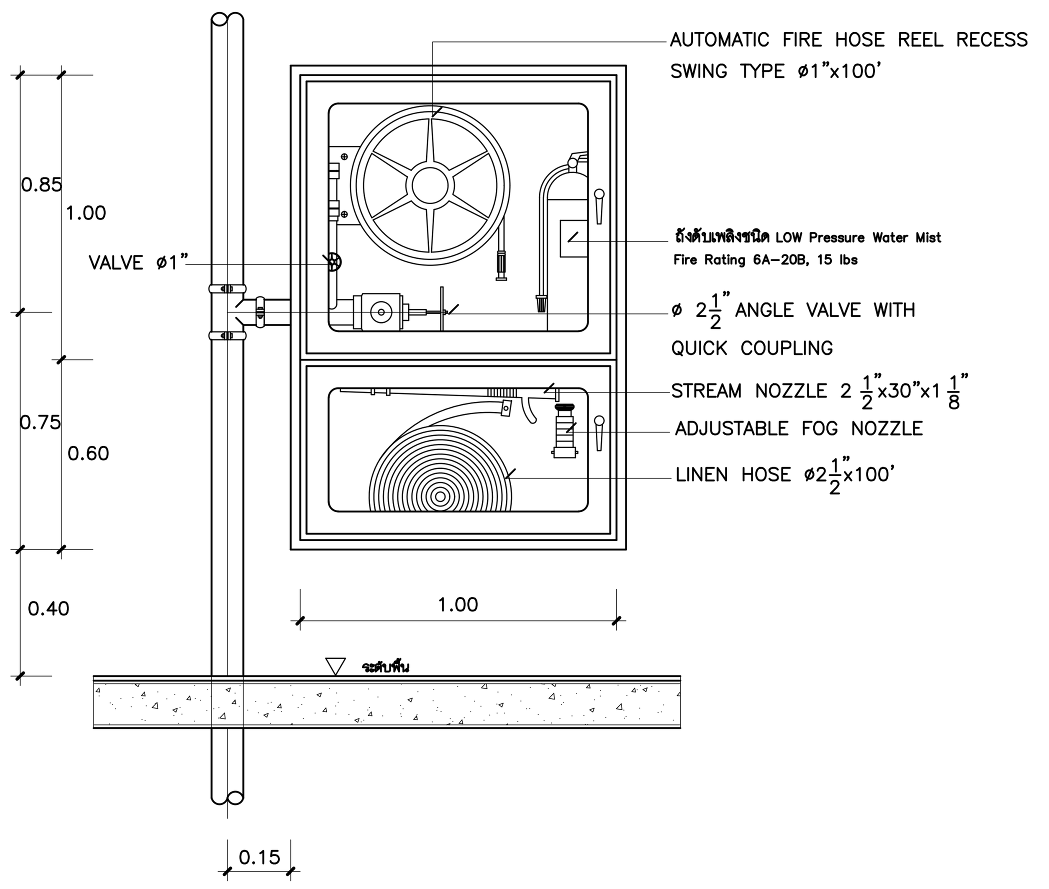

DETAIL OF FHC. TYPE (A)

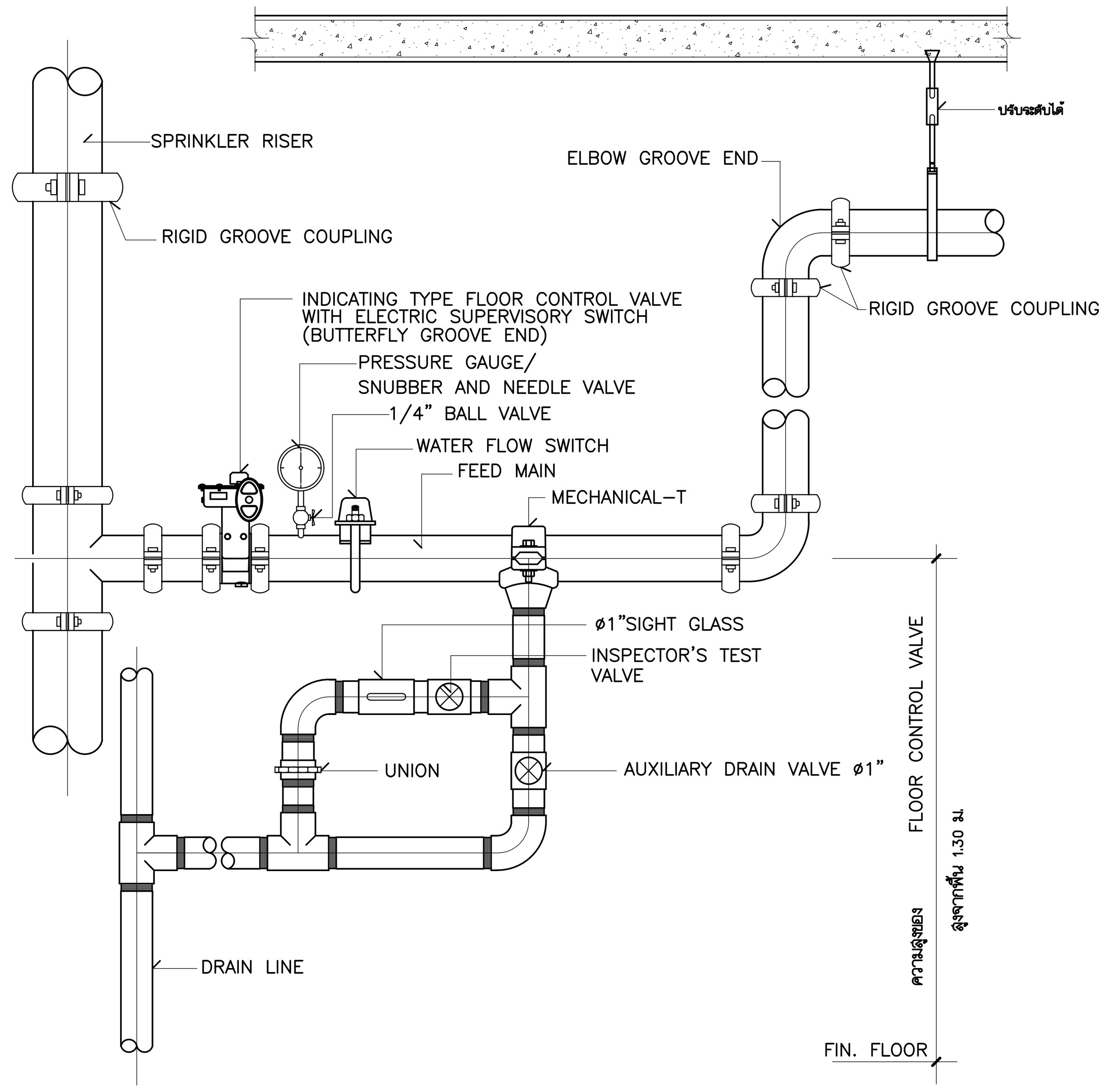

FLOOR CONTROL VALVE

จะต้องอยู่ในตำแหน่ง ปิด-เปิด ได้สะดวก

ให้ผู้รับจ้างติดตั้งเครื่องหมายแสดงอุปกรณ์ระบบป้องกันอัคคีภัย ดังต่อไปนี้

สิ่งที่ต้องการแสดง	เครื่องหมาย	ลักษณะ	การใช้งาน
1. หัวรับน้ำดับเพลิงจ่ายให้ระบบหัวกระจายน้ำดับเพลิง		พื้นสีแดง รูปสีขาว	ใช้แสดงตำแหน่งของหัวรับน้ำดับเพลิงที่เจ้าหน้าที่ดับเพลิงจะนำท่อน้ำมาต่อเพื่อจ่ายให้ระบบหัวกระ-จายน้ำดับเพลิงในอาคาร
2.หัวรับน้ำดับเพลิงจ่ายให้ระบบท่อยืน		พื้นสีแดง รูปสีขาว	ใช้แสดงตำแหน่งของหัวรับน้ำดับเพลิงที่เจ้าหน้าที่ดับเพลิงจะนำท่อน้ำมาต่อเพื่อจ่ายให้ระบบท่อยืน
3. หัวรับน้ำดับเพลิงจ่ายให้ทั้งระบบท่อยืนและระบบหัวกระจายน้ำ -ดับเพลิง		พื้นสีแดง รูปสีขาว	ใช้แสดงตำแหน่งของหัวรับน้ำดับเพลิงที่เจ้าหน้าที่ดับเพลิงจะนำท่อน้ำมาต่อเพื่อจ่ายให้ระบบท่อยืนและและระบบหัวกระจายน้ำ-ดับเพลิง
4. วาล์วควบคุมระบบหัวกระจายน้ำดับเพลิง		พื้นสีแดง รูปสีขาว	ใช้แสดงตำแหน่งวาล์วควบคุมระบบหัวกระจายน้ำดับเพลิง
5. สายดับเพลิงหรือหัวจ่ายน้ำดับเพลิง		พื้นสีแดง รูปสีขาว	ใช้แสดงตำแหน่งของสายดับเพลิงหรือหัวจ่ายน้ำดับเพลิง
6. เครื่องดับเพลิงแบบมือถือ		พื้นสีแดง รูปสีขาว	ใช้แสดงตำแหน่งของเครื่องดับเพลิงแบบมือถือ

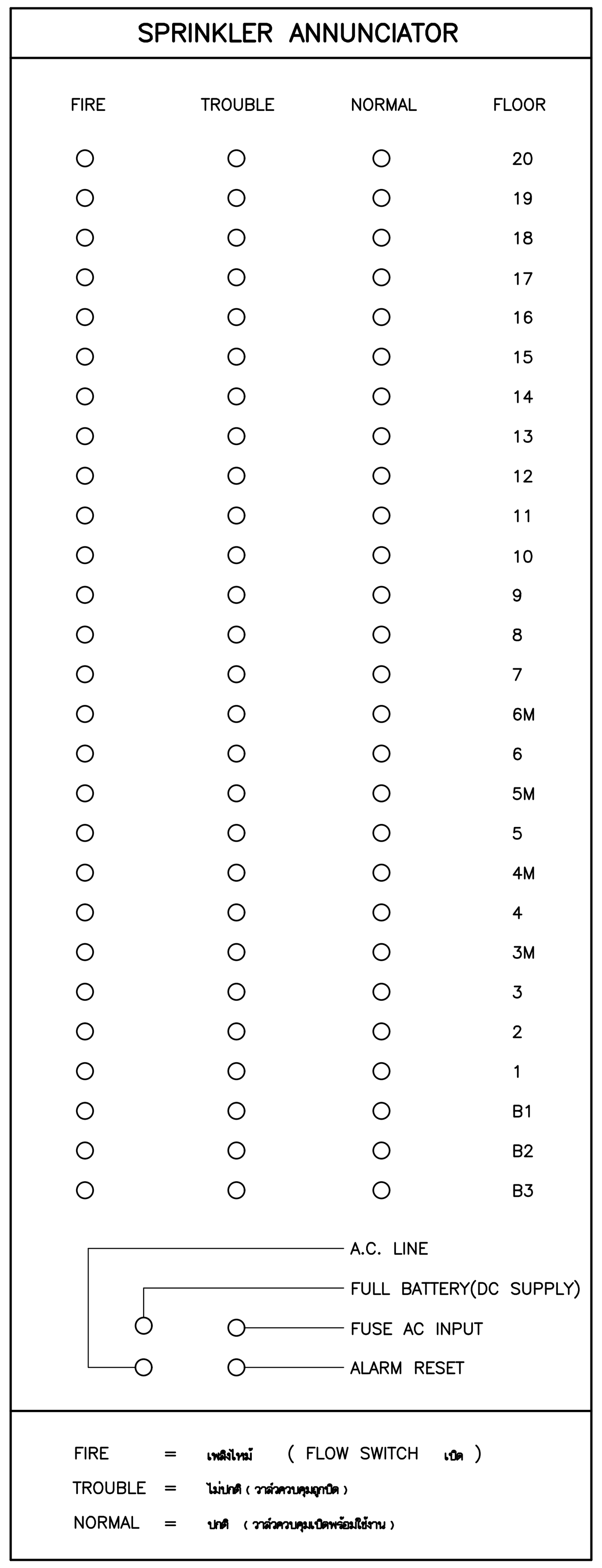

หมายเหตุ

- สัญญาณไฟในแผงควบคุมนี้ ให้ทำเป็นรูปอาคารนั้นๆ โดยสัญญาณครบทุก ZONE ที่มีระบบดับเพลิง SPRINKLER และทุกตำแหน่งที่มีอุปกรณ์ FLOW SWITCH, SUPERVISCRY SWITCH ทั้งนี้ผู้รับจ้างต้องทำ SHOP DRAWING ให้ตรวจสอบความถูกต้องก่อนดำเนินการ
- ตำแหน่งติดตั้ง ให้ติดตั้งในห้องควบคุมระบบดับเพลิงของอาคาร

SPRINKLER ANNUNCIATOR

คณะแพทยศาสตร์วชิรพยาบาล มหาวิทยาลัยนวมินทราธิราช

SPAN
บริษัท สแปนคอนซัลแตนท์ จำกัด 247 ถ.เสนานิคม 1 แขวงลาดพร้าว เขตลาดพร้าว กรุงเทพฯ 10230 E-MAIL : main.span@gmail.com Tel.0-2942-3691-6 ,Fax.0-2942-3694

unicorn
บริษัท ยูนิคอร์น คอร์ปอเรชั่น แอนด์แมเนจเม้นท์ จำกัด 75/78 ซอยวัดเวฬุวนาราม 18 แขวงดอนเมือง เขตดอนเมือง กรุงเทพมหานคร 10210

i lamp
บริษัท ไอแลมพ์ อาร์คิเทค แอนด์ ดีไซน์ จำกัด 480/25 หมู่ที่ 2 ตำบลบ้านเกาะ อำเภอเมืองนครราชสีมา นครราชสีมา 30000

PROJECT NAME:
โครงการออกแบบ อาคารผู้ป่วยในเฉลิมพระเกียรติ คณะแพทยศาสตร์วชิรพยาบาล มหาวิทยาลัยนวมินทราธิราช

PROJECT ARCHITECT : สมยงค์ ขจรวิทย์ สสถ 1764

ARCHITECTS :
นายสลายุทธ เรืองทอง ภสถ. 4384
หทัยชนก เอกสุวรรณ ภสถ. 4182
วิรยุทธ สมศิริ ภสถ. 19439
ปรัชญ์ สานุกูล ภสถ. 23820

STRUCTURAL ENGINEERS :
นายนัฐสม สงวนวงศ์ วย. 1423
นายศิริชัย รณเกียรติ สย. 5868
นายศุภชัย ขำดี ภย. 37589

ELECTRICAL ENGINEERS:
นายชัยวัฒน์ เหลืองอบอุ่น สฟก.3473
นายกรอง กิมเขียว สฟก.5276

MECHANICAL ENGINEERS:
นายธันวา ตันเสถียร วก. 797
นายขจรพงษ์ สุทธิโสภาอาภรณ์ สก.2544
นายอาณัติ ตั้งชู สก.4127

SANITARY ENGINEERS :
ขนิษฐา ส่งสกุลชัย วส. 27
วีรวุฒ หงษ์ทอง สส. 253

FIRE PROTECTION ARCHITECTS :
ดร.บัณฑิต ประดับสุข สสถ. 1215

INTETIOR DESIGNER :
วาสนา เพชรประเสริฐ
วรางคณา เศรษฐสุข
อภิญญา ยังแย้ม

แบบแสดง :
แบบการติดตั้งงานระบบป้องกันอัคคีภัย แผ่นที่ 3

มาตราส่วน:
รวม : 104 แผ่น
แบบเลขที่ : F-5 03