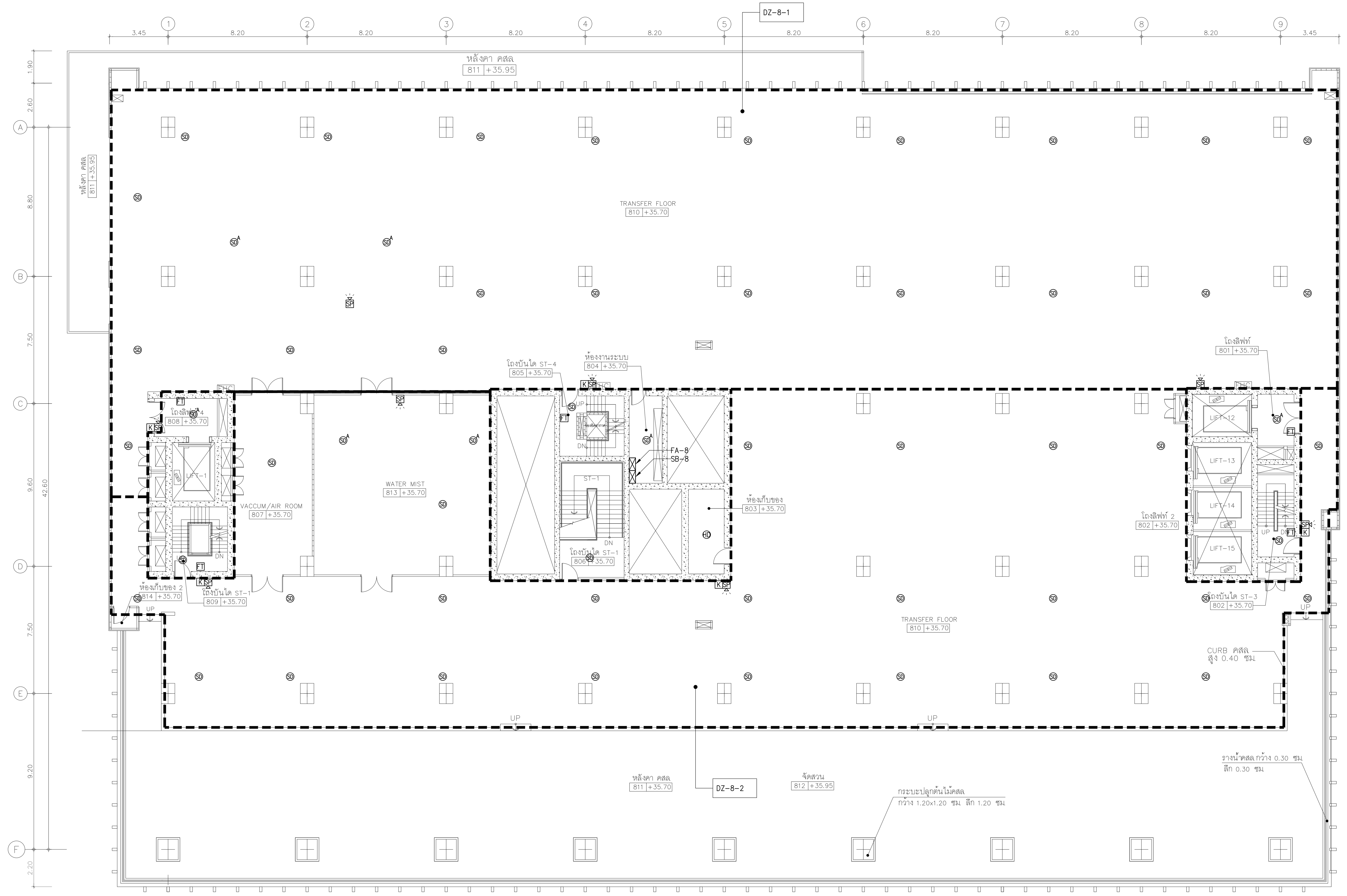

01 แปลนระบบแจ้งเหตุเพลิงไหม้ชั้นที่ 8

A1@ 1:125
A3@ 1:250

0 2 5
BAR SCALE

NOTE

- SD : ADDRESS SMOKE DETECTOR
- HD : HEAT DETECTOR
- SP : FIRE ALARM SPEAKER WITH STROBE LIGHT
- FT : FIREMAN TELEPHONE OUTLET
- K : MANUAL STATION DOUBLE ACTION WITH KEY SWITCH
- ¤ : อุปกรณ์แจ้งเหตุเพลิงไหม้ด้วยแสงชนิดติดเพดาน
- ¤ : อุปกรณ์แจ้งเหตุเพลิงไหม้ด้วยแสงชนิดติดผนัง

คณะแพทยศาสตร์วชิรพยาบาล มหาวิทยาลัยนวมินทราธิราช

SPAN
บริษัท สแปนคอนซัลแตนท์ จำกัด
247 ถ.เสนานิคม 1 แขวงลาดพร้าว เขตลาดพร้าว กรุงเทพฯ 10230
E-MAIL : main.span@gmail.com
Tel.0-2942-3691-6 ,Fax.0-2942-3694

unicorn
บริษัท ยูนิคอร์น ครีเอชั่น แอนด์แมเนจเม้นท์ จำกัด
75/78 ซอยวัดหงส์รัตนาราม 18 แขวงคอนเมือง เขตดอนเมือง กรุงเทพมหานคร 10210

i lamp
บริษัท ไอแลมพ์ อาร์คิเทค แอนด์ ดีไซน์ จำกัด
480/25 หมู่ที่ 2 ตำบลบ้านเกาะ อำเภอเมืองนครราชสีมา นครราชสีมา 30000

PROJECT NAME:	โครงการออกแบบ อาคารผู้ป่วยในเฉลิมพระเกียรติ คณะแพทยศาสตร์วชิรพยาบาล มหาวิทยาลัยนวมินทราธิราช
PROJECT ARCHITECT :	สมยงค์ ขจรวิทย์ สสถ. 1764

ARCHITECTS :	STRUCTURAL ENGINEERS :	ELECTRICAL ENGINEERS:	MECHANICAL ENGINEERS:	SANITARY ENGINEERS :	INTETIOR DESIGNER :
นายสลายุทธ เรืองทอง ภสถ. 4384	นายนัฐสม สงวนวงศ์ วย. 1423	นายชัยวัฒน์ เหลืองอบอุ่น สฟก.3473	นายธันวา ตันเสถียร วก. 797	ขนิษฐา ส่งสกุลชัย วส. 27	วาสนา เพชรประเสริฐ
หทัยชนก เอกสุวรรณ ภสถ. 4182	นายศิริชัย รณเกียรติ สย. 5868	นายกรอง กิมเขียว สฟก.5276	นายขจรพงษ์ สุทธิโสภาอาภรณ์ สก.2544	วีรวุฒ หงษ์ทอง สส. 253	วรางคณา เศรษฐสุข
วีรยุทธ สมศิริ ภสถ. 19439	นายศุภชัย ขำดี ภย. 37589		นายอาณัติ ตั้งชู สก.4127	FIRE PROTECTION ARCHITECTS :	อภิญญา ยังแย้ม
ปรัชญ์ สานุกูล ภสถ. 23820				ดร.บัณฑิต ประดับสุข สสถ. 1215	

แบบแสดง :	แปลนระบบแจ้งเหตุเพลิงไหม้ชั้นที่ 8
มาตราส่วน: 1:125	แบบเลขที่ : EE-716
รวม : แผ่น	

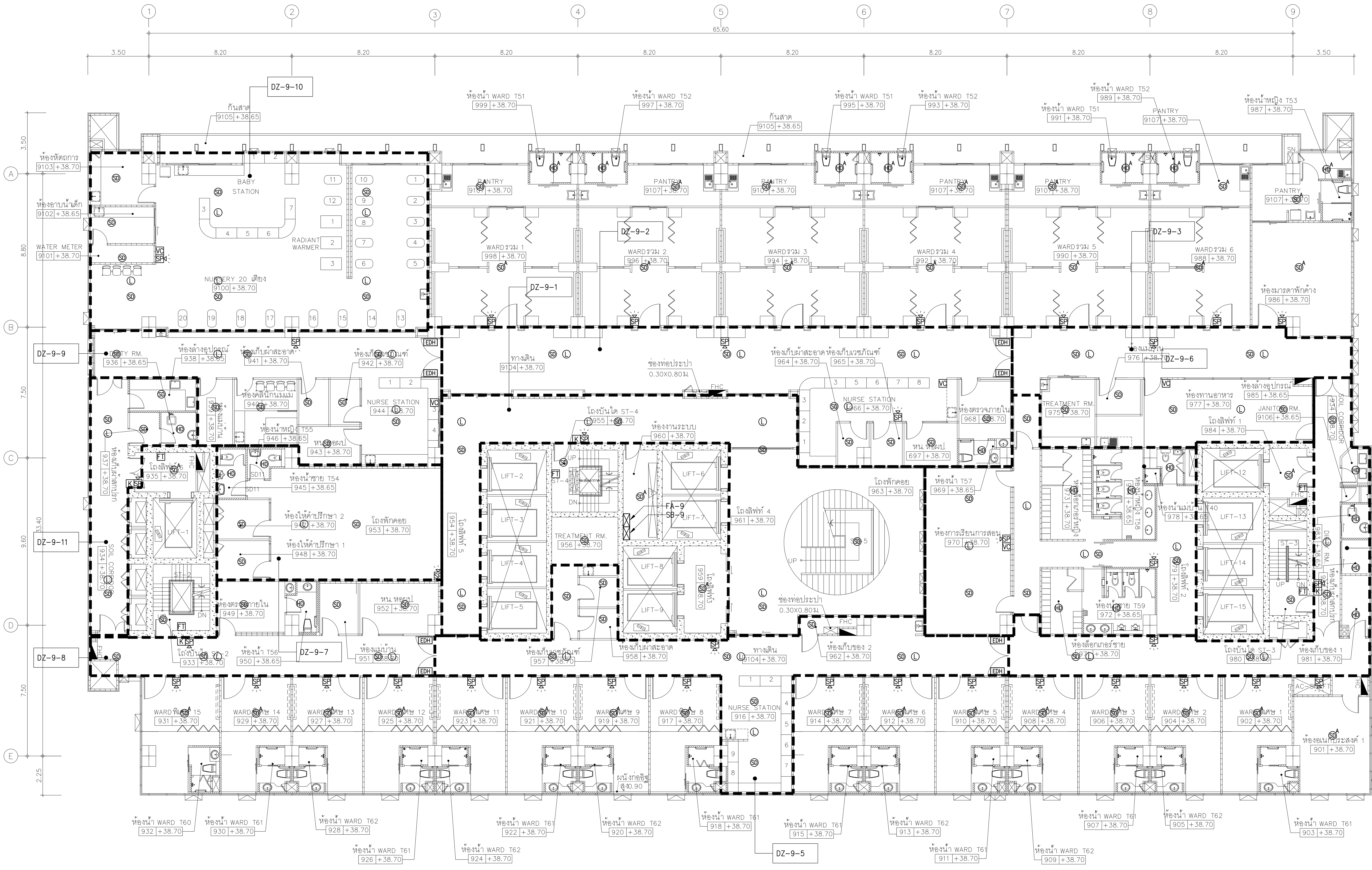

01 แปลนระบบแจ้งเหตุเพลิงไหม้และเสียงประกาศชั้นที่ 9

A1@ 1:125
A3@ 1:250

0 2 5
BAR SCALE

NOTE

SD A	:	ADDRESS SMOKE DETECTOR
HD	:	HEAT DETECTOR
SP	:	FIRE ALARM SPEAKER WITH STROBE LIGHT
FT	:	FIREMAN TELEPHONE OUTLET
K	:	MANUAL STATION DOUBLE ACTION WITH KEY SWITCH
¤	:	อุปกรณ์แจ้งเหตุเพลิงไหม้ด้วยแสงชนิดติดเพดาน
¤	:	อุปกรณ์แจ้งเหตุเพลิงไหม้ด้วยแสงชนิดติดผนัง

คณะแพทยศาสตร์วชิรพยาบาล มหาวิทยาลัยนวมินทราธิราช

SPAN
บริษัท สแปนคอนซัลแตนท์ จำกัด
247 ถ.เสนานิคม 1 แขวงลาดพร้าว เขตลาดพร้าว กรุงเทพฯ 10230
E-MAIL :main.span@gmail.com
Tel.0-2942-3691-6 ,Fax.0-2942-3694

unicorn
บริษัท ยูนิคอร์น คอร์ปอเรชั่น แอนด์แมเนจเม้นท์ จำกัด
75/78 ซอยวัดเทพีวนาราม 18 แขวงดอนเมือง เขตดอนเมือง กรุงเทพมหานคร 10210

i lamp
บริษัท ไอแลมพ์ อาร์คิเทค แอนด์ ดีไซน์ จำกัด
480/25 หมู่ที่ 2 ตำบลบ้านเกาะ อำเภอเมืองนครราชสีมา นครราชสีมา 30000

PROJECT NAME:
โครงการออกแบบ อาคารผู้ป่วยในเฉลิมพระเกียรติ
คณะแพทยศาสตร์วชิรพยาบาล มหาวิทยาลัยนวมินทราธิราช

PROJECT ARCHITECT : สมยงค์ ขจรวิทย์ สสถ. 1764

ARCHITECTS :	STRUCTURAL ENGINEERS :	ELECTRICAL ENGINEERS:	MECHANICAL ENGINEERS:	SANITARY ENGINEERS :	INTETIOR DESIGNER :
นายสลายุทธ เรืองทอง ภสถ. 4384	นายนัฐสม สงวนวงศ์ วย. 1423	นายชัยวัฒน์ เหลืองอบอุ่น สฟก.3473	นายธันวา ตันเสถียร วก. 797	ขนิษฐา ส่งสกุลชัย วส. 27	วาสนา เพชรประเสริฐ
หทัยชนก เอกสุวรรณ ภสถ. 4182	นายศิริชัย รณเกียรติ สย. 5868	นายกรอง กิมเขียว สฟก.5276	นายขจรพงษ์ สุทธิโสภาอาภรณ์ สก.2544	วีรวุฒ หงษ์ทอง สส. 253	วรางคณา เศรษฐสุข
วีรยุทธ สมศิริ ภสถ. 19439	นายศุภชัย ขำดี ภย. 37589		นายอาณัติ ตั้งชู สก.4127	FIRE PROTECTION ARCHITECTS :	อภิญญา ยังแย้ม
ปรัชญ์ สานุกูล ภสถ. 23820				ดร.บัณฑิต ประดับสุข สสถ. 1215	

แบบแสดง :
แปลนระบบแจ้งเหตุเพลิงไหม้และเสียงประกาศชั้นที่ 9

มาตราส่วน: 1:125
รวม : แผ่น
แบบเลขที่ :
EE-717

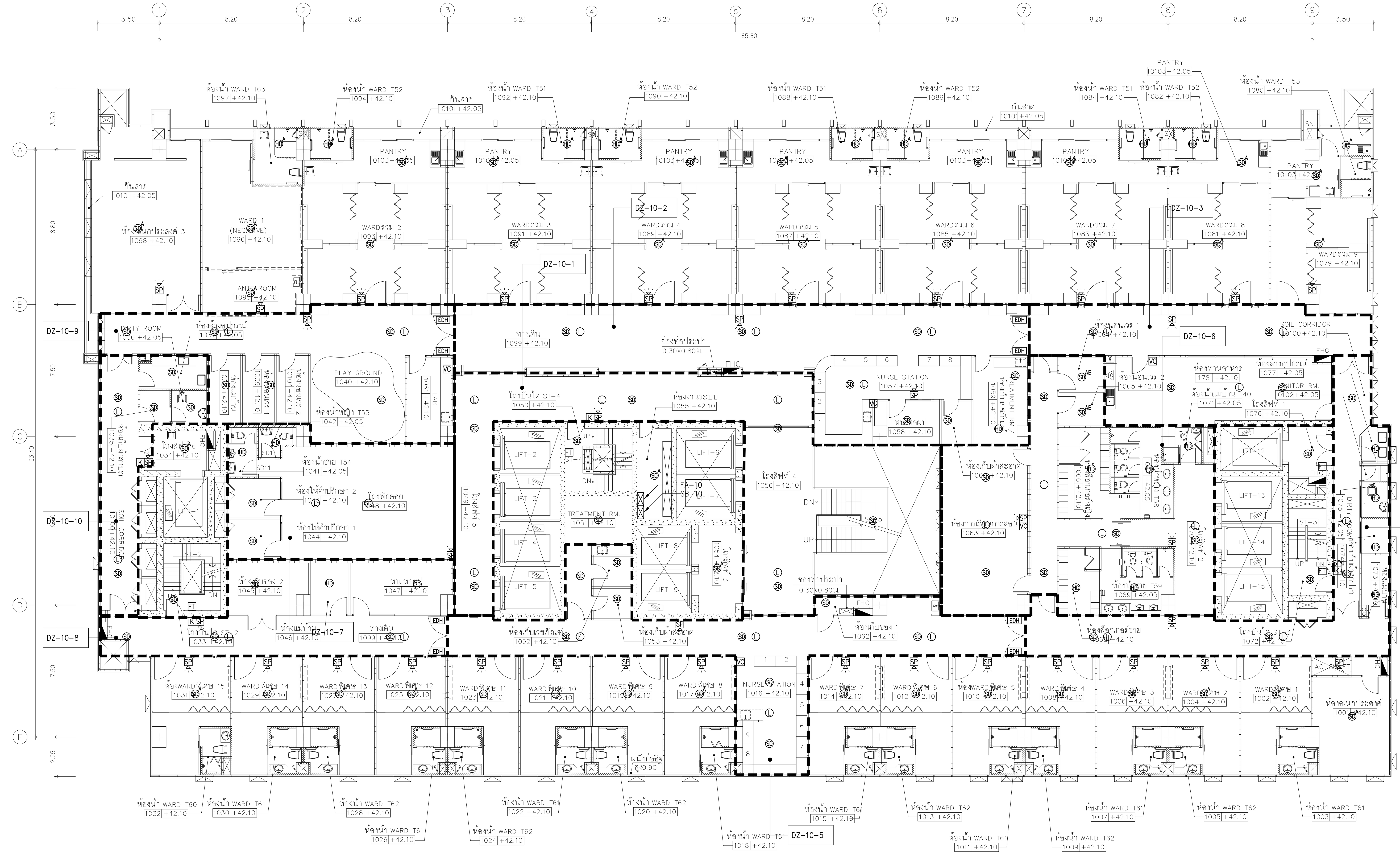

01 แปลนระบบแจ้งเหตุเพลิงไหม้และเสียงประกาศชั้นที่ 10

A1⊕ 1:125
A3⊕ 1:250

0 2 5
BAR SCALE

NOTE

- SD^A : ADDRESS SMOKE DETECTOR
- HD : HEAT DETECTOR
- SP : FIRE ALARM SPEAKER WITH STROBE LIGHT
- FT : FIREMAN TELEPHONE OUTLET
- K : MANUAL STATION DOUBLE ACTION WITH KEY SWITCH
- ¤ : อุปกรณ์แจ้งเหตุเพลิงไหม้ด้วยแสงชนิดติดเพดาน
- ¤ : อุปกรณ์แจ้งเหตุเพลิงไหม้ด้วยแสงชนิดติดผนัง

คณะแพทยศาสตร์วชิรพยาบาล มหาวิทยาลัยนวมินทราธิราช

SPAN
บริษัท สแปนคอนซัลแตนท์ จำกัด 247 ถ.เสนานิคม 1 แขวงลาดพร้าว เขตลาดพร้าว กรุงเทพฯ 10230
E-MAIL : main.span@gmail.com
Tel.0-2942-3691-6 ,Fax.0-2942-3694

unicorn
บริษัท ยูนิคอร์น คอร์ปอเรชั่น แอนด์แมเนจเม้นท์ จำกัด 75/78 ซอยวัดเทวีวรญาณ 18 แขวงดอนเมือง เขตดอนเมือง กรุงเทพมหานคร 10210

i lamp
บริษัท ไอแลมป์ อาร์คิเทค แอนด์ ดีไซน์ จำกัด 480/25 หมู่ที่ 2 ตำบลบ้านเกาะ อำเภอเมืองนครราชสีมา นครราชสีมา 30000

PROJECT NAME: โครงการออกแบบ อาคารผู้ป่วยในเฉลิมพระเกียรติ คณะแพทยศาสตร์วชิรพยาบาล มหาวิทยาลัยนวมินทราธิราช	ARCHITECTS :	STRUCTURAL ENGINEERS :	ELECTRICAL ENGINEERS:	MECHANICAL ENGINEERS:	SANITARY ENGINEERS :	INTETIOR DESIGNER :
	นายสลายุทธ เรืองทอง ภสถ. 4384	นายนัฐสม สงวนวงศ์ วย. 1423	นายชัยวัฒน์ เหลืองอบอุ่น สฟก.3473	นายธันวา ตันเสถียร วภ. 797	ขนิษฐา ส่งสกุลชัย วส. 27	วาสนา เพชรประเสริฐ
	หทัยชนก เอกสุวรรณ ภสถ. 4182	นายศิริชัย รณเกียรติ สย. 5868	นายกรอง กิมเขียว สฟก.5276	นายขจรพงษ์ สุทธิโสภาอาภรณ์ สภ.2544	วีรวุฒ หงษ์ทอง สส. 253	วรางคณา เศรษฐสุข
	วีรยุทธ สมศิริ ภสถ. 19439	นายศุภชัย ขำดี ภย. 37589		นายอาณัติ ตั้งชู สภ.4127	FIRE PROTECTION ARCHITECTS :	อภิญญา ยังแย้ม
PROJECT ARCHITECT : สมยงค์ ขจรวิทย์ สสถ. 1764	ปรัชญ์ สานุกูล ภสถ. 23820				ดร.บัณฑิต ประดับสุข สสถ. 1215	

แบบแสดง : แปลนระบบแจ้งเหตุเพลิงไหม้และเสียงประกาศชั้นที่ 10

มาตราส่วน: 1:125
รวม : แผ่น
แบบเลขที่ : EE-718

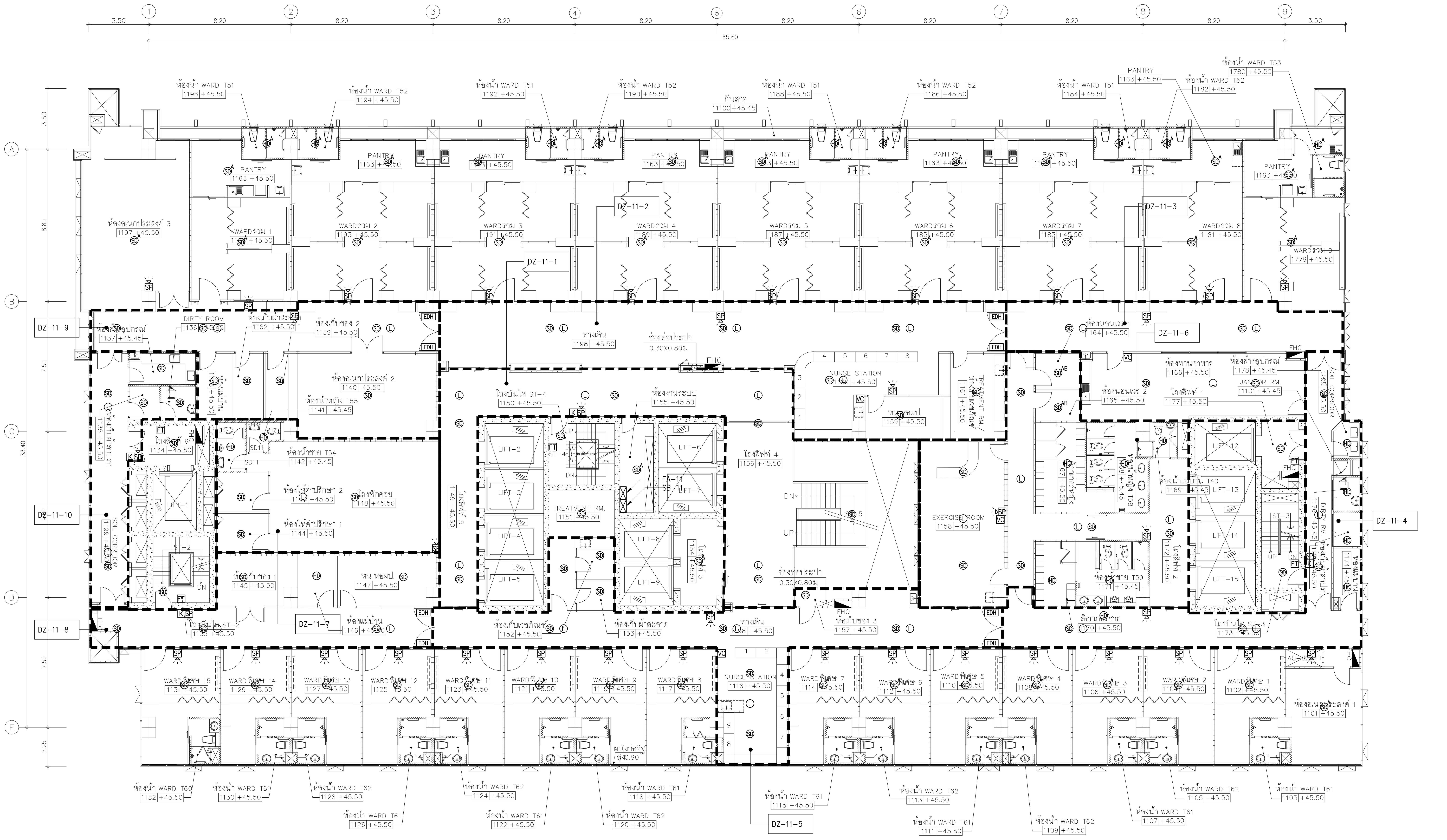

01 แปลนระบบแจ้งเหตุเพลิงไหม้และเสียงประกาศชั้นที่ 11

A1@ 1:125
A3@ 1:250

0 2 5
BAR SCALE

NOTE

Symbol		Description
SD^A	:	ADDRESS SMOKE DETECTOR
HD	:	HEAT DETECTOR
SP	:	FIRE ALARM SPEAKER WITH STROBE LIGHT
FT	:	FIREMAN TELEPHONE OUTLET
K	:	MANUAL STATION DOUBLE ACTION WITH KEY SWITCH
¤	:	อุปกรณ์แจ้งเหตุเพลิงไหม้ด้วยแสงชนิดติดเพดาน
¤ (wall)	:	อุปกรณ์แจ้งเหตุเพลิงไหม้ด้วยแสงชนิดติดผนัง

คณะแพทยศาสตร์วชิรพยาบาล มหาวิทยาลัยนวมินทราธิราช

SPAN
บริษัท สแปนคอนซัลแตนท์ จำกัด 247 ถ.เสนานิคม 1 แขวงลาดพร้าว เขตลาดพร้าว กรุงเทพฯ 10230 E-MAIL : main.span@gmail.com Tel.0-2942-3691-6 ,Fax.0-2942-3694

unicorn
บริษัท ยูนิคอร์น คอร์ปอเรชั่น แอนด์แมเนจเม้นท์ จำกัด 75/78 ซอยวัดหรั่วนาราม 18 แขวงดอนเมือง เขตดอนเมือง กรุงเทพมหานคร 10210

i lamp
บริษัท ไอแลมป์ อาร์คิเทค แอนด์ ดีไซน์ จำกัด 480/25 หมู่ที่ 2 ตำบลบ้านเกาะ อำเภอเมืองนครราชสีมา นครราชสีมา 30000

PROJECT NAME:
โครงการออกแบบ อาคารผู้ป่วยในเฉลิมพระเกียรติ
คณะแพทยศาสตร์วชิรพยาบาล มหาวิทยาลัยนวมินทราธิราช

PROJECT ARCHITECT : สมยงค์ ขจรวิทย์ สสถ. 1764

ARCHITECTS :
นายสลายุทธ เรืองทอง ภสถ. 4384
หทัยชนก เอกสุวรรณ ภสถ. 4182
วีรยุทธ สมศิริ ภสถ. 19439
ปรัชญ์ สานุกูล ภสถ. 23820

STRUCTURAL ENGINEERS :
นายนัฐสม สงวนวงศ์ วย. 1423
นายศิริชัย รณเกียรติ สย. 5868
นายศุภชัย ขำดี ภย. 37589

ELECTRICAL ENGINEERS:
นายชัยวัฒน์ เหลืองอบอุ่น สฟก.3473
นายกรอง กิมเขียว สฟก.5276

MECHANICAL ENGINEERS:
นายธันวา ตันเสถียร วก. 797
นายขจรพงษ์ สุทธิโสภาอาภรณ์ สก.2544
นายอาณัติ ตั้งชู สก.4127

SANITARY ENGINEERS :
ขนิษฐา ส่งสกุลชัย วส. 27
วีรวุฒ หงษ์ทอง สส. 253

FIRE PROTECTION ARCHITECTS :
ดร.บัณฑิต ประดับสุข สสถ. 1215

INTETIOR DESIGNER :
วาสนา เพชรประเสริฐ
วรางคณา เศรษฐสุข
อภิญญา ยังแย้ม

แบบแสดง :
แปลนระบบแจ้งเหตุเพลิงไหม้และเสียงประกาศชั้นที่ 11

มาตราส่วน: 1:125
รวม : แผ่น
แบบเลขที่ : EE-719

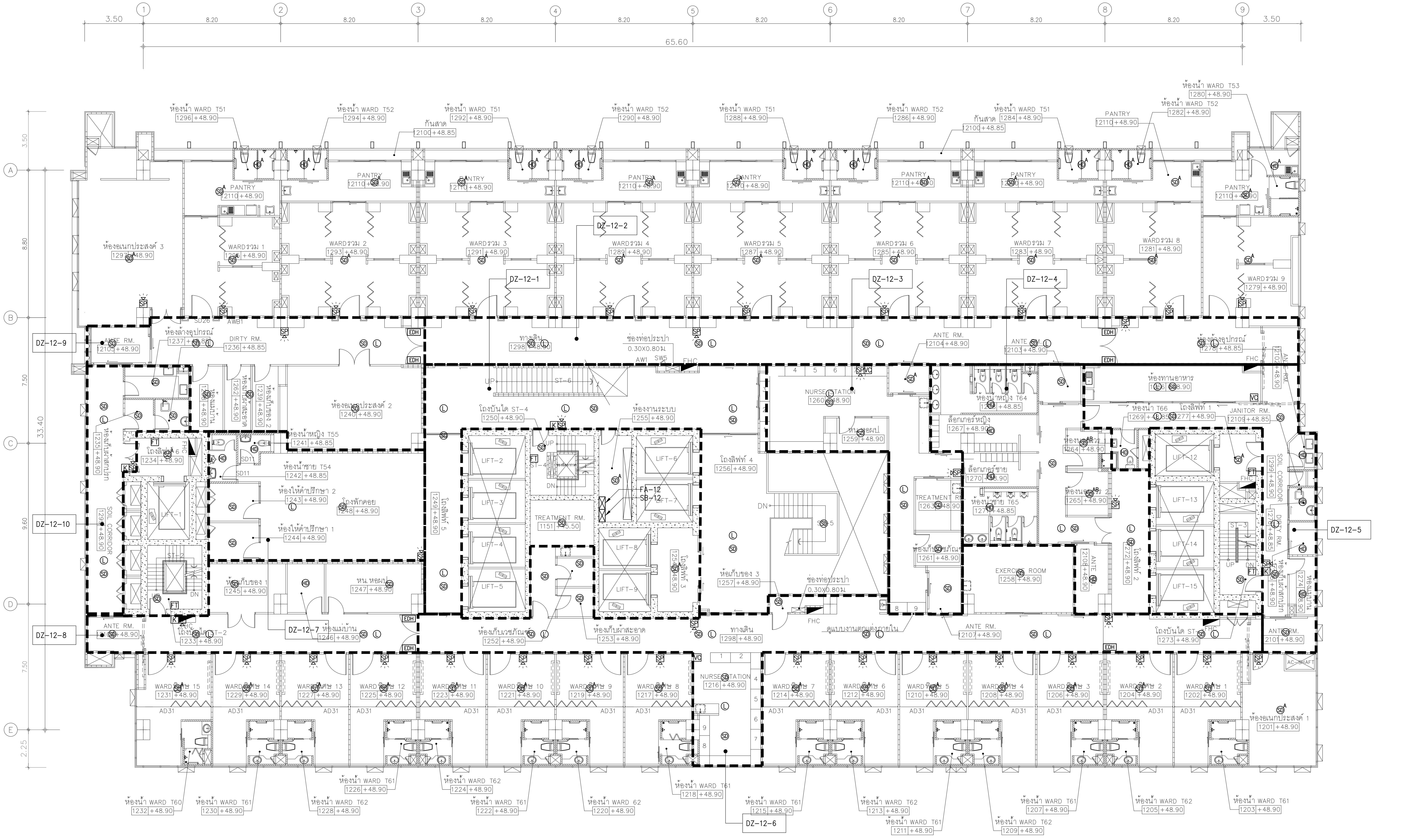

01 แปลนระบบแจ้งเหตุเพลิงไหม้และเสียงประกาศชั้นที่ 12

A1@ 1:125
A3@ 1:250

0 2 5
BAR SCALE

NOTE

Symbol		Description
SD (A)	:	ADDRESS SMOKE DETECTOR
HD	:	HEAT DETECTOR
SP	:	FIRE ALARM SPEAKER WITH STROBE LIGHT
FT	:	FIREMAN TELEPHONE OUTLET
K	:	MANUAL STATION DOUBLE ACTION WITH KEY SWITCH
¤	:	อุปกรณ์แจ้งเหตุเพลิงไหม้ด้วยแสงชนิดติดเพดาน
¤	:	อุปกรณ์แจ้งเหตุเพลิงไหม้ด้วยแสงชนิดติดผนัง

PROJECT NAME:
โครงการออกแบบ อาคารผู้ป่วยในเฉลิมพระเกียรติ
คณะแพทยศาสตร์วชิรพยาบาล มหาวิทยาลัยนวมินทราธิราช

PROJECT ARCHITECT : สมยงค์ ขจรวิทย์ สสถ. 1764

ARCHITECTS :
นายสลายุทธ เรืองทอง ภสถ. 4384
หทัยชนก เอกสุวรรณ ภสถ. 4182
วีรยุทธ สมศิริ ภสถ. 19439
ปรัชญ์ สานุกูล ภสถ. 23820

STRUCTURAL ENGINEERS :
นายนัฐสม สงวนวงศ์ วย. 1423
นายศิริชัย รณเกียรติ สย. 5868
นายศุภชัย ขำดี ภย. 37589

ELECTRICAL ENGINEERS:
นายชัยวัฒน์ เหลืองอบอุ่น สฟก.3473
นายกรอง กิมเขียว สฟก.5276

MECHANICAL ENGINEERS:
นายธันวา ตันเสถียร วก. 797
นายขจรพงษ์ สุทธิโสภาอาภรณ์ สก.2544
นายอาณัติ ตั้งชู สก.4127

SANITARY ENGINEERS :
ขนิษฐา ส่งสกุลชัย วส. 27
วีรวุฒ หงษ์ทอง สส. 253

FIRE PROTECTION ARCHITECTS :
ดร.บัณฑิต ประดับสุข สสถ. 1215

INTETIOR DESIGNER :
วาสนา เพชรประเสริฐ
วรางคณา เศรษฐสุข
อภิญญา ยังแย้ม

แบบแสดง :
แปลนระบบแจ้งเหตุเพลิงไหม้และเสียงประกาศชั้นที่ 12

มาตราส่วน: 1:125
รวม : แผ่น
แบบเลขที่ :
EE-720

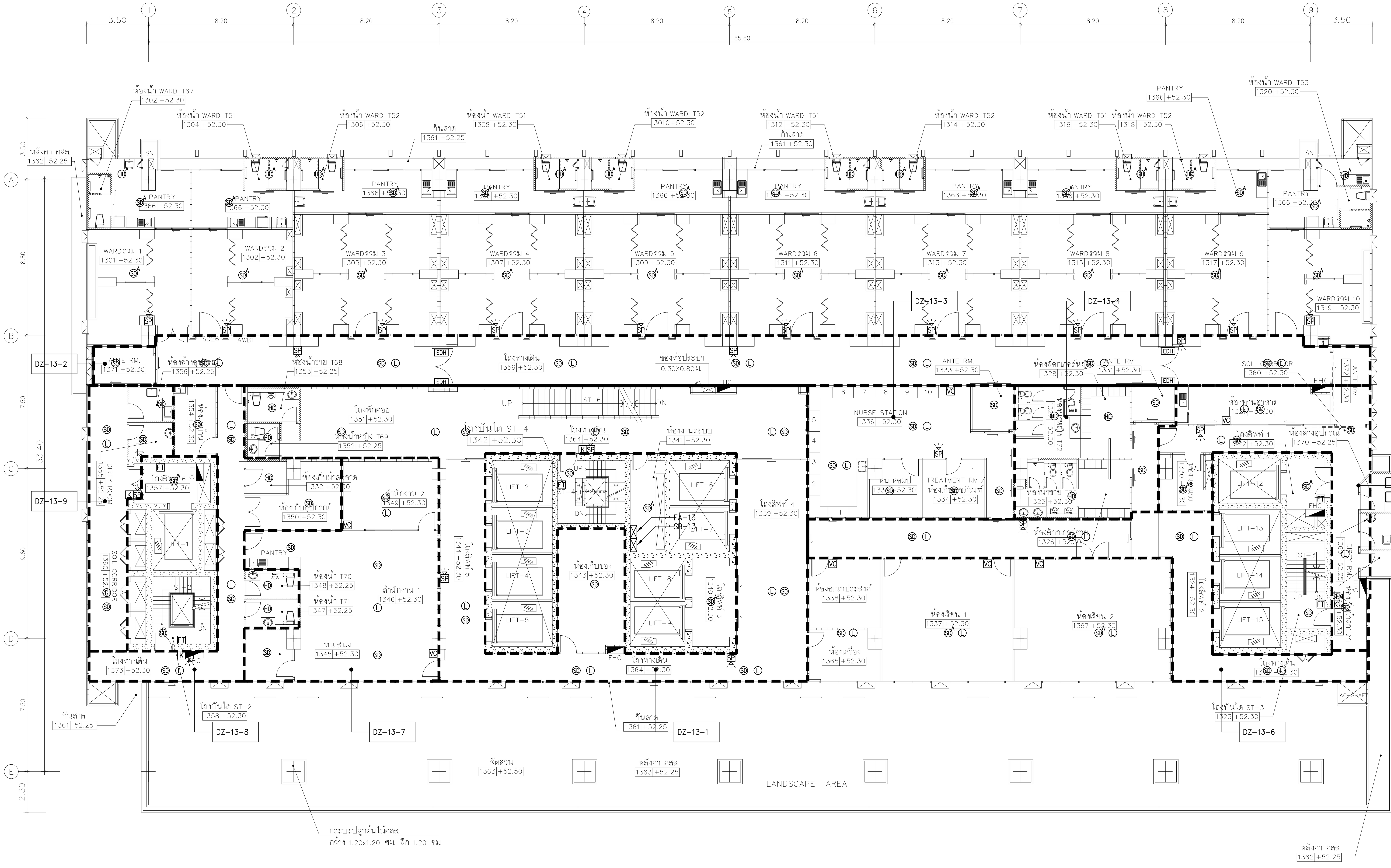

NOTE

SD^A	:	ADDRESS SMOKE DETECTOR
HD	:	HEAT DETECTOR
SP	:	FIRE ALARM SPEAKER WITH STROBE LIGHT
FT	:	FIREMAN TELEPHONE OUTLET
K	:	MANUAL STATION DOUBLE ACTION WITH KEY SWITCH
¤	:	อุปกรณ์แจ้งเหตุเพลิงไหม้ด้วยแสงชนิดติดเพดาน
¤	:	อุปกรณ์แจ้งเหตุเพลิงไหม้ด้วยแสงชนิดติดผนัง

01 แปลนระบบแจ้งเหตุเพลิงไหม้และเสียงประกาศชั้นที่ 13

A1@ 1:125
A3@ 1:250

0 2 5
BAR SCALE

PROJECT NAME: โครงการออกแบบ อาคารผู้ป่วยในเฉลิมพระเกียรติ คณะแพทยศาสตร์วชิรพยาบาล มหาวิทยาลัยนวมินทราธิราช	ARCHITECTS :	STRUCTURAL ENGINEERS :	ELECTRICAL ENGINEERS:	MECHANICAL ENGINEERS:	SANITARY ENGINEERS :	INTETIOR DESIGNER :
	นายสลายุทธ เรืองทอง ภสถ. 4384	นายนัฐสม สงวนวงศ์ วย. 1423	นายชัยวัฒน์ เหลืองอบอุ่น สฟก.3473	นายธันวา ตันเสถียร วก. 797	ขนิษฐา ส่งสกุลชัย วส. 27	วาสนา เพชรประเสริฐ
	หทัยชนก เอกสุวรรณ ภสถ. 4182	นายศิริชัย รณเกียรติ สย. 5868	นายกรอง กิมเขียว สฟก.5276	นายขจรพงษ์ สุทธิโสภาอาภรณ์ สก.2544	วีรวุฒ หงษ์ทอง สส. 253	วรางคณา เศรษฐสุข
	วีรยุทธ สมศิริ ภสถ. 19439	นายศุภชัย ขำดี ภย. 37589		นายอาณัติ ตั้งชู สก.4127	FIRE PROTECTION ARCHITECTS :	อภิญญา ยังแย้ม
PROJECT ARCHITECT : สมยงค์ ขจรวิทย์ สสถ. 1764	ปรัชญ์ สานุกูล ภสถ. 23820				ดร.บัณฑิต ประดับสุข สสถ. 1215	

แบบแสดง : แปลนระบบแจ้งเหตุเพลิงไหม้และเสียงประกาศชั้นที่ 13

มาตราส่วน: 1:125

แบบเลขที่ : EE-721

รวม : แผ่น

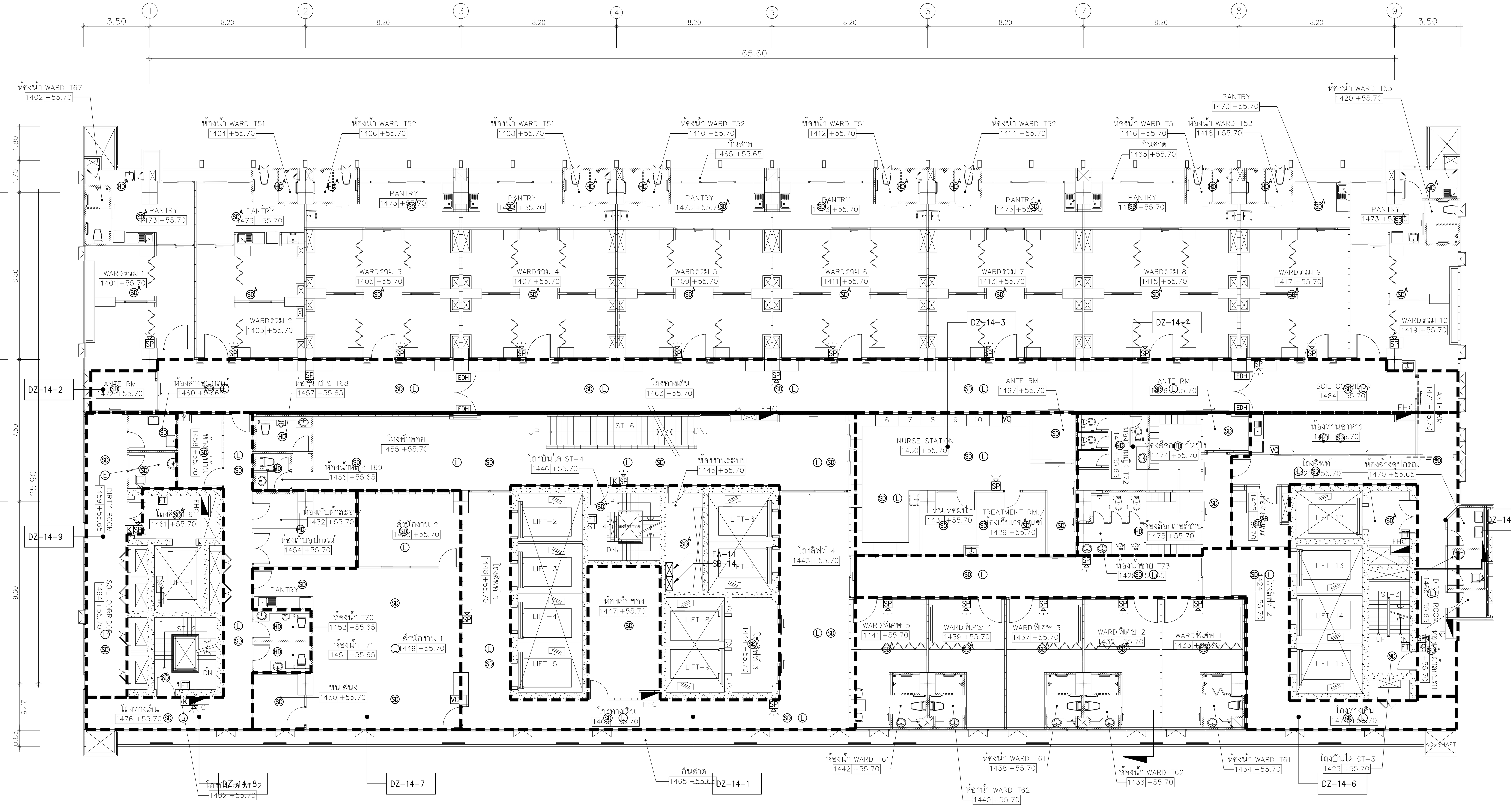

01 แปลนระบบแจ้งเหตุเพลิงไหม้และเสียงประกาศชั้นที่ 14

A1@ 1:125
A3@ 1:250

0 2 5 BAR SCALE

NOTE

Symbol		Description
SD^A	:	ADDRESS SMOKE DETECTOR
HD	:	HEAT DETECTOR
SP	:	FIRE ALARM SPEAKER WITH STROBE LIGHT
FT	:	FIREMAN TELEPHONE OUTLET
K	:	MANUAL STATION DOUBLE ACTION WITH KEY SWITCH
¤	:	อุปกรณ์แจ้งเหตุเพลิงไหม้ด้วยแสงชนิดติดเพดาน
¤	:	อุปกรณ์แจ้งเหตุเพลิงไหม้ด้วยแสงชนิดติดผนัง

PROJECT NAME:	ARCHITECTS :	STRUCTURAL ENGINEERS :	ELECTRICAL ENGINEERS:	MECHANICAL ENGINEERS:	SANITARY ENGINEERS :	INTETIOR DESIGNER :	แบบแสดง :
โครงการออกแบบ อาคารผู้ป่วยในเฉลิมพระเกียรติ คณะแพทยศาสตร์วชิรพยาบาล มหาวิทยาลัยนวมินทราธิราช	นายสลายุทธ เรืองทอง ภสถ 4384	นายนัฐสม สงวนวงค์ วย 1423	นายชัยวัฒน์ เหลืองอบอุ่น สฟก.3473	นายธันวา ตันเสถียร วก 797	ชนิษฐา ส่งสกุลชัย วส 27	วาสนา เพชรประเสริฐ	แปลนระบบแจ้งเหตุเพลิงไหม้และเสียงประกาศชั้นที่ 14
	หทัยชนก เอกสุวรรณ ภสถ 4182	นายศิริชัย รณเกียรติ สย 5868	นายกรอง กิมเขียว สฟก.5276	นายจรพงษ์ สุทธิโสภาอาภรณ์ สก.2544	วีรวุฒ หงษ์ทอง สส 253	วรางคณา เศรษฐสุข	มาตราส่วน 1:125
	วิรยุทธ สมศิริ ภสถ 19439	นายศุภชัย ข้าดี ภย 37589		นายอาณัติ ตั้งชู สก.4127	FIRE PROTECTION ARCHITECTS :	อภิญญา ยังแย้ม	แบบเลขที่ : EE-722
PROJECT ARCHITECT : สมยงค์ ขจรวิทย์ สสถ 1764	ปรัชญ์ สานุกูล ภสถ 23820				ดร.บัณฑิต ประดับสุข สสถ 1215		รวม : แผ่น

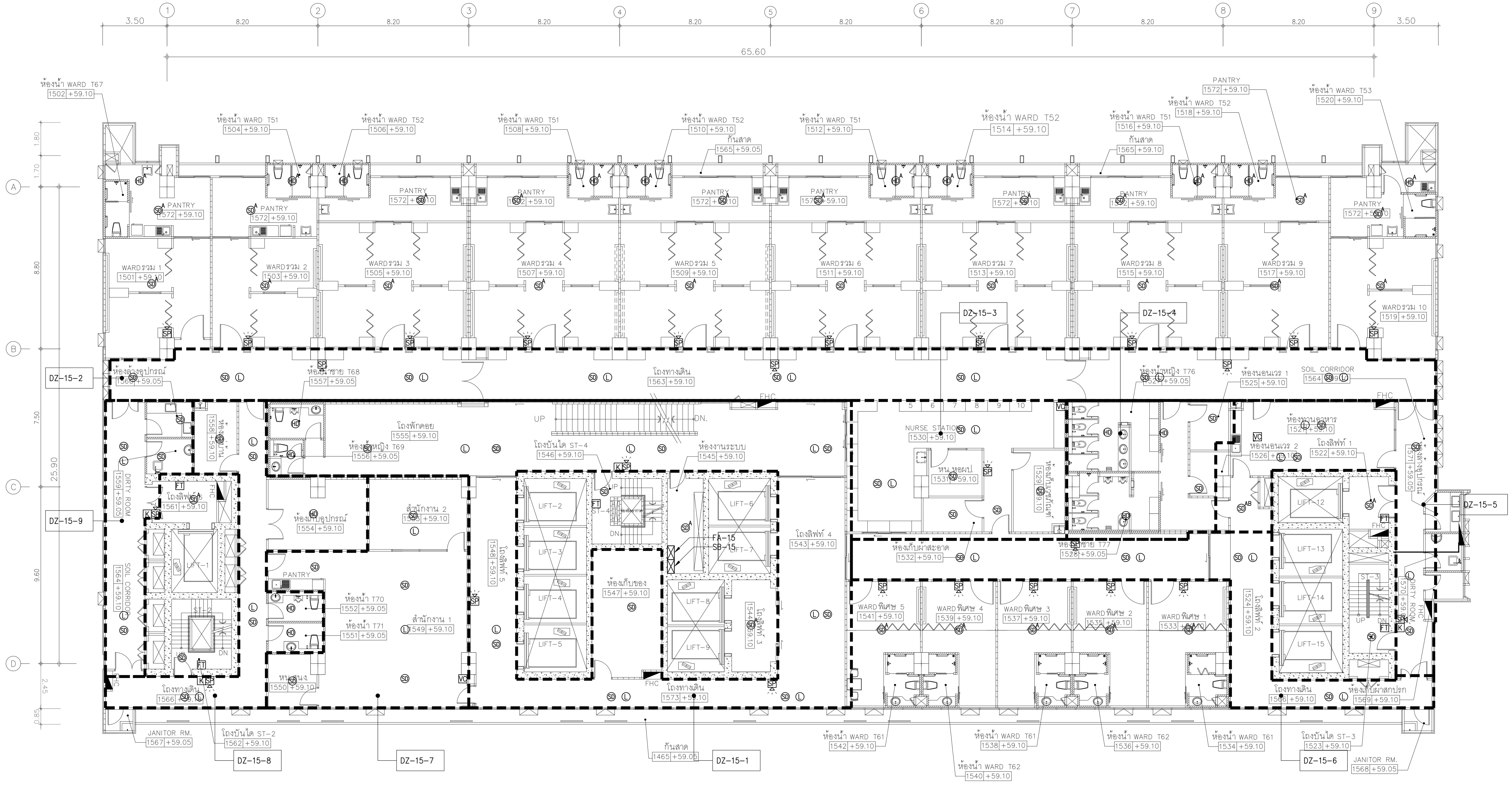

01 แปลนระบบแจ้งเหตุเพลิงไหม้และเสียงประกาศชั้นที่ 15

A1@ 1:125
A3@ 1:250

0 2 5
BAR SCALE

NOTE

- SD^A : ADDRESS SMOKE DETECTOR
- HD : HEAT DETECTOR
- SP : FIRE ALARM SPEAKER WITH STROBE LIGHT
- FT : FIREMAN TELEPHONE OUTLET
- K : MANUAL STATION DOUBLE ACTION WITH KEY SWITCH
- ¤ : อุปกรณ์แจ้งเหตุเพลิงไหม้ด้วยแสงชนิดติดเพดาน
- ¤ : อุปกรณ์แจ้งเหตุเพลิงไหม้ด้วยแสงชนิดติดผนัง

คณะแพทยศาสตร์วชิรพยาบาล มหาวิทยาลัยนวมินทราธิราช

SPAN
บริษัท สแปนคอนซัลแตนท์ จำกัด
247 ถ.เสนานิคม 1 แขวงลาดพร้าว เขตลาดพร้าว กรุงเทพฯ 10230
E-MAIL : main.span@gmail.com
Tel.0-2942-3691-6 ,Fax.0-2942-3694

unicorn
บริษัท ยูนิคอร์น คอร์ปอเรชั่น แอนด์แมเนจเม้นท์ จำกัด
75/78 ซอยวัดเวฬุวนาราม 18 แขวงดอนเมือง เขตดอนเมือง กรุงเทพมหานคร 10210

i lamp
บริษัท ไอแลมพ์ อาร์คิเทค แอนด์ ดีไซน์ จำกัด
480/25 หมู่ที่ 2 ตำบลบ้านเกาะ อำเภอเมืองนครราชสีมา นครราชสีมา 30000

PROJECT NAME:
โครงการออกแบบ อาคารผู้ป่วยในเฉลิมพระเกียรติ
คณะแพทยศาสตร์วชิรพยาบาล มหาวิทยาลัยนวมินทราธิราช

PROJECT ARCHITECT : สมยงค์ ขจรวิทย์ สสถ. 1764

ARCHITECTS :	
นายสลายุทธ เรืองทอง	ภสถ. 4384
หทัยชนก เอกสุวรรณ	ภสถ. 4182
วีรยุทธ สมศิริ	ภสถ. 19439
ปรัชญ์ สานุกูล	ภสถ. 23820

STRUCTURAL ENGINEERS :	
นายนัฐสม สงวนวงศ์	วย. 1423
นายศิริชัย รณเกียรติ	สย. 5868
นายศุภชัย ขำดี	ภย. 37589

ELECTRICAL ENGINEERS:	
นายชัยวัฒน์ เหลืองอบอุ่น	สฟก.3473
นายกรอง กิมเขียว	สฟก.5276

MECHANICAL ENGINEERS:	
นายธันวา ตันเสถียร	วก. 797
นายขจรพงษ์ สุทธิโสภาอาภรณ์	สก.2544
นายอาณัติ ตั้งชู	สก.4127

SANITARY ENGINEERS :	
ขนิษฐา ส่งสกุลชัย	วส. 27
วีรวุฒ หงษ์ทอง	สส. 253

FIRE PROTECTION ARCHITECTS :	
ดร.บัณฑิต ประดับสุข	สสถ. 1215

INTETIOR DESIGNER :
วาสนา เพชรประเสริฐ
วรางคณา เศรษฐสุข
อภิญญา ยังแย้ม

แบบแสดง :
แปลนระบบแจ้งเหตุเพลิงไหม้และเสียงประกาศชั้นที่ 15

มาตราส่วน: 1:125
รวม : แผ่น
แบบเลขที่ : EE-723

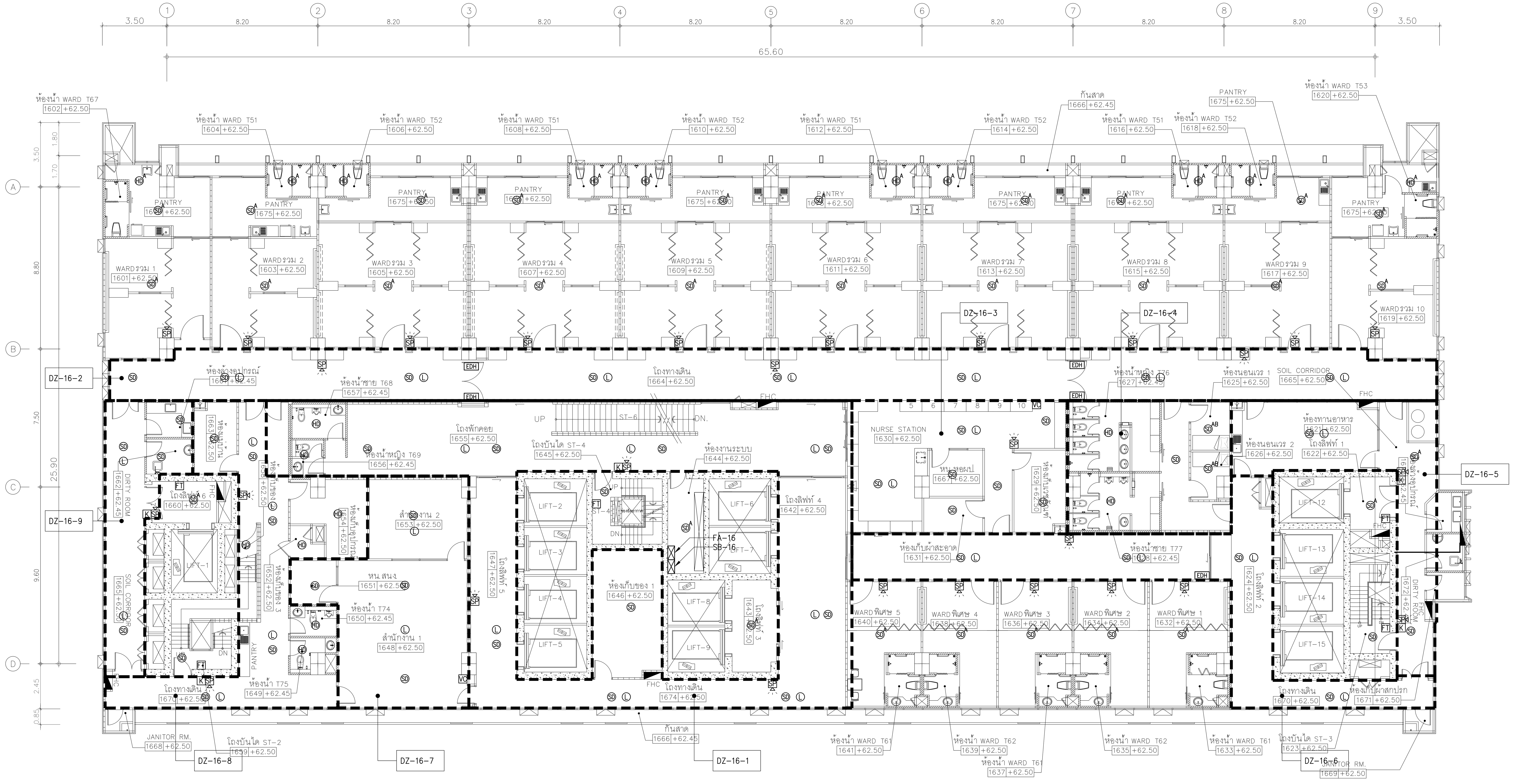

01 แปลนระบบแจ้งเหตุเพลิงไหม้และเสียงประกาศชั้นที่ 16

A1@ 1:125
A3@ 1:250

0 2 5
BAR SCALE

NOTE

- SD (A) : ADDRESS SMOKE DETECTOR
- HD : HEAT DETECTOR
- SP : FIRE ALARM SPEAKER WITH STROBE LIGHT
- FT : FIREMAN TELEPHONE OUTLET
- K : MANUAL STATION DOUBLE ACTION WITH KEY SWITCH
- ¤ : อุปกรณ์แจ้งเหตุเพลิงไหม้ด้วยแสงชนิดติดเพดาน
- ¤ : อุปกรณ์แจ้งเหตุเพลิงไหม้ด้วยแสงชนิดติดผนัง

PROJECT NAME:	ARCHITECTS :	STRUCTURAL ENGINEERS :	ELECTRICAL ENGINEERS:	MECHANICAL ENGINEERS:	SANITARY ENGINEERS :	INTETIOR DESIGNER :	แบบแสดง :
โครงการออกแบบ อาคารผู้ป่วยในเฉลิมพระเกียรติ คณะแพทยศาสตร์วชิรพยาบาล มหาวิทยาลัยนวมินทราธิราช	นายสลายุทธ เรืองทอง ภสถ. 4384	นายนัฐสม สงวนวงศ์ วย. 1423	นายชัยวัฒน์ เหลืองอบอุ่น สฟก.3473	นายธันวา ตันเสถียร วก. 797	ขนิษฐา ส่งสกุลชัย วส. 27	วาสนา เพชรประเสริฐ	แปลนระบบแจ้งเหตุเพลิงไหม้และเสียงประกาศชั้นที่ 16
	หทัยชนก เอกสุวรรณ ภสถ. 4182	นายศิริชัย รณเกียรติ สย. 5868	นายกรอง กิมเขียว สฟก.5276	นายขจรพงษ์ สุทธิโสภาอาภรณ์ สก.2544	วีรวุฒ หงษ์ทอง สส. 253	วรางคณา เศรษฐสุข	มาตราส่วน: 1:125
	วีรยุทธ สมศิริ ภสถ. 19439	นายศุภชัย ขำดี ภย. 37589		นายอาณัติ ตั้งชู สก.4127	FIRE PROTECTION ARCHITECTS :	อภิญญา ยังแย้ม	แบบเลขที่ : EE-724
PROJECT ARCHITECT : สมยงค์ ขจรวิทย์ สสถ. 1764	ปรัชญ์ สานุกูล ภสถ. 23820				ดร.บัณฑิต ประดับสุข สสถ. 1215		รวม : แผ่น

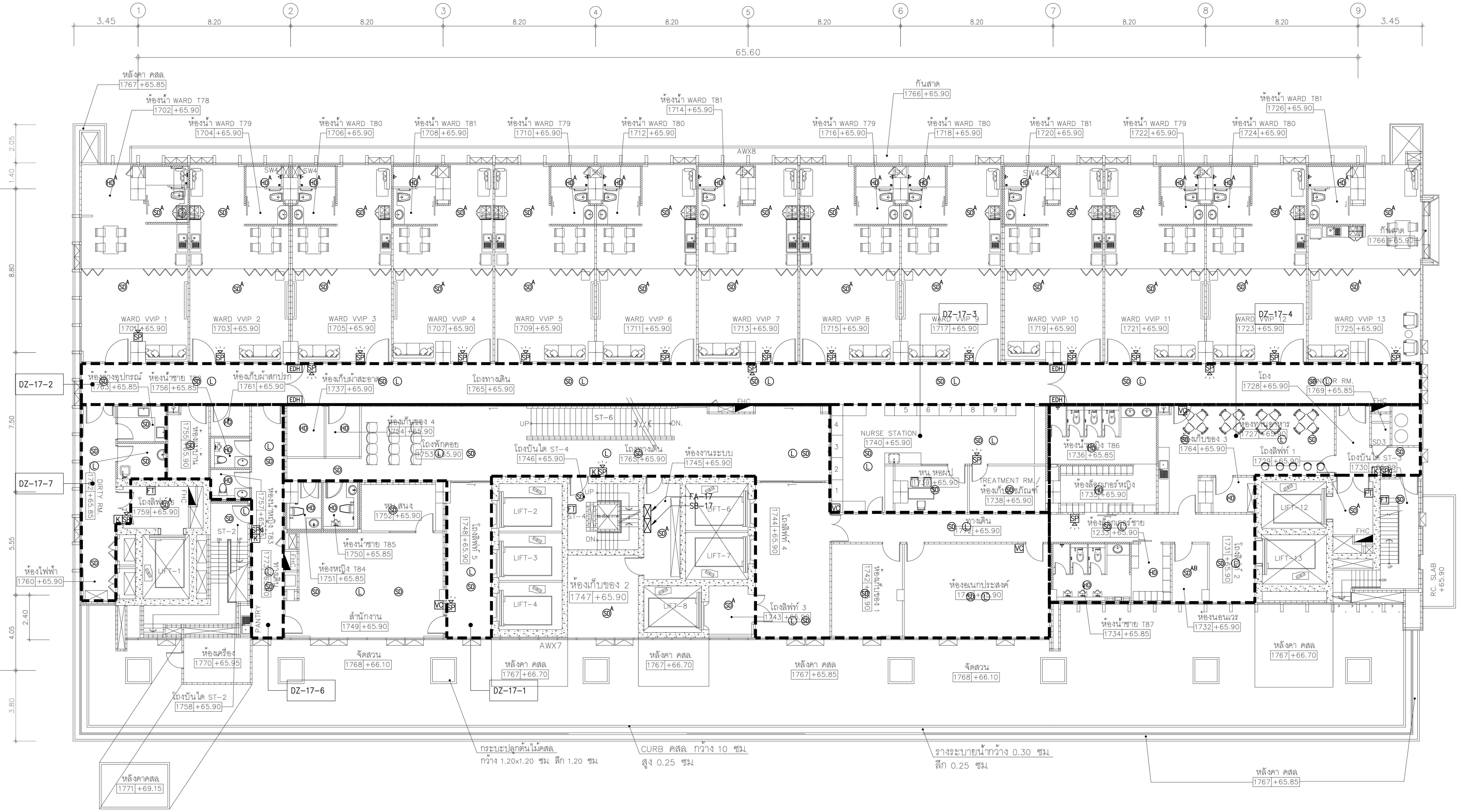

01 แปลนระบบแจ้งเหตุเพลิงไหม้และเสียงประกาศชั้นที่ 17

A1@ 1:125
A3@ 1:250

0 2 5
BAR SCALE

NOTE

- SD^A : ADDRESS SMOKE DETECTOR
- HD : HEAT DETECTOR
- SP : FIRE ALARM SPEAKER WITH STROBE LIGHT
- FT : FIREMAN TELEPHONE OUTLET
- K : MANUAL STATION DOUBLE ACTION WITH KEY SWITCH
- ¤ : อุปกรณ์แจ้งเหตุเพลิงไหม้ด้วยแสงชนิดติดเพดาน
- ¤ : อุปกรณ์แจ้งเหตุเพลิงไหม้ด้วยแสงชนิดติดผนัง

คณะแพทยศาสตร์วชิรพยาบาล มหาวิทยาลัยนวมินทราธิราช

SPAN
บริษัท สแปนคอนซัลแตนท์ จำกัด
247 ถ.เสนานิคม 1 แขวงลาดพร้าว เขตลาดพร้าว กรุงเทพฯ 10230
E-MAIL : main.span@gmail.com
Tel.0-2942-3691-6 ,Fax.0-2942-3694

unicorn
บริษัท ยูนิคอร์น คอร์ปอเรชั่น แอนด์แมเนจเม้นท์ จำกัด
75/78 ซอยวัดมหาพฤฒาราม 18 แขวงดอนเมือง เขตดอนเมือง กรุงเทพมหานคร 10210

i lamp
บริษัท ไอแลมพ์ อาร์คิเทค แอนด์ ดีไซน์ จำกัด
480/25 หมู่ที่ 2 ตำบลบ้านเกาะ อำเภอเมืองนครราชสีมา นครราชสีมา 30000

PROJECT NAME:
โครงการออกแบบ อาคารผู้ป่วยในเฉลิมพระเกียรติ
คณะแพทยศาสตร์วชิรพยาบาล มหาวิทยาลัยนวมินทราธิราช

PROJECT ARCHITECT : สมยงค์ ขจรวิทย์ สสถ. 1764

ARCHITECTS :
นายสลายุทธ เรืองทอง ภสถ. 4384
หทัยชนก เอกสุวรรณ ภสถ. 4182
วีรยุทธ สมศิริ ภสถ. 19439
ปรัชญ์ สานุกูล ภสถ. 23820

STRUCTURAL ENGINEERS :
นายนัฐสม สงวนวงศ์ วย. 1423
นายศิริชัย รณเกียรติ สย. 5868
นายศุภชัย ขำดี ภย. 37589

ELECTRICAL ENGINEERS:
นายชัยวัฒน์ เหลืองอบอุ่น สฟก.3473
นายกรอง กิมเขียว สฟก.5276

MECHANICAL ENGINEERS:
นายธันวา ตันเสถียร วก. 797
นายขจรพงษ์ สุทธิโสภาอาภรณ์ สก.2544
นายอาณัติ ตั้งชู สก.4127

SANITARY ENGINEERS :
ขนิษฐา ส่งสกุลชัย วส. 27
วีรวุฒ หงษ์ทอง สส. 253

FIRE PROTECTION ARCHITECTS :
ดร.บัณฑิต ประดับสุข สสถ. 1215

INTETIOR DESIGNER :
วาสนา เพชรประเสริฐ
วรางคณา เศรษฐสุข
อภิญญา ยังแย้ม

แบบแสดง :
แปลนระบบแจ้งเหตุเพลิงไหม้และเสียงประกาศชั้นที่ 17

มาตราส่วน: 1:125
รวม : แผ่น
แบบเลขที่ :
EE-725

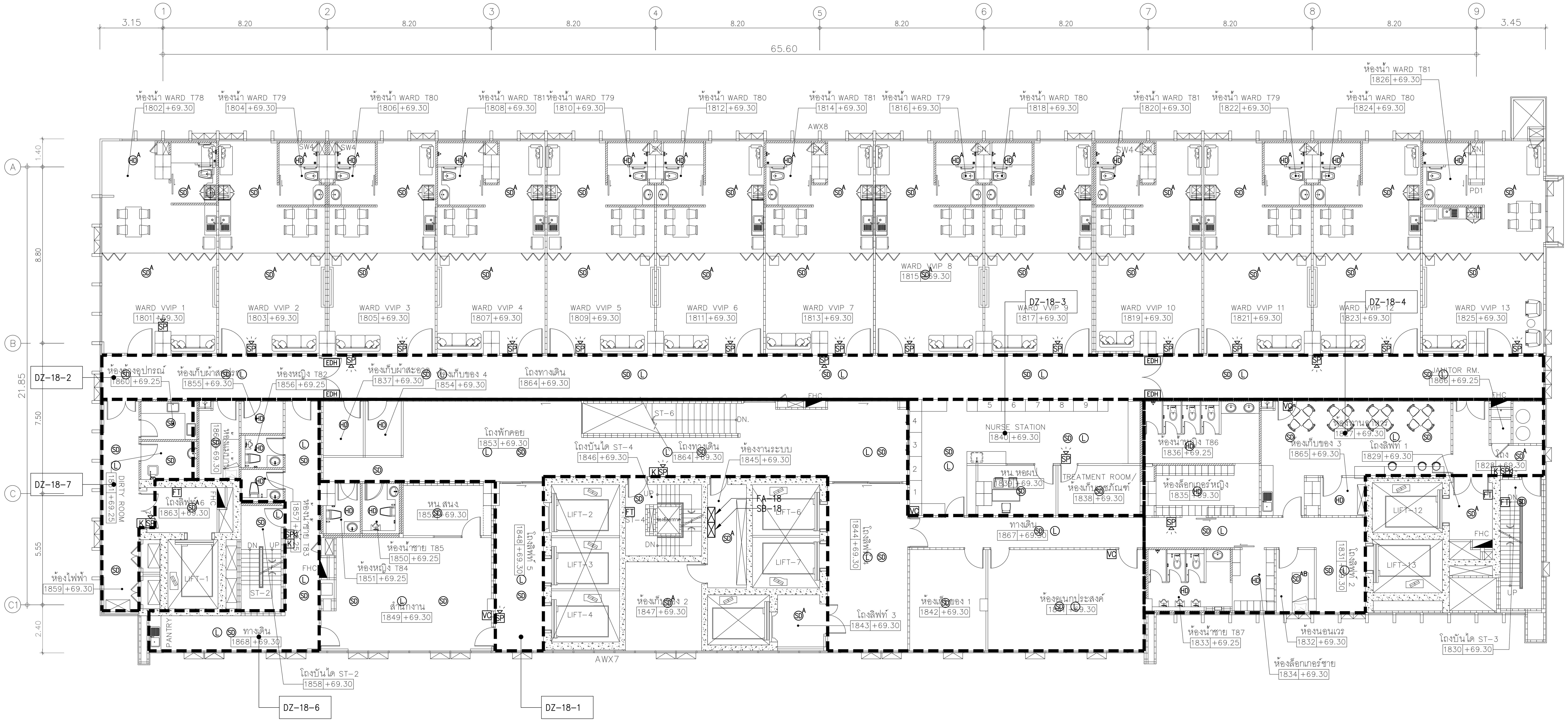

01 แปลนระบบแจ้งเหตุเพลิงไหม้และเสียงประกาศชั้นที่ 18

A1@ 1:125
A3@ 1:250

0 2 5
BAR SCALE

NOTE

SD A	:	ADDRESS SMOKE DETECTOR
HD	:	HEAT DETECTOR
SP	:	FIRE ALARM SPEAKER WITH STROBE LIGHT
FT	:	FIREMAN TELEPHONE OUTLET
K	:	MANUAL STATION DOUBLE ACTION WITH KEY SWITCH
¤	:	อุปกรณ์แจ้งเหตุเพลิงไหม้ด้วยแสงชนิดติดเพดาน
¤	:	อุปกรณ์แจ้งเหตุเพลิงไหม้ด้วยแสงชนิดติดผนัง

คณะแพทยศาสตร์วชิรพยาบาล มหาวิทยาลัยนวมินทราธิราช

SPAN
บริษัท สแปนคอนซัลแตนท์ จำกัด
247 ถ.เสนานิคม 1 แขวงลาดพร้าว เขตลาดพร้าว กรุงเทพฯ 10230
E-MAIL :main.span@gmail.com
Tel.0-2942-3691-6 ,Fax.0-2942-3694

unicorn
บริษัท ยูนิคอร์น คอร์ปอเรชั่น แอนด์แมเนจเม้นท์ จำกัด
75/78 ซอยวัดทุ่งวนาราม 18 แขวงดอนเมือง เขตดอนเมือง กรุงเทพมหานคร 10210

i lamp
บริษัท ไอแลมพ์ อาร์คิเทค แอนด์ ดีไซน์ จำกัด
480/25 หมู่ที่ 2 ตำบลบ้านเกาะ อำเภอเมืองนครราชสีมา นครราชสีมา 30000

PROJECT NAME:
โครงการออกแบบ อาคารผู้ป่วยในเฉลิมพระเกียรติ
คณะแพทยศาสตร์วชิรพยาบาล มหาวิทยาลัยนวมินทราธิราช

PROJECT ARCHITECT : สมยงค์ ขจรวิทย์ สสถ. 1764

ARCHITECTS :
นายสลายุทธ เรืองทอง ภสถ. 4384
หทัยชนก เอกสุวรรณ ภสถ. 4182
วีรยุทธ สมศิริ ภสถ. 19439
ปรัชญ์ สานุกูล ภสถ. 23820

STRUCTURAL ENGINEERS :
นายนัฐสม สงวนวงศ์ วย. 1423
นายศิริชัย รณเกียรติ สย. 5868
นายศุภชัย ขำดี ภย. 37589

ELECTRICAL ENGINEERS:
นายชัยวัฒน์ เหลืองอบอุ่น สฟก.3473
นายกรอง กิมเขียว สฟก.5276

MECHANICAL ENGINEERS:
นายธันวา ตันเสถียร วก. 797
นายขจรพงษ์ สุทธิโสภาอาภรณ์ สก.2544
นายอาณัติ ตั้งชู สก.4127

SANITARY ENGINEERS :
ขนิษฐา ส่งสกุลชัย วส. 27
วีรวุฒ หงษ์ทอง สส. 253

FIRE PROTECTION ARCHITECTS :
ดร.บัณฑิต ประดับสุข สสถ. 1215

INTETIOR DESIGNER :
วาสนา เพชรประเสริฐ
วรางคณา เศรษฐสุข
อภิญญา ยังแย้ม

แบบแสดง :
แปลนระบบแจ้งเหตุเพลิงไหม้และเสียงประกาศชั้นที่ 18

มาตราส่วน: 1:125
รวม : แผ่น
แบบเลขที่ :
EE-726

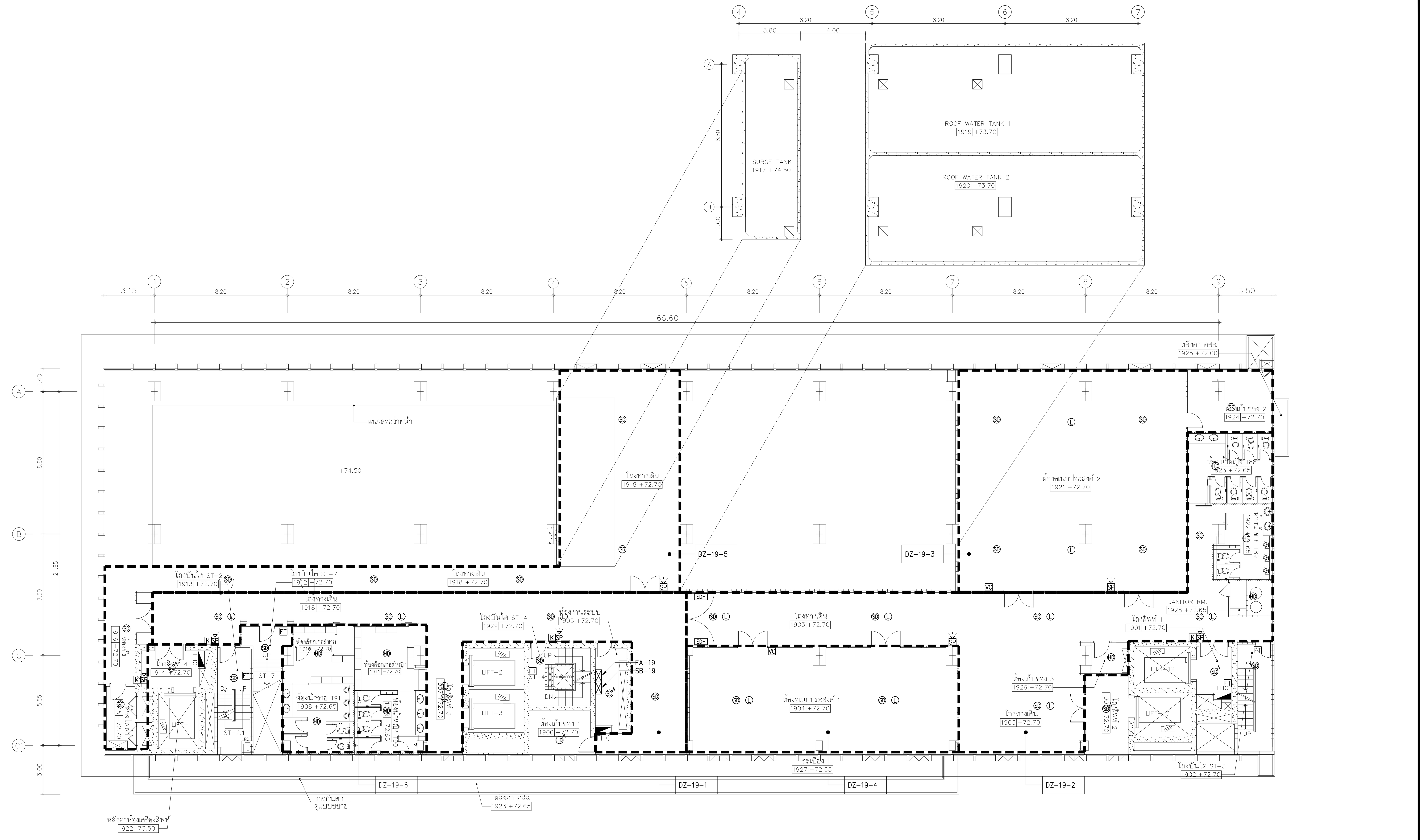

คณะแพทยศาสตร์วชิรพยาบาล มหาวิทยาลัยนวมินทราธิราช	
SPAN	บริษัท สแปนคอนซัลแตนท์ จำกัด 247 ถ.เสนานิคม 1 แขวงลาดพร้าว เขตลาดพร้าว กรุงเทพฯ 10230 E-MAIL : main.span@gmail.com Tel.0-2942-3691-6 ,Fax.0-2942-3694
unicorn	บริษัท ยูนิคอร์น คอร์ปอเรชั่น แอนด์แมเนจเม้นท์ จำกัด 75/78 ซอยวัดเวฬุวนาราม 18 แขวงดอนเมือง เขตดอนเมือง กรุงเทพมหานคร 10210
i lamp	บริษัท ไอแลมพ์ อาร์คิเทค แอนด์ ดีไซน์ จำกัด 480/25 หมู่ที่ 2 ตำบลบ้านเกาะ อำเภอเมืองนครราชสีมา นครราชสีมา 30000

PROJECT NAME:

โครงการออกแบบ อาคารผู้ป่วยในเฉลิมพระเกียรติ
คณะแพทยศาสตร์วชิรพยาบาล มหาวิทยาลัยนวมินทราธิราช

PROJECT ARCHITECT : สมยงค์ ขจรวิทย์ สสถ. 1764

ARCHITECTS :
- นายสลายุทธ เรืองทอง ภสถ. 4384
- หทัยชนก เอกสุวรรณ ภสถ. 4182
- วิรยุทธ สมศิริ ภสถ. 19439
- ปรัชญ์ สานุกูล ภสถ. 23820

STRUCTURAL ENGINEERS :
- นายนัฐสม สงวนวงศ์ วย. 1423
- นายศิริชัย รณเกียรติ สย. 5868
- นายศุภชัย ขำดี ภย. 37589

ELECTRICAL ENGINEERS:
- นายชัยวัฒน์ เหลืองอบอุ่น สฟก.3473
- นายกรอง กิมเขียว สฟก.5276

MECHANICAL ENGINEERS:
- นายธันวา ตันเสถียร วก. 797
- นายขจรพงษ์ สุทธิโสภาอาภรณ์ สก.2544
- นายอาณัติ ตั้งชู สก.4127

SANITARY ENGINEERS :
- ขนิษฐา ส่งสกุลชัย วส. 27
- วีรวุฒ หงษ์ทอง สส. 253

FIRE PROTECTION ARCHITECTS :
- ดร.บัณฑิต ประดับสุข สสถ. 1215

INTETIOR DESIGNER :
- วาสนา เพชรประเสริฐ
- วรางคณา เศรษฐสุข
- อภิญญา ยังแย้ม

แบบแสดง :
แปลนระบบแจ้งเหตุเพลิงไหม้และเสียงประกาศชั้นที่ 19

มาตราส่วน: 1:125
รวม : แผ่น
แบบเลขที่ : EE-727

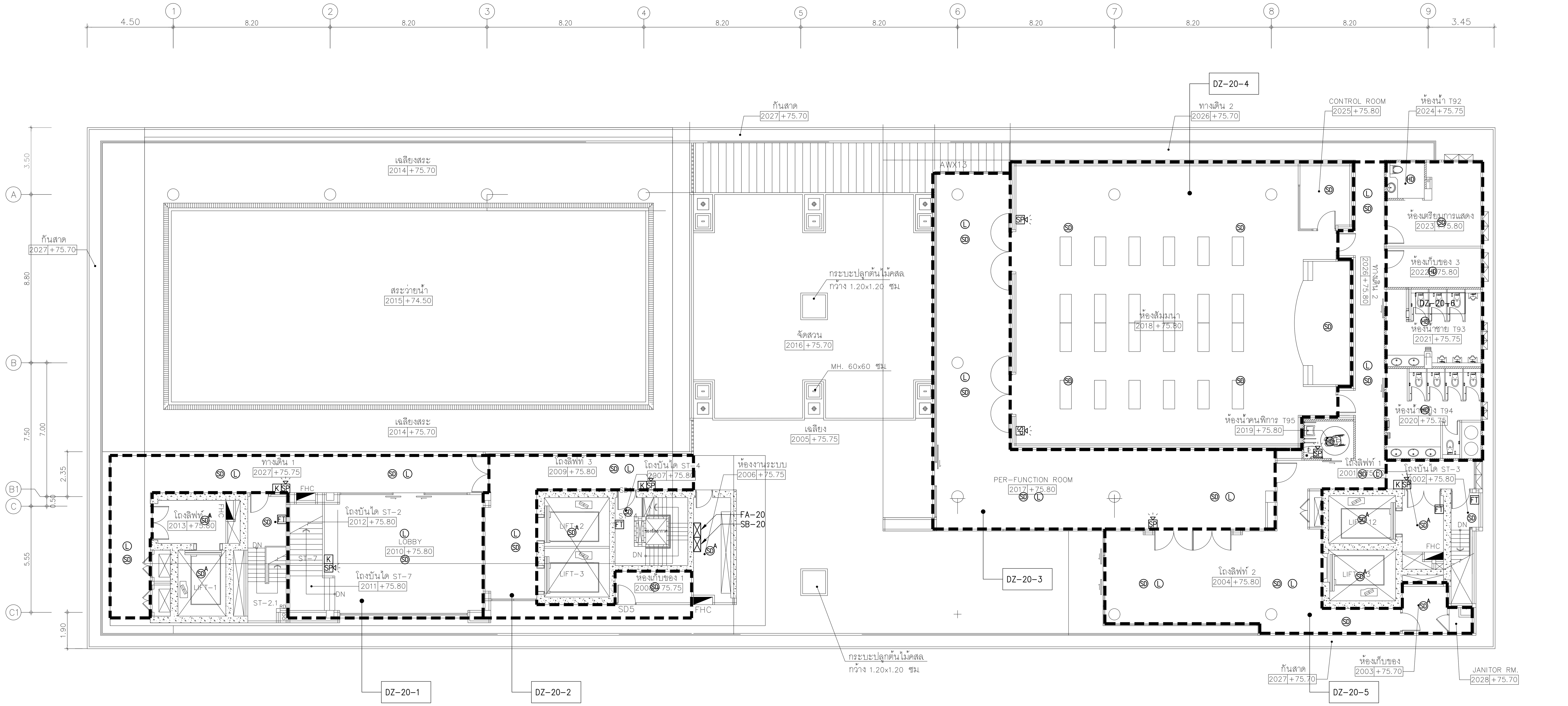

01 แปลนระบบแจ้งเหตุเพลิงไหม้และเสียงประกาศชั้นที่ 20

A1@ 1:125
A3@ 1:250

0 2 5
BAR SCALE

NOTE

- SD^A : ADDRESS SMOKE DETECTOR
- HD : HEAT DETECTOR
- SP : FIRE ALARM SPEAKER WITH STROBE LIGHT
- FT : FIREMAN TELEPHONE OUTLET
- K : MANUAL STATION DOUBLE ACTION WITH KEY SWITCH
- ¤ : อุปกรณ์แจ้งเหตุเพลิงไหม้ด้วยแสงชนิดติดเพดาน
- ¤ : อุปกรณ์แจ้งเหตุเพลิงไหม้ด้วยแสงชนิดติดผนัง

PROJECT NAME:
โครงการออกแบบ อาคารผู้ป่วยในเฉลิมพระเกียรติ
คณะแพทยศาสตร์วชิรพยาบาล มหาวิทยาลัยนวมินทราธิราช

PROJECT ARCHITECT : สมยงค์ ขจรวิทย์ สสถ. 1764

ARCHITECTS :	STRUCTURAL ENGINEERS :	ELECTRICAL ENGINEERS:	MECHANICAL ENGINEERS:	SANITARY ENGINEERS :	INTETIOR DESIGNER :
นายสลายุทธ เรืองทอง ภสถ. 4384	นายนัฐสม สงวนวงศ์ วย. 1423	นายชัยวัฒน์ เหลืองอบอุ่น สฟก.3473	นายธันวา ตันเสถียร วก. 797	ขนิษฐา ส่งสกุลชัย วส. 27	วาสนา เพชรประเสริฐ
หทัยชนก เอกสุวรรณ ภสถ. 4182	นายศิริชัย รณเกียรติ สย. 5868	นายกรอง กิมเขียว สฟก.5276	นายขจรพงษ์ สุทธิโสภาอาภรณ์ สก.2544	วีรวุฒ หงษ์ทอง สส. 253	วรางคณา เศรษฐสุข
วีรยุทธ สมศิริ ภสถ. 19439	นายศุภชัย ขำดี ภย. 37589		นายอาณัติ ตั้งชู สก.4127	FIRE PROTECTION ARCHITECTS :	อภิญญา ยังแย้ม
ปรัชญ์ สานุกูล ภสถ. 23820				ดร.บัณฑิต ประดับสุข สสถ. 1215	

แบบแสดง :
แปลนระบบแจ้งเหตุเพลิงไหม้และเสียงประกาศชั้นที่ 20

มาตราส่วน: 1:125
รวม : แผ่น
แบบเลขที่ : EE-728

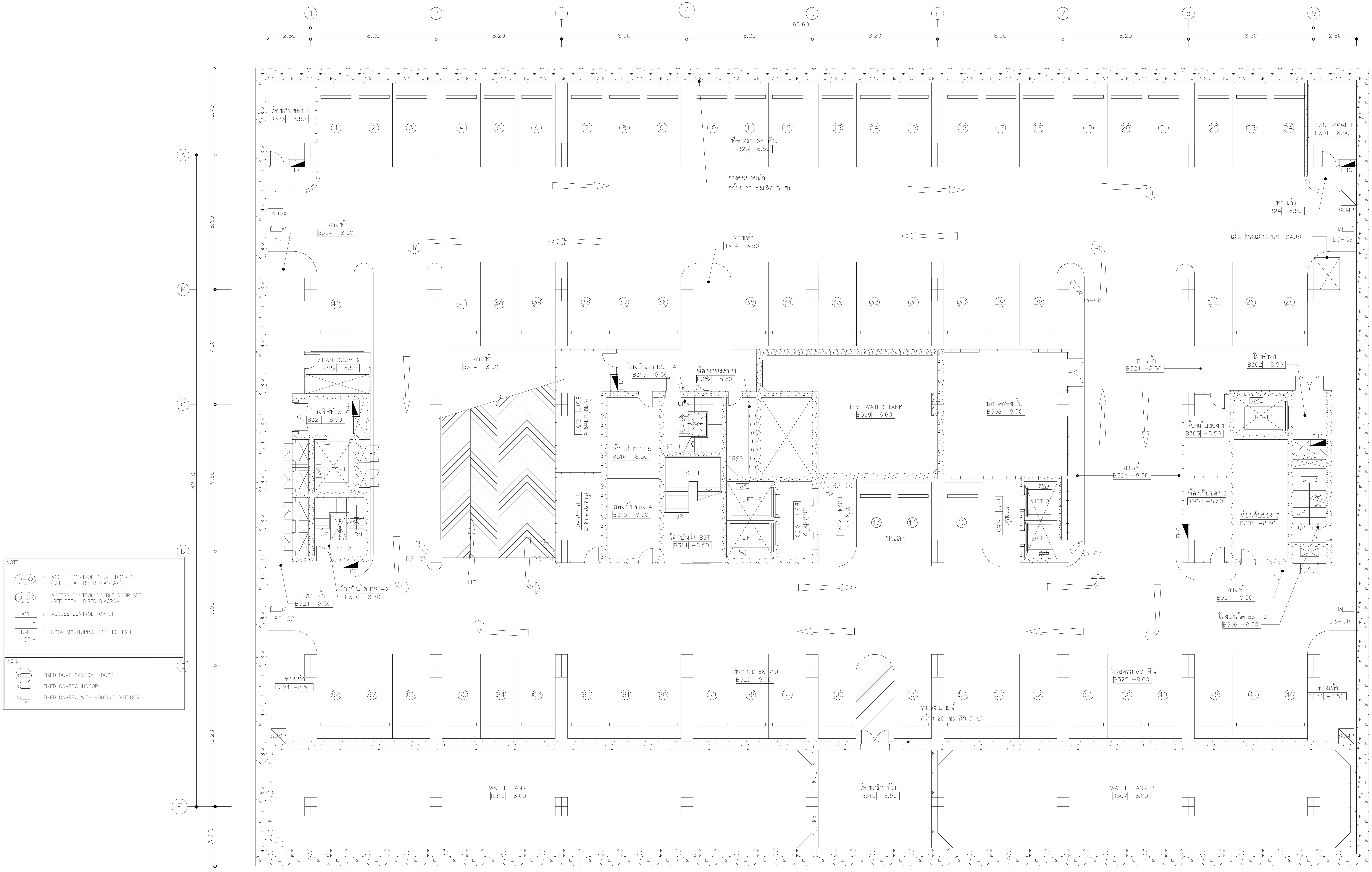

01 แปลนระบบโทรทัศน์วงจรปิดชั้น B3

A1@ 1:125
A3@ 1:150

0 2 5
BAR SCALE

PROJECT NAME:	
โครงการออกแบบ อาคารผู้ป่วยในเฉลิมพระเกียรติ คณะแพทยศาสตร์วชิรพยาบาล มหาวิทยาลัยนวมินทราธิราช	
PROJECT ARCHITECT : สมยงค์ ขจรวิทย์ สสถ. 1764	

ARCHITECTS :	
นายสลายุทธ เรืองทอง	ภสถ. 4384
หทัยชนก เอกสุวรรณ	ภสถ. 4182
วีรยุทธ สมศิริ	ภสถ. 19439
ปรัชญ์ สานุกูล	ภสถ. 23820

STRUCTURAL ENGINEERS :	
นายนัฐสม สงวนวงศ์	วย. 1423
นายศิริชัย รณเกียรติ	สย. 5868
นายศุภชัย ขำดี	ภย. 37589

ELECTRICAL ENGINEERS:	
นายชัยวัฒน์ เหลืองอบอุ่น	สฟก.3473
นายกรอง กิมเขียว	สฟก.5276

MECHANICAL ENGINEERS:	
นายธันวา ตันเสถียร	วก. 797
นายขจรพงษ์ สุทธิโสภาอาภรณ์	สก.2544
นายอาณัติ ตั้งชู	สก.4127

SANITARY ENGINEERS :	
ขนิษฐา ส่งสกุลชัย	วส. 27
วีรวุฒ หงษ์ทอง	สส. 253
FIRE PROTECTION ARCHITECTS :	
ดร.บัณฑิต ประดับสุข	สสถ. 1215

INTETIOR DESIGNER :
วาสนา เพชรประเสริฐ
วรางคณา เศรษฐสุข
อภิญญา ยังแย้ม

แบบแสดง :	
แปลนระบบโทรทัศน์วงจรปิดชั้น B3	
มาตราส่วน: 1:125	แบบเลขที่ : EE-801
รวม : แผ่น	

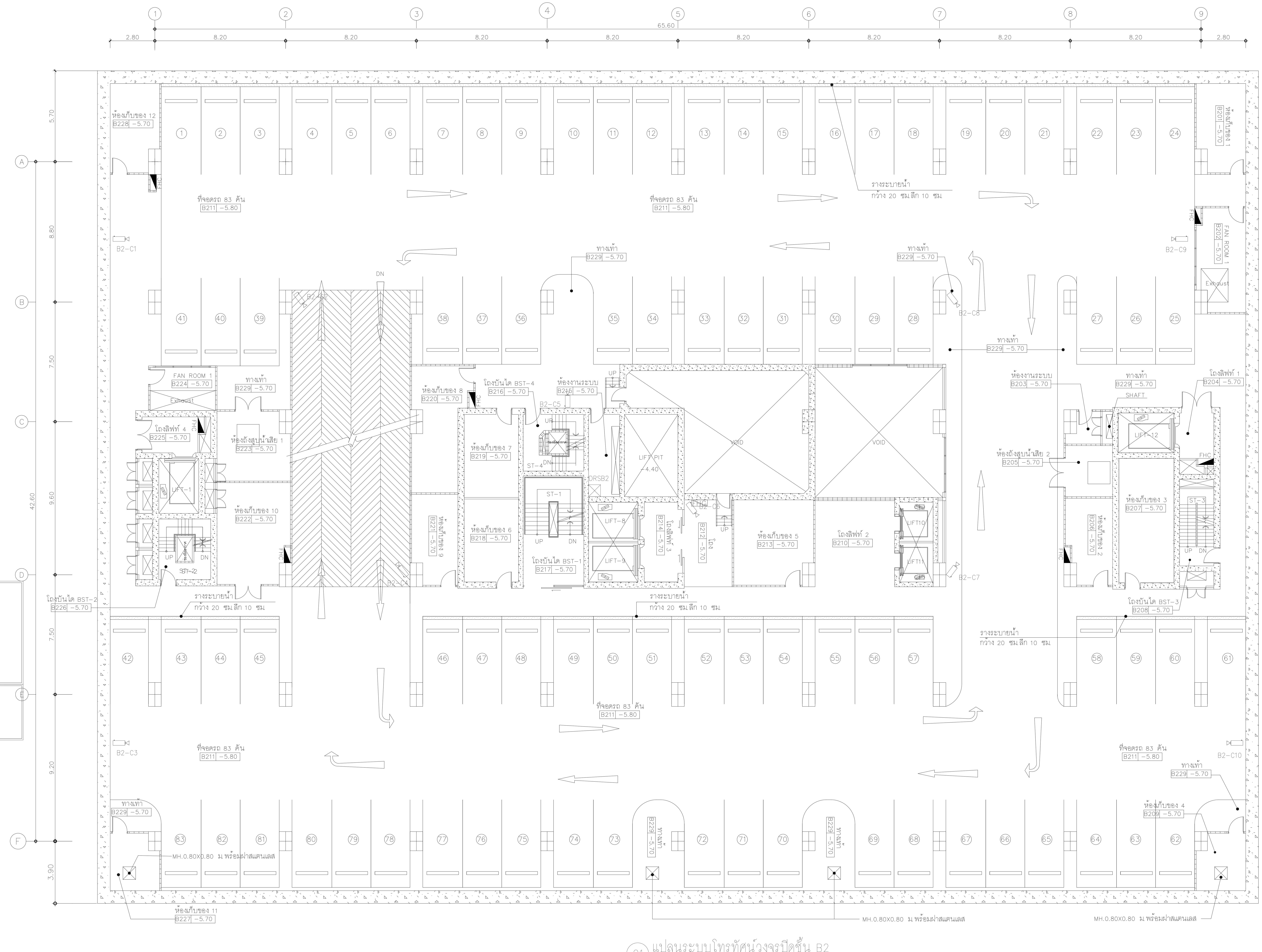

01 แปลนระบบโทรทัศน์วงจรปิดชั้น B2

A1@ 1:125
A3@ 1:150

BAR SCALE

NOTE

SD-XX	ACCESS CONTROL SINGLE DOOR SET (SEE DETAIL RISER DIAGRAM)
DD-XX	ACCESS CONTROL DOUBLE DOOR SET (SEE DETAIL RISER DIAGRAM)
ACL	ACCESS CONTROL FOR LIFT
DMF	DOOR MONITORING FOR FIRE EXIT

NOTE

- FIXED DOME CAMERA INDOOR
- FIXED CAMERA INDOOR
- FIXED CAMERA WITH HOUSING OUTDOOR

PROJECT NAME: โครงการออกแบบ อาคารผู้ป่วยในเฉลิมพระเกียรติ คณะแพทยศาสตร์วชิรพยาบาล มหาวิทยาลัยนวมินทราธิราช	ARCHITECTS : นายสลายุทธ เรืองทอง ภสถ. 4384; หทัยชนก เอกสุวรรณ ภสถ. 4182; วีรยุทธ สมศิริ ภสถ. 19439; ปรัชญ์ สานุกูล ภสถ. 23820	STRUCTURAL ENGINEERS : นายนัฐสม สงวนวงศ์ วย. 1423; นายศิริชัย รณเกียรติ สย. 5868; นายศุภชัย ขำดี ภย. 37589	ELECTRICAL ENGINEERS: นายชัยวัฒน์ เหลืองอบอุ่น สฟก.3473; นายกรอง กิมเขียว สฟก.5276	MECHANICAL ENGINEERS: นายธันวา ต้นเสถียร วก. 797; นายขจรพงษ์ สุทธิโสภาอาภรณ์ สก.2544; นายอาณัติ ตั้งชู สก.4127	SANITARY ENGINEERS : ขนิษฐา ส่งสกุลชัย วส. 27; วีรวุฒ หงษ์ทอง สส. 253	INTETIOR DESIGNER : วาสนา เพชรประเสริฐ; วรางคณา เศรษฐสุข; อภิญญา ยังแย้ม
PROJECT ARCHITECT : สมยงค์ ขจรวิทย์ สสถ. 1764					FIRE PROTECTION ARCHITECTS : ดร.บัณฑิต ประดับสุข สสถ. 1215	

แบบแสดง : แปลนระบบโทรทัศน์วงจรปิดชั้น B2

มาตราส่วน: 1:125 รวม : แผ่น

แบบเลขที่ : EE-802

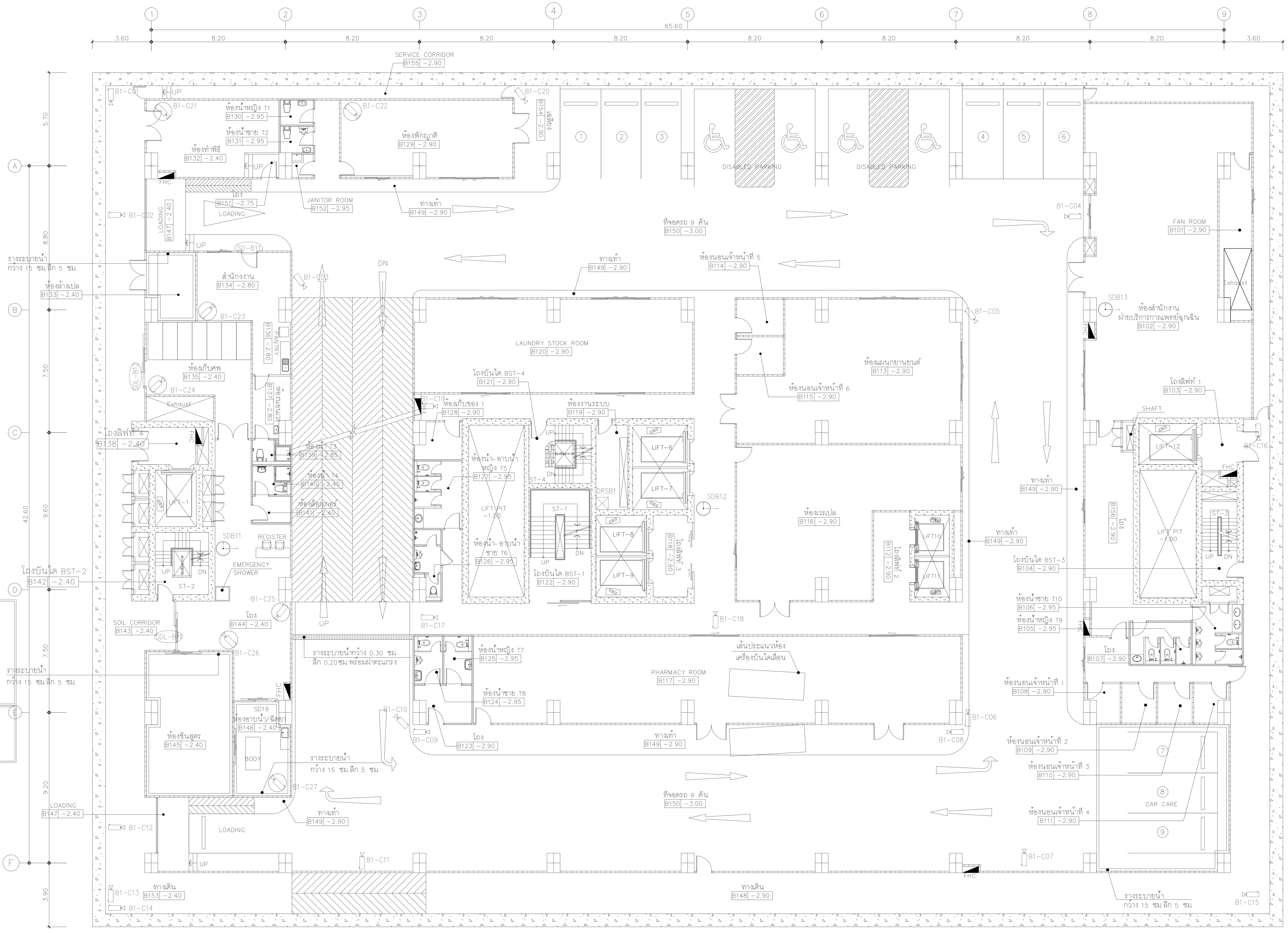

NOTE

SD-XX	:	ACCESS CONTROL SINGLE DOOR SET (SEE DETAIL RISER DIAGRAM)
DD-XX	:	ACCESS CONTROL DOUBLE DOOR SET (SEE DETAIL RISER DIAGRAM)
ACL L"x"	:	ACCESS CONTROL FOR LIFT
DMF ST"x"	:	DOOR MONITORING FOR FIRE EXIT

NOTE

- : FIXED DOME CAMERA INDOOR
- : FIXED CAMERA INDOOR
- wp : FIXED CAMERA WITH HOUSING OUTDOOR

01 แปลนระบบโทรทัศน์วงจรปิด,ควบคุมการเข้า-ออกและศูนย์นาฬิกาชั้น B1

A1@ 1:125
A3@ 1:150

0 2 5
BAR SCALE

PROJECT NAME: โครงการออกแบบ อาคารผู้ป่วยในเฉลิมพระเกียรติ คณะแพทยศาสตร์วชิรพยาบาล มหาวิทยาลัยนวมินทราธิราช	ARCHITECTS :	STRUCTURAL ENGINEERS :	ELECTRICAL ENGINEERS:	MECHANICAL ENGINEERS:	SANITARY ENGINEERS :	INTETIOR DESIGNER :	แบบแสดง : แปลนระบบโทรทัศน์วงจรปิด,ควบคุมการเข้า-ออก และศูนย์นาฬิกาชั้น B1	
	นายสลายุทธ เรืองทอง ภสถ. 4384	นายนัฐสม สงวนวงศ์ วย. 1423	นายชัยวัฒน์ เหลืองอบอุ่น สฟก.3473	นายธันวา ต้นเสถียร วภ. 797	ขนิษฐา ส่งสกุลชัย วส. 27	วาสนา เพชรประเสริฐ		
	หทัยชนก เอกสุวรรณ ภสถ. 4182	นายศิริชัย รณเกียรติ สย. 5868	นายกรอง กิมเขียว สฟก.5276	นายขจรพงษ์ สุทธิโสภาอาภรณ์ สก.2544	วีรวุฒ หงษ์ทอง สส. 253	วรางคณา เศรษฐสุข	มาตราส่วน: 1:125	แบบเลขที่ : EE-803
	วีรยุทธ สมศิริ ภสถ. 19439	นายศุภชัย ขำดี ภย. 37589		นายอาณัติ ตั้งชู สก.4127	FIRE PROTECTION ARCHITECTS :	อภิญญา ยังแย้ม	รวม : แผ่น	
PROJECT ARCHITECT : สมยงค์ ขจรวิทย์ สสถ. 1764	ปรัชญ์ สานุกูล ภสถ. 23820				ดร.บัณฑิต ประดับสุข สสถ. 1215			

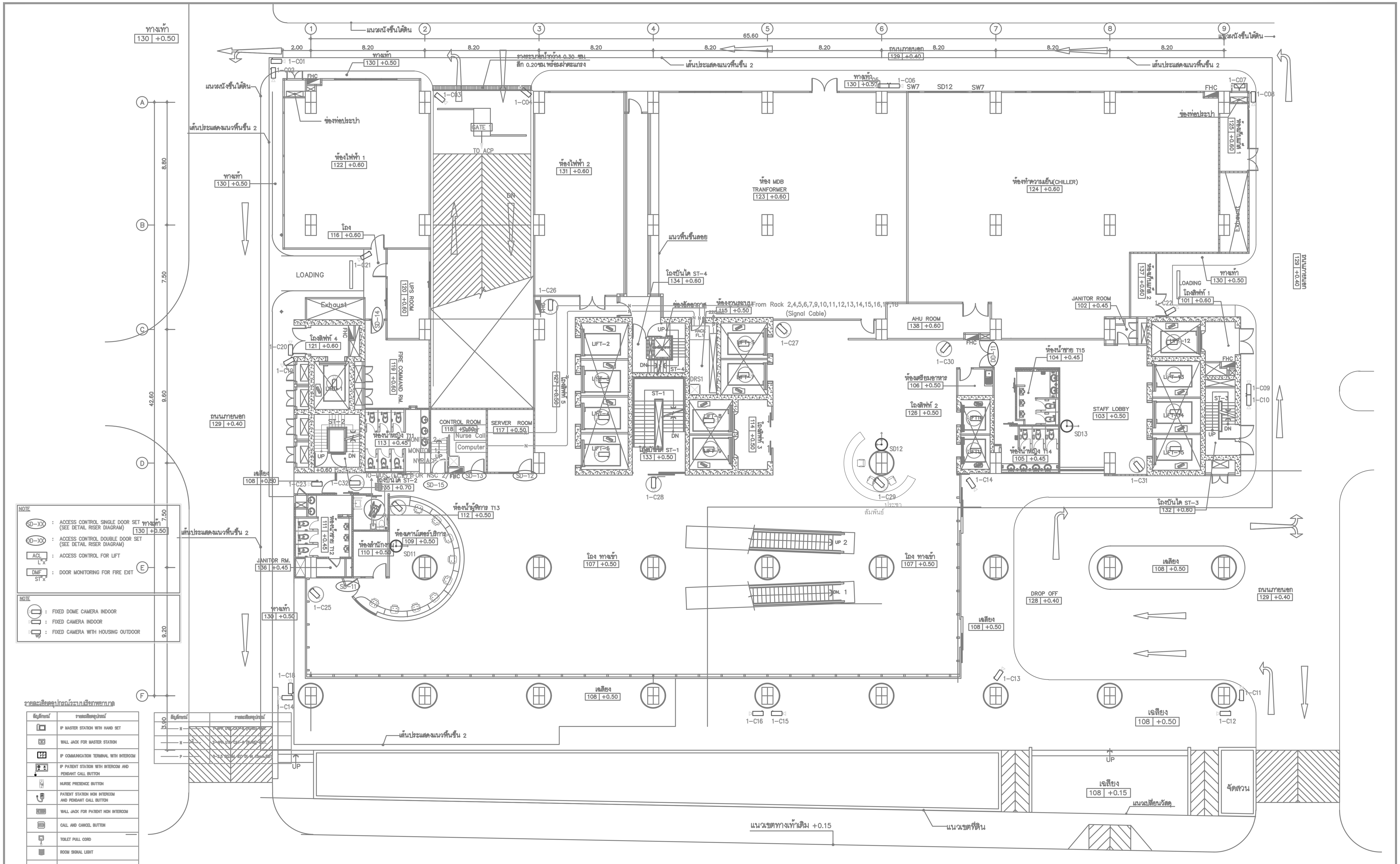

01 แปลนระบบโทรทัศน์วงจรปิด,ควบคุมการเข้า- ออก,เรียกพยาบาลและศูนย์นาฬิกาชั้นที่ 1

A1@ 1:125
A3@ 1:150

0 2 5 BAR SCALE

PROJECT NAME	ARCHITECTS :	STRUCTURAL ENGINEERS :	ELECTRICAL ENGINEERS:	MECHANICAL ENGINEERS:	SANITARY ENGINEERS :	INTETIOR DESIGNER :	แบบแสดง :
โครงการออกแบบ อาคารผู้ป่วยในเฉลิมพระเกียรติ คณะแพทยศาสตร์วชิรพยาบาล มหาวิทยาลัยนวมินทราธิราช	นายสถาพุทธ เฮืองทอง ภสถ. 4384	นายณัฐสม สงวนวงศ์ วย 1423	นายชัยวัฒน์ เหลืองอบอุ่น สฟก.3473	นายธันวา ต้นเสถียร วก. 797	ขนิษฐา ส่งสกุลชัย วส. 27	วาสนา เพชรประเสริฐ	แปลนระบบโทรทัศน์วงจรปิด,ควบคุมการเข้า-ออก, เรียกพยาบาลและศูนย์นาฬิกาชั้นที่ 1
	หทัยชนก เอกสุวรรณ ภสถ. 4182	นายศิริชัย รณเกียรติ สย. 5868	นายกรอง กิมเชียว สฟก.5276	นายขจรพงษ์ สุทธิโสภาอาภรณ์ สก.2544	วีรวุฒม หงษ์ทอง สส. 253	วรางคณา เศรษฐสุข	มาตราส่วน: 1:125
	วิรยุทธ สมศิริ ภสถ. 19439	นายศุภชัย ชำดี ภย 37589		นายอาณัติ ตั้งชู สก.4127	FIRE PROTECTION ARCHITECTS :	อัญญญา ยังแย้ม	แบบเลขที่ : EE-804
PROJECT ARCHITECT : สมยงค์ ขจรวิทย์ สสถ. 1764	ปรัชญ์ สานุกูล ภสถ. 23820				ดร.บัณฑิต ประดับสุข สสถ. 1215		รวม : แผ่น

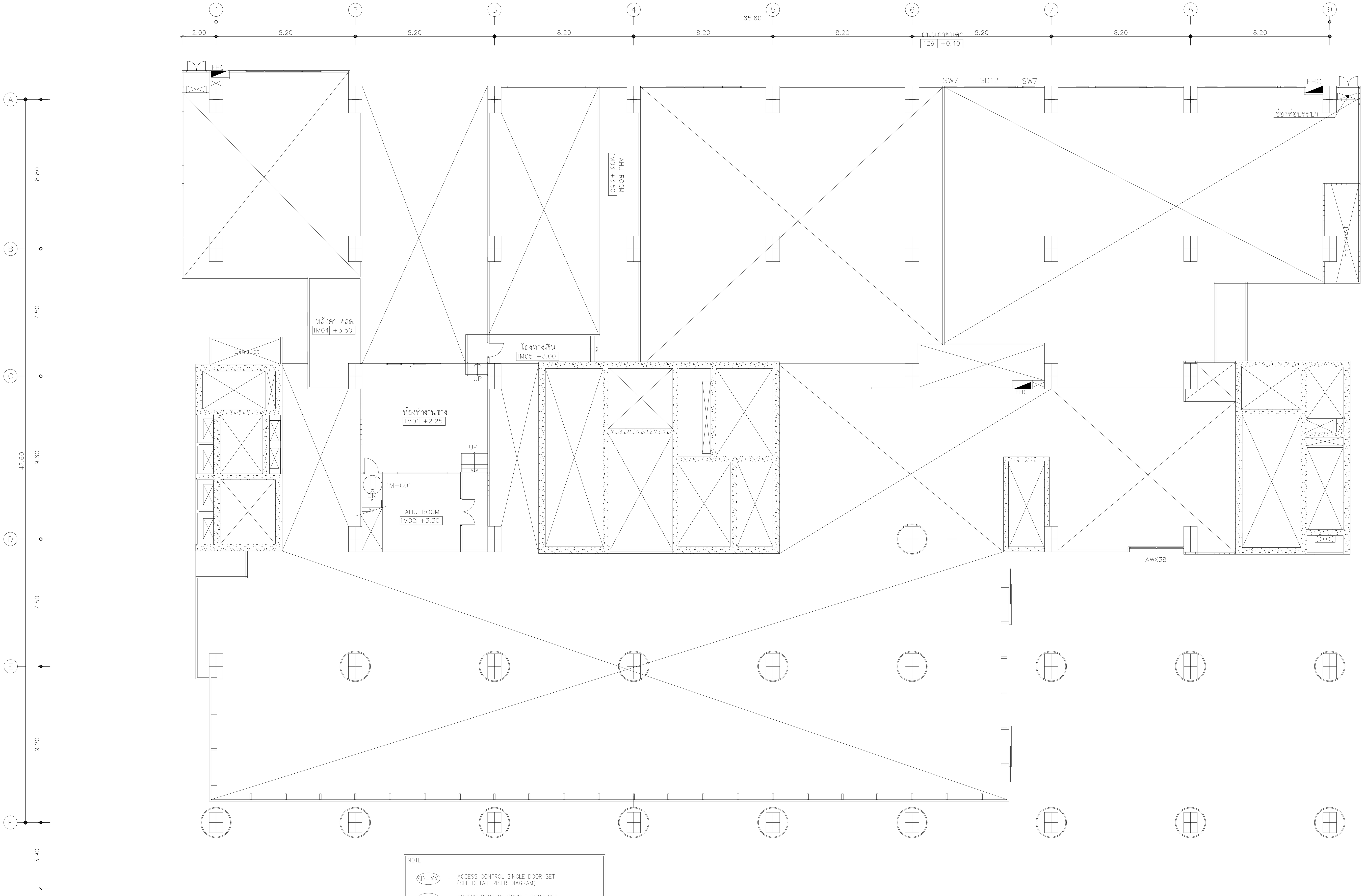

01 แปลนระบบโทรทัศน์วงจรปิดชั้นลอย 1M

A1@ 1:125
A3@ 1:150

0 2 5
BAR SCALE

NOTE

Symbol		Description
SD-XX	:	ACCESS CONTROL SINGLE DOOR SET (SEE DETAIL RISER DIAGRAM)
DD-XX	:	ACCESS CONTROL DOUBLE DOOR SET (SEE DETAIL RISER DIAGRAM)
ACL L"x"	:	ACCESS CONTROL FOR LIFT
DMF ST"x"	:	DOOR MONITORING FOR FIRE EXIT

NOTE

Symbol		Description
(dome camera)	:	FIXED DOME CAMERA INDOOR
(camera)	:	FIXED CAMERA INDOOR
(camera) wp	:	FIXED CAMERA WITH HOUSING OUTDOOR

คณะแพทยศาสตร์วชิรพยาบาล
มหาวิทยาลัยนวมินทราธิราช

SPAN
บริษัท สแปนคอนซัลแตนท์ จำกัด
247 ถ.เสนานิคม 1 แขวงลาดพร้าว
เขตลาดพร้าว กรุงเทพฯ 10230
E-MAIL : main.span@gmail.com
Tel.0-2942-3691-6 ,Fax.0-2942-3694

unicorn
บริษัท ยูนิคอร์น คอร์ปอเรชั่น แอนด์แมเนจเม้นท์ จำกัด
75/78 ซอยวัดเวฬุวนาราม 18 แขวงดอนเมือง
เขตดอนเมือง กรุงเทพมหานคร 10210

i lamp
บริษัท ไอแลมพ์ อาร์คิเทค แอนด์ ดีไซน์ จำกัด
480/25 หมู่ที่ 2 ตำบลบ้านเกาะ
อำเภอเมืองนครราชสีมา นครราชสีมา 30000

PROJECT NAME:
โครงการออกแบบ อาคารผู้ป่วยในเฉลิมพระเกียรติ
คณะแพทยศาสตร์วชิรพยาบาล มหาวิทยาลัยนวมินทราธิราช

PROJECT ARCHITECT : สมยงค์ ขจรวิทย์ สสถ. 1764

ARCHITECTS :
นายสลายุทธ เรืองทอง ภสถ. 4384
หทัยชนก เอกสุวรรณ ภสถ. 4182
วีรยุทธ สมศิริ ภสถ. 19439
ปรัชญ์ สานุกูล ภสถ. 23820

STRUCTURAL ENGINEERS :
นายนัฐสม สงวนวงศ์ วย. 1423
นายศิริชัย รณเกียรติ สย. 5868
นายศุภชัย ขำดี ภย. 37589

ELECTRICAL ENGINEERS:
นายชัยวัฒน์ เหลืองอบอุ่น สฟก.3473
นายกรอง กิมเขียว สฟก.5276

MECHANICAL ENGINEERS:
นายธันวา ตันเสถียร วก. 797
นายขจรพงษ์ สุทธิโสภาอาภรณ์ สก.2544
นายอาณัติ ตั้งชู สก.4127

SANITARY ENGINEERS :
ขนิษฐา ส่งสกุลชัย วส. 27
วีรวุฒิ หงษ์ทอง สส. 253

FIRE PROTECTION ARCHITECTS :
ดร.บัณฑิต ประดับสุข สสถ. 1215

INTETIOR DESIGNER :
วาสนา เพชรประเสริฐ
วรางคณา เศรษฐสุข
อภิญญา ยังแย้ม

แบบแสดง :
แปลนระบบโทรทัศน์วงจรปิดชั้นลอย 1M

มาตราส่วน: 1:125
รวม : แผ่น
แบบเลขที่ :
EE-805

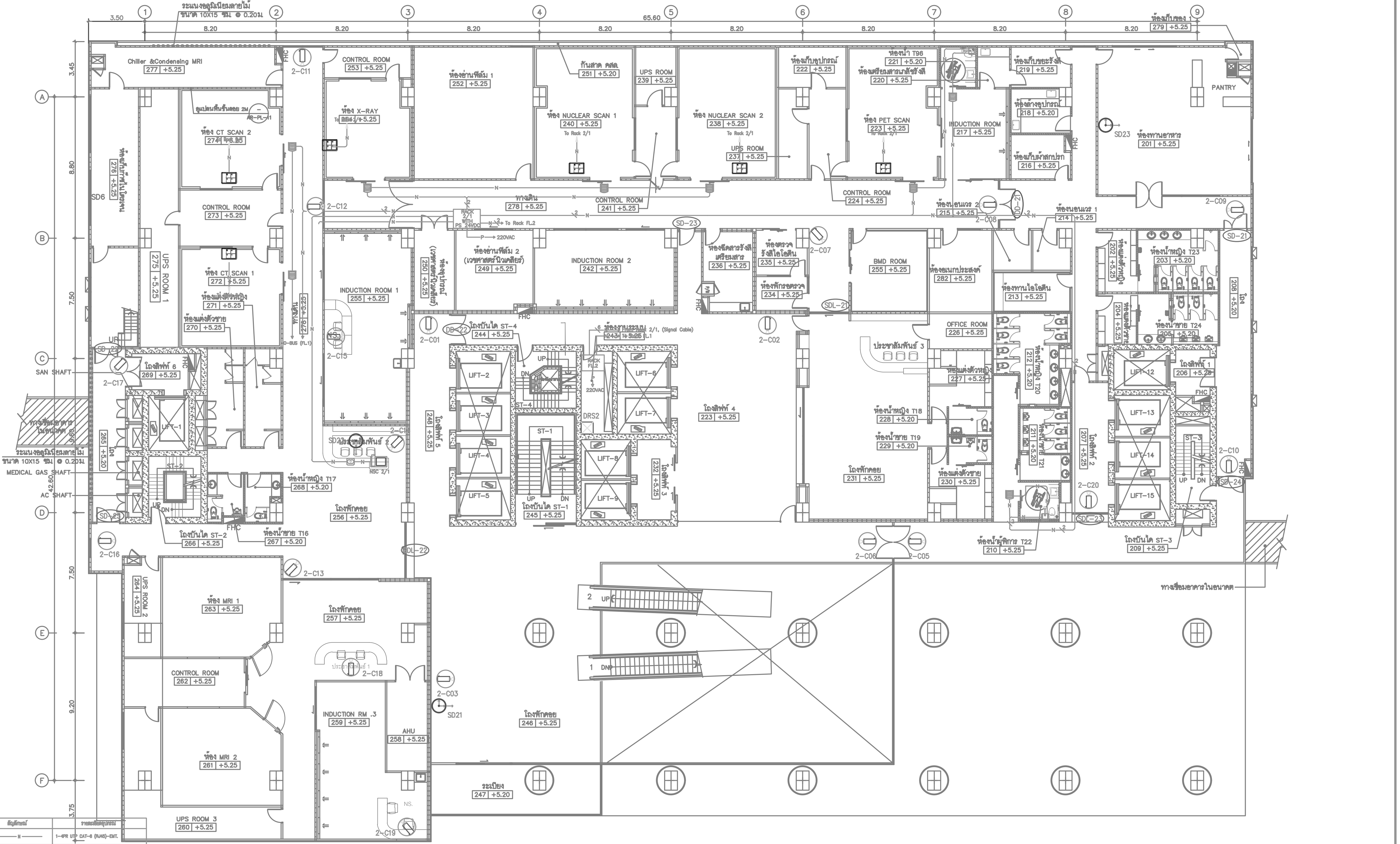

สัญลักษณ์	รายละเอียดอุปกรณ์
—— N ——	1-4PR UTP CAT-6 (RJ45)-EMT.
—— N —/2—	2-4PR UTP CAT-6 (RJ45)-EMT.
—— P ——	2-2.5 SQ.MM. IEC 01 IN 15mm.EMT.

01 แปลนระบบโทรทัศน์วงจรปิด ควบคุมการเข้า- ออก เรียกพยาบาลและศูนย์นาฬิกาชั้นที่ 2

A1@ 1:125
A3@ 1:150

0 2 5 BAR SCALE

NOTE

- SD-XX : ACCESS CONTROL SINGLE DOOR SET (SEE DETAIL RISER DIAGRAM)
- DD-XX : ACCESS CONTROL DOUBLE DOOR SET (SEE DETAIL RISER DIAGRAM)
- ACL L"x" : ACCESS CONTROL FOR LIFT
- DMF ST"x" : DOOR MONITORING FOR FIRE EXIT

NOTE

- : FIXED DOME CAMERA INDOOR
- : FIXED CAMERA INDOOR
- wp : FIXED CAMERA WITH HOUSING OUTDOOR

รายละเอียดอุปกรณ์ระบบเรียกพยาบาล

สัญลักษณ์	รายละเอียดอุปกรณ์
	IP MASTER STATION WITH HAND SET
	WALL JACK FOR MASTER STATION
	IP COMMUNICATION TERMINAL WITH INTERCOM
	IP PATIENT STATION WITH INTERCOM AND PENDANT CALL BUTTON
	NURSE PRESENCE BUTTON
	PATIENT STATION NON INTERCOM AND PENDANT CALL BUTTON
	WALL JACK FOR PATIENT NON INTERCOM
	CALL AND CANCEL BUTTON
	TOILET PULL CORD
	ROOM SIGNAL LIGHT

PROJECT NAME: โครงการออกแบบ อาคารผู้ป่วยในเฉลิมพระเกียรติ คณะแพทยศาสตร์วชิรพยาบาล มหาวิทยาลัยนวมินทราธิราช	ARCHITECTS :	STRUCTURAL ENGINEERS :	ELECTRICAL ENGINEERS:	MECHANICAL ENGINEERS:	SANITARY ENGINEERS :	INTETIOR DESIGNER :	แบบแสดง : แปลนระบบโทรทัศน์วงจรปิด,ควบคุมการเข้า-ออก, เรียกพยาบาลและศูนย์นาฬิกาชั้นที่ 2
	นายสลายุทธ เรืองทอง ภสถ. 4384	นายนัฐสม สงวนวงศ์ วย. 1423	นายชัยวัฒน์ เหลืองอบอุ่น สฟก.3473	นายธันวา ตันเสถียร วก. 797	ขนิษฐา ส่งสกุลชัย วส. 27	วาสนา เพชรประเสริฐ	
	หทัยชนก เอกสุวรรณ ภสถ. 4182	นายศิริชัย รณเกียรติ สย. 5868	นายกรอง กิมเซียว สฟก.5276	นายขจรพงษ์ สุทธิโสภาอาภรณ์ สก.2544	วีรวุฒ หงษ์ทอง สส. 253	วรางคณา เศรษฐสุข	
	วิรยุทธ สมศิริ ภสถ. 19439	นายศุภชัย ชำติ ภย. 37589		นายอาณัติ ตึ้งซู สก.4127	FIRE PROTECTION ARCHITECTS :	อภิญญา ยังแย้ม	มาตราส่วน: 1:125 / แบบเลขที่ : EE-806
PROJECT ARCHITECT : สมยงค์ ขจรวิทย์ สสถ. 1764	ปรัชญ์ สานุกูล ภสถ. 23820				ดร.บัณฑิต ประดับสุข สสถ. 1215		รวม : แผ่น

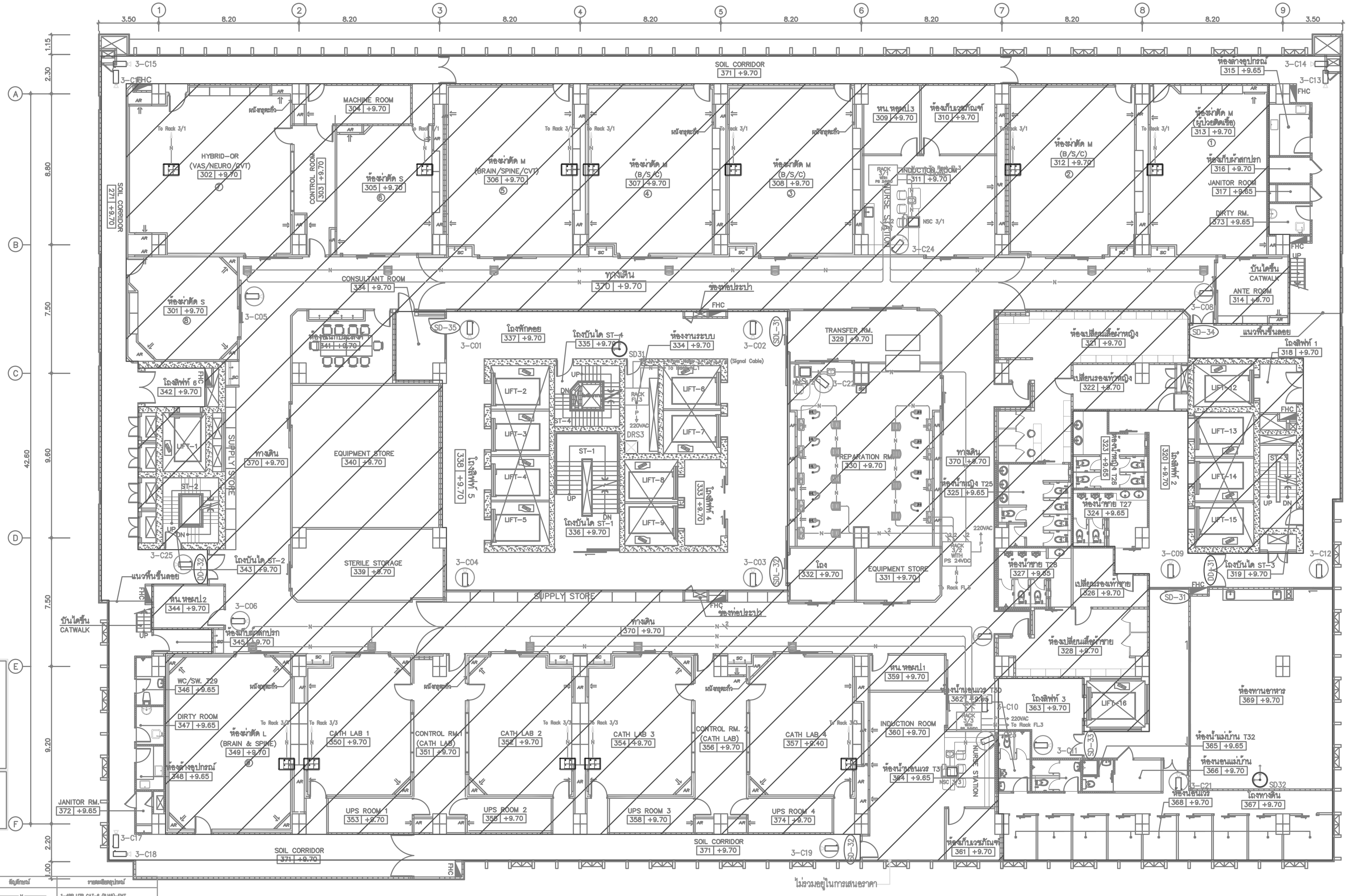

01 แปลนระบบโทรทัศน์วงจรปิด,ควบคุมการเข้า–ออก,เรียกพยาบาลและศูนย์นาฬิกาชั้นที่ 3

A1@ 1:125
A3@ 1:150

0 2 5
BAR SCALE

NOTE

- SD–XX : ACCESS CONTROL SINGLE DOOR SET (SEE DETAIL RISER DIAGRAM)
- DD–XX : ACCESS CONTROL DOUBLE DOOR SET (SEE DETAIL RISER DIAGRAM)
- ACL L"x" : ACCESS CONTROL FOR LIFT
- DMF ST"x" : DOOR MONITORING FOR FIRE EXIT

NOTE

- : FIXED DOME CAMERA INDOOR
- : FIXED CAMERA INDOOR
- wp : FIXED CAMERA WITH HOUSING OUTDOOR

รายละเอียดอุปกรณ์ระบบเรียกพยาบาล

สัญลักษณ์	รายละเอียดอุปกรณ์
	IP MASTER STATION WITH HAND SET
	WALL JACK FOR MASTER STATION
	IP COMMUNICATION TERMINAL WITH INTERCOM
	IP PATIENT STATION WITH INTERCOM AND PENDANT CALL BUTTON
	NURSE PRESENCE BUTTON
	PATIENT STATION NON INTERCOM AND PENDANT CALL BUTTON
	WALL JACK FOR PATIENT NON INTERCOM
	CALL AND CANCEL BUTTON
	TOILET PULL CORD
	ROOM SIGNAL LIGHT

สัญลักษณ์	รายละเอียดอุปกรณ์
—— N ——	1–4PR UTP CAT–6 (RJ45)–EMT.
—— N —2—	2–4PR UTP CAT–6 (RJ45)–EMT.
—— P ——	2–2.5 SQ.MM. IEC 01 IN 15mm.EMT.

PROJECT NAME:
โครงการออกแบบ อาคารผู้ป่วยในเฉลิมพระเกียรติ
คณะแพทยศาสตร์วชิรพยาบาล มหาวิทยาลัยนวมินทราธิราช

PROJECT ARCHITECT : สมยงค์ ขจรวิทย์ สสถ. 1764

ARCHITECTS :	STRUCTURAL ENGINEERS :	ELECTRICAL ENGINEERS:	MECHANICAL ENGINEERS:	SANITARY ENGINEERS :	INTETIOR DESIGNER :
นายสลายุทธ เรืองทอง ภสถ. 4384	นายนัฐสม สงวนวงศ์ วย. 1423	นายชัยวัฒน์ เหลืองอบอุ่น สฟก.3473	นายธันวา ต้นเสถียร วก. 797	ขนิษฐา ส่งสกุลชัย วส. 27	วาสนา เพชรประเสริฐ
หทัยชนก เอกสุวรรณ ภสถ. 4182	นายศิริชัย รณเกียรติ สย. 5868	นายกรอง กิมเขียว สฟก.5276	นายจรพงษ์ สุทธิโสภาอาภรณ์ สก.2544	วีรวุฒ หงษ์ทอง สส. 253	วรางคณา เศรษฐสุข
วิรยุทธ สมศิริ ภสถ. 19439	นายศุภชัย ธำดี ภย. 37589		นายอาณัติ ตั้งชู สก.4127	FIRE PROTECTION ARCHITECTS :	ฉริญญา ยิ้งแย้ม
ปรัชญ์ สานุกูล ภสถ. 23820				ดร.บัณฑิต ประดับสุข สสถ. 1215	

แบบแสดง : แปลนระบบโทรทัศน์วงจรปิด,ควบคุมการเข้า–ออก, เรียกพยาบาลและศูนย์นาฬิกาชั้นที่ 3

มาตราส่วน: 1:125
รวม : แผ่น
แบบเลขที่ : EE–807

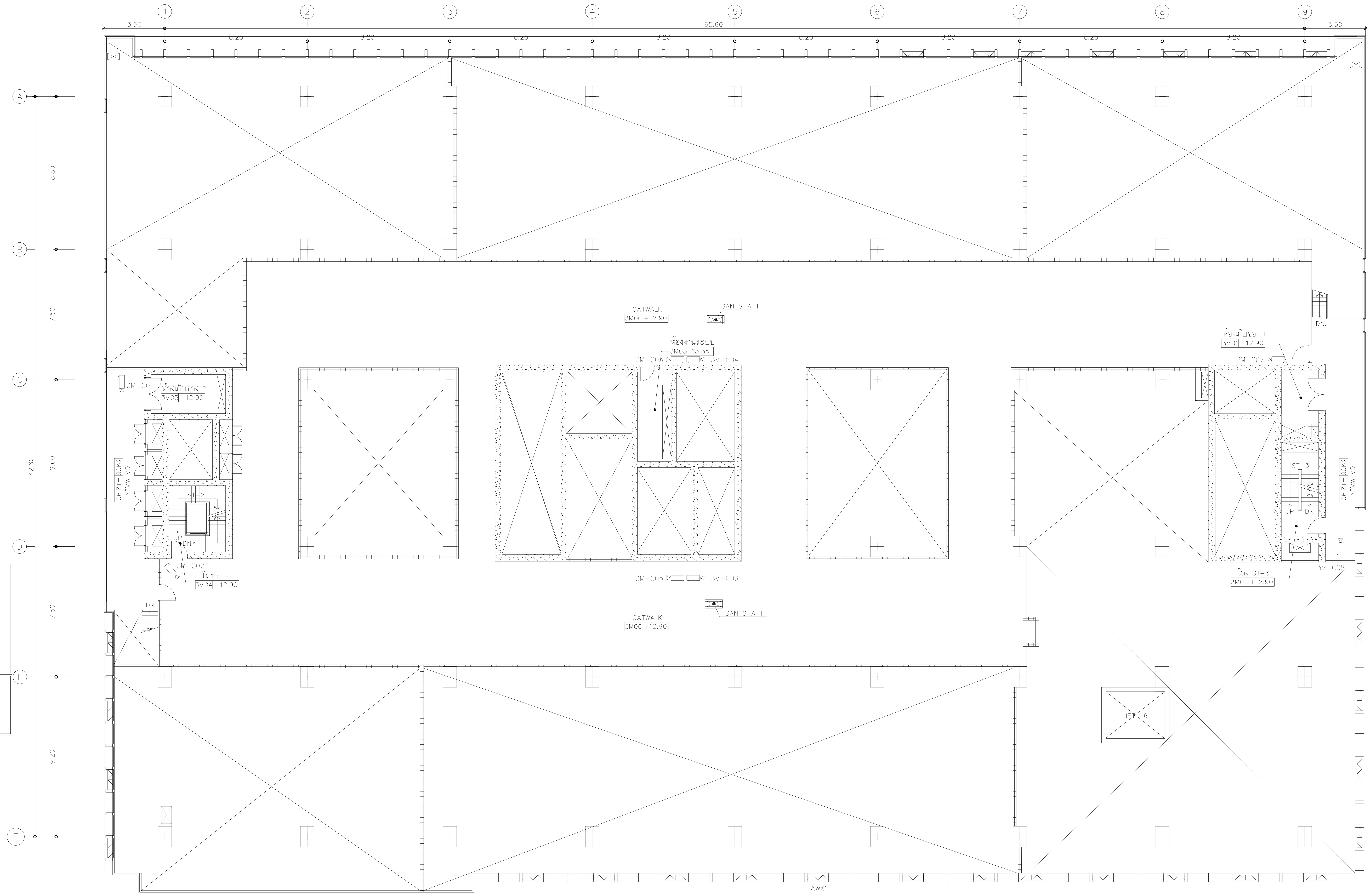

NOTE

SD-XX	:	ACCESS CONTROL SINGLE DOOR SET (SEE DETAIL RISER DIAGRAM)
DD-XX	:	ACCESS CONTROL DOUBLE DOOR SET (SEE DETAIL RISER DIAGRAM)
ACL L"x"	:	ACCESS CONTROL FOR LIFT
DMF ST"x"	:	DOOR MONITORING FOR FIRE EXIT

NOTE

(symbol)	:	FIXED DOME CAMERA INDOOR
(symbol)	:	FIXED CAMERA INDOOR
(symbol) wp	:	FIXED CAMERA WITH HOUSING OUTDOOR

01 แปลนระบบโทรทัศน์วงจรปิดชั้นลอย 3M
A1@ 1:125
A3@ 1:150

0 2 5
BAR SCALE

PROJECT NAME:
โครงการออกแบบ อาคารผู้ป่วยในเฉลิมพระเกียรติ
คณะแพทยศาสตร์วชิรพยาบาล มหาวิทยาลัยนวมินทราธิราช

PROJECT ARCHITECT : สมยงค์ ขจรวิทย์ สสถ. 1764

ARCHITECTS :
นายสลายุทธ เรืองทอง ภสถ. 4384
หทัยชนก เอกสุวรรณ ภสถ. 4182
วีรยุทธ สมศิริ ภสถ. 19439
ปรัชญ์ สานุกูล ภสถ. 23820

STRUCTURAL ENGINEERS :
นายนัฐสม สงวนวงศ์ วย. 1423
นายศิริชัย รณเกียรติ สย. 5868
นายศุภชัย ขำดี ภย. 37589

ELECTRICAL ENGINEERS:
นายชัยวัฒน์ เหลืองอบอุ่น สฟก.3473
นายกรอง กิมเขียว สฟก.5276

MECHANICAL ENGINEERS:
นายธันวา ตันเสถียร วภ. 797
นายขจรพงษ์ สุทธิโสภาอาภรณ์ สก.2544
นายอาณัติ ตั้งชู สก.4127

SANITARY ENGINEERS :
ขนิษฐา ส่งสกุลชัย วส. 27
วีรวุฒ หงษ์ทอง สส. 253

FIRE PROTECTION ARCHITECTS :
ดร.บัณฑิต ประดับสุข สสถ. 1215

INTETIOR DESIGNER :
วาสนา เพชรประเสริฐ
วรางคณา เศรษฐสุข
อภิญญา ยังแย้ม

แบบแสดง :
แปลนระบบโทรทัศน์วงจรปิดชั้นลอย 3M

มาตราส่วน: 1:125
รวม : แผ่น
แบบเลขที่ :
EE-808

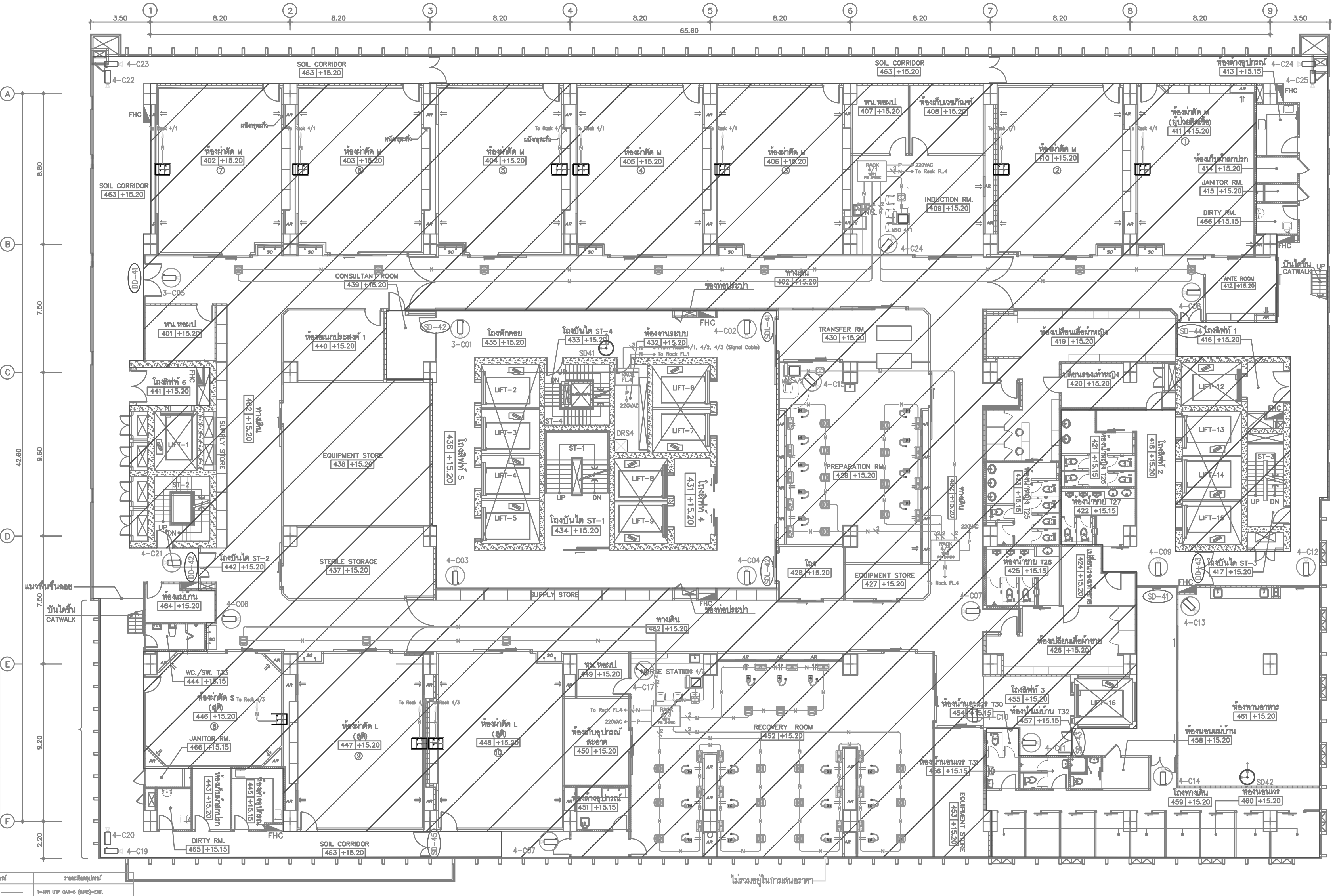

NOTE

SD-XX	ACCESS CONTROL SINGLE DOOR SET (SEE DETAIL RISER DIAGRAM)
DD-XX	ACCESS CONTROL DOUBLE DOOR SET (SEE DETAIL RISER DIAGRAM)
ACL L"x	ACCESS CONTROL FOR LIFT
DMF ST"x	DOOR MONITORING FOR FIRE EXIT

NOTE

- FIXED DOME CAMERA INDOOR
- FIXED CAMERA INDOOR
- FIXED CAMERA WITH HOUSING OUTDOOR

รายละเอียดอุปกรณ์ระบบเรียกพยาบาล

สัญลักษณ์	รายละเอียดอุปกรณ์
	IP MASTER STATION WITH HAND SET
	WALL JACK FOR MASTER STATION
	IP COMMUNICATION TERMINAL WITH INTERCOM
	IP PATIENT STATION WITH INTERCOM AND PENDANT CALL BUTTON
	NURSE PRESENCE BUTTON
	PATIENT STATION NON INTERCOM AND PENDANT CALL BUTTON
	WALL JACK FOR PATIENT NON INTERCOM
	CALL AND CANCEL BUTTON
	TOILET PULL CORD
	ROOM SIGNAL LIGHT

สัญลักษณ์	รายละเอียดอุปกรณ์
—— N ——	1-4PR UTP CAT-6 (RJ45)-EMT.
—— N ⁄2 ——	2-4PR UTP CAT-6 (RJ45)-EMT.
—— P ——	2-2.5 SQ.MM. IEC 01 IN 15mm.EMT.

01 แปลนระบบโทรทัศน์วงจรปิด,ควบคุมการเข้า-ออก,เรียกพยาบาลและศูนย์นาฬิกาชั้นที่ 4

A1@ 1:125
A3@ 1:150

0 2 5 BAR SCALE

PROJECT NAME:
โครงการออกแบบ อาคารผู้ป่วยในเฉลิมพระเกียรติ
คณะแพทยศาสตร์วชิรพยาบาล มหาวิทยาลัยนวมินทราธิราช

PROJECT ARCHITECT : สมยงค์ ขจรวิทย์ สสถ. 1764

ARCHITECTS :	STRUCTURAL ENGINEERS :	ELECTRICAL ENGINEERS:	MECHANICAL ENGINEERS:	SANITARY ENGINEERS :	INTETIOR DESIGNER :
นายสลายุทธ เรืองทอง ภสถ. 4384	นายนัฐสม สงวนวงศ์ วย. 1423	นายชัยวัฒน์ เหลืองอบอุ่น สฟก.3473	นายธันวา ตันเสถียร วก. 797	ขนิษฐา ส่งสกุลชัย วส. 27	วาสนา เพชรประเสริฐ
หทัยชนก เอกสุวรรณ ภสถ. 4182	นายศิริชัย รณเกียรติ สย. 5868	นายกรอง กิมเชียว สฟก.5276	นายขจรพงษ์ สุทธิโสภาอาภรณ์ สก.2544	วีรวุฒ หงษ์ทอง สส. 253	วรางคณา เศรษฐสุข
วีรยุทธ สมศิริ ภสถ. 19439	นายศุภชัย ชำติ ภย. 37589		นายอาณัติ ตั้งชู สก.4127	FIRE PROTECTION ARCHITECTS :	ฌิญญา ยังแย้ม
ปรัชญ์ สานุกูล ภสถ. 23820				ดร.บัณฑิต ประดับสุข สสถ. 1215	

แบบแสดง : แปลนระบบโทรทัศน์วงจรปิด,ควบคุมการเข้า-ออก, เรียกพยาบาลและศูนย์นาฬิกาชั้นที่ 4

มาตราส่วน: 1:125

รวม : แผ่น

แบบเลขที่ : EE-809

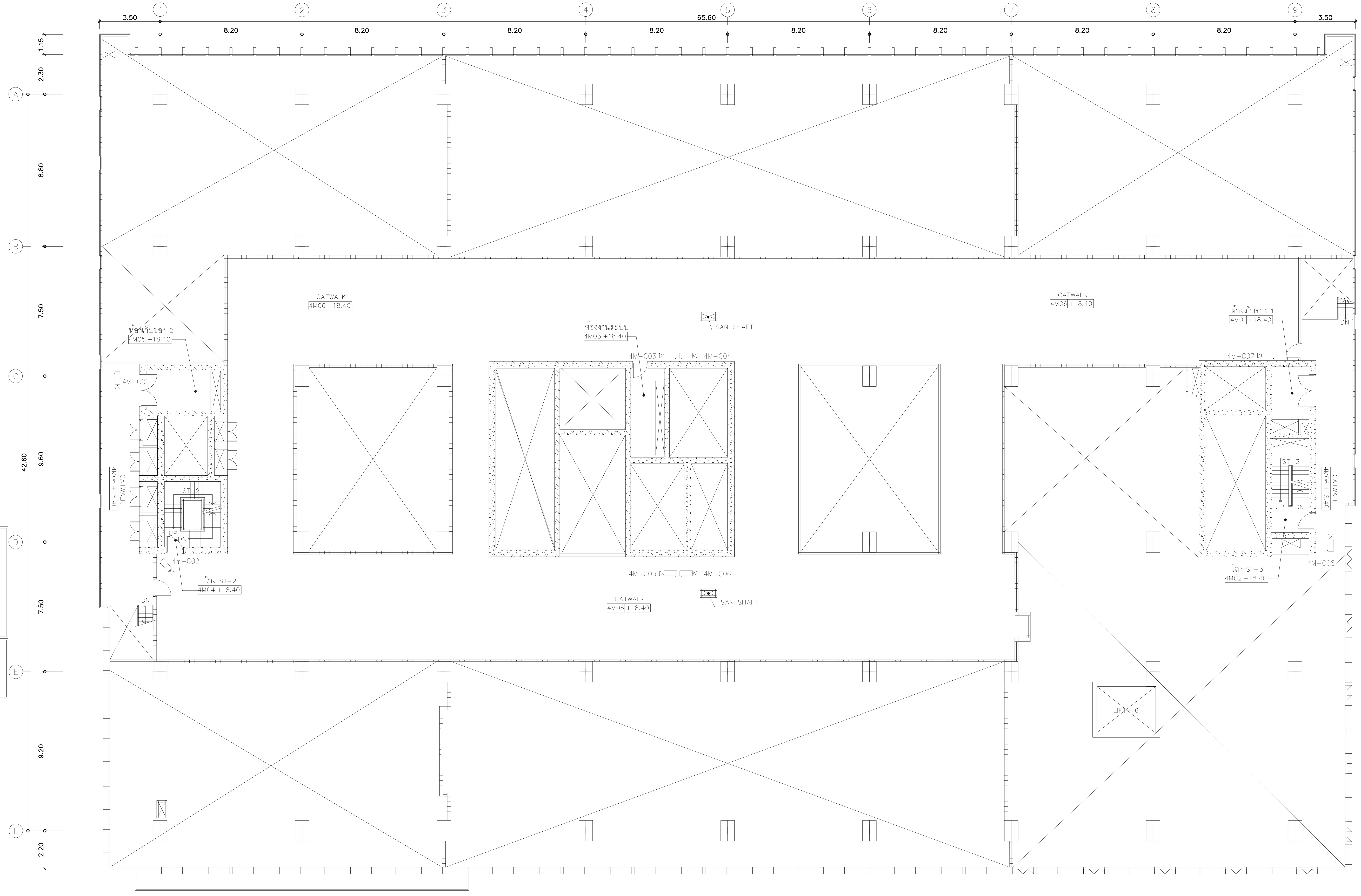

NOTE

SD-XX	:	ACCESS CONTROL SINGLE DOOR SET (SEE DETAIL RISER DIAGRAM)
DD-XX	:	ACCESS CONTROL DOUBLE DOOR SET (SEE DETAIL RISER DIAGRAM)
ACL L"x"	:	ACCESS CONTROL FOR LIFT
DMF ST"x"	:	DOOR MONITORING FOR FIRE EXIT

NOTE

:	FIXED DOME CAMERA INDOOR
:	FIXED CAMERA INDOOR
wp :	FIXED CAMERA WITH HOUSING OUTDOOR

01 แปลนระบบโทรทัศน์วงจรปิดชั้นลอย 4M

A1@ 1:125
A3@ 1:150

0 2 5
BAR SCALE

PROJECT NAME:
โครงการออกแบบ อาคารผู้ป่วยในเฉลิมพระเกียรติ
คณะแพทยศาสตร์วชิรพยาบาล มหาวิทยาลัยนวมินทราธิราช

PROJECT ARCHITECT : สมยงค์ ขจรวิทย์ สสถ. 1764

ARCHITECTS :
นายสลายุทธ เรืองทอง ภสถ. 4384
หทัยชนก เอกสุวรรณ ภสถ. 4182
วีรยุทธ สมศิริ ภสถ. 19439
ปรัชญ์ สานุกูล ภสถ. 23820

STRUCTURAL ENGINEERS :
นายนัฐสม สงวนวงศ์ วย. 1423
นายศิริชัย รณเกียรติ สย. 5868
นายศุภชัย ขำดี ภย. 37589

ELECTRICAL ENGINEERS:
นายชัยวัฒน์ เหลืองอบอุ่น สฟก.3473
นายกรอง กิมเขียว สฟก.5276

MECHANICAL ENGINEERS:
นายธันวา ตันเสถียร วก. 797
นายขจรพงษ์ สุทธิโสภาอาภรณ์ สก.2544
นายอาณัติ ตั้งชู สก.4127

SANITARY ENGINEERS :
ขนิษฐา ส่งสกุลชัย วส. 27
วีรวุฒ หงษ์ทอง สส. 253

FIRE PROTECTION ARCHITECTS :
ดร.บัณฑิต ประดับสุข สสถ. 1215

INTETIOR DESIGNER :
วาสนา เพชรประเสริฐ
วรางคณา เศรษฐสุข
อภิญญา ยังแย้ม

แบบแสดง :
แปลนระบบโทรทัศน์วงจรปิดชั้นลอย 4M

มาตราส่วน: 1:125
รวม : แผ่น
แบบเลขที่ :
EE-810

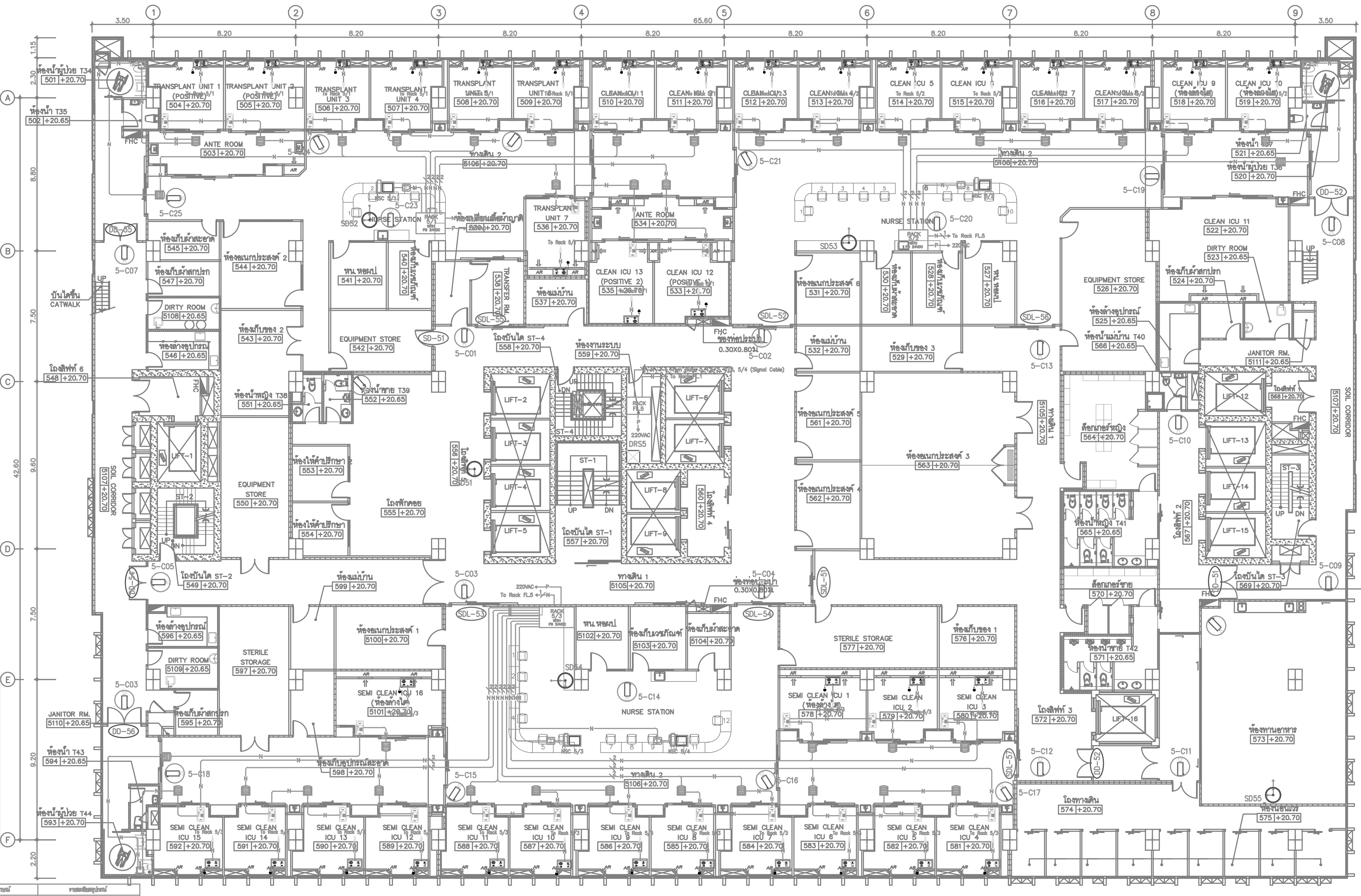

01 แปลนระบบโทรทัศน์วงจรปิด,ควบคุมการเข้า– ออก,เรียกพยาบาลและศูนย์นาฬิกาชั้นที่ 5

A1@ 1:125
A3@ 1:150

0 2 5 BAR SCALE

NOTE

- (SD-XX) : ACCESS CONTROL SINGLE DOOR SET (SEE DETAIL RISER DIAGRAM)
- (DD-XX) : ACCESS CONTROL DOUBLE DOOR SET (SEE DETAIL RISER DIAGRAM)
- ACL L"x" : ACCESS CONTROL FOR LIFT
- DMF ST"x" : DOOR MONITORING FOR FIRE EXIT

NOTE

- : FIXED DOME CAMERA INDOOR
- : FIXED CAMERA INDOOR
- wp : FIXED CAMERA WITH HOUSING OUTDOOR

รายละเอียดอุปกรณ์ระบบเรียกพยาบาล

สัญลักษณ์	รายละเอียดอุปกรณ์
	IP MASTER STATION WITH HAND SET
	WALL JACK FOR MASTER STATION
	IP COMMUNICATION TERMINAL WITH INTERCOM
	IP PATIENT STATION WITH INTERCOM AND PENDANT CALL BUTTON
	NURSE PRESENCE BUTTON
	PATIENT STATION NON INTERCOM AND PENDANT CALL BUTTON
	WALL JACK FOR PATIENT NON INTERCOM
	CALL AND CANCEL BUTTON
	TOILET PULL CORD
	ROOM SIGNAL LIGHT

สัญลักษณ์	รายละเอียดอุปกรณ์
—— N ——	1-4PR UTP CAT-6 (RJ45)-EMT.
—— N —2—	2-4PR UTP CAT-6 (RJ45)-EMT.
—— P ——	2-2.5 SQ.MM. IEC 01 IN 15mm.EMT.

PROJECT NAME:	โครงการออกแบบ อาคารผู้ป่วยในเฉลิมพระเกียรติ คณะแพทยศาสตร์วชิรพยาบาล มหาวิทยาลัยนวมินทราธิราช
PROJECT ARCHITECT :	สมยงค์ ขจรวิทย์ สสถ. 1764
ARCHITECTS :	นายสลายุทธ เรืองทอง ภสถ. 4384; หทัยชนก เอกสุวรรณ ภสถ. 4182; วีรยุทธ สมศิริ ภสถ. 19439; ปรัชญ์ สานุกูล ภสถ. 23820
STRUCTURAL ENGINEERS :	นายนัฐสม สงวนวงศ์ วย. 1423; นายศิริชัย รณเกียรติ สย. 5868; นายศุภชัย ชำดี ภย. 37589
ELECTRICAL ENGINEERS:	นายชัยวัฒน์ เหลืองอบอุ่น สฟก.3473; นายกรอง กิมเขียว สฟก.5276
MECHANICAL ENGINEERS:	นายธันวา ต้นเสถียร วก. 797; นายขจรพงษ์ สุทธิโสภาอาภรณ์ สก.2544; นายอาณัติ ตั้งชู สก.4127
SANITARY ENGINEERS :	ขนิษฐา ส่งสกุลชัย วส. 27; วีรวุฒ หงษ์ทอง สส. 253
FIRE PROTECTION ARCHITECTS :	ดร.บัณฑิต ประดับสุข สสถ. 1215
INTETIOR DESIGNER :	วาสนา เพชรประเสริฐ; วรางคณา เศรษฐสุข; ฉวีญญา ชังแย้ม
แบบแสดง :	แปลนระบบโทรทัศน์วงจรปิด,ควบคุมการเข้า-ออก, เรียกพยาบาลและศูนย์นาฬิกาชั้นที่ 5
มาตราส่วน:	1:125
รวม :	แผ่น
แบบเลขที่ :	EE-811

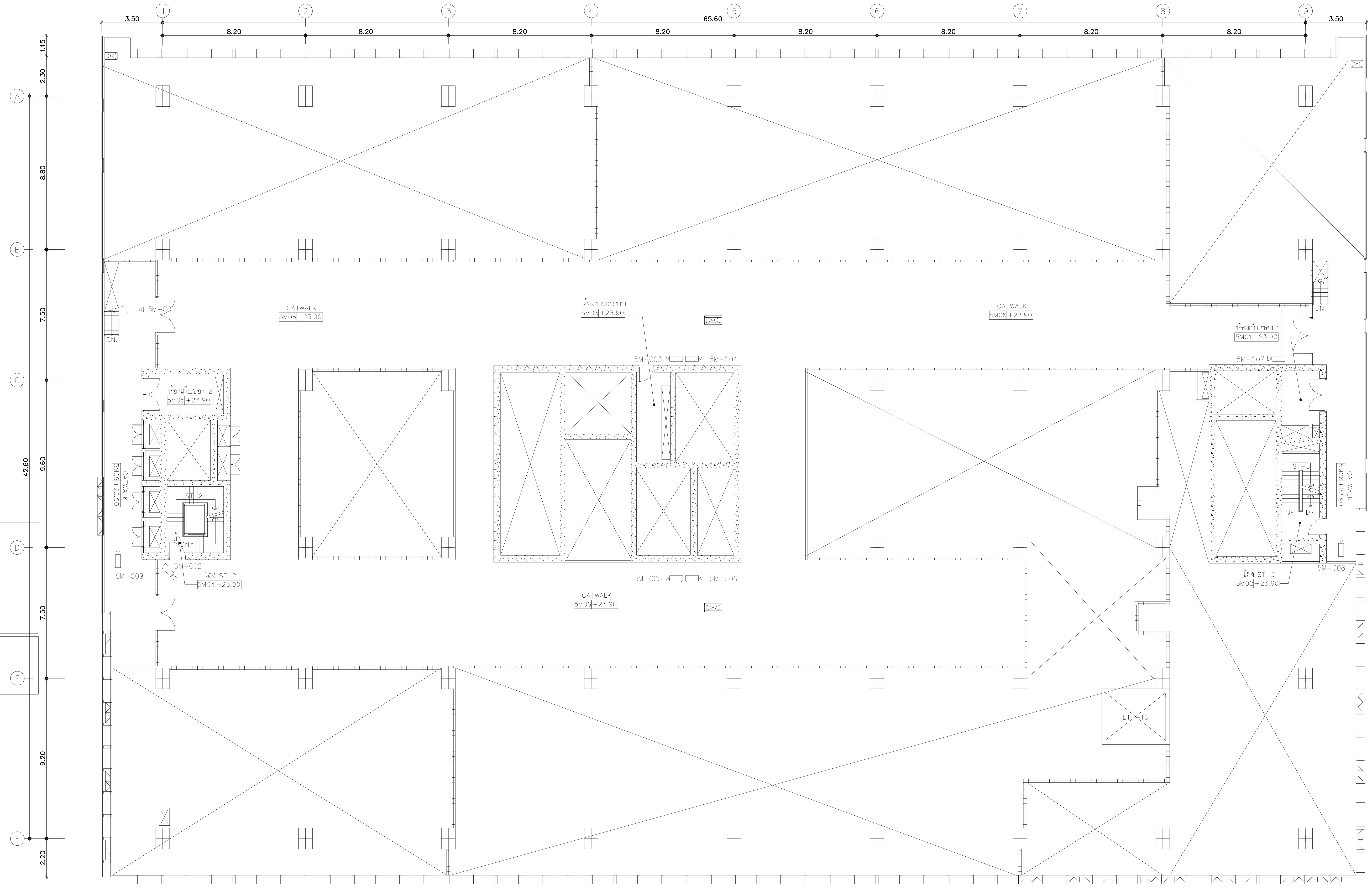

NOTE

SD-XX	:	ACCESS CONTROL SINGLE DOOR SET (SEE DETAIL RISER DIAGRAM)
DD-XX	:	ACCESS CONTROL DOUBLE DOOR SET (SEE DETAIL RISER DIAGRAM)
ACL L"x"	:	ACCESS CONTROL FOR LIFT
DMF ST"x"	:	DOOR MONITORING FOR FIRE EXIT

NOTE

(dome camera symbol)	:	FIXED DOME CAMERA INDOOR
(camera symbol)	:	FIXED CAMERA INDOOR
(camera symbol) wp	:	FIXED CAMERA WITH HOUSING OUTDOOR

01 แปลนระบบโทรทัศน์วงจรปิดชั้นลอย 5M

A1@ 1:125
A3@ 1:150

0 2 5
BAR SCALE

คณะแพทยศาสตร์วชิรพยาบาล
มหาวิทยาลัยนวมินทราธิราช

บริษัท สแปนคอนซัลแตนท์ จำกัด
247 ถ.เสนานิคม 1 แขวงลาดพร้าว
เขตลาดพร้าว กรุงเทพฯ 10230
E-MAIL : main.span@gmail.com
Tel.0-2942-3691-6 ,Fax.0-2942-3694

บริษัท ยูนิคอร์น คอร์ปอเรชั่น แอนด์แมเนจเม้นท์ จำกัด
75/78 ซอยวัดเวฬุวนาราม 18 แขวงดอนเมือง
เขตดอนเมือง กรุงเทพมหานคร 10210

บริษัท ไอแลมพ์ อาร์คิเทค แอนด์ ดีไซน์ จำกัด
480/25 หมู่ที่ 2 ตำบลบ้านเกาะ
อำเภอเมืองนครราชสีมา นครราชสีมา 30000

PROJECT NAME:
โครงการออกแบบ อาคารผู้ป่วยในเฉลิมพระเกียรติ
คณะแพทยศาสตร์วชิรพยาบาล มหาวิทยาลัยนวมินทราธิราช

PROJECT ARCHITECT : สมยงค์ ขจรวิทย์ สสถ. 1764

ARCHITECTS :
นายสลายุทธ เรืองทอง ภสถ. 4384
หทัยชนก เอกสุวรรณ ภสถ. 4182
วีรยุทธ สมศิริ ภสถ. 19439
ปรัชญ์ สานุกูล ภสถ. 23820

STRUCTURAL ENGINEERS :
นายนัฐสม สงวนวงศ์ วย. 1423
นายศิริชัย รณเกียรติ สย. 5868
นายศุภชัย ขำดี ภย. 37589

ELECTRICAL ENGINEERS:
นายชัยวัฒน์ เหลืองอบอุ่น สฟก.3473
นายกรอง กิมเขียว สฟก.5276

MECHANICAL ENGINEERS:
นายธันวา ตันเสถียร วก. 797
นายขจรพงษ์ สุทธิโสภาอาภรณ์ สก.2544
นายอาณัติ ตั้งชู สก.4127

SANITARY ENGINEERS :
ขนิษฐา ส่งสกุลชัย วส. 27
วีรวุฒ หงษ์ทอง สส. 253

FIRE PROTECTION ARCHITECTS :
ดร.บัณฑิต ประดับสุข สสถ. 1215

INTETIOR DESIGNER :
วาสนา เพชรประเสริฐ
วรางคณา เศรษฐสุข
อภิญญา ยังแย้ม

แบบแสดง :
แปลนระบบโทรทัศน์วงจรปิดชั้นลอย 5M

มาตราส่วน: 1:125
รวม : แผ่น

แบบเลขที่ :
EE-812

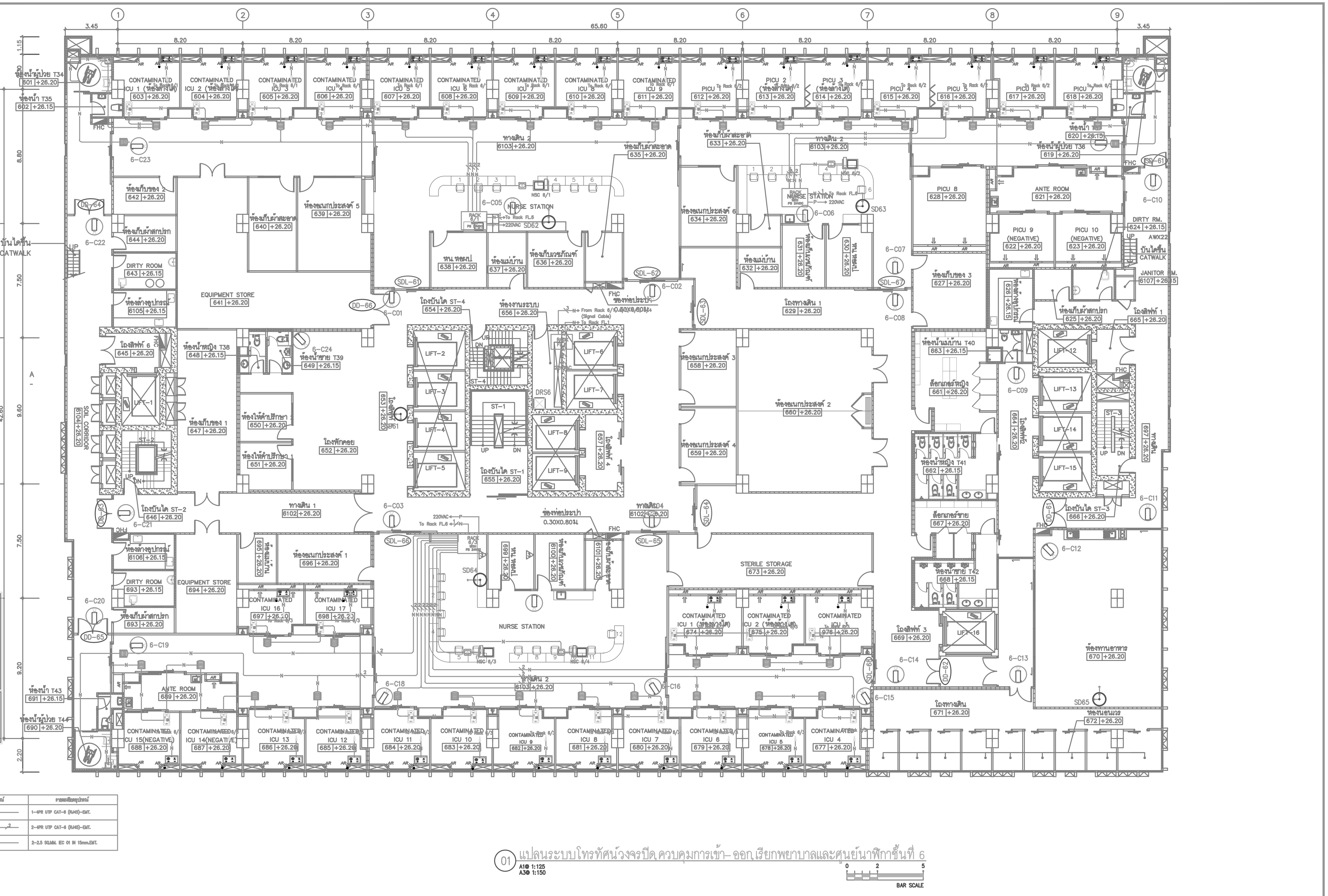

NOTE

SD-XX	ACCESS CONTROL SINGLE DOOR SET (SEE DETAIL RISER DIAGRAM)
DD-XX	ACCESS CONTROL DOUBLE DOOR SET (SEE DETAIL RISER DIAGRAM)
ACL L"x"	ACCESS CONTROL FOR LIFT
DMF ST"x"	DOOR MONITORING FOR FIRE EXIT

NOTE

- FIXED DOME CAMERA INDOOR
- FIXED CAMERA INDOOR
- FIXED CAMERA WITH HOUSING OUTDOOR (wp)

รายละเอียดอุปกรณ์ระบบเรียกพยาบาล

สัญลักษณ์	รายละเอียดอุปกรณ์
	IP MASTER STATION WITH HAND SET
	WALL JACK FOR MASTER STATION
	IP COMMUNICATION TERMINAL WITH INTERCOM
	IP PATIENT STATION WITH INTERCOM AND PENDANT CALL BUTTON
	NURSE PRESENCE BUTTON
	PATIENT STATION NON INTERCOM AND PENDANT CALL BUTTON
	WALL JACK FOR PATIENT NON INTERCOM
	CALL AND CANCEL BUTTON
	TOILET PULL CORD
	ROOM SIGNAL LIGHT

สัญลักษณ์	รายละเอียดอุปกรณ์
—— N ——	1-4PR UTP CAT-6 (RJ45)-EMT.
—— N —/2—	2-4PR UTP CAT-6 (RJ45)-EMT.
—— P ——	2-2.5 SQ.MM. IEC 01 IN 15mm.EMT.

01 แปลนระบบโทรทัศน์วงจรปิด,ควบคุมการเข้า-ออก,เรียกพยาบาลและศูนย์นาฬิกาชั้นที่ 6

A1@ 1:125
A3@ 1:150

PROJECT NAME: โครงการออกแบบ อาคารผู้ป่วยในเฉลิมพระเกียรติ คณะแพทยศาสตร์วชิรพยาบาล มหาวิทยาลัยนวมินทราธิราช	ARCHITECTS :	STRUCTURAL ENGINEERS :	ELECTRICAL ENGINEERS:	MECHANICAL ENGINEERS:	SANITARY ENGINEERS :	INTETIOR DESIGNER :	แบบแสดง : แปลนระบบโทรทัศน์วงจรปิด,ควบคุมการเข้า-ออก, เรียกพยาบาลและศูนย์นาฬิกาชั้นที่ 6
	นายสลายุทธ เรืองทอง ภสถ. 4384	นายนัฐสม สงวนวงศ์ วย 1423	นายชัยวัฒน์ เหลืองอบอุ่น สฟก.3473	นายธันวา ต้นเสถียร วก. 797	ชนิษฐา ส่งสกุลชัย วส. 27	วาสนา เพชรประเสริฐ	
	หทัยชนก เอกสุวรรณ ภสถ. 4182	นายศิริชัย รณเกียรติ สย. 5868	นายกรอง กิมเขียว สฟก.5276	นายขจรพงษ์ สุทธิโสภาอาภรณ์ สก.2544	วีรวุฒ หงษ์ทอง สส. 253	วรางคณา เศรษฐสุข	มาตราส่วน: 1:125
	วีรยุทธ สมศิริ ภสถ. 19439	นายศุภชัย ขำดี ภย. 37589		นายอาณัติ ตั้งชู สก.4127	FIRE PROTECTION ARCHITECTS :	ฉฏิญญา ยังแย้ม	แบบเลขที่ : EE-813
PROJECT ARCHITECT : สมยงค์ ขจรวิทย์ สสถ. 1764	ปรัชญ์ สานุกูล ภสถ. 23820				ดร.บัณฑิต ประดับสุข สสถ. 1215		รวม : แผ่น

NOTE

- SD-XX : ACCESS CONTROL SINGLE DOOR SET (SEE DETAIL RISER DIAGRAM)
- DD-XX : ACCESS CONTROL DOUBLE DOOR SET (SEE DETAIL RISER DIAGRAM)
- ACL L'x : ACCESS CONTROL FOR LIFT
- DMF ST'x : DOOR MONITORING FOR FIRE EXIT

NOTE

- FIXED DOME CAMERA INDOOR
- FIXED CAMERA INDOOR
- FIXED CAMERA WITH HOUSING OUTDOOR

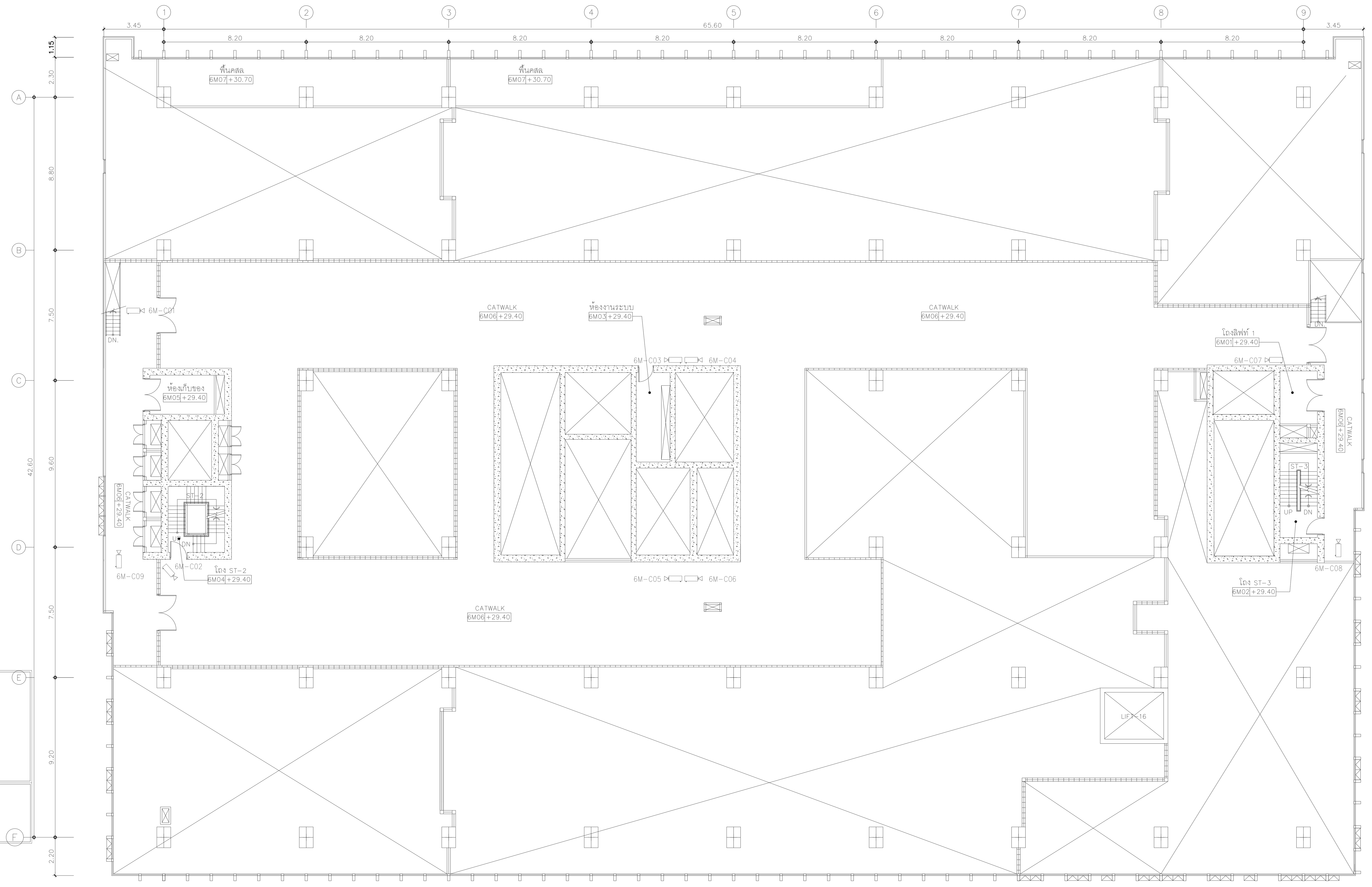

01 แปลนระบบโทรทัศน์วงจรปิดชั้นลอย 6M

A1@ 1:125
A3@ 1:150

BAR SCALE

PROJECT NAME: โครงการออกแบบ อาคารผู้ป่วยในเฉลิมพระเกียรติ คณะแพทยศาสตร์วชิรพยาบาล มหาวิทยาลัยนวมินทราธิราช	ARCHITECTS :	STRUCTURAL ENGINEERS :	ELECTRICAL ENGINEERS:	MECHANICAL ENGINEERS:	SANITARY ENGINEERS :	INTETIOR DESIGNER :	แบบแสดง : แปลนระบบโทรทัศน์วงจรปิดชั้นลอย 6M	
	นายสลายุทธ เรืองทอง ภสถ. 4384	นายนัฐสม สงวนวงศ์ วย. 1423	นายชัยวัฒน์ เหลืองอบอุ่น สฟก.3473	นายธันวา ตันเสถียร วก. 797	ขนิษฐา ส่งสกุลชัย วส. 27	วาสนา เพชรประเสริฐ		
	หทัยชนก เอกสุวรรณ ภสถ. 4182	นายศิริชัย รณเกียรติ สย. 5868	นายกรอง กิมเขียว สฟก.5276	นายขจรพงษ์ สุทธิโสภาอาภรณ์ สก.2544	วีรวุฒ หงษ์ทอง สส. 253	วรางคณา เศรษฐสุข		
	วีรยุทธ สมศิริ ภสถ. 19439	นายศุภชัย ขำดี ภย. 37589		นายอาณัติ ตั้งชู สก.4127	FIRE PROTECTION ARCHITECTS :	อภิญญา ยังแย้ม	มาตราส่วน: 1:125	แบบเลขที่ : EE-814
PROJECT ARCHITECT : สมยงค์ ขจรวิทย์ สสถ. 1764	ปรัชญ์ สานุกูล ภสถ. 23820				ดร.บัณฑิต ประดับสุข สสถ. 1215		รวม : แผ่น	

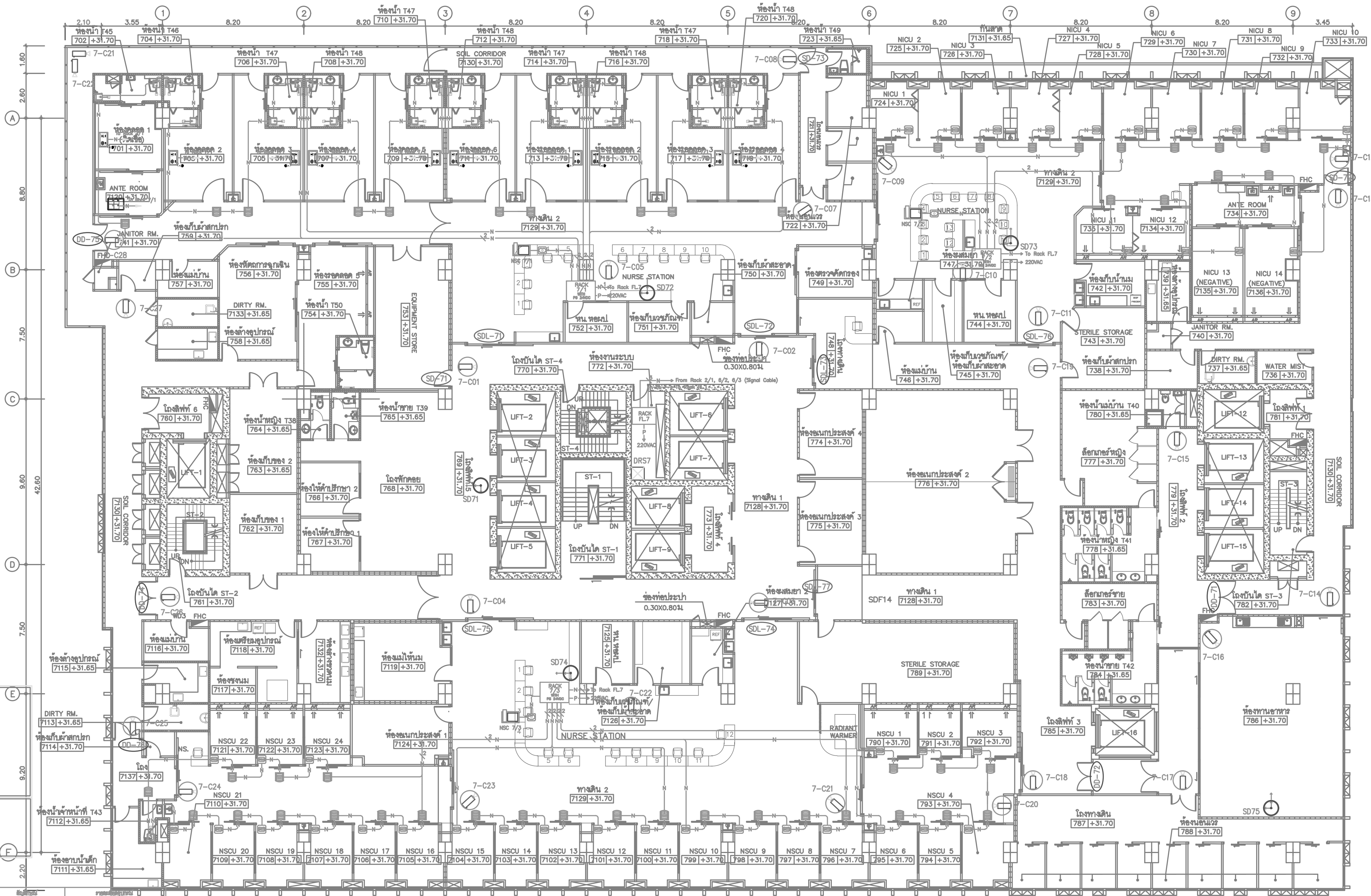

01 แปลนระบบโทรทัศน์วงจรปิด ควบคุมการเข้า- ออก เรียกพยาบาลและศูนย์นาฬิกาชั้นที่ 7

A1@ 1:125
A3@ 1:150

0 2 5
BAR SCALE

NOTE

- SD-XX : ACCESS CONTROL SINGLE DOOR SET (SEE DETAIL RISER DIAGRAM)
- DD-XX : ACCESS CONTROL DOUBLE DOOR SET (SEE DETAIL RISER DIAGRAM)
- ACL L"x" : ACCESS CONTROL FOR LIFT
- DMF ST"x" : DOOR MONITORING FOR FIRE EXIT

NOTE

- : FIXED DOME CAMERA INDOOR
- : FIXED CAMERA INDOOR
- wp : FIXED CAMERA WITH HOUSING OUTDOOR

รายละเอียดอุปกรณ์ระบบเรียกพยาบาล

สัญลักษณ์	รายละเอียดอุปกรณ์
	IP MASTER STATION WITH HAND SET
	WALL JACK FOR MASTER STATION
	IP COMMUNICATION TERMINAL WITH INTERCOM
	IP PATIENT STATION WITH INTERCOM AND PENDANT CALL BUTTON
	NURSE PRESENCE BUTTON
	PATIENT STATION NON INTERCOM AND PENDANT CALL BUTTON
	WALL JACK FOR PATIENT NON INTERCOM
	CALL AND CANCEL BUTTON
	TOILET PULL CORD
	ROOM SIGNAL LIGHT

สัญลักษณ์	รายละเอียดอุปกรณ์
—N—	1-4PR UTP CAT-6 (RJ45)-EMT.
—N—2	2-4PR UTP CAT-6 (RJ45)-EMT.
—P—	2-2.5 SQ.MM. IEC 01 IN 15mm.EMT.

PROJECT NAME:	ARCHITECTS :	STRUCTURAL ENGINEERS :	ELECTRICAL ENGINEERS:	MECHANICAL ENGINEERS:	SANITARY ENGINEERS :	INTETIOR DESIGNER :	แบบแสดง :
โครงการออกแบบ อาคารผู้ป่วยในเฉลิมพระเกียรติ คณะแพทยศาสตร์วชิรพยาบาล มหาวิทยาลัยนวมินทราธิราช	นายสลายุทธ เรืองทอง ภสถ. 4384 หทัยชนก เอกสุวรรณ ภสถ. 4182 วิรยุทธ สมศิริ ภสถ. 19439 ปรัชญ์ สานุกูล ภสถ. 23820	นายณัฐสม สงวนวงศ์ วย. 1423 นายศิริชัย รณเกียรติ สย. 5868 นายศุภชัย ชำดี ภย. 37589	นายชัยวัฒน์ เหลืองอบอุ่น สฟก.3473 นายกรอง กิมเขียว สฟก.5276	นายธันวา ตันเสถียร วก. 797 นายขจรพงษ์ สุทธิโสภาอาภรณ์ สก.2544 นายอาณัติ ตั้งชู สก.4127	ขนิษฐา ส่งสกุลชัย วส. 27 วีรวุฒ หงษ์ทอง สส. 253	วาสนา เพชรประเสริฐ วรางคณา เศรษฐสุข ฉวิญญา ยังแย้ม	แปลนระบบโทรทัศน์วงจรปิด,ควบคุมการเข้า-ออก, เรียกพยาบาลและศูนย์นาฬิกาชั้นที่ 7
PROJECT ARCHITECT : สมยงค์ ขจรวิทย์ สสถ. 1764					FIRE PROTECTION ARCHITECTS : ดร.บัณฑิต ประดับสุข สสถ. 1215		มาตราส่วน: 1:125 / รวม : แผ่น / แบบเลขที่ : EE-815

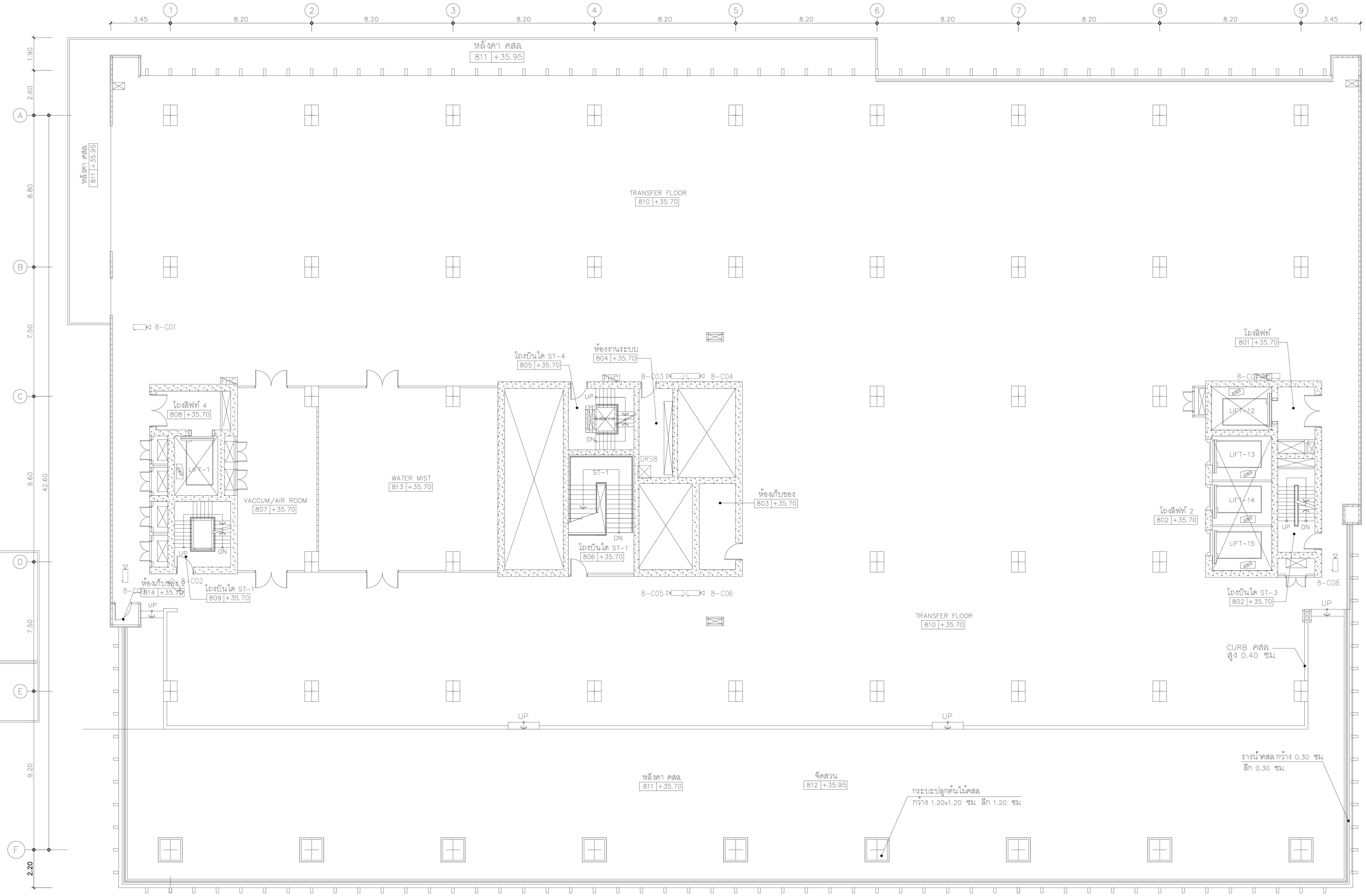

NOTE

- SD-XX : ACCESS CONTROL SINGLE DOOR SET (SEE DETAIL RISER DIAGRAM)
- DD-XX : ACCESS CONTROL DOUBLE DOOR SET (SEE DETAIL RISER DIAGRAM)
- ACL L"x" : ACCESS CONTROL FOR LIFT
- DMF ST"x" : DOOR MONITORING FOR FIRE EXIT

NOTE

- : FIXED DOME CAMERA INDOOR
- : FIXED CAMERA INDOOR
- wp : FIXED CAMERA WITH HOUSING OUTDOOR

01 แปลนระบบโทรทัศน์วงจรปิดชั้นที่ 8

A1@ 1:125
A3@ 1:150

0 2 5
BAR SCALE

คณะแพทยศาสตร์วชิรพยาบาล มหาวิทยาลัยนวมินทราธิราช

SPAN
บริษัท สแปนคอนซัลแตนท์ จำกัด 247 ถ.เสนานิคม 1 แขวงลาดพร้าว เขตลาดพร้าว กรุงเทพฯ 10230 E-MAIL : main.span@gmail.com Tel.0-2942-3691-6 ,Fax.0-2942-3694

unicorn
บริษัท ยูนิคอร์น คอร์ปอเรชั่น แอนด์แมเนจเม้นท์ จำกัด 75/78 ซอยวัดเวฬุวนาราม 18 แขวงดอนเมือง เขตดอนเมือง กรุงเทพมหานคร 10210

i lamp
บริษัท ไอแลมพ์ อาร์คิเทค แอนด์ ดีไซน์ จำกัด 480/25 หมู่ที่ 2 ตำบลบ้านเกาะ อำเภอเมืองนครราชสีมา นครราชสีมา 30000

PROJECT NAME:
โครงการออกแบบ อาคารผู้ป่วยในเฉลิมพระเกียรติ
คณะแพทยศาสตร์วชิรพยาบาล มหาวิทยาลัยนวมินทราธิราช

PROJECT ARCHITECT : สมยงค์ ขจรวิทย์ สสถ. 1764

ARCHITECTS :	
นายสลายุทธ เรืองทอง	ภสถ. 4384
หทัยชนก เอกสุวรรณ	ภสถ. 4182
วีรยุทธ สมศิริ	ภสถ. 19439
ปรัชญ์ สานุกูล	ภสถ. 23820

STRUCTURAL ENGINEERS :	
นายนัฐสม สงวนวงศ์	วย. 1423
นายศิริชัย รณเกียรติ	สย. 5868
นายศุภชัย ขำดี	ภย. 37589

ELECTRICAL ENGINEERS:	
นายชัยวัฒน์ เหลืองอบอุ่น	สฟก.3473
นายกรอง กิมเขียว	สฟก.5276

MECHANICAL ENGINEERS:	
นายธันวา ตันเสถียร	วก. 797
นายขจรพงษ์ สุทธิโสภาอาภรณ์	สก.2544
นายอาณัติ ตั้งชู	สก.4127

SANITARY ENGINEERS :	
ขนิษฐา ส่งสกุลชัย	วส. 27
วีรวุฒ หงษ์ทอง	สส. 253

FIRE PROTECTION ARCHITECTS :	
ดร.บัณฑิต ประดับสุข	สสถ. 1215

INTETIOR DESIGNER :
วาสนา เพชรประเสริฐ
วรางคณา เศรษฐสุข
อภิญญา ยังแย้ม

แบบแสดง :
แปลนระบบโทรทัศน์วงจรปิดชั้นที่ 8

มาตราส่วน: 1:125
รวม : แผ่น
แบบเลขที่ :
EE-816

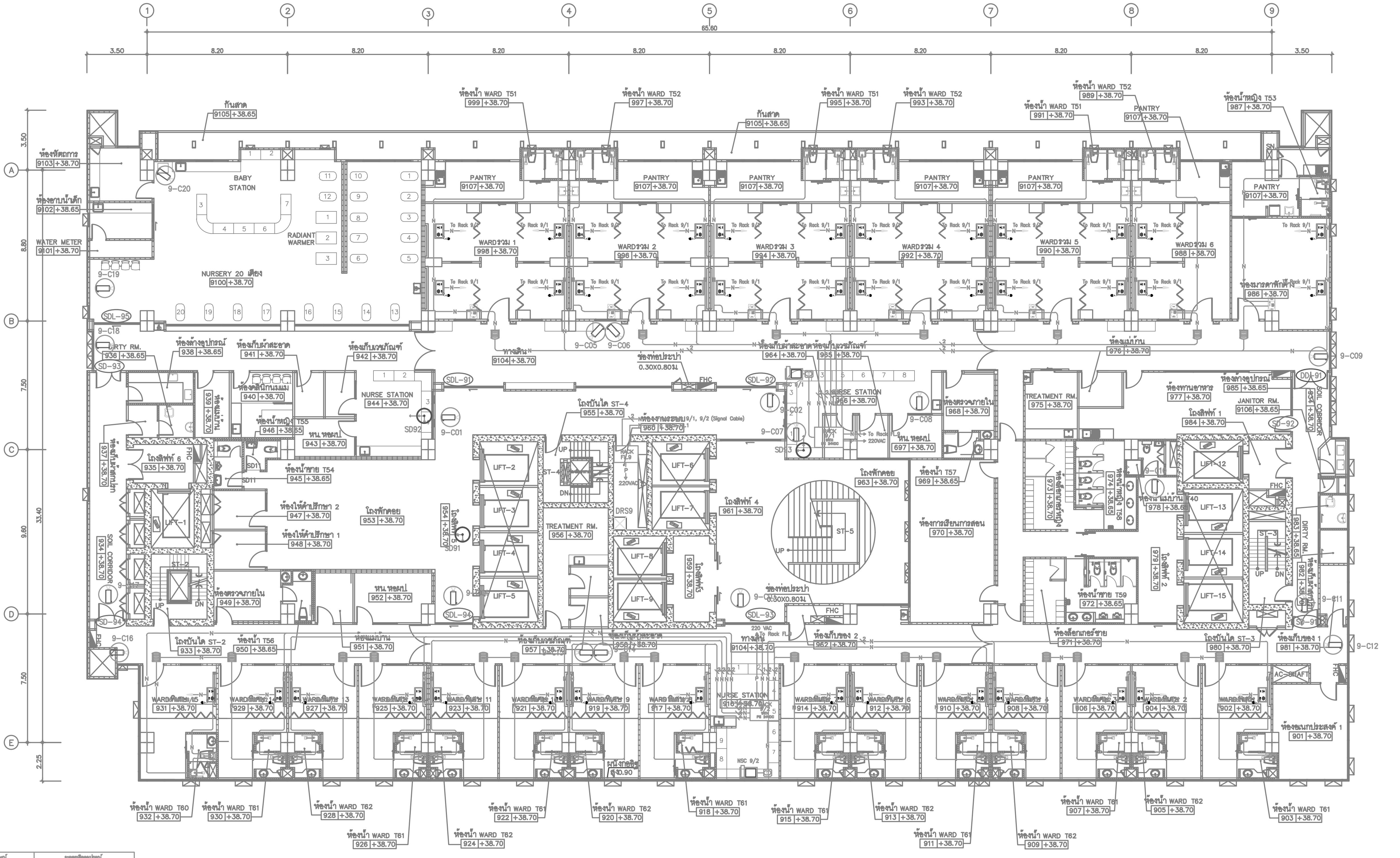

NOTE	
SD-XX	: ACCESS CONTROL SINGLE DOOR SET (SEE DETAIL RISER DIAGRAM)
DD-XX	: ACCESS CONTROL DOUBLE DOOR SET (SEE DETAIL RISER DIAGRAM)
ACL L"x"	: ACCESS CONTROL FOR LIFT
DMF ST"x"	: DOOR MONITORING FOR FIRE EXIT

NOTE	
	: FIXED DOME CAMERA INDOOR
	: FIXED CAMERA INDOOR
wp	: FIXED CAMERA WITH HOUSING OUTDOOR

รายละเอียดอุปกรณ์ระบบเรียกพยาบาล

สัญลักษณ์	รายละเอียดอุปกรณ์
	IP MASTER STATION WITH HAND SET
	WALL JACK FOR MASTER STATION
	IP COMMUNICATION TERMINAL WITH INTERCOM
	IP PATIENT STATION WITH INTERCOM AND PENDANT CALL BUTTON
	NURSE PRESENCE BUTTON
	PATIENT STATION NON INTERCOM AND PENDANT CALL BUTTON
	WALL JACK FOR PATIENT NON INTERCOM
	CALL AND CANCEL BUTTON
	TOILET PULL CORD
	ROOM SIGNAL LIGHT

สัญลักษณ์	รายละเอียดอุปกรณ์
——N——	1-4PR UTP CAT-6 (RJ45)-EMT.
——N—2——	2-4PR UTP CAT-6 (RJ45)-EMT.
——P——	2-2.5 SQ.MM. IEC 01 IN 15mm.EMT.

01 แปลนระบบโทรทัศน์วงจรปิด,ควบคุมการเข้า-ออก,เรียกพยาบาลและศูนย์นาฬิกาชั้นที่ 9

A1@ 1:125
A3@ 1:150

0 2 5
BAR SCALE

PROJECT NAME:	โครงการออกแบบ อาคารผู้ป่วยในเฉลิมพระเกียรติ คณะแพทยศาสตร์วชิรพยาบาล มหาวิทยาลัยนวมินทราธิราช
PROJECT ARCHITECT :	สมยงค์ ขจรวิทย์ สสถ. 1764
ARCHITECTS :	นายสลายุทธ เรืองทอง ภสถ. 4384; หทัยชนก เอกสุวรรณ ภสถ. 4182; วิรยุทธ สมศิริ ภสถ. 19439; ปรัชญ์ สานุกูล ภสถ. 23820
STRUCTURAL ENGINEERS :	นายณัฐสม สงวนวงศ์ วย. 1423; นายศิริชัย รณเกียรติ สย. 5868; นายศุภชัย รำดี ภย. 37589
ELECTRICAL ENGINEERS:	นายชัยวัฒน์ เหลืองอบอุ่น สฟก.3473; นายกรอง กิมเขียว สฟก.5276
MECHANICAL ENGINEERS:	นายธันวา ตันเสถียร วก. 797; นายขจรพงษ์ สุทธิโสภาอาภรณ์ สก.2544; นายอาณัติ ตั้งชู สก.4127
SANITARY ENGINEERS :	ขนิษฐา ส่งสกุลชัย วส. 27; วีรวุฒ หงษ์ทอง สส. 253
FIRE PROTECTION ARCHITECTS :	ดร.บัณฑิต ประดับสุข สสถ. 1215
INTETIOR DESIGNER :	วาสนา เพชรประเสริฐ; วรางคณา เศรษฐสุข; ฉริญญา ยังแย้ม
แบบแสดง :	แปลนระบบโทรทัศน์วงจรปิด,ควบคุมการเข้า-ออก,เรียกพยาบาลและศูนย์นาฬิกาชั้นที่ 9
มาตราส่วน:	1:125
รวม :	แผ่น
แบบเลขที่ :	EE-817

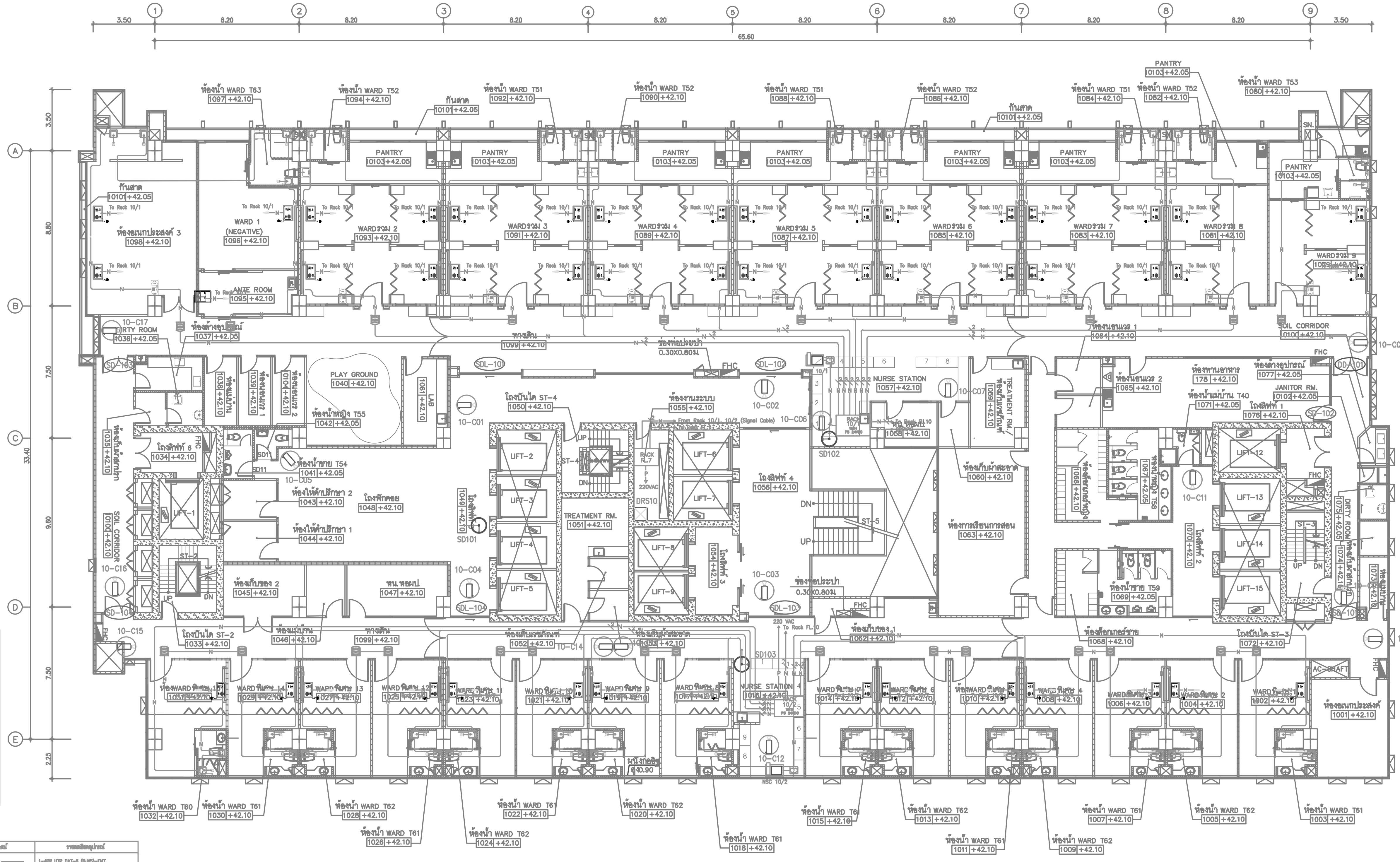

รายละเอียดอุปกรณ์ระบบเรียกพยาบาล

สัญลักษณ์	รายละเอียดอุปกรณ์
	IP MASTER STATION WITH HAND SET
	WALL JACK FOR MASTER STATION
	IP COMMUNICATION TERMINAL WITH INTERCOM
	IP PATIENT STATION WITH INTERCOM AND PENDANT CALL BUTTON
	NURSE PRESENCE BUTTON
	PATIENT STATION NON INTERCOM AND PENDANT CALL BUTTON
	WALL JACK FOR PATIENT NON INTERCOM
	CALL AND CANCEL BUTTON
	TOILET PULL CORD
	ROOM SIGNAL LIGHT

สัญลักษณ์	รายละเอียดอุปกรณ์
—— N ——	1-4PR UTP CAT-6 (RJ45)-EMT.
—— N —2—	2-4PR UTP CAT-6 (RJ45)-EMT.
—— P ——	2-2.5 SQ.MM. IEC 01 IN 15mm.EMT.

01 แปลนระบบโทรทัศน์วงจรปิด,ควบคุมการเข้า-ออก,เรียกพยาบาลและศูนย์นาฬิกาชั้นที่ 10

A1@ 1:125
A3@ 1:150

0 2 5
BAR SCALE

PROJECT NAME:	โครงการออกแบบ อาคารผู้ป่วยในเฉลิมพระเกียรติ คณะแพทยศาสตร์วชิรพยาบาล มหาวิทยาลัยนวมินทราธิราช	
PROJECT ARCHITECT :	สมยงค์ ขจรวิทย์ สสถ. 1764	
ARCHITECTS :	นายสลายุทธ เรืองทอง ภสถ. 4384; หทัยชนก เอกสุวรรณ ภสถ. 4182; วิรยุทธ สมศิริ ภสถ. 19439; ปรัชญ์ สานุกูล ภสถ. 23820	
STRUCTURAL ENGINEERS :	นายนัฐสม สงวนวงศ์ วย. 1423; นายศิริชัย รณเกียรติ สย. 5868; นายศุภชัย ชำดี ภย. 37589	
ELECTRICAL ENGINEERS:	นายชัยวัฒน์ เหลืองอบอุ่น สฟก.3473; นายกรอง กิมเขียว สฟก.5276	
MECHANICAL ENGINEERS:	นายธันวา ตันเสถียร วก. 797; นายขจรพงษ์ สุทธิโสภาอาภรณ์ สก.2544; นายอาณัติ ตั้งชู สก.4127	
SANITARY ENGINEERS :	ขนิษฐา ส่งสกุลชัย วส. 27; วีรวุฒ หงษ์ทอง สส. 253	
FIRE PROTECTION ARCHITECTS :	ดร.บัณฑิต ประดับสุข สสถ. 1215	
INTETIOR DESIGNER :	วาสนา เพชรประเสริฐ; วรางคณา เศรษฐสุข; ฉวิญญา ยังแย้ม	
แบบแสดง :	แปลนระบบโทรทัศน์วงจรปิด,ควบคุมการเข้า-ออก, เรียกพยาบาลและศูนย์นาฬิกาชั้นที่ 10	
มาตราส่วน: 1:125	แบบเลขที่ : EE-818	รวม : แผ่น

คณะแพทยศาสตร์วชิรพยาบาล มหาวิทยาลัยนวมินทราธิราช

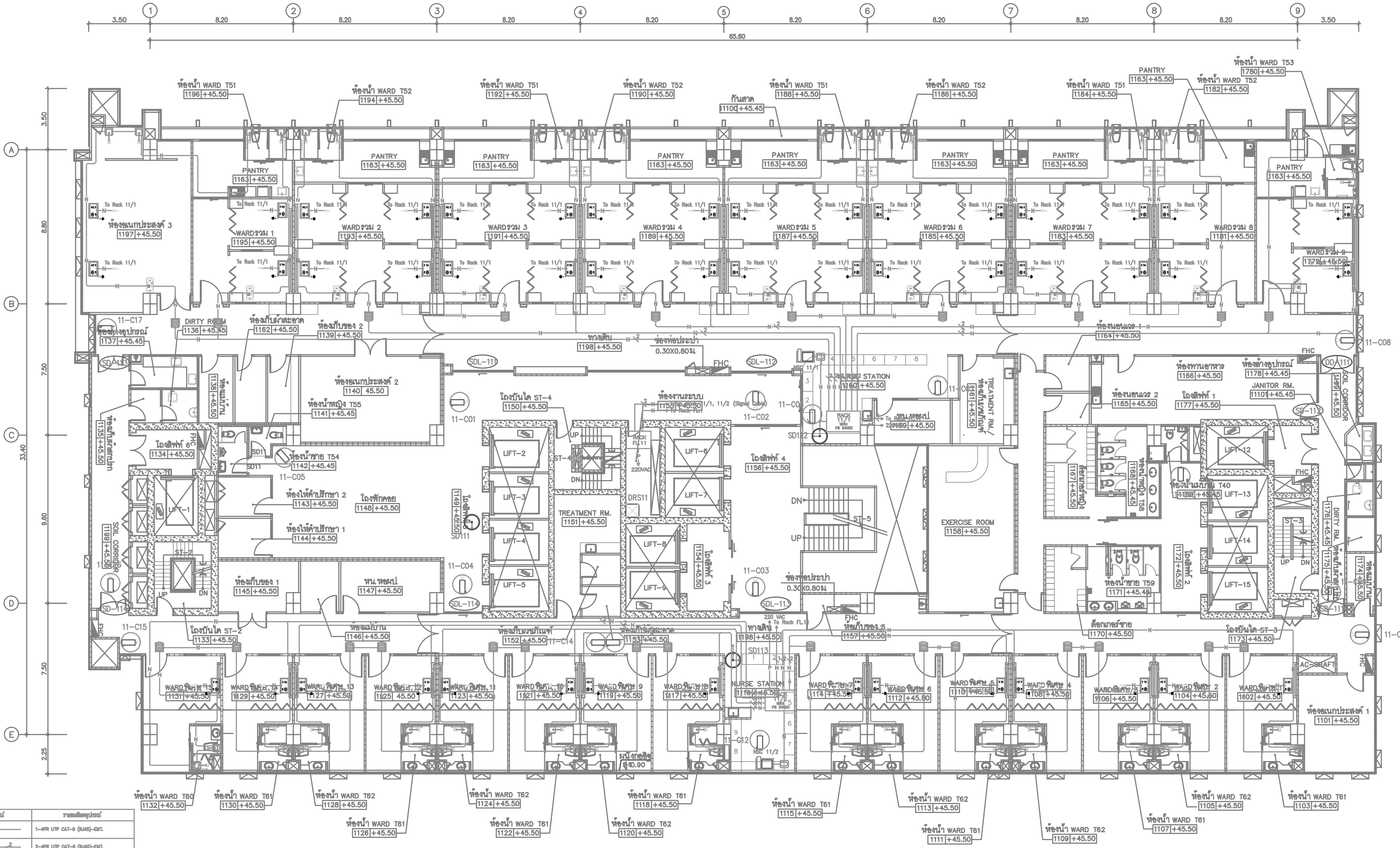

NOTE

SD-XX	ACCESS CONTROL SINGLE DOOR SET (SEE DETAIL RISER DIAGRAM)
DD-XX	ACCESS CONTROL DOUBLE DOOR SET (SEE DETAIL RISER DIAGRAM)
ACL L"x	ACCESS CONTROL FOR LIFT
DMF ST"x	DOOR MONITORING FOR FIRE EXIT

NOTE

- FIXED DOME CAMERA INDOOR
- FIXED CAMERA INDOOR
- FIXED CAMERA WITH HOUSING OUTDOOR (WP)

รายละเอียดอุปกรณ์ระบบเรียกพยาบาล

สัญลักษณ์	รายละเอียดอุปกรณ์
	IP MASTER STATION WITH HAND SET
	WALL JACK FOR MASTER STATION
	IP COMMUNICATION TERMINAL WITH INTERCOM
	IP PATIENT STATION WITH INTERCOM AND PENDANT CALL BUTTON
	NURSE PRESENCE BUTTON
	PATIENT STATION NON INTERCOM AND PENDANT CALL BUTTON
	WALL JACK FOR PATIENT NON INTERCOM
	CALL AND CANCEL BUTTON
	TOILET PULL CORD
	ROOM SIGNAL LIGHT

สัญลักษณ์	รายละเอียดอุปกรณ์
—— N ——	1-4PR UTP CAT-6 (RJ45)-EMT.
—— N —/2—	2-4PR UTP CAT-6 (RJ45)-EMT.
—— P ——	2-2.5 SQ.MM. IEC 01 IN 15mm.EMT.

01 แปลนระบบโทรทัศน์วงจรปิด,ควบคุมการเข้า-ออก,เรียกพยาบาลและศูนย์นาฬิกาชั้นที่ 11

A1@ 1:125
A3@ 1:150

0 2 5 BAR SCALE

PROJECT NAME:	โครงการออกแบบ อาคารผู้ป่วยในเฉลิมพระเกียรติ คณะแพทยศาสตร์วชิรพยาบาล มหาวิทยาลัยนวมินทราธิราช
PROJECT ARCHITECT :	สมยงค์ ขจรวิทย์ สสถ. 1764
ARCHITECTS :	นายสลายุทธ เรืองทอง ภสถ. 4384; หทัยชนก เอกสุวรรณ ภสถ. 4182; วิรยุทธ สมศิริ ภสถ. 19439; ปรัชญ์ สานุกูล ภสถ. 23820
STRUCTURAL ENGINEERS :	นายณัฐสม สงวนวงศ์ วย. 1423; นายศิริชัย รณเกียรติ สย. 5868; นายศุภชัย ชำดี ภย. 37589
ELECTRICAL ENGINEERS:	นายชัยวัฒน์ เหลืองอบอุ่น สฟก.3473; นายกรอง กิมเขียว สฟก.5276
MECHANICAL ENGINEERS:	นายธันวา ต้นเสถียร วก. 797; นายขจรพงษ์ สุทธิโสภาอาภรณ์ สก.2544; นายอาณัติ ตั้งชู สก.4127
SANITARY ENGINEERS :	ขนิษฐา ส่งสกุลชัย วส. 27; วีรวุฒ หงษ์ทอง สส. 253
FIRE PROTECTION ARCHITECTS :	ดร.บัณฑิต ประดับสุข สสถ. 1215
INTETIOR DESIGNER :	วาสนา เพชรประเสริฐ; วรางคณา เศรษฐสุข; ฉวีญญา ยังแย้ม
แบบแสดง :	แปลนระบบโทรทัศน์วงจรปิด,ควบคุมการเข้า-ออก,เรียกพยาบาลและศูนย์นาฬิกาชั้นที่ 11
มาตราส่วน:	1:125
รวม :	แผ่น
แบบเลขที่ :	EE-819

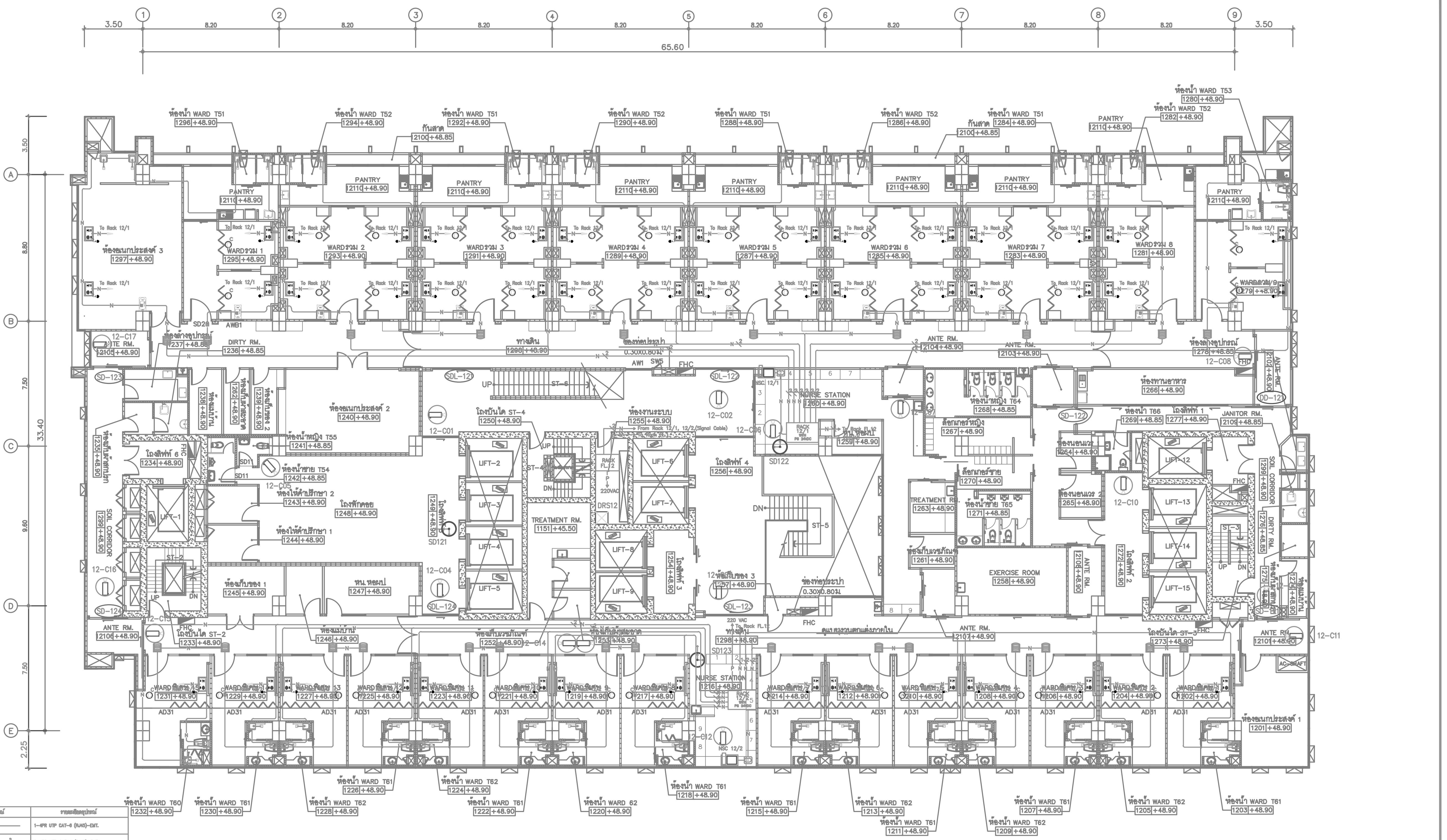

NOTE

C : SPARE FOR CCTV 1P OUTLET(RJ45) MOUNTED ABOVE CEILING LEVEL

NOTE

SD-XX : ACCESS CONTROL SINGLE DOOR SET (SEE DETAIL RISER DIAGRAM)

DD-XX : ACCESS CONTROL DOUBLE DOOR SET (SEE DETAIL RISER DIAGRAM)

ACL L"x" : ACCESS CONTROL FOR LIFT

DMF ST"x" : DOOR MONITORING FOR FIRE EXIT

NOTE

: FIXED DOME CAMERA INDOOR

: FIXED CAMERA INDOOR

wp : FIXED CAMERA WITH HOUSING OUTDOOR

รายละเอียดอุปกรณ์ระบบเรียกพยาบาล

สัญลักษณ์	รายละเอียดอุปกรณ์
	IP MASTER STATION WITH HAND SET
	WALL JACK FOR MASTER STATION
	IP COMMUNICATION TERMINAL WITH INTERCOM
	IP PATIENT STATION WITH INTERCOM AND PENDANT CALL BUTTON
	NURSE PRESENCE BUTTON
	PATIENT STATION NON INTERCOM AND PENDANT CALL BUTTON
	WALL JACK FOR PATIENT NON INTERCOM
	CALL AND CANCEL BUTTON
	TOILET PULL CORD
	ROOM SIGNAL LIGHT

สัญลักษณ์	รายละเอียดอุปกรณ์
—— N ——	1-4PR UTP CAT-6 (RJ45)-EMT.
—— N —2—	2-4PR UTP CAT-6 (RJ45)-EMT.
—— P ——	2-2.5 SQ.MM. IEC 01 IN 15mm.EMT.

01 แปลนระบบโทรทัศน์วงจรปิด,ควบคุมการเข้า- ออก,เรียกพยาบาลและศูนย์นาฬิกาชั้นที่ 12

A1@ 1:125
A3@ 1:150

0 2 5
BAR SCALE

PROJECT NAME:	โครงการออกแบบ อาคารผู้ป่วยในเฉลิมพระเกียรติ คณะแพทยศาสตร์วชิรพยาบาล มหาวิทยาลัยนวมินทราธิราช	
PROJECT ARCHITECT :	สมยงค์ ขจรวิทย์ สสถ. 1764	
ARCHITECTS :	นายสลายุทธ เรืองทอง ภสถ. 4384	หทัยชนก เอกสุวรรณ ภสถ. 4182
	วีรยุทธ สมศิริ ภสถ. 19439	ปรัชญ์ สานุกูล ภสถ. 23820
STRUCTURAL ENGINEERS :	นายนัฐสม สงวนวงศ์ วย. 1423	นายศิริชัย รณเกียรติ สย. 5868
	นายศุภชัย ชำดี ภย. 37589	
ELECTRICAL ENGINEERS:	นายชัยวัฒน์ เหลืองอบอุ่น สฟก.3473	นายกรอง กิมเขียว สฟก.5276
MECHANICAL ENGINEERS:	นายธันวา ดันเสถียร วก. 797	นายขจรพงษ์ สุทธิโสภาอาภรณ์ สก.2544
	นายอาณัติ ตั้งชู สก.4127	
SANITARY ENGINEERS :	ขนิษฐา ส่งสกุลชัย วส. 27	วีรวุฒ หงษ์ทอง สส. 253
FIRE PROTECTION ARCHITECTS :	ดร.บัณฑิต ประดับสุข สสถ. 1215	
INTETIOR DESIGNER :	วาสนา เพชรประเสริฐ	วรางคณา เศรษฐสุข
	ฉวิญญา ยังแย้ม	
แบบแสดง :	แปลนระบบโทรทัศน์วงจรปิด,ควบคุมการเข้า-ออก,เรียกพยาบาลและศูนย์นาฬิกาชั้นที่ 12	
มาตราส่วน: 1:125	แบบเลขที่ : EE-820	
รวม : แผ่น		

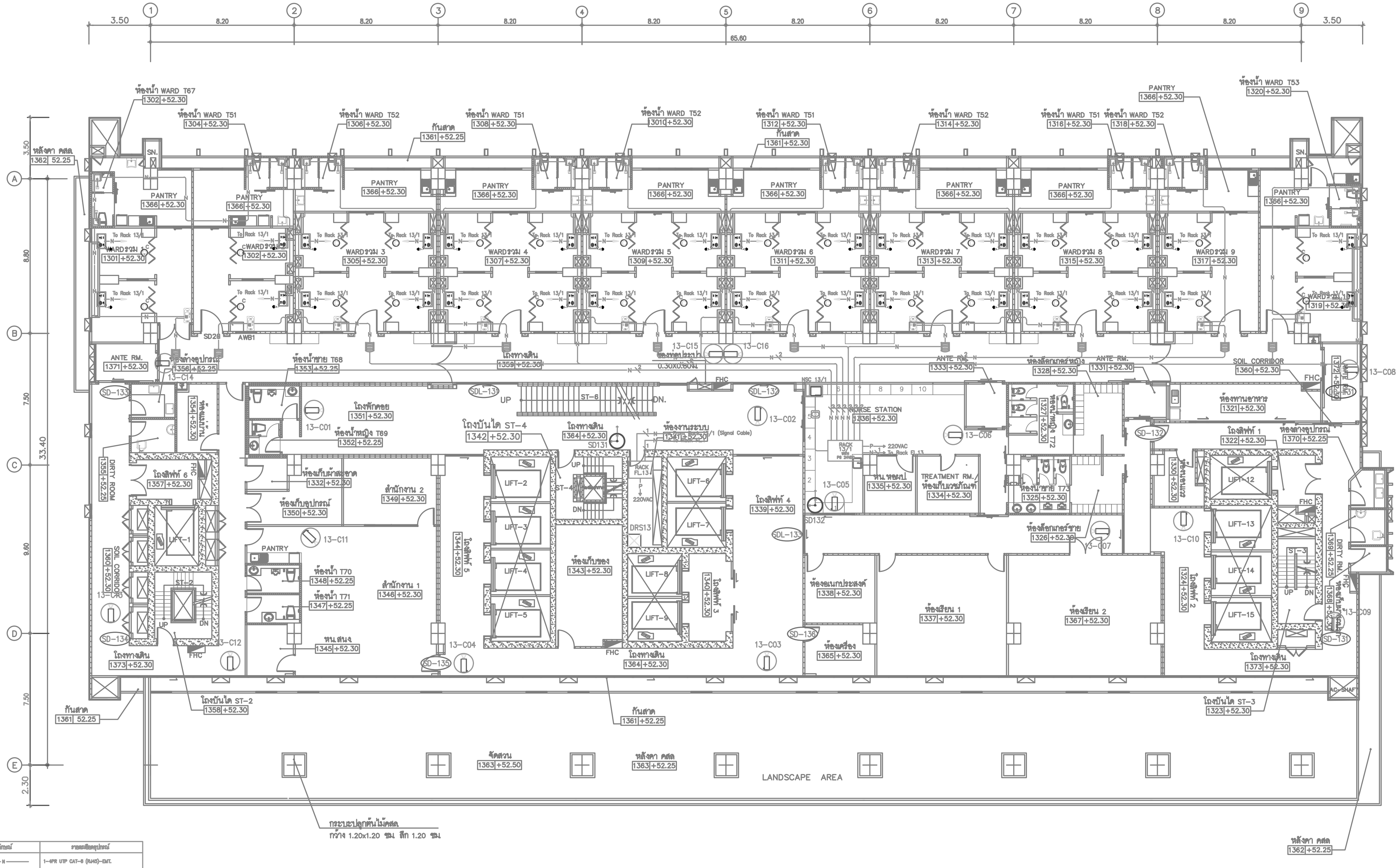

01 แปลนระบบโทรทัศน์วงจรปิด,ควบคุมการเข้า-ออก,เรียกพยาบาลและศูนย์นาฬิกาชั้นที่ 13

A1@ 1:125
A3@ 1:150

0 2 5
BAR SCALE

NOTE

- C : SPARE FOR CCTV 1P OUTLET(RJ45) MOUNTED ABOVE CEILING LEVEL

NOTE

- SD-XX : ACCESS CONTROL SINGLE DOOR SET (SEE DETAIL RISER DIAGRAM)
- DD-XX : ACCESS CONTROL DOUBLE DOOR SET (SEE DETAIL RISER DIAGRAM)
- ACL L"x" : ACCESS CONTROL FOR LIFT
- DMF ST"x" : DOOR MONITORING FOR FIRE EXIT

NOTE

- : FIXED DOME CAMERA INDOOR
- : FIXED CAMERA INDOOR
- wp : FIXED CAMERA WITH HOUSING OUTDOOR

รายละเอียดอุปกรณ์ระบบเรียกพยาบาล

สัญลักษณ์	รายละเอียดอุปกรณ์
	IP MASTER STATION WITH HAND SET
	WALL JACK FOR MASTER STATION
	IP COMMUNICATION TERMINAL WITH INTERCOM
	IP PATIENT STATION WITH INTERCOM AND PENDANT CALL BUTTON
	NURSE PRESENCE BUTTON
	PATIENT STATION NON INTERCOM AND PENDANT CALL BUTTON
	WALL JACK FOR PATIENT NON INTERCOM
	CALL AND CANCEL BUTTON
	TOILET PULL CORD
	ROOM SIGNAL LIGHT

สัญลักษณ์	รายละเอียดอุปกรณ์
——N——	1-4PR UTP CAT-6 (RJ45)-EMT.
——N—/2—	2-4PR UTP CAT-6 (RJ45)-EMT.
——P——	2-2.5 SQ.MM. IEC 01 IN 15mm.EMT.

PROJECT NAME:	ARCHITECTS :	STRUCTURAL ENGINEERS :	ELECTRICAL ENGINEERS:	MECHANICAL ENGINEERS:	SANITARY ENGINEERS :	INTETIOR DESIGNER :	แบบแสดง :
โครงการออกแบบ อาคารผู้ป่วยในเฉลิมพระเกียรติ คณะแพทยศาสตร์วชิรพยาบาล มหาวิทยาลัยนวมินทราธิราช	นายสลายุทธ เรืองทอง ภสถ. 4384	นายนัฐสม สงวนวงศ์ วย. 1423	นายชัยวัฒน์ เหลืองอบอุ่น สฟก.3473	นายธันวา ตันเสถียร วก. 797	ขนิษฐา ส่งสกุลชัย วส. 27	วาสนา เพชรประเสริฐ	แปลนระบบโทรทัศน์วงจรปิด,ควบคุมการเข้า-ออก,เรียกพยาบาลและศูนย์นาฬิกาชั้นที่ 13
	หทัยชนก เอกสุวรรณ ภสถ. 4182	นายศิริชัย รณเกียรติ สย. 5868	นายกรอง กิมเซียว สฟก.5276	นายจรพงษ์ สุทธิโสภาอาภรณ์ สก.2544	วีรวุฒ หงษ์ทอง สส. 253	วรางคณา เศรษฐสุข	
	วิรยุทธ สมศิริ ภสถ. 19439	นายศุภชัย ขำดี ภย. 37589		นายอาณัติ ตั้งชู สก.4127	FIRE PROTECTION ARCHITECTS :	ฉริญญา ยังแย้ม	มาตราส่วน: 1:125 / แบบเลขที่ : EE-821
PROJECT ARCHITECT : สมยงค์ ขจรวิทย์ สสถ. 1764	ปรัชญ์ สานุกูล ภสถ. 23820				ดร.บัณฑิต ประดับสุข สสถ. 1215		รวม : แผ่น

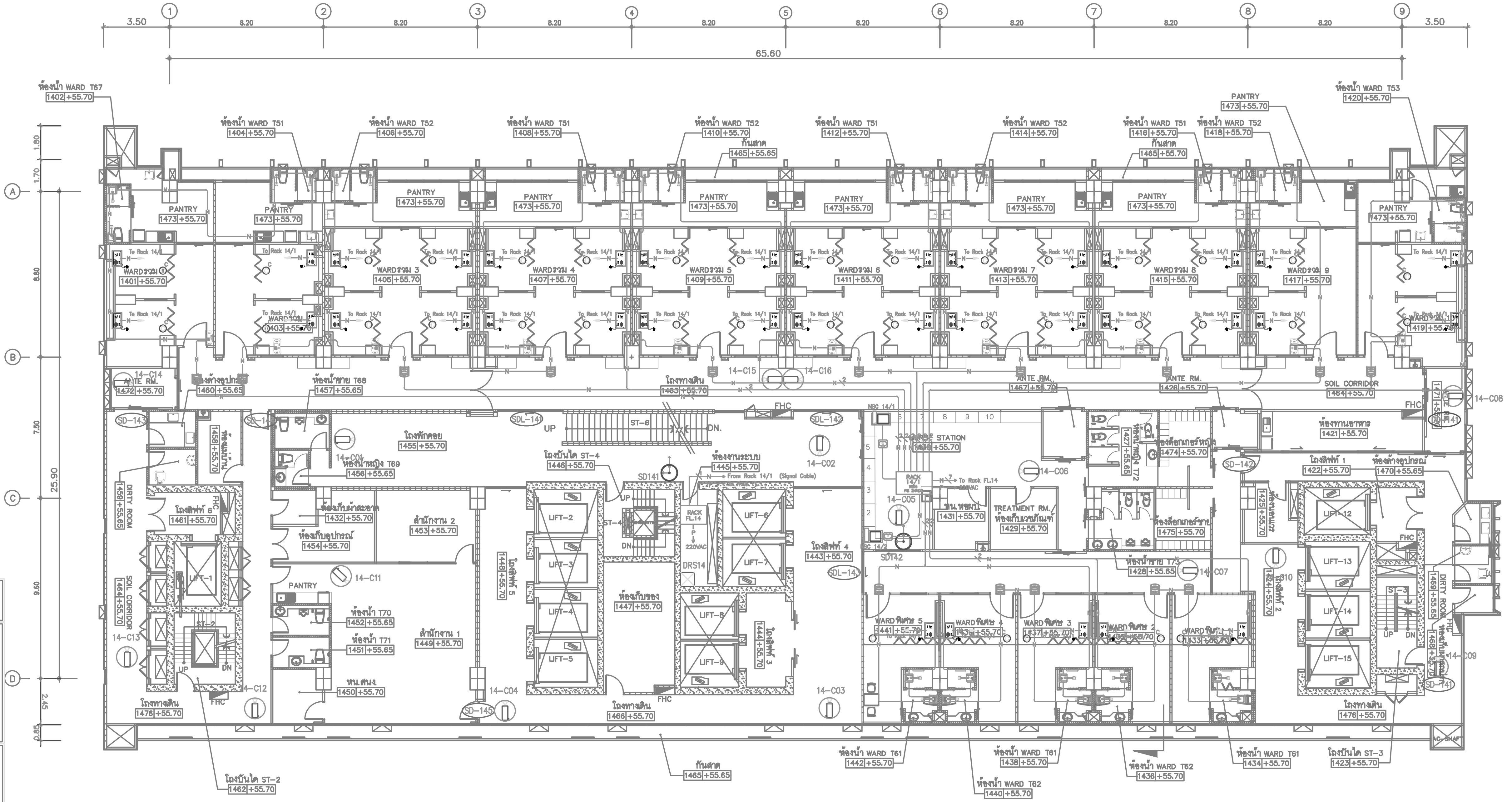

NOTE

- (C) : SPARE FOR CCTV 1P OUTLET(RJ45) MOUNTED ABOVE CEILING LEVEL

NOTE

- (SD-XX) : ACCESS CONTROL SINGLE DOOR SET (SEE DETAIL RISER DIAGRAM)
- (DD-XX) : ACCESS CONTROL DOUBLE DOOR SET (SEE DETAIL RISER DIAGRAM)
- ACL L"x" : ACCESS CONTROL FOR LIFT
- DMF ST"x" : DOOR MONITORING FOR FIRE EXIT

NOTE

- : FIXED DOME CAMERA INDOOR
- : FIXED CAMERA INDOOR
- wp : FIXED CAMERA WITH HOUSING OUTDOOR

รายละเอียดอุปกรณ์ระบบเรียกพยาบาล

สัญลักษณ์	รายละเอียดอุปกรณ์
	IP MASTER STATION WITH HAND SET
	WALL JACK FOR MASTER STATION
	IP COMMUNICATION TERMINAL WITH INTERCOM
	IP PATIENT STATION WITH INTERCOM AND PENDANT CALL BUTTON
	NURSE PRESENCE BUTTON
	PATIENT STATION NON INTERCOM AND PENDANT CALL BUTTON
	WALL JACK FOR PATIENT NON INTERCOM
	CALL AND CANCEL BUTTON
	TOILET PULL CORD
	ROOM SIGNAL LIGHT

สัญลักษณ์	รายละเอียดอุปกรณ์
—— N ——	1-4PR UTP CAT-6 (RJ45)-EMT.
—— N —/²—	2-4PR UTP CAT-6 (RJ45)-EMT.
—— P ——	2-2.5 SQ.MM. IEC 01 IN 15mm.EMT.

01 แปลนระบบโทรทัศน์วงจรปิด,ควบคุมการเข้า-ออก,เรียกพยาบาลและศูนย์นาฬิกาชั้นที่ 14

A1@ 1:125
A3@ 1:150

0 2 5 BAR SCALE

PROJECT NAME:	โครงการออกแบบ อาคารผู้ป่วยในเฉลิมพระเกียรติ คณะแพทยศาสตร์วชิรพยาบาล มหาวิทยาลัยนวมินทราธิราช
PROJECT ARCHITECT :	สมยงค์ ขจรวิทย์ สสถ. 1764
ARCHITECTS :	นายสลายุทธ เรืองทอง ภสถ. 4384; หทัยชนก เอกสุวรรณ ภสถ. 4182; วิรยุทธ สมศิริ ภสถ. 19439; ปรัชญ์ สานุกูล ภสถ. 23820
STRUCTURAL ENGINEERS :	นายนัฐสม สงวนวงศ์ วย. 1423; นายศิริชัย รณเกียรติ สย. 5868; นายศุภชัย ชำดี ภย. 37589
ELECTRICAL ENGINEERS:	นายชัยวัฒน์ เหลืองอบอุ่น สฟก.3473; นายกรอง กิมเขียว สฟก.5276
MECHANICAL ENGINEERS:	นายธันวา ต้นเสถียร วก. 797; นายขจรพงษ์ สุทธิโสภาอาภรณ์ สก.2544; นายอาณัติ ตั้งชู สก.4127
SANITARY ENGINEERS :	ขนิษฐา ส่งสกุลชัย วส. 27; วีรวุฒิ หงษ์ทอง สส. 253
FIRE PROTECTION ARCHITECTS :	ดร.บัณฑิต ประดับสุข สสถ. 1215
INTETIOR DESIGNER :	วาสนา เพชรประเสริฐ; วรางคณา เศรษฐสุข; ฉวิญญา ยังแย้ม
แบบแสดง :	แปลนระบบโทรทัศน์วงจรปิด,ควบคุมการเข้า-ออก, เรียกพยาบาลและศูนย์นาฬิกาชั้นที่ 14
มาตราส่วน:	1:125
รวม :	แผ่น
แบบเลขที่ :	EE-822

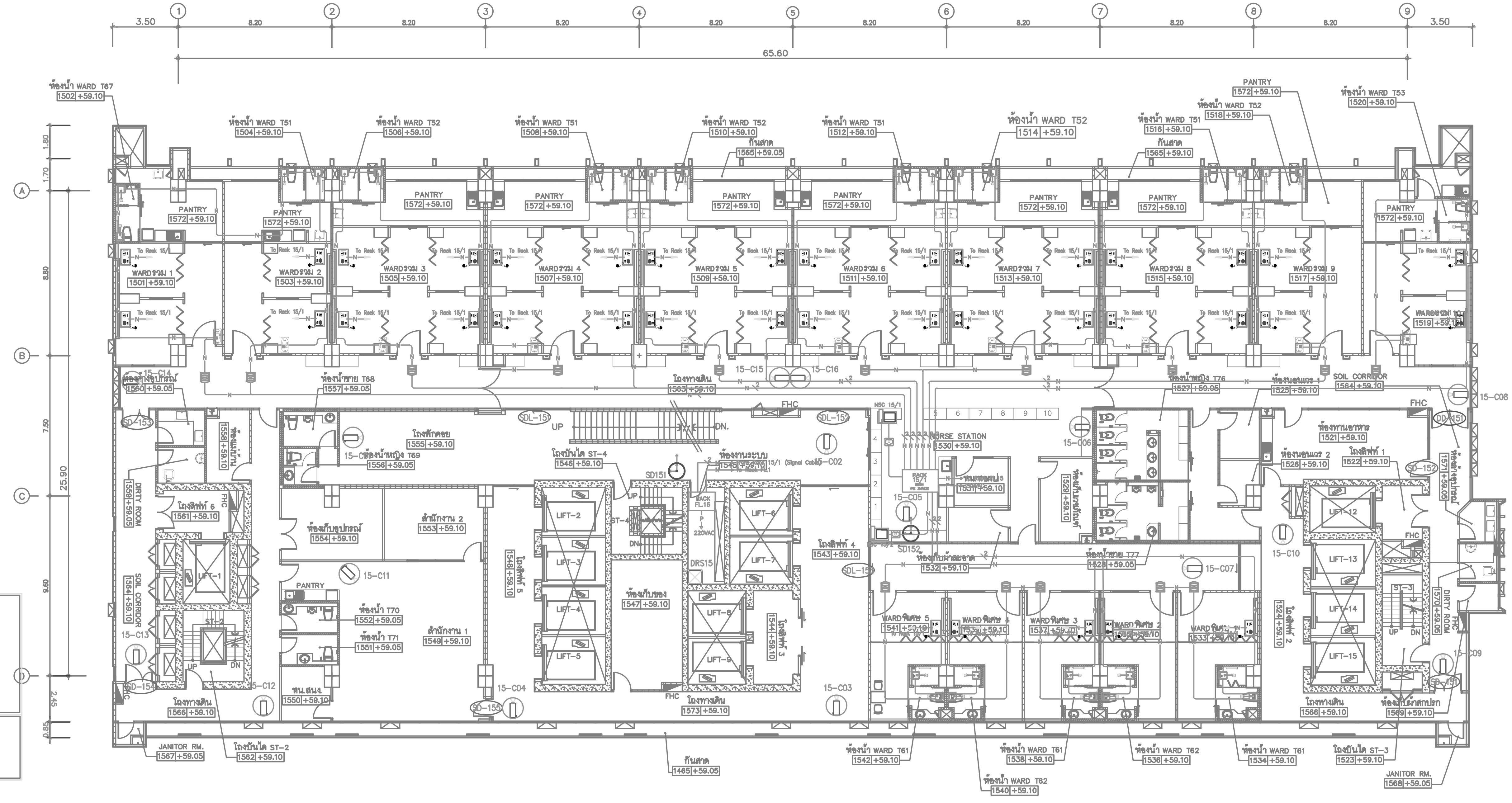

01 แปลนระบบโทรทัศน์วงจรปิด, ควบคุมการเข้า- ออก, เรียกพยาบาลและศูนย์นาฬิกาชั้นที่ 15

A1@ 1:125
A3@ 1:150

BAR SCALE 0 2 5

NOTE

- SD-XX : ACCESS CONTROL SINGLE DOOR SET (SEE DETAIL RISER DIAGRAM)
- DD-XX : ACCESS CONTROL DOUBLE DOOR SET (SEE DETAIL RISER DIAGRAM)
- ACL L"x" : ACCESS CONTROL FOR LIFT
- DMF ST"x" : DOOR MONITORING FOR FIRE EXIT

NOTE

- : FIXED DOME CAMERA INDOOR
- : FIXED CAMERA INDOOR
- wp : FIXED CAMERA WITH HOUSING OUTDOOR

รายละเอียดอุปกรณ์ระบบเรียกพยาบาล

สัญลักษณ์	รายละเอียดอุปกรณ์
	IP MASTER STATION WITH HAND SET
	WALL JACK FOR MASTER STATION
	IP COMMUNICATION TERMINAL WITH INTERCOM
	IP PATIENT STATION WITH INTERCOM AND PENDANT CALL BUTTON
	NURSE PRESENCE BUTTON
	PATIENT STATION NON INTERCOM AND PENDANT CALL BUTTON
	WALL JACK FOR PATIENT NON INTERCOM
	CALL AND CANCEL BUTTON
	TOILET PULL CORD
	ROOM SIGNAL LIGHT

สัญลักษณ์	รายละเอียดอุปกรณ์
——N——	1-4PR UTP CAT-6 (RJ45)-EMT.
——N—2——	2-4PR UTP CAT-6 (RJ45)-EMT.
——P——	2-2.5 SQ.MM. IEC 01 IN 15mm.EMT.

SPAN
unicorn
i lamp

PROJECT NAME:
โครงการออกแบบ อาคารผู้ป่วยในเฉลิมพระเกียรติ
คณะแพทยศาสตร์วชิรพยาบาล มหาวิทยาลัยนวมินทราธิราช

PROJECT ARCHITECT : สมยงค์ ขจรวิทย์ สสถ. 1764

ARCHITECTS :
นายสลายุทธ เรืองทอง ภสถ. 4384
หทัยชนก เอกสุวรรณ ภสถ. 4182
วิรยุทธ สมศิริ ภสถ. 19439
ปรัชญ์ สานุกูล ภสถ. 23820

STRUCTURAL ENGINEERS :
นายนัฐสม สงวนวงศ์ วย. 1423
นายศิริชัย รณเกียรติ สย. 5868
นายศุภชัย ชำดี ภย. 37589

ELECTRICAL ENGINEERS:
นายชัยวัฒน์ เหลืองอบอุ่น สฟก.3473
นายกรอง กิมเขียว สฟก.5276

MECHANICAL ENGINEERS:
นายธันวา ตันเสถียร วก. 797
นายขจรพงษ์ สุทธิโสภาอาภรณ์ สก.2544
นายอาณัติ ตั้งชู สก.4127

SANITARY ENGINEERS :
ขนิษฐา ส่งสกุลชัย วส. 27
วีรวุฒ หงษ์ทอง สส. 253

FIRE PROTECTION ARCHITECTS :
ดร.บัณฑิต ประดับสุข สสถ. 1215

INTETIOR DESIGNER :
วาสนา เพชรประเสริฐ
วรางคณา เศรษฐสุข
ฉฏิญญา ยังแย้ม

แบบแสดง :
แปลนระบบโทรทัศน์วงจรปิด,ควบคุมการเข้า-ออก, เรียกพยาบาลและศูนย์นาฬิกาชั้นที่ 15

มาตราส่วน: 1:125
รวม : แผ่น
แบบเลขที่ : EE-823

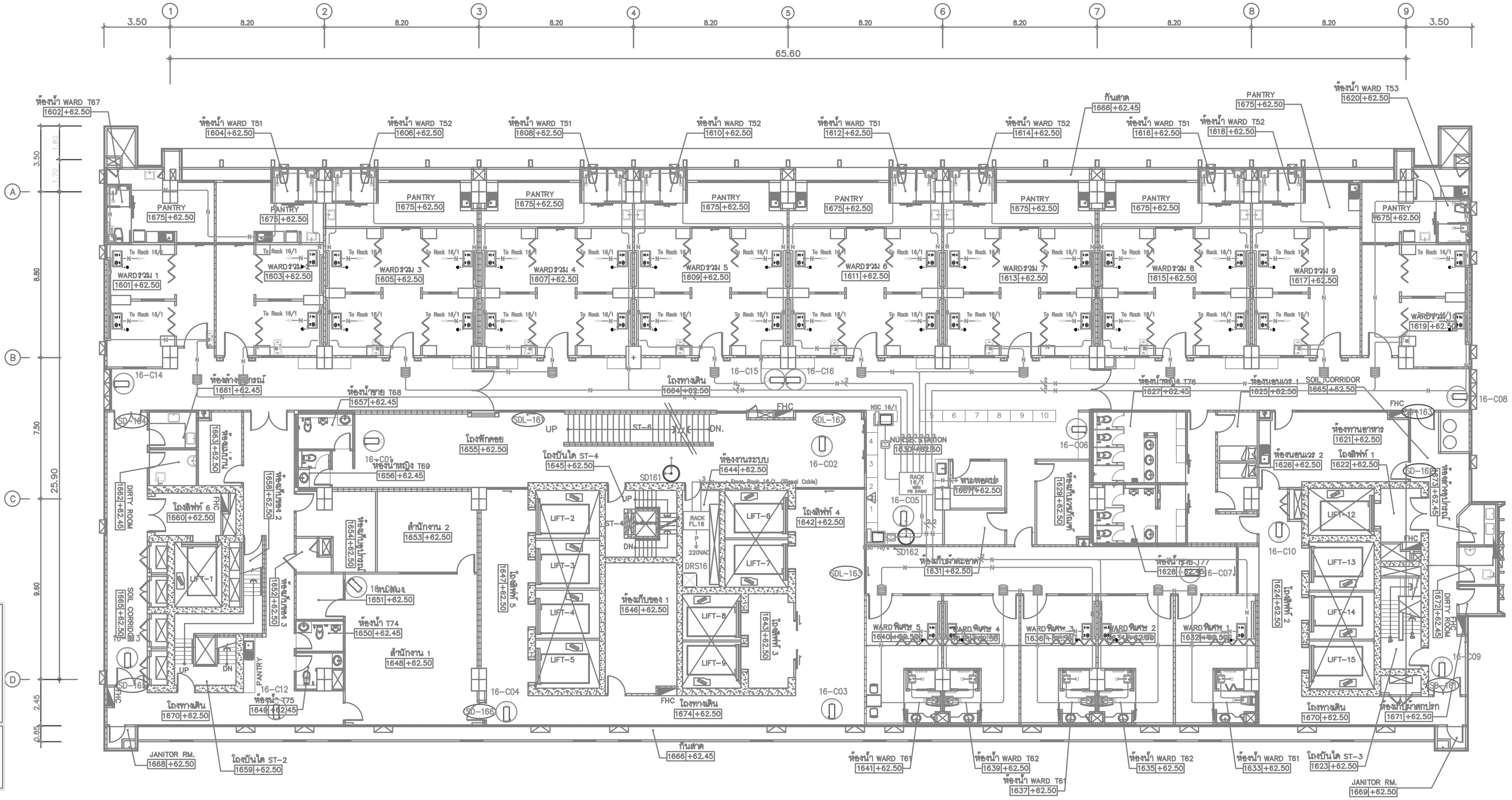

NOTE

- SD-XX : ACCESS CONTROL SINGLE DOOR SET (SEE DETAIL RISER DIAGRAM)
- DD-XX : ACCESS CONTROL DOUBLE DOOR SET (SEE DETAIL RISER DIAGRAM)
- ACL : ACCESS CONTROL FOR LIFT
- DMF : DOOR MONITORING FOR FIRE EXIT

NOTE

- FIXED DOME CAMERA INDOOR
- FIXED CAMERA INDOOR
- FIXED CAMERA WITH HOUSING OUTDOOR

01 แปลนระบบโทรทัศน์วงจรปิด ควบคุมการเข้า-ออก เรียกพยาบาลและศูนย์นาฬิกาชั้นที่ 16

A1@ 1:125
A3@ 1:150

BAR SCALE 0 2 5

รายละเอียดอุปกรณ์ระบบเรียกพยาบาล

สัญลักษณ์	รายละเอียดอุปกรณ์
	IP MASTER STATION WITH HAND SET
	WALL JACK FOR MASTER STATION
	IP COMMUNICATION TERMINAL WITH INTERCOM
	IP PATIENT STATION WITH INTERCOM AND PENDANT CALL BUTTON
	NURSE PRESENCE BUTTON
	PATIENT STATION NON INTERCOM AND PENDANT CALL BUTTON
	WALL JACK FOR PATIENT NON INTERCOM
	CALL AND CANCEL BUTTON
	TOILET PULL CORD
	ROOM SIGNAL LIGHT

สัญลักษณ์	รายละเอียดอุปกรณ์
——N——	1-4PR UTP CAT-6 (RJ45)-EMT.
——N—/2—	2-4PR UTP CAT-6 (RJ45)-EMT.
——P——	2-2.5 SQ.MM. IEC 01 IN 15mm.EMT.

PROJECT NAME:
โครงการออกแบบ อาคารผู้ป่วยในเฉลิมพระเกียรติ
คณะแพทยศาสตร์วชิรพยาบาล มหาวิทยาลัยนวมินทราธิราช

PROJECT ARCHITECT : สมยงค์ ขจรวิทย์ สสถ. 1764

ARCHITECTS :	STRUCTURAL ENGINEERS :	ELECTRICAL ENGINEERS:	MECHANICAL ENGINEERS:	SANITARY ENGINEERS :	INTETIOR DESIGNER :
นายสลายุทธ เรืองทอง ภสถ. 4384	นายณัฐสม สงวนวงศ์ วย. 1423	นายชัยวัฒน์ เหลืองอบอุ่น สฟก.3473	นายธันวา ต้นเสถียร วก. 797	ขนิษฐา ส่งสกุลชัย วส. 27	วาสนา เพชรประเสริฐ
หทัยชนก เอกสุวรรณ ภสถ. 4182	นายศิริชัย รณเกียรติ สย. 5868	นายกรอง กิมเขียว สฟก.5276	นายจรพงษ์ สุทธิโสภาอาภรณ์ สก.2544	วีรวุฒ หงษ์ทอง สส. 253	วรางคณา เศรษฐสุข
วีรยุทธ สมศิริ ภสถ. 19439	นายศุภชัย ชำดี ภย. 37589		นายอาณัติ ตั้งชู สก.4127	FIRE PROTECTION ARCHITECTS :	ฉริญญา ยังแย้ม
ปรัชญ์ สานุกูล ภสถ. 23820				ดร.บัณฑิต ประดับสุข สสถ. 1215	

แบบแสดง : แปลนระบบโทรทัศน์วงจรปิด ควบคุมการเข้า-ออก เรียกพยาบาลและศูนย์นาฬิกาชั้นที่ 16

มาตราส่วน: 1:125

รวม : แผ่น

แบบเลขที่ : EE-824

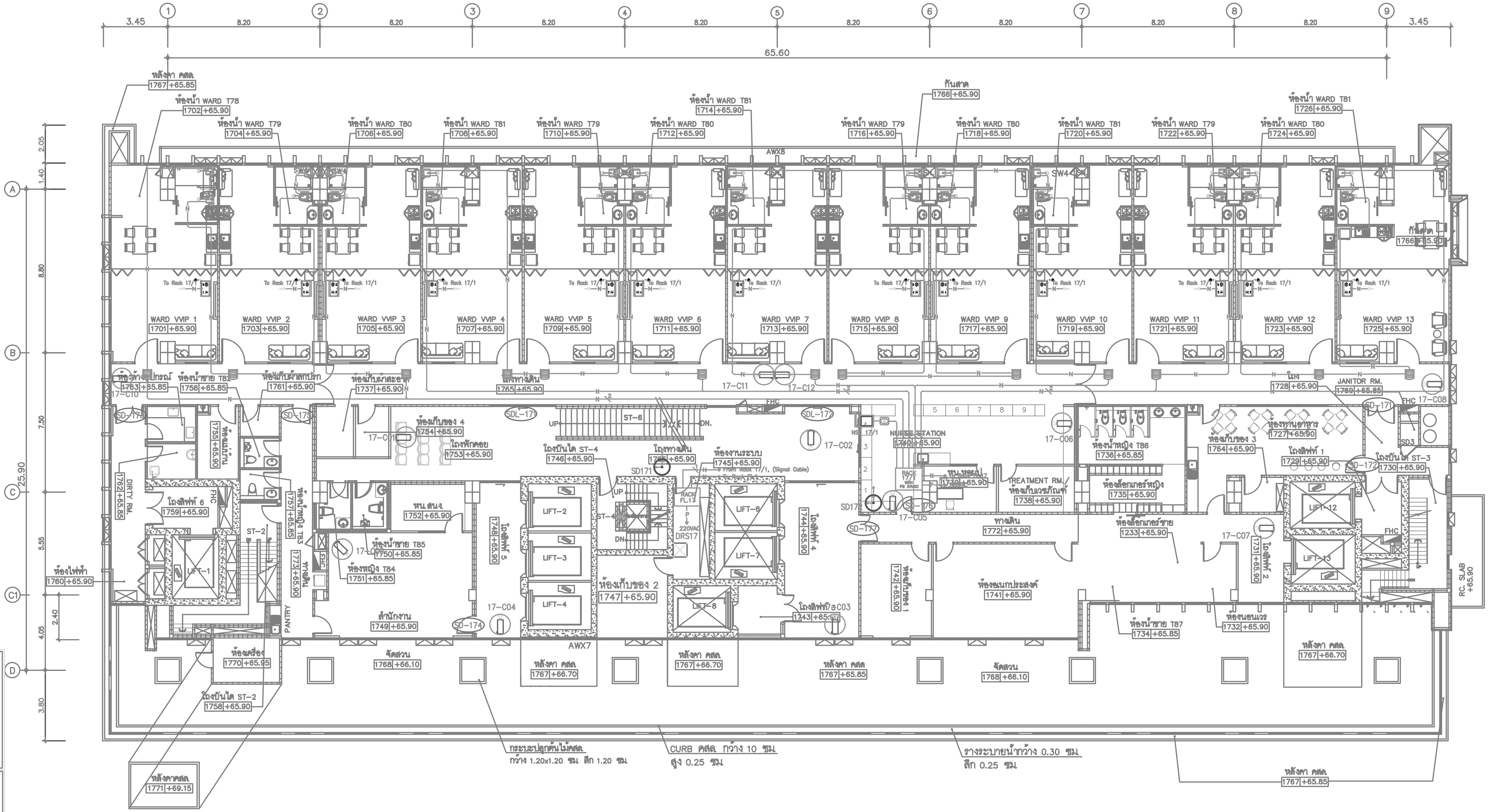

01 แปลนระบบโทรทัศน์วงจรปิด,ควบคุมการเข้า- ออก,เรียกพยาบาลและศูนย์นาฬิกาชั้นที่ 17

A1@ 1:125
A3@ 1:150

BAR SCALE 0 2 5

NOTE

- SD-XX : ACCESS CONTROL SINGLE DOOR SET (SEE DETAIL RISER DIAGRAM)
- DD-XX : ACCESS CONTROL DOUBLE DOOR SET (SEE DETAIL RISER DIAGRAM)
- ACL L"x" : ACCESS CONTROL FOR LIFT
- DMF ST"x" : DOOR MONITORING FOR FIRE EXIT

NOTE

- : FIXED DOME CAMERA INDOOR
- : FIXED CAMERA INDOOR
- wp : FIXED CAMERA WITH HOUSING OUTDOOR

รายละเอียดอุปกรณ์ระบบเรียกพยาบาล

สัญลักษณ์	รายละเอียดอุปกรณ์
	IP MASTER STATION WITH HAND SET
	WALL JACK FOR MASTER STATION
	IP COMMUNICATION TERMINAL WITH INTERCOM
	IP PATIENT STATION WITH INTERCOM AND PENDANT CALL BUTTON
	NURSE PRESENCE BUTTON
	PATIENT STATION NON INTERCOM AND PENDANT CALL BUTTON
	WALL JACK FOR PATIENT NON INTERCOM
	CALL AND CANCEL BUTTON
	TOILET PULL CORD
	ROOM SIGNAL LIGHT

สัญลักษณ์	รายละเอียดอุปกรณ์
——N——	1-4PR UTP CAT-6 (RJ45)-EMT.
——N—2—	2-4PR UTP CAT-6 (RJ45)-EMT.
——P——	2-2.5 SQ.MM. IEC 01 IN 15mm.EMT.

PROJECT NAME:	ARCHITECTS :	STRUCTURAL ENGINEERS :	ELECTRICAL ENGINEERS:	MECHANICAL ENGINEERS:	SANITARY ENGINEERS :	INTETIOR DESIGNER :	แบบแสดง :
โครงการออกแบบ อาคารผู้ป่วยในเฉลิมพระเกียรติ คณะแพทยศาสตร์วชิรพยาบาล มหาวิทยาลัยนวมินทราธิราช	นายสลายุทธ เรืองทอง ภสถ. 4384	นายนัฐสม สงวนวงศ์ วย. 1423	นายชัยวัฒน์ เหลืองอบอุ่น สฟก.3473	นายธันวา ต้นเสถียร วภ. 797	ขนิษฐา ส่งสกุลชัย วส. 27	วาสนา เพชรประเสริฐ	แปลนระบบโทรทัศน์วงจรปิด,ควบคุมการเข้า- ออก,เรียกพยาบาลและศูนย์นาฬิกาชั้นที่ 17
	หทัยชนก เอกสุวรรณ ภสถ. 4182	นายศิริชัย รณเกียรติ สย. 5868	นายกรอง กิมเขียว สฟก.5276	นายขจรพงษ์ สุทธิโสภาอาภรณ์ สก.2544	วีรวุฒ หงษ์ทอง สส. 253	วรางคณา เศรษฐสุข	มาตราส่วน: 1:125
	วิรยุทธ สมศิริ ภสถ. 19439	นายศุภชัย ธำดี ภย. 37589		นายอาณัติ ดิ้งซู สก.4127	FIRE PROTECTION ARCHITECTS :	ชญิญญา ยังแย้ม	รวม : แผ่น
PROJECT ARCHITECT : สมยงค์ ขจรวิทย์ สสถ. 1764	ปรัชญ์ สานุกูล ภสถ. 23820				ดร.บัณฑิต ประดับสุข สสถ. 1215		แบบเลขที่ : EE-825

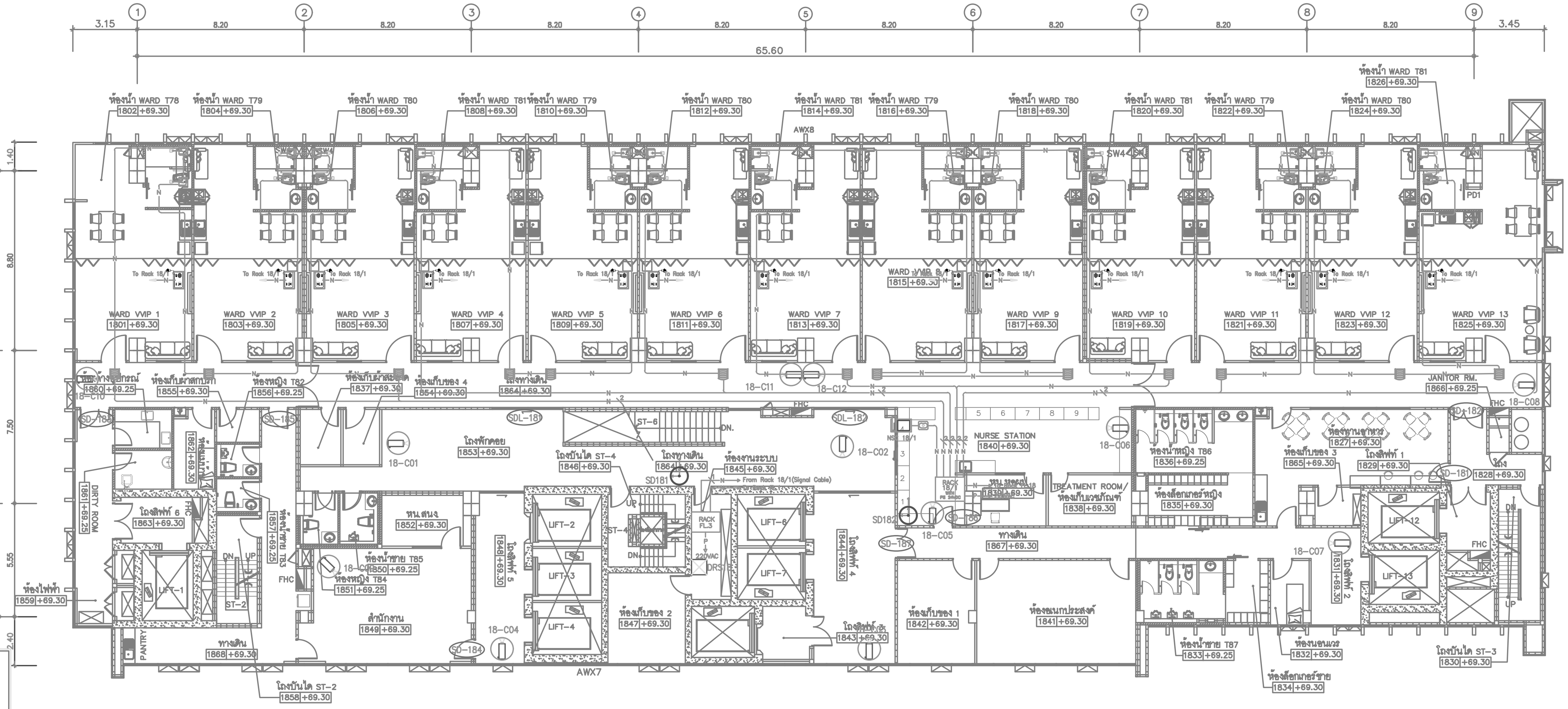

01 แปลนระบบโทรทัศน์วงจรปิด,ควบคุมการเข้า-ออก,เรียกพยาบาลและศูนย์นาฬิกาชั้นที่ 18
A1@ 1:125
A3@ 1:150
0 2 5
BAR SCALE

NOTE

- SD-XX : ACCESS CONTROL SINGLE DOOR SET (SEE DETAIL RISER DIAGRAM)
- DD-XX : ACCESS CONTROL DOUBLE DOOR SET (SEE DETAIL RISER DIAGRAM)
- ACL L"x" : ACCESS CONTROL FOR LIFT
- DMF ST"x" : DOOR MONITORING FOR FIRE EXIT

NOTE

- : FIXED DOME CAMERA INDOOR
- : FIXED CAMERA INDOOR
- wp : FIXED CAMERA WITH HOUSING OUTDOOR

รายละเอียดอุปกรณ์ระบบเรียกพยาบาล

สัญลักษณ์	รายละเอียดอุปกรณ์
	IP MASTER STATION WITH HAND SET
	WALL JACK FOR MASTER STATION
	IP COMMUNICATION TERMINAL WITH INTERCOM
	IP PATIENT STATION WITH INTERCOM AND PENDANT CALL BUTTON
	NURSE PRESENCE BUTTON
	PATIENT STATION NON INTERCOM AND PENDANT CALL BUTTON
	WALL JACK FOR PATIENT NON INTERCOM
	CALL AND CANCEL BUTTON
	TOILET PULL CORD
	ROOM SIGNAL LIGHT

สัญลักษณ์	รายละเอียดอุปกรณ์
—— N ——	1-4PR UTP CAT-6 (RJ45)-EMT.
—— N —2—	2-4PR UTP CAT-6 (RJ45)-EMT.
—— P ——	2-2.5 SQ.MM. IEC 01 IN 15mm.EMT.

PROJECT NAME:
โครงการออกแบบ อาคารผู้ป่วยในเฉลิมพระเกียรติ
คณะแพทยศาสตร์วชิรพยาบาล มหาวิทยาลัยนวมินทราธิราช

PROJECT ARCHITECT : สมยงค์ ขจรวิทย์ สสถ. 1764

ARCHITECTS :	STRUCTURAL ENGINEERS :	ELECTRICAL ENGINEERS:	MECHANICAL ENGINEERS:	SANITARY ENGINEERS :	INTETIOR DESIGNER :
นายสลายุทธ เรืองทอง ภสถ. 4384	นายนัฐสม สงวนวงศ์ วย 1423	นายชัยวัฒน์ เหลืองอบอุ่น สฟก.3473	นายธันวา ตันเสถียร วก. 797	ขนิษฐา ส่งสกุลชัย วส. 27	วาสนา เพชรประเสริฐ
หทัยชนก เอกสุวรรณ ภสถ. 4182	นายศิริชัย รณเกียรติ สย. 5868	นายกรอง กิมเชียว สฟก.5276	นายขจรพงษ์ สุทธิโสภาอาภรณ์ สก.2544	วีรวุฒ หงษ์ทอง สส. 253	วรางคณา เศรษฐสุข
วีรยุทธ สมศิริ ภสถ. 19439	นายศุภชัย ชำดี ภย. 37589		นายอาณัติ ตั้งชู สก.4127	FIRE PROTECTION ARCHITECTS :	ฉวีญญา ยังแย้ม
ปรีชญ์ สานุกูล ภสถ. 23820				ดร.บัณฑิต ประดับสุข สสถ. 1215	

แบบแสดง : แปลนระบบโทรทัศน์วงจรปิด,ควบคุมการเข้า-ออก, เรียกพยาบาลและศูนย์นาฬิกาชั้นที่ 18

มาตราส่วน: 1:125
รวม : แผ่น
แบบเลขที่ : EE-826

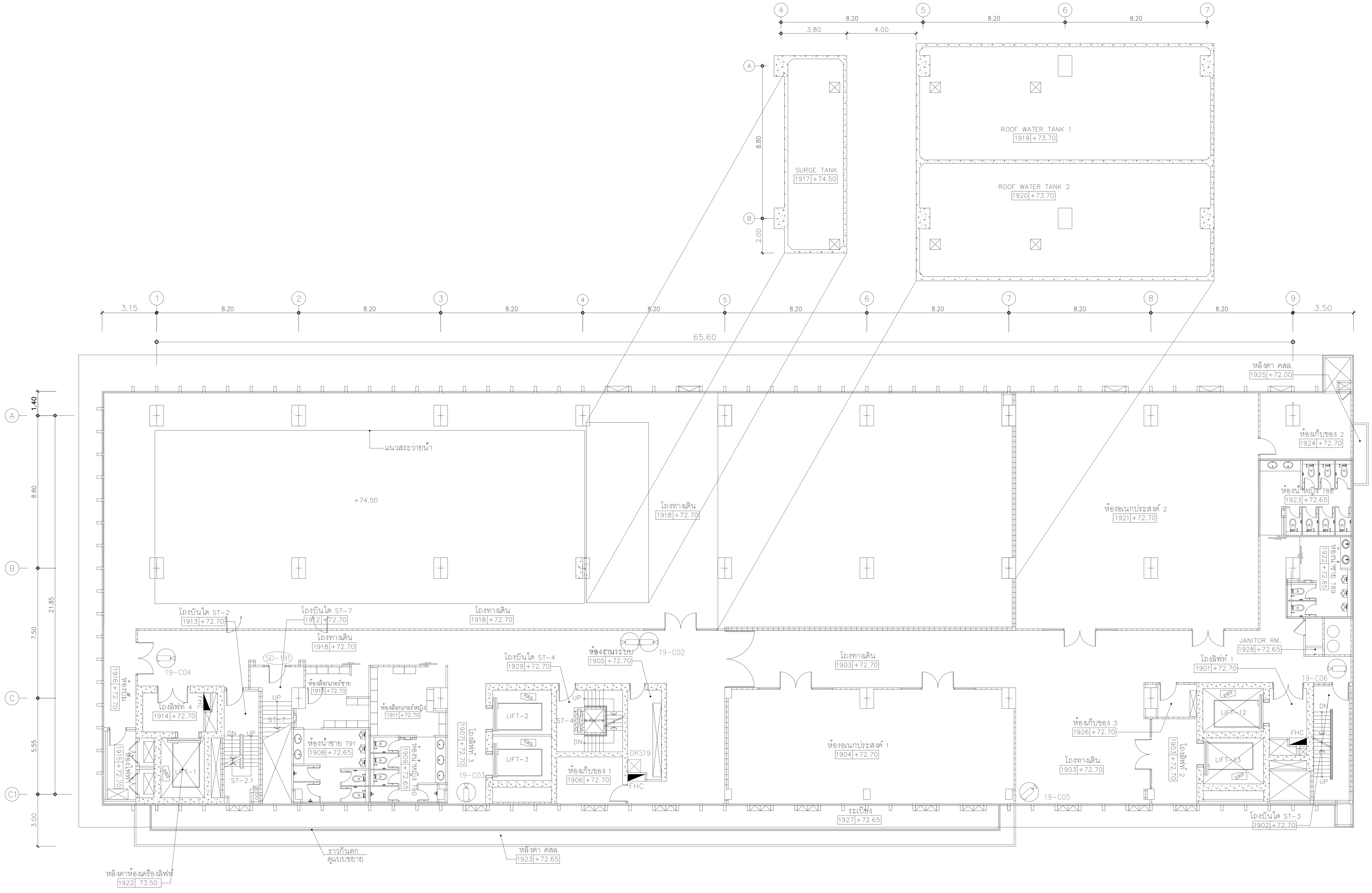

NOTE

SD-XX	:	ACCESS CONTROL SINGLE DOOR SET (SEE DETAIL RISER DIAGRAM)
DD-XX	:	ACCESS CONTROL DOUBLE DOOR SET (SEE DETAIL RISER DIAGRAM)
ACL L"x"	:	ACCESS CONTROL FOR LIFT
DMF ST"x"	:	DOOR MONITORING FOR FIRE EXIT

NOTE

(dome camera symbol)	:	FIXED DOME CAMERA INDOOR
(camera symbol)	:	FIXED CAMERA INDOOR
(camera symbol) wp	:	FIXED CAMERA WITH HOUSING OUTDOOR

01 แปลนระบบโทรทัศน์วงจรปิดและควบคุมการเข้า- ออกชั้นที่ 19

A1@ 1:125
A3@ 1:150

0 2 5
BAR SCALE

PROJECT NAME:
โครงการออกแบบ อาคารผู้ป่วยในเฉลิมพระเกียรติ
คณะแพทยศาสตร์วชิรพยาบาล มหาวิทยาลัยนวมินทราธิราช

PROJECT ARCHITECT : สมยงค์ ขจรวิทย์ สสถ. 1764

ARCHITECTS :
นายสลายุทธ เรืองทอง ภสถ. 4384
หทัยชนก เอกสุวรรณ ภสถ. 4182
วีรยุทธ สมศิริ ภสถ. 19439
ปรัชญ์ สานุกูล ภสถ. 23820

STRUCTURAL ENGINEERS :
นายนัฐสม สงวนวงศ์ วย. 1423
นายศิริชัย รณเกียรติ สย. 5868
นายศุภชัย ขำดี ภย. 37589

ELECTRICAL ENGINEERS:
นายชัยวัฒน์ เหลืองอบอุ่น สฟก.3473
นายกรอง กิมเขียว สฟก.5276

MECHANICAL ENGINEERS:
นายธันวา ตันเสถียร วก. 797
นายขจรพงษ์ สุทธิโสภาอาภรณ์ สก.2544
นายอาณัติ ตั้งชู สก.4127

SANITARY ENGINEERS :
ขนิษฐา ส่งสกุลชัย วส. 27
วีรวุฒ หงษ์ทอง สส. 253

FIRE PROTECTION ARCHITECTS :
ดร.บัณฑิต ประดับสุข สสถ. 1215

INTETIOR DESIGNER :
วาสนา เพชรประเสริฐ
วรางคณา เศรษฐสุข
อภิญญา ยังแย้ม

แบบแสดง :
แปลนระบบโทรทัศน์วงจรปิด,
และควบคุมการเข้า- ออกชั้นที่ 19

มาตราส่วน: 1:125
รวม : แผ่น
แบบเลขที่ :
EE-827

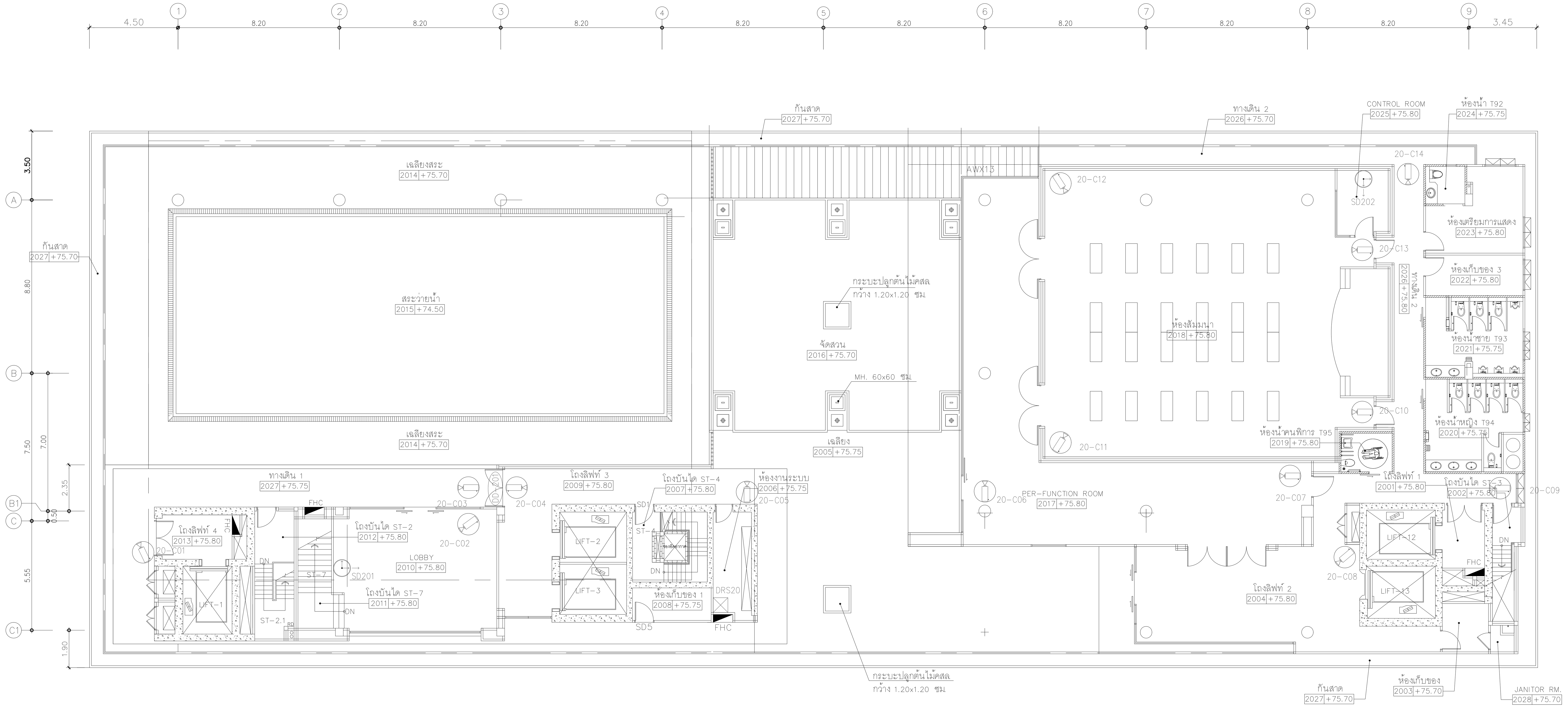

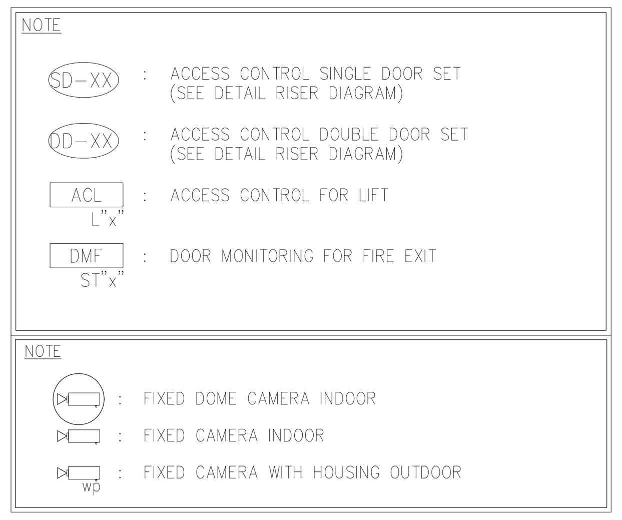

01 แปลนระบบโทรทัศน์วงจรปิด,ควบคุมการเข้า- ออกและศูนย์นาฬิกาชั้นที่ 20

A1@ 1:125
A3@ 1:150

0 2 5
BAR SCALE

คณะแพทยศาสตร์วชิรพยาบาล มหาวิทยาลัยนวมินทราธิราช	บริษัท สแปนคอนซัลแตนท์ จำกัด 247 ถ.เสนานิคม 1 แขวงลาดพร้าว เขตลาดพร้าว กรุงเทพฯ 10230 E-MAIL :main.span@gmail.com Tel.0-2942-3691-6 ,Fax.0-2942-3694	บริษัท ยูนิคอร์น คอร์ปอเรชั่น แอนด์แมเนจเม้นท์ จำกัด 75/78 ซอยวัดเทพวนาราม 18 แขวงดอนเมือง เขตดอนเมือง กรุงเทพมหานคร 10210	บริษัท ไอแลมพ์ อาร์คิเทค แอนด์ ดีไซน์ จำกัด 480/25 หมู่ที่ 2 ตำบลบ้านเกาะ อำเภอเมืองนครราชสีมา นครราชสีมา 30000	PROJECT NAME: โครงการออกแบบ อาคารผู้ป่วยในเฉลิมพระเกียรติ คณะแพทยศาสตร์วชิรพยาบาล มหาวิทยาลัยนวมินทราธิราช	ARCHITECTS : นายสลายุทธ เรืองทอง ภสถ. 4384; หทัยชนก เอกสุวรรณ ภสถ. 4182; วิรยุทธ สมศิริ ภสถ. 19439; ปรัชญ์ สานุกูล ภสถ. 23820	STRUCTURAL ENGINEERS : นายนัฐสม สงวนวงศ์ วย. 1423; นายศิริชัย รณเกียรติ สย. 5868; นายศุภชัย ขำดี ภย. 37589
				PROJECT ARCHITECT : สมยงค์ ขจรวิทย์ สสถ. 1764		

ELECTRICAL ENGINEERS: นายชัยวัฒน์ เหลืองอบอุ่น สฟก.3473; นายกรอง กิมเขียว สฟก.5276	MECHANICAL ENGINEERS: นายธันวา ตันเสถียร วก. 797; นายขจรพงษ์ สุทธิโสภาอาภรณ์ สก.2544; นายอาณัติ ตั้งชู สก.4127	SANITARY ENGINEERS : ขนิษฐา ส่งสกุลชัย วส. 27; วิรวุฒ หงษ์ทอง สส. 253; FIRE PROTECTION ARCHITECTS : ดร.บัณฑิต ประดับสุข สสถ. 1215	INTETIOR DESIGNER : วาสนา เพชรประเสริฐ; วรางคณา เศรษฐสุข; อภิญญา ยังแย้ม	แบบแสดง : แปลนระบบโทรทัศน์วงจรปิด,ควบคุมการเข้า- ออก และศูนย์นาฬิกาชั้นที่ 20; มาตราส่วน: 1:125; รวม : แผ่น; แบบเลขที่ : EE-828

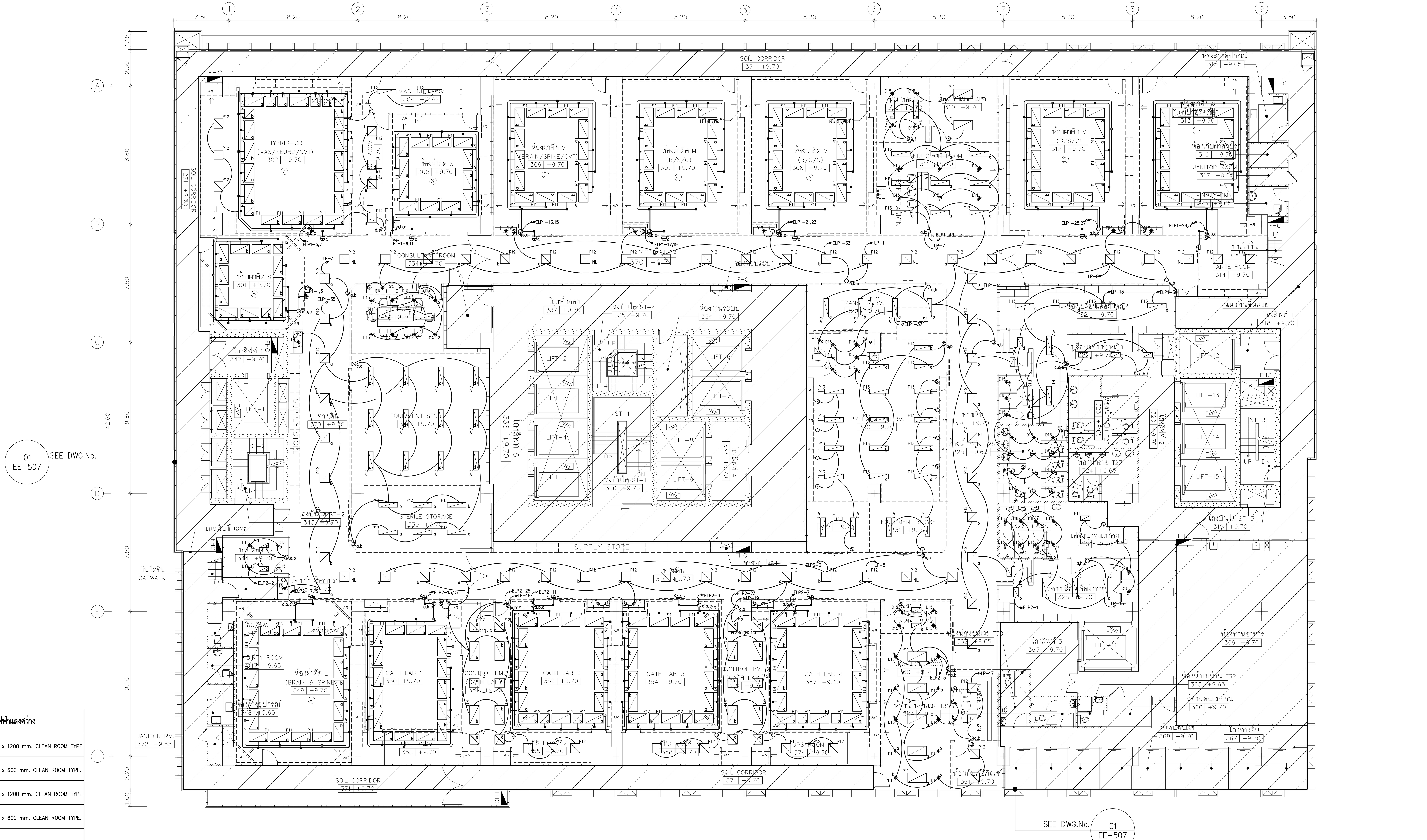

01 แปลนระบบไฟฟ้าแสงสว่าง สำหรับพื้นที่ควบคุมความสะอาดชั้นที่ 3

A1@ 1:125
A3@ 1:150

0 2 5
BAR SCALE

สัญลักษณ์แสดงระบบไฟฟ้าแสงสว่าง

P11	LED PANEL 60W. ขนาด 600 x 1200 mm. CLEAN ROOM TYPE
P12	LED PANEL 45W. ขนาด 600 x 600 mm. CLEAN ROOM TYPE.
P13	LED PANEL 45W. ขนาด 300 x 1200 mm. CLEAN ROOM TYPE.
P14	LED PANEL 20W. ขนาด 300 x 600 mm. CLEAN ROOM TYPE.
D15	DOWNLIGHT LED 1x6W.
S_x	สวิทซ์ 1 ทาง 250 VAC. (x GANG SWITCH)
$S2_x$	สวิทซ์ 3 ทาง 250 VAC. (x GANG SWITCH)

หมายเหตุ : 2x2.5,G-2.5 Sqmm.IEC01,ø 15mm EMT.

คณะแพทยศาสตร์วชิรพยาบาล มหาวิทยาลัยนวมินทราธิราช

SPAN
บริษัท สแปนคอนซัลแตนท์ จำกัด
247 ถ.เสนานิคม 1 แขวงลาดพร้าว เขตลาดพร้าว กรุงเทพฯ 10230
E-MAIL : main.span@gmail.com

unicorn
บริษัท ยูนิคอร์น คอร์ปอเรชั่น แอนด์แมเนจเม้นท์ จำกัด
75/78 ซอยวัดเวฬุวนาราม 18 แขวงดอนเมือง เขตดอนเมือง กรุงเทพมหานคร 10210

i lamp

PROJECT NAME:	โครงการออกแบบ อาคารผู้ป่วยในเฉลิมพระเกียรติ คณะแพทยศาสตร์วชิรพยาบาล มหาวิทยาลัยนวมินทราธิราช
PROJECT ARCHITECT :	สมยงค์ ขจรวิทย์ สสถ. 1764

ARCHITECTS :	STRUCTURAL ENGINEERS :	ELECTRICAL ENGINEERS:	MECHANICAL ENGINEERS:	SANITARY ENGINEERS :	INTETIOR DESIGNER :
นายสลายุทธ เรืองทอง ภสถ. 4384	นายนัฐสม สงวนวงศ์ วย. 1423	นายชัยวัฒน์ เหลืองอบอุ่น สฟก.3473	นายธันวา ตันเสถียร วก. 797	ขนิษฐา ส่งสกุลชัย วส. 27	วาสนา เพชรประเสริฐ
หทัยชนก เอกสุวรรณ ภสถ. 4182	นายศิริชัย รณเกียรติ สย. 5868	นายกรอง กิมเขียว สฟก.5276	นายขจรพงษ์ สุทธิโสภาอาภรณ์ สก.2544	วีรวุฒ หงษ์ทอง สส. 253	วรางคณา เศรษฐสุข
วีรยุทธ สมศิริ ภสถ. 19439	นายศุภชัย ขำดี ภย. 37589		นายอาณัติ ตั้งชู สก.4127	FIRE PROTECTION ARCHITECTS :	อภิญญา ยังแย้ม
ปรัชญ์ สานุกูล ภสถ. 23820				ดร.บัณฑิต ประดับสุข สสถ. 1215	

แบบแสดง :	แปลนระบบไฟฟ้าแสงสว่าง สำหรับพื้นที่ควบคุมความสะอาดชั้นที่ 3
มาตราส่วน: 1:125	แบบเลขที่ : EE-901
รวม : แผ่น	

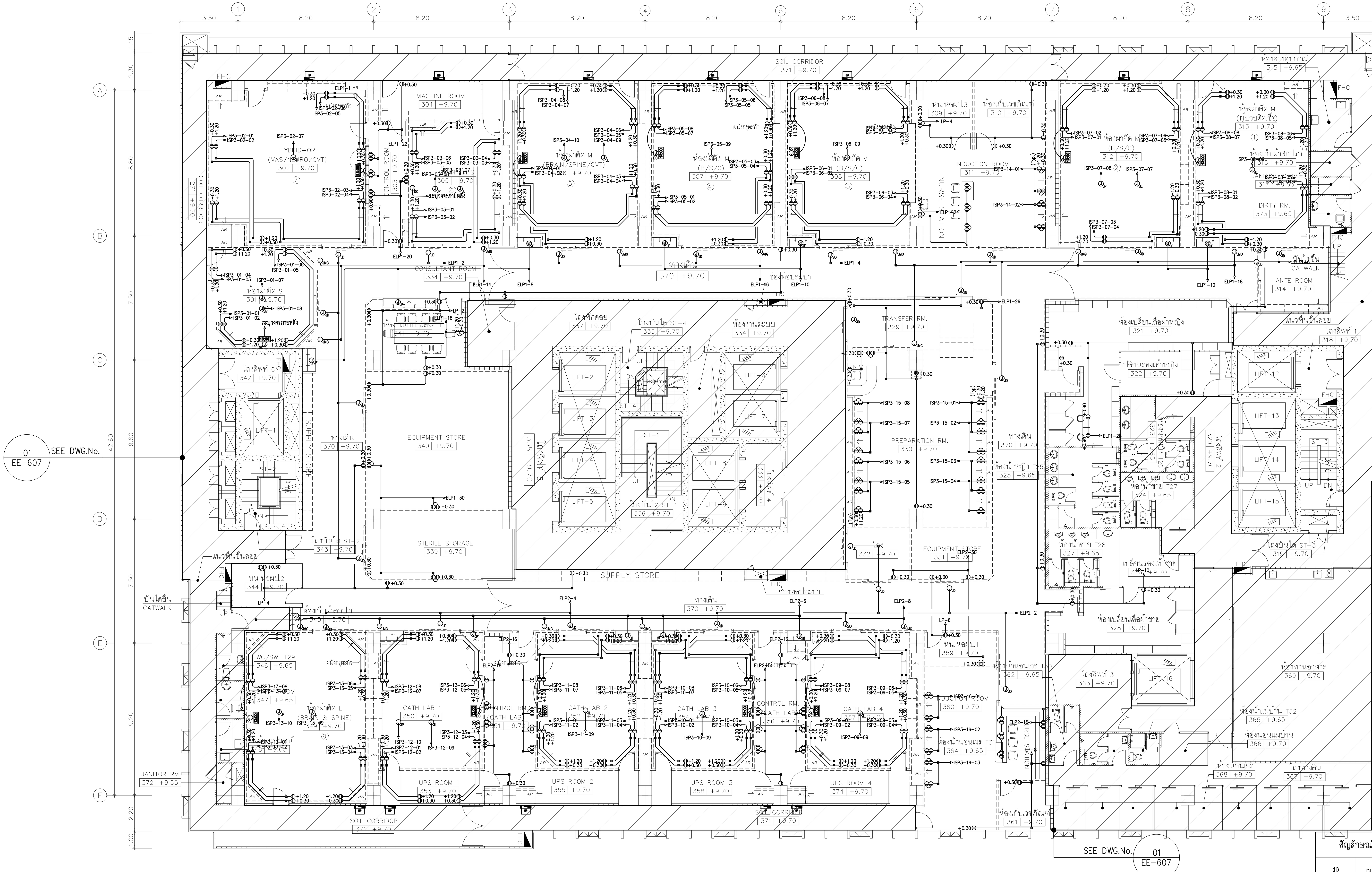

(01) แปลนระบบไฟฟ้าเต้ารับและตำแหน่งจุดต่อสาย สำหรับพื้นที่ควบคุมความสะอาดชั้นที่ 3

A1@ 1:125
A3@ 1:150

0 2 5
BAR SCALE

สัญลักษณ์แสดงตำแหน่งไฟฟ้าเต้ารับ และบล็อคจ่ายไฟ	
⦶	DUPLEX RECEPTACLE OUTLET WITH GROUND
J_{xx}	JUNCTION BOX

หมายเหตุ : 2x4,G–2.5 Sqmm.IEC01,ø15mm EMT. (FOR RECEPTACLES)
JD = JUNCTION BOX (Automatic Sliding Doors)
JMG = JUNCTION BOX (MEDICAL GAS)
JF = JUNCTION BOX (Automatic Faucet)
JL = JUNCTION BOX (Operating Lamp)
JP = JUNCTION BOX (Operating Pendant)

สัญลักษณ์แสดงตำแหน่งระบบนาฬิกาสำหรับห้องผ่าตัด	
J_{DC}	JUNCTION BOX (Digital Clock)

หมายเหตุ : 2–2.5 mm. IEC 01 สำหรับสาย POWER (หรือตามคำแนะนำของผู้ผลิต) IN ø15mm. EMT CONDUIT (TYP)

คณะแพทยศาสตร์วชิรพยาบาล มหาวิทยาลัยนวมินทราธิราช

SPAN
บริษัท สแปนคอนซัลแตนท์ จำกัด
247 ถ.เสนานิคม 1 แขวงลาดพร้าว เขตลาดพร้าว กรุงเทพฯ 10230
E-MAIL : main.span@gmail.com
Tel.0-2942-3691-6 ,Fax.0-2942-3694

unicorn
บริษัท ยูนิคอร์น คอร์ปอเรชั่น แอนด์แมเนจเม้นท์ จำกัด
75/78 ซอยวัดเทวีวรญาณ 18 แขวงคอนเมือง เขตดอนเมือง กรุงเทพมหานคร 10210

i lamp
บริษัท ไอแลมพ์ อาร์คิเทค แอนด์ ดีไซน์ จำกัด
480/25 หมู่ที่ 2 ตำบลบ้านเกาะ อำเภอเมืองนครราชสีมา นครราชสีมา 30000

PROJECT NAME:
โครงการออกแบบ อาคารผู้ป่วยในเฉลิมพระเกียรติ
คณะแพทยศาสตร์วชิรพยาบาล มหาวิทยาลัยนวมินทราธิราช
PROJECT ARCHITECT : สมยงค์ ขจรวิทย์ สสถ. 1764

ARCHITECTS :
นายสลายุทธ เรืองทอง ภสถ. 4384
หทัยชนก เอกสุวรรณ ภสถ. 4182
วีรยุทธ สมศิริ ภสถ. 19439
ปรัชญ์ สานุกูล ภสถ. 23820

STRUCTURAL ENGINEERS :
นายนัฐสม สงวนวงศ์ วย. 1423
นายศิริชัย รณเกียรติ สย. 5868
นายศุภชัย ขำดี ภย. 37589

ELECTRICAL ENGINEERS:
นายชัยวัฒน์ เหลืองอบอุ่น สฟก.3473
นายกรอง กิมเขียว สฟก.5276

MECHANICAL ENGINEERS:
นายธันวา ต้นเสถียร วก. 797
นายขจรพงษ์ สุทธิโสภาอาภรณ์ สก.2544
นายอาณัติ ตั้งชู สก.4127

SANITARY ENGINEERS :
ขนิษฐา ส่งสกุลชัย วส. 27
วีรวุฒิ หงษ์ทอง สส. 253

FIRE PROTECTION ARCHITECTS :
ดร.บัณฑิต ประดับสุข สสถ. 1215

INTETIOR DESIGNER :
วาสนา เพชรประเสริฐ
วรางคณา เศรษฐสุข
อภิญญา ยังแย้ม

แบบแสดง :
แปลนระบบไฟฟ้าเต้ารับและตำแหน่งจุดต่อสาย สำหรับพื้นที่ควบคุมความสะอาดชั้นที่ 3

มาตราส่วน: 1:125
รวม : แผ่น
แบบเลขที่ : EE-902

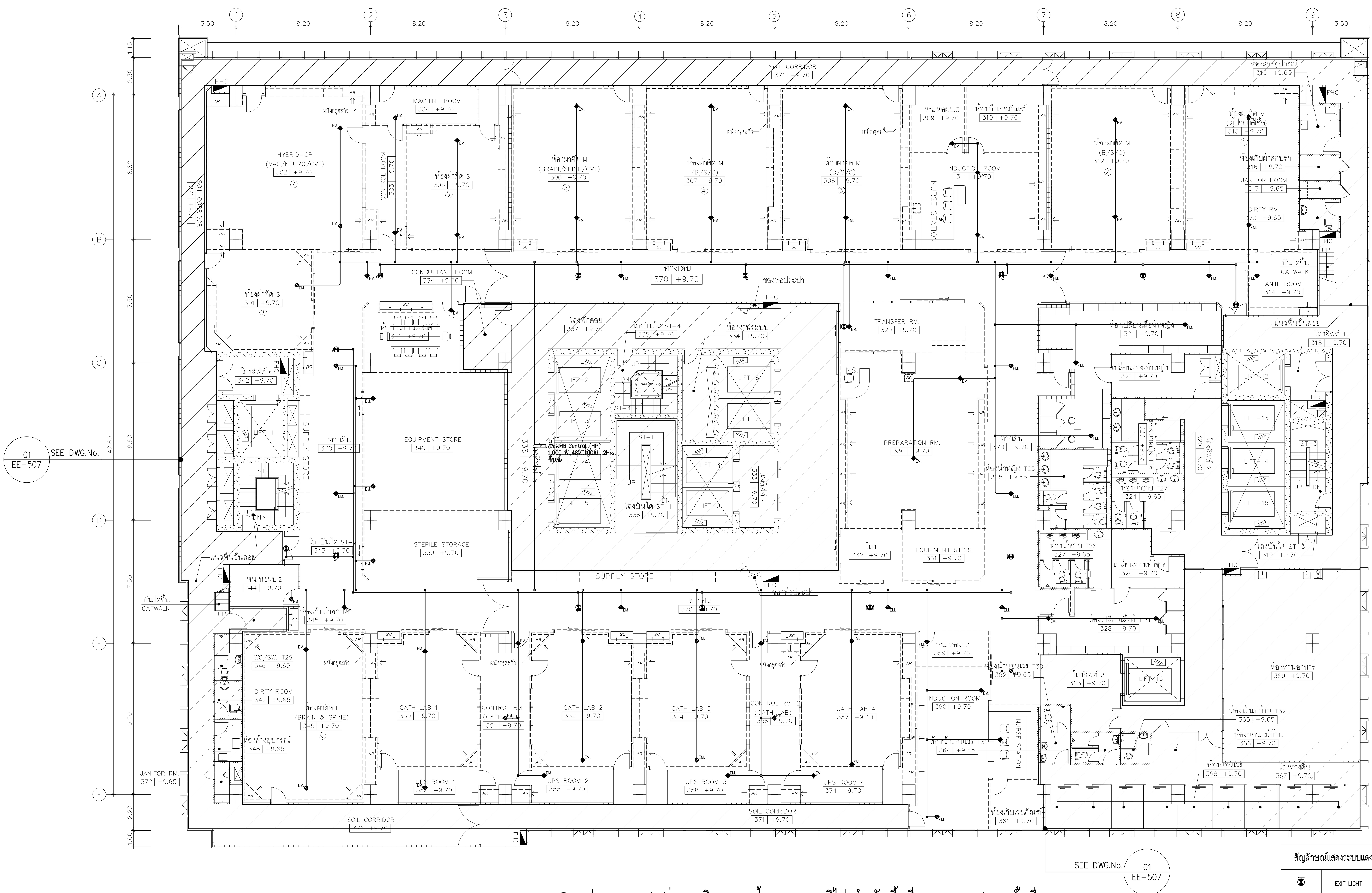

01 แปลนระบบแสงสว่างฉุกเฉิน และ ป้ายบอกทางหนีไฟ สำหรับพื้นที่ควบคุมความสะอาดชั้นที่ 3

A1@ 1:125
A3@ 1:150

0 2 5
BAR SCALE

สัญลักษณ์แสดงระบบแสงสว่างฉุกเฉินและป้ายบอกทางหนีไฟ

สัญลักษณ์	คำอธิบาย
⊗	EXIT LIGHT
◈ EM.	EMERGENCY LIGHT
CU	CENTRAL UNIT 1,000 W.,220V.,100Ah.,3Hrs.

หมายเหตุ : 2x4,G–2.5 Sqmm.IEC01,ø15mm EMT. (FOR EXIT LIGHT & Central)
2x2.5,G–2.5 Sqmm.FRC ,ø 20mm EMT. (FOR EMERGENCY LIGHT)

คณะแพทยศาสตร์วชิรพยาบาล มหาวิทยาลัยนวมินทราธิราช

SPAN
บริษัท สแปนคอนซัลแตนท์ จำกัด 247 ถ.เสนานิคม 1 แขวงลาดพร้าว เขตลาดพร้าว กรุงเทพฯ 10230 E-MAIL : main.span@gmail.com Tel.0-2942-3691-6 ,Fax.0-2942-3694

unicorn
บริษัท ยูนิคอร์น คอร์ปอเรชั่น แอนด์แมเนจเม้นท์ จำกัด 75/78 ซอยวัดเทวีวรญาณ 18 แขวงดอนเมือง เขตดอนเมือง กรุงเทพมหานคร 10210

i lamp
บริษัท ไอแลมป์ อาร์คิเทค แอนด์ ดีไซน์ จำกัด 480/25 หมู่ที่ 2 ตำบลบ้านเกาะ อำเภอเมืองนครราชสีมา นครราชสีมา 30000

PROJECT NAME:
โครงการออกแบบ อาคารผู้ป่วยในเฉลิมพระเกียรติ
คณะแพทยศาสตร์วชิรพยาบาล มหาวิทยาลัยนวมินทราธิราช

PROJECT ARCHITECT : สมยงค์ ขจรวิทย์ สสถ. 1764

ARCHITECTS :
นายสลายุทธ เรืองทอง ภสถ. 4384
หทัยชนก เอกสุวรรณ ภสถ. 4182
วีรยุทธ สมศิริ ภสถ. 19439
ปรัชญ์ สานุกูล ภสถ. 23820

STRUCTURAL ENGINEERS :
นายนัฐสม สงวนวงศ์ วย. 1423
นายศิริชัย รณเกียรติ สย. 5868
นายศุภชัย ขำดี ภย. 37589

ELECTRICAL ENGINEERS:
นายชัยวัฒน์ เหลืองอบอุ่น สฟก.3473
นายกรอง กิมเขียว สฟก.5276

MECHANICAL ENGINEERS:
นายธันวา ตันเสถียร วก. 797
นายขจรพงษ์ สุทธิโสภาอาภรณ์ สก.2544
นายอาณัติ ตั้งชู สก.4127

SANITARY ENGINEERS :
ขนิษฐา ส่งสกุลชัย วส. 27
วีรวุฒ หงษ์ทอง สส. 253

FIRE PROTECTION ARCHITECTS :
ดร.บัณฑิต ประดับสุข สสถ. 1215

INTETIOR DESIGNER :
วาสนา เพชรประเสริฐ
วรางคณา เศรษฐสุข
อภิญญา ยังแย้ม

แบบแสดง :
แปลนระบบแสงสว่างฉุกเฉิน และ ป้ายบอกทางหนีไฟ สำหรับพื้นที่ควบคุมความสะอาดชั้นที่ 3

มาตราส่วน: 1:125
รวม : แผ่น
แบบเลขที่ : EE–903

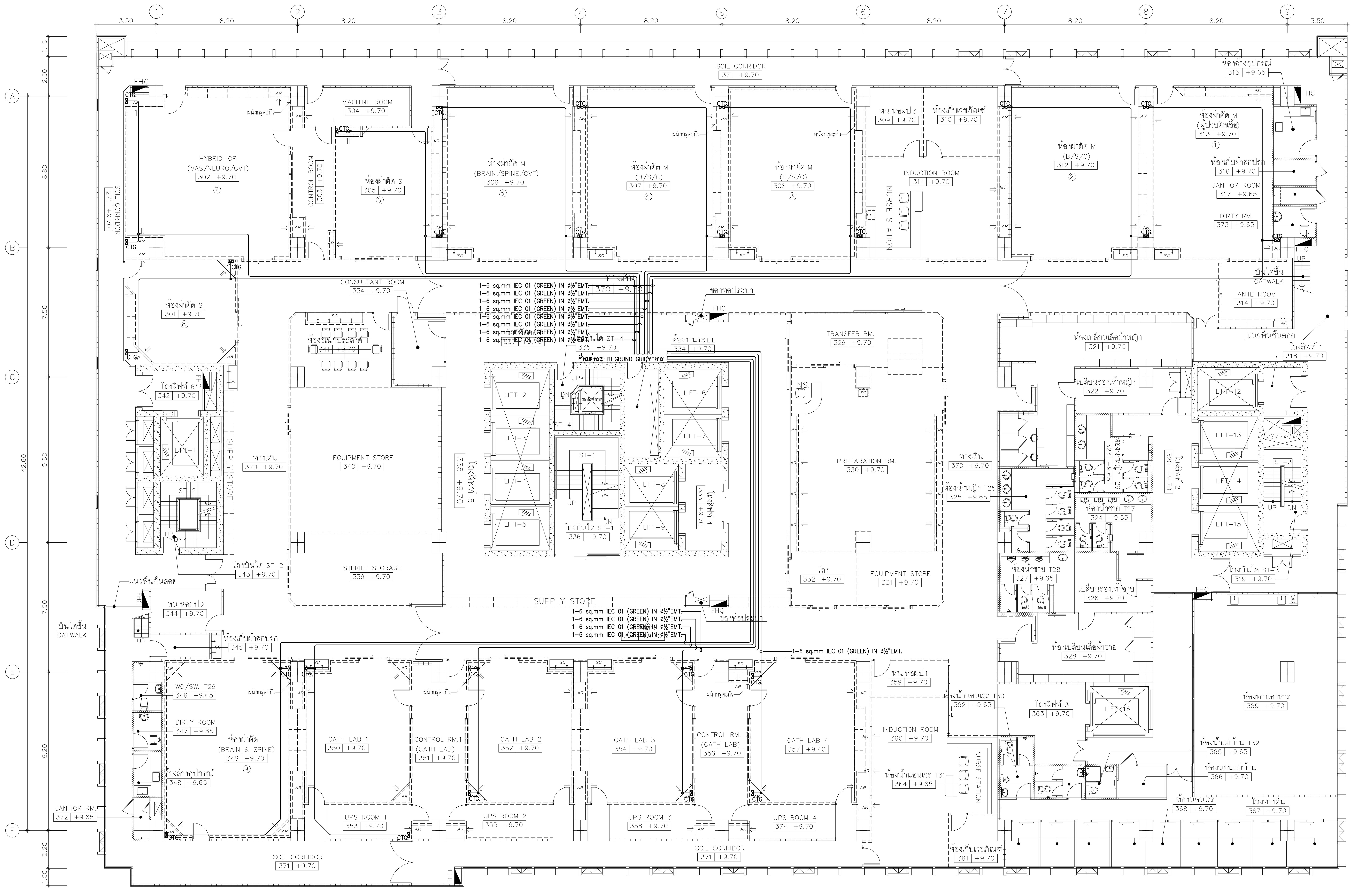

01 แปลนระบบกราวด์พื้นห้องผ่าตัด สำหรับพื้นที่ควบคุมความสะอาดชั้นที่ 3

A1@ 1:125
A3@ 1:150

0 2 5
BAR SCALE

PROJECT NAME: โครงการออกแบบ อาคารผู้ป่วยในเฉลิมพระเกียรติ คณะแพทยศาสตร์วชิรพยาบาล มหาวิทยาลัยนวมินทราธิราช	ARCHITECTS :	STRUCTURAL ENGINEERS :	ELECTRICAL ENGINEERS:	MECHANICAL ENGINEERS:	SANITARY ENGINEERS :	INTETIOR DESIGNER :	แบบแสดง : แปลนระบบกราวด์พื้นห้องผ่าตัด สำหรับพื้นที่ควบคุมความสะอาดชั้นที่ 3
	นายสลายุทธ เรืองทอง ภสถ. 4384	นายนัฐสม สงวนวงศ์ วย. 1423	นายชัยวัฒน์ เหลืองอบอุ่น สฟก.3473	นายธันวา ตันเสถียร วก. 797	ขนิษฐา ส่งสกุลชัย วส. 27	วาสนา เพชรประเสริฐ	
	หทัยชนก เอกสุวรรณ ภสถ. 4182	นายศิริชัย รณเกียรติ สย. 5868	นายกรอง กิมเขียว สฟก.5276	นายขจรพงษ์ สุทธิโสภาอาภรณ์ สก.2544	วีรวุฒ หงษ์ทอง สส. 253	วรางคณา เศรษฐสุข	
	วีรยุทธ สมศิริ ภสถ. 19439	นายศุภชัย ขำดี ภย. 37589		นายอาณัติ ตั้งชู สก.4127	FIRE PROTECTION ARCHITECTS :	อภิญญา ยังแย้ม	มาตราส่วน: 1:125 / แบบเลขที่ : EE-904
PROJECT ARCHITECT : สมยงค์ ขจรวิทย์ สสถ. 1764	ปรัชญ์ สานุกูล ภสถ. 23820				ดร.บัณฑิต ประดับสุข สสถ. 1215		รวม : แผ่น

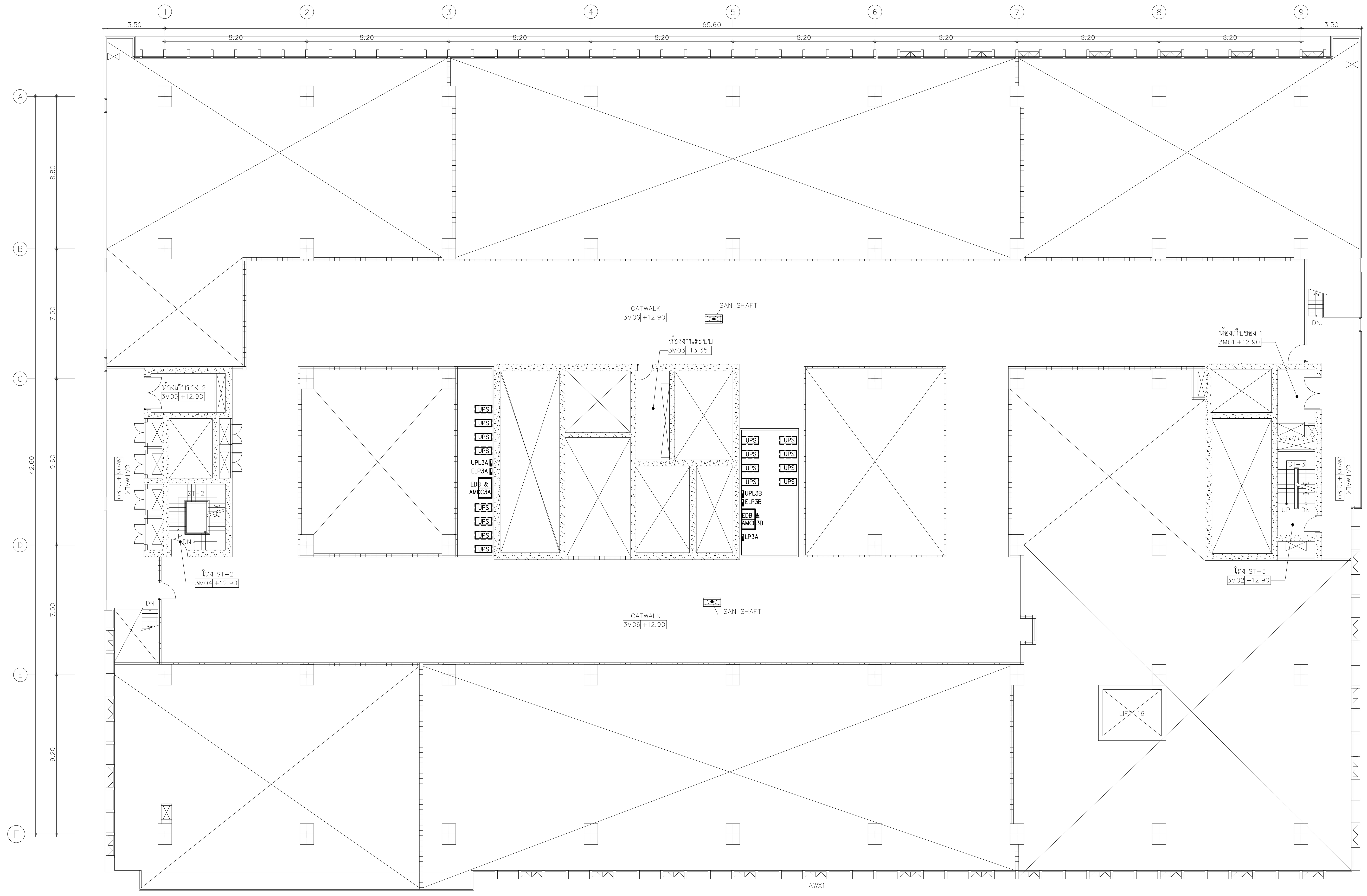

01 แปลนระบบตำแหน่งตู้งานระบบไฟฟ้าชั้นลอย 3M

A1@ 1:125
A3@ 1:150

0 2 5
BAR SCALE

คณะแพทยศาสตร์วชิรพยาบาล มหาวิทยาลัยนวมินทราธิราช

SPAN
บริษัท สแปนคอนซัลแตนท์ จำกัด
247 ถ.เสนานิคม 1 แขวงลาดพร้าว เขตลาดพร้าว กรุงเทพฯ 10230
E-MAIL : main.span@gmail.com
Tel.0-2942-3691-6 ,Fax.0-2942-3694

unicorn
บริษัท ยูนิคอร์น คอร์ปอเรชั่น แอนด์แมเนจเม้นท์ จำกัด
75/78 ซอยวัดเวฬุวนาราม 18 แขวงดอนเมือง เขตดอนเมือง กรุงเทพมหานคร 10210

i lamp
บริษัท ไอแลมพ์ อาร์คิเทค แอนด์ ดีไซน์ จำกัด
480/25 หมู่ที่ 2 ตำบลบ้านเกาะ อำเภอเมืองนครราชสีมา นครราชสีมา 30000

PROJECT NAME:	ARCHITECTS :	STRUCTURAL ENGINEERS :	ELECTRICAL ENGINEERS:	MECHANICAL ENGINEERS:	SANITARY ENGINEERS :	INTETIOR DESIGNER :	แบบแสดง :
โครงการออกแบบ อาคารผู้ป่วยในเฉลิมพระเกียรติ คณะแพทยศาสตร์วชิรพยาบาล มหาวิทยาลัยนวมินทราธิราช	นายสลายุทธ เรืองทอง ภสถ. 4384	นายนัฐสม สงวนวงศ์ วย. 1423	นายชัยวัฒน์ เหลืองอบอุ่น สฟก.3473	นายธันวา ตันเสถียร วก. 797	ขนิษฐา ส่งสกุลชัย วส. 27	วาสนา เพชรประเสริฐ	แปลนระบบตำแหน่งตู้งานระบบไฟฟ้าชั้นลอย 3M
	หทัยชนก เอกสุวรรณ ภสถ. 4182	นายศิริชัย รณเกียรติ สย. 5868	นายกรอง กิมเขียว สฟก.5276	นายขจรพงษ์ สุทธิโสภาอาภรณ์ สก.2544	วีรวุฒ หงษ์ทอง สส. 253	วรางคณา เศรษฐสุข	
	วีรยุทธ สมศิริ ภสถ. 19439	นายศุภชัย ขำดี ภย. 37589		นายอาณัติ ตั้งชู สก.4127	FIRE PROTECTION ARCHITECTS :	อภิญญา ยังแย้ม	มาตราส่วน: 1:125 / แบบเลขที่ : EE–905
PROJECT ARCHITECT : สมยงค์ ขจรวิทย์ สสถ. 1764	ปรัชญ์ สานุกูล ภสถ. 23820				ดร.บัณฑิต ประดับสุข สสถ. 1215		รวม : แผ่น

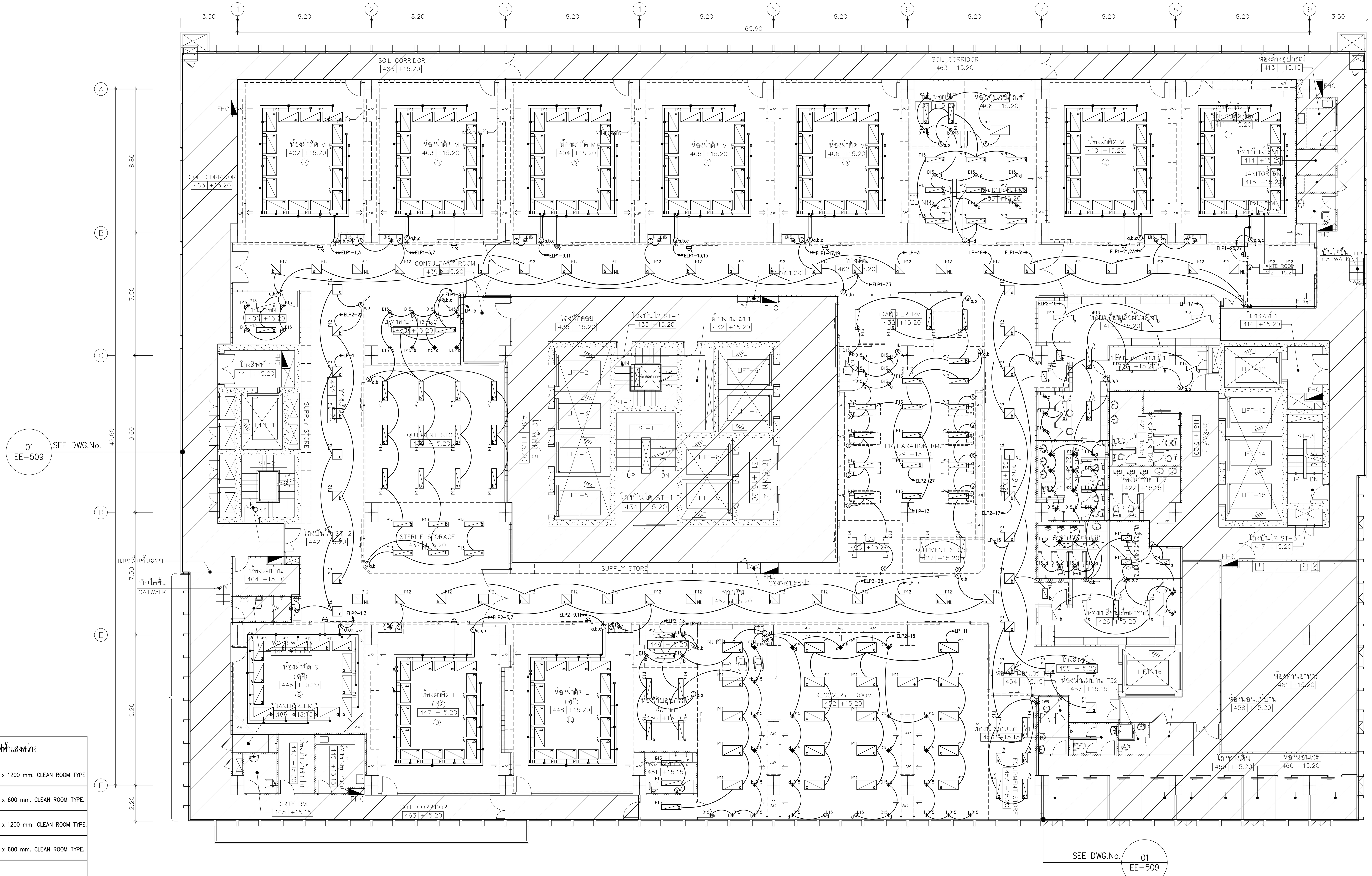

01 แปลนระบบไฟฟ้าแสงสว่าง สำหรับพื้นที่ควบคุมความสะอาดชั้นที่ 4

A1@ 1:125
A3@ 1:150

0 2 5
BAR SCALE

สัญลักษณ์แสดงระบบไฟฟ้าแสงสว่าง

Symbol	Description
P11	LED PANEL 60W. ขนาด 600 x 1200 mm. CLEAN ROOM TYPE
P12	LED PANEL 45W. ขนาด 600 x 600 mm. CLEAN ROOM TYPE.
P13	LED PANEL 45W. ขนาด 300 x 1200 mm. CLEAN ROOM TYPE.
P14	LED PANEL 20W. ขนาด 300 x 600 mm. CLEAN ROOM TYPE.
D15	DOWNLIGHT LED 1x9W.
	STATUS LAMP
xS	สวิทซ์ 1 ทาง 10 A. 250 VAC. (x GANG SWITCH)

หมายเหตุ : 2x2.5,G–2.5 Sqmm.IEC01,ø15mm EMT.

คณะแพทยศาสตร์วชิรพยาบาล มหาวิทยาลัยนวมินทราธิราช

SPAN
บริษัท สแปนคอนซัลแตนท์ จำกัด
247 ถ.เสนานิคม 1 แขวงลาดพร้าว เขตลาดพร้าว กรุงเทพฯ 10230
E-MAIL : main.span@gmail.com
Tel.0–2942–3691–6 ,Fax.0–2942–3694

unicorn
บริษัท ยูนิคอร์น คอร์ปอเรชั่น แอนด์แมเนจเม้นท์ จำกัด
75/78 ซอยวัดเวฬุวนาราม 18 แขวงดอนเมือง เขตดอนเมือง กรุงเทพมหานคร 10210

i lamp
บริษัท ไอแลมพ์ อาร์คิเทค แอนด์ ดีไซน์ จำกัด
480/25 หมู่ที่ 2 ตำบลบ้านเกาะ อำเภอเมืองนครราชสีมา นครราชสีมา 30000

PROJECT NAME:
โครงการออกแบบ อาคารผู้ป่วยในเฉลิมพระเกียรติ
คณะแพทยศาสตร์วชิรพยาบาล มหาวิทยาลัยนวมินทราธิราช
PROJECT ARCHITECT : สมยงค์ ขจรวิทย์ สสถ. 1764

ARCHITECTS :	STRUCTURAL ENGINEERS :	ELECTRICAL ENGINEERS:	MECHANICAL ENGINEERS:	SANITARY ENGINEERS :	INTETIOR DESIGNER :
นายสลายุทธ เรืองทอง ภสถ. 4384	นายนัฐสม สงวนวงศ์ วย. 1423	นายชัยวัฒน์ เหลืองอบอุ่น สฟก.3473	นายธันวา ตันเสถียร วภ. 797	ขนิษฐา ส่งสกุลชัย วส. 27	วาสนา เพชรประเสริฐ
หทัยชนก เอกสุวรรณ ภสถ. 4182	นายศิริชัย รณเกียรติ สย. 5868	นายกรอง กิมเขียว สฟก.5276	นายขจรพงษ์ สุทธิโสภาอาภรณ์ สก.2544	วีรวุฒ หงษ์ทอง สส. 253	วรางคณา เศรษฐสุข
วีรยุทธ สมศิริ ภสถ. 19439	นายศุภชัย ขำดี ภย. 37589		นายอาณัติ ตั้งชู สก.4127	FIRE PROTECTION ARCHITECTS :	อภิญญา ยังแย้ม
ปรัชญ์ สานุกูล ภสถ. 23820				ดร.บัณฑิต ประดับสุข สสถ. 1215	

แบบแสดง :
แปลนระบบไฟฟ้าแสงสว่าง
สำหรับพื้นที่ควบคุมความสะอาดชั้นที่ 4

มาตราส่วน: 1:125
รวม : แผ่น
แบบเลขที่ : EE–906

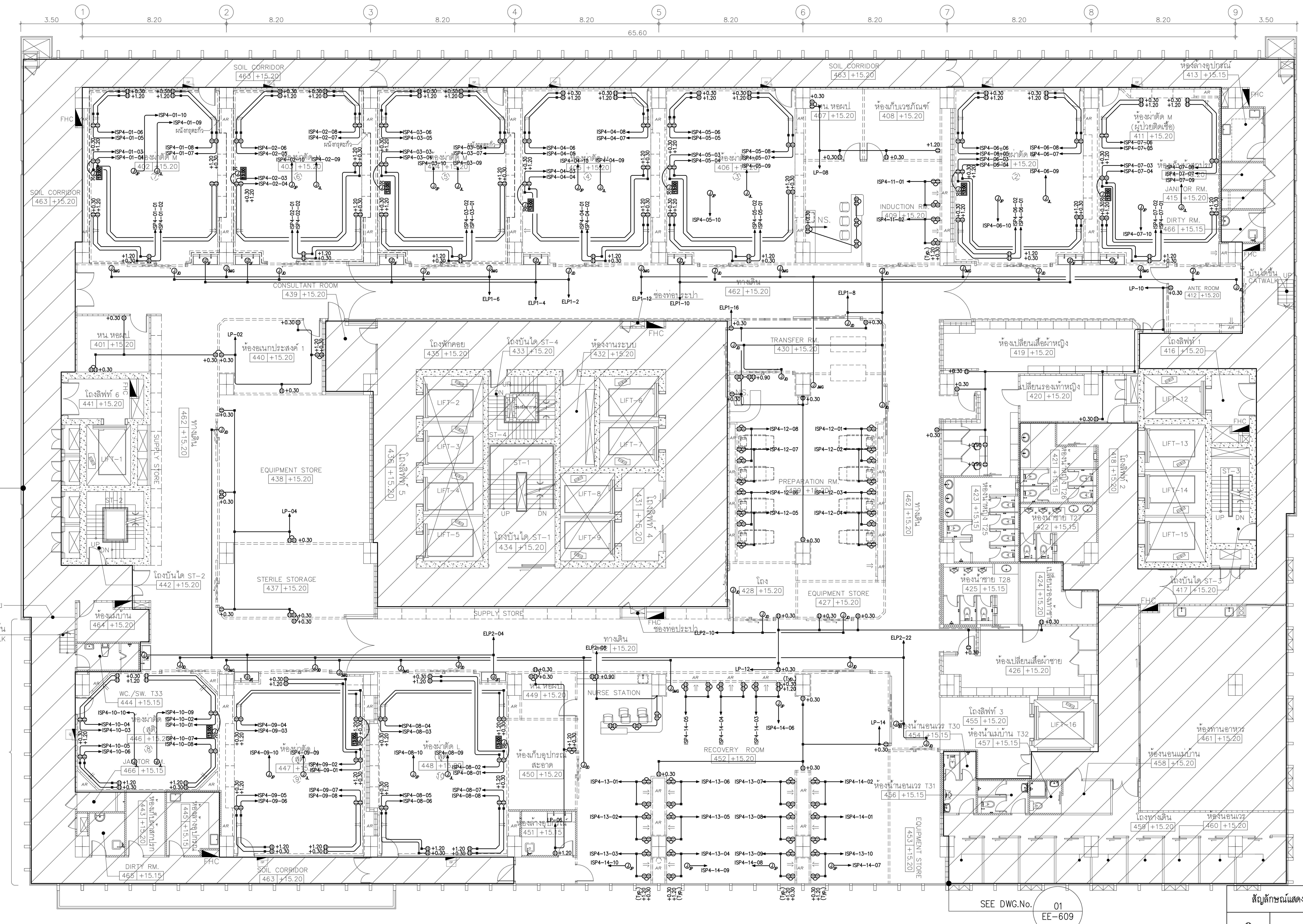

01 แปลนระบบไฟฟ้าเต้ารับและตำแหน่งจุดต่อสาย สำหรับพื้นที่ควบคุมความสะอาดชั้นที่ 4

A1@ 1:125
A3@ 1:150

0 2 5
BAR SCALE

SEE DWG.No. 01 EE-609

สัญลักษณ์แสดงตำแหน่งไฟฟ้าเต้ารับ และบล็อคจ่ายไฟ	
⏀	DUPLEX RECEPTACLE OUTLET WITH GROUND
J XX	JUNCTION BOX

หมายเหตุ : 2x4,G–2.5 Sqmm.IEC01,ø15mm EMT. (FOR RECEPTACLES)
JD = JUNCTION BOX (Automatic Sliding Doors)
JMG = JUNCTION BOX (MEDICAL GAS)
JF = JUNCTION BOX (Automatic Faucet)
JL = JUNCTION BOX (Operating Lamp)
JP = JUNCTION BOX (Operating Pendant)

สัญลักษณ์แสดงตำแหน่งระบบนาฬิกาสำหรับห้องผ่าตัด	
J DC	JUNCTION BOX (Digital Clock)

หมายเหตุ : 2–2.5 mm. IEC 01 สำหรับสาย POWER (หรือตามคำแนะนำของผู้ผลิต) IN ø15mm. EMT CONDUIT (TYP)

คณะแพทยศาสตร์วชิรพยาบาล มหาวิทยาลัยนวมินทราธิราช

SPAN
บริษัท สแปนคอนซัลแตนท์ จำกัด 247 ถ.เสนานิคม 1 แขวงลาดพร้าว เขตลาดพร้าว กรุงเทพฯ 10230 E-MAIL :main.span@gmail.com Tel.0-2942-3691-6 ,Fax.0-2942-3694

unicorn
บริษัท ยูนิคอร์น คอร์ปอเรชั่น แอนด์แมเนจเม้นท์ จำกัด 75/78 ซอยวัดเวฬุวนาราม 18 แขวงดอนเมือง เขตดอนเมือง กรุงเทพมหานคร 10210

i lamp
บริษัท ไอแลมพ์ อาร์คิเทค แอนด์ ดีไซน์ จำกัด 480/25 หมู่ที่ 2 ตำบลบ้านเกาะ อำเภอเมืองนครราชสีมา นครราชสีมา 30000

PROJECT NAME:
โครงการออกแบบ อาคารผู้ป่วยในเฉลิมพระเกียรติ
คณะแพทยศาสตร์วชิรพยาบาล มหาวิทยาลัยนวมินทราธิราช
PROJECT ARCHITECT : สมยงค์ ขจรวิทย์ สสถ. 1764

ARCHITECTS :
นายสลายุทธ เรืองทอง ภสถ. 4384
หทัยชนก เอกสุวรรณ ภสถ. 4182
วีรยุทธ สมศิริ ภสถ. 19439
ปรัชญ์ สานุกูล ภสถ. 23820

STRUCTURAL ENGINEERS :
นายนัฐสม สงวนวงศ์ วย. 1423
นายศิริชัย รณเกียรติ สย. 5868
นายศุภชัย ขำดี ภย. 37589

ELECTRICAL ENGINEERS:
นายชัยวัฒน์ เหลืองอบอุ่น สฟก.3473
นายกรอง กิมเขียว สฟก.5276

MECHANICAL ENGINEERS:
นายธันวา ตันเสถียร วก. 797
นายขจรพงษ์ สุทธิโสภาอาภรณ์ สก.2544
นายอาณัติ ตั้งชู สก.4127

SANITARY ENGINEERS :
ขนิษฐา ส่งสกุลชัย วส. 27
วีรวุฒ หงษ์ทอง สส. 253

FIRE PROTECTION ARCHITECTS :
ดร.บัณฑิต ประดับสุข สสถ. 1215

INTETIOR DESIGNER :
วาสนา เพชรประเสริฐ
วรางคณา เศรษฐสุข
อภิญญา ยังแย้ม

แบบแสดง :
แปลนระบบไฟฟ้าเต้ารับและตำแหน่งจุดต่อสาย สำหรับพื้นที่ควบคุมความสะอาดชั้นที่ 4

มาตราส่วน: 1:125
รวม : แผ่น
แบบเลขที่ : EE–907

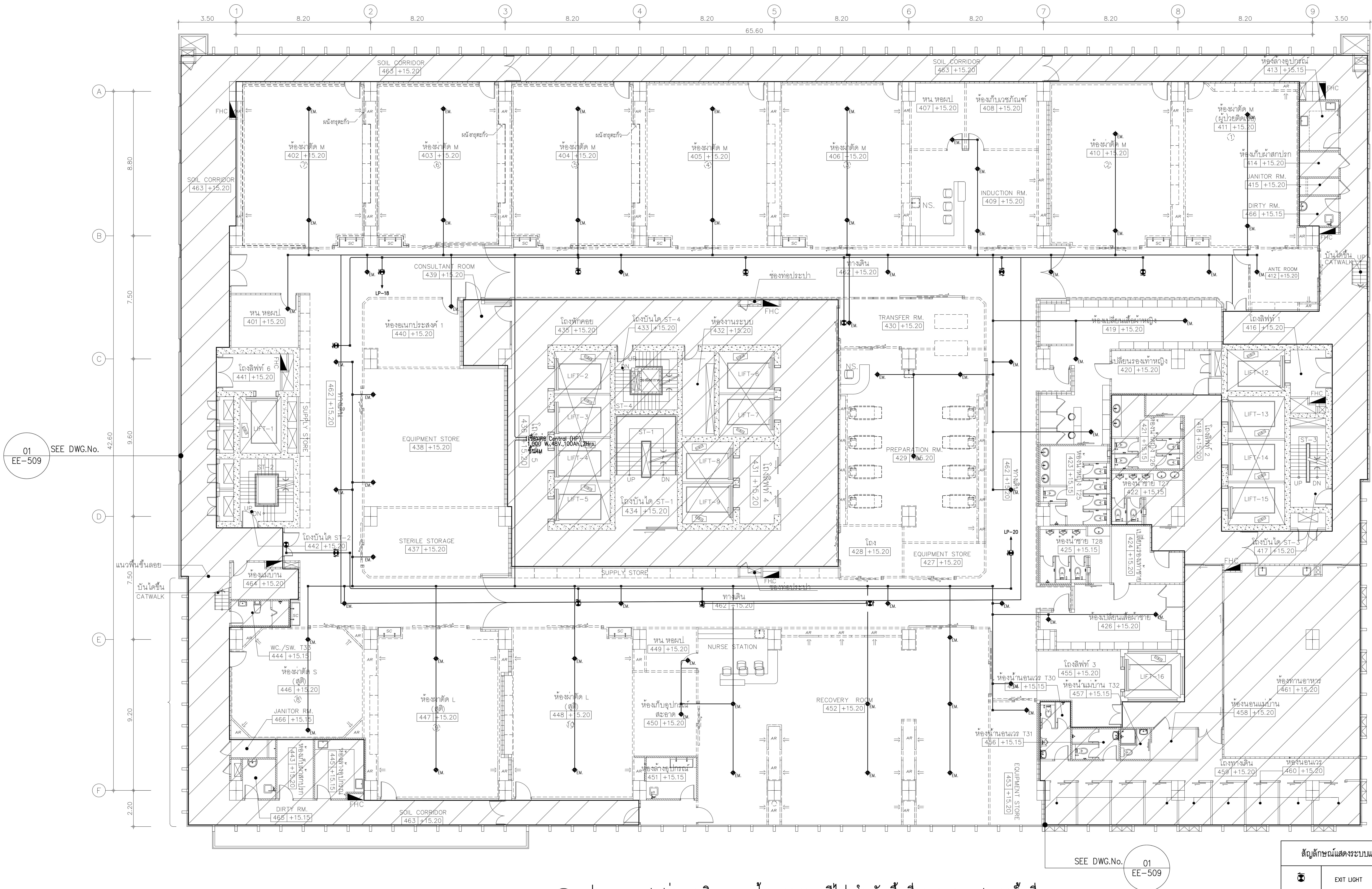

01 แปลนระบบแสงสว่างฉุกเฉิน และ ป้ายบอกทางหนีไฟ สำหรับพื้นที่ควบคุมความสะอาดชั้นที่ 4

A1@ 1:125
A3@ 1:150

0 2 5
BAR SCALE

สัญลักษณ์แสดงระบบแสงสว่างฉุกเฉินและป้ายบอกทางหนีไฟ

(symbol)	EXIT LIGHT
(symbol) EM.	EMERGENCY LIGHT 9W.(VAC.)
CU	CENTRAL UNIT 1,000 W.,220V.,100Ah.,3Hrs.

หมายเหตุ : 2x4,G-2.5 Sqmm.IEC01,ø15mm EMT. (FOR EXIT LIGHT & Central)
2x2.5,G-2.5 Sqmm.FRC ,ø 20mm EMT. (FOR EMERGENCY LIGHT)

คณะแพทยศาสตร์วชิรพยาบาล มหาวิทยาลัยนวมินทราธิราช

SPAN
บริษัท สแปนคอนซัลแตนท์ จำกัด 247 ถ.เสนานิคม 1 แขวงลาดพร้าว เขตลาดพร้าว กรุงเทพฯ 10230 E-MAIL :main.span@gmail.com Tel.0-2942-3691-6 ,Fax.0-2942-3694

unicorn
บริษัท ยูนิคอร์น คอร์ปอเรชั่น แอนด์แมเนจเม้นท์ จำกัด 75/78 ซอยวัดเวฬุวนาราม 18 แขวงดอนเมือง เขตดอนเมือง กรุงเทพมหานคร 10210

i lamp
บริษัท ไอแลมพ์ อาร์คิเทค แอนด์ ดีไซน์ จำกัด 480/25 หมู่ที่ 2 ตำบลบ้านเกาะ อำเภอเมืองนครราชสีมา นครราชสีมา 30000

PROJECT NAME:
โครงการออกแบบ อาคารผู้ป่วยในเฉลิมพระเกียรติ
คณะแพทยศาสตร์วชิรพยาบาล มหาวิทยาลัยนวมินทราธิราช

PROJECT ARCHITECT : สมยงค์ ขจรวิทย์ สสถ. 1764

ARCHITECTS :	STRUCTURAL ENGINEERS :	ELECTRICAL ENGINEERS:	MECHANICAL ENGINEERS:	SANITARY ENGINEERS :	INTETIOR DESIGNER :
นายสลายุทธ เรืองทอง ภสถ. 4384	นายนัฐสม สงวนวงศ์ วย 1423	นายชัยวัฒน์ เหลืองอบอุ่น สฟก.3473	นายธันวา ตันเสถียร วก. 797	ขนิษฐา ส่งสกุลชัย วส. 27	วาสนา เพชรประเสริฐ
หทัยชนก เอกสุวรรณ ภสถ. 4182	นายศิริชัย รณเกียรติ สย 5868	นายกรอง กิมเขียว สฟก.5276	นายขจรพงษ์ สุทธิโสภาอาภรณ์ สก.2544	วีรวุฒ หงษ์ทอง สส. 253	วรางคณา เศรษฐสุข
วีรยุทธ สมศิริ ภสถ. 19439	นายศุภชัย ขำดี ภย 37589		นายอาณัติ ตั้งชู สก.4127	FIRE PROTECTION ARCHITECTS :	อภิญญา ยังแย้ม
ปรัชญ์ สานุกูล ภสถ. 23820				ดร.บัณฑิต ประดับสุข สสถ. 1215	

แบบแสดง :
แปลนระบบแสงสว่างฉุกเฉิน และ ป้ายบอกทางหนีไฟ สำหรับพื้นที่ควบคุมความสะอาดชั้นที่ 4

มาตราส่วน: 1:125
รวม : แผ่น
แบบเลขที่ : EE-908

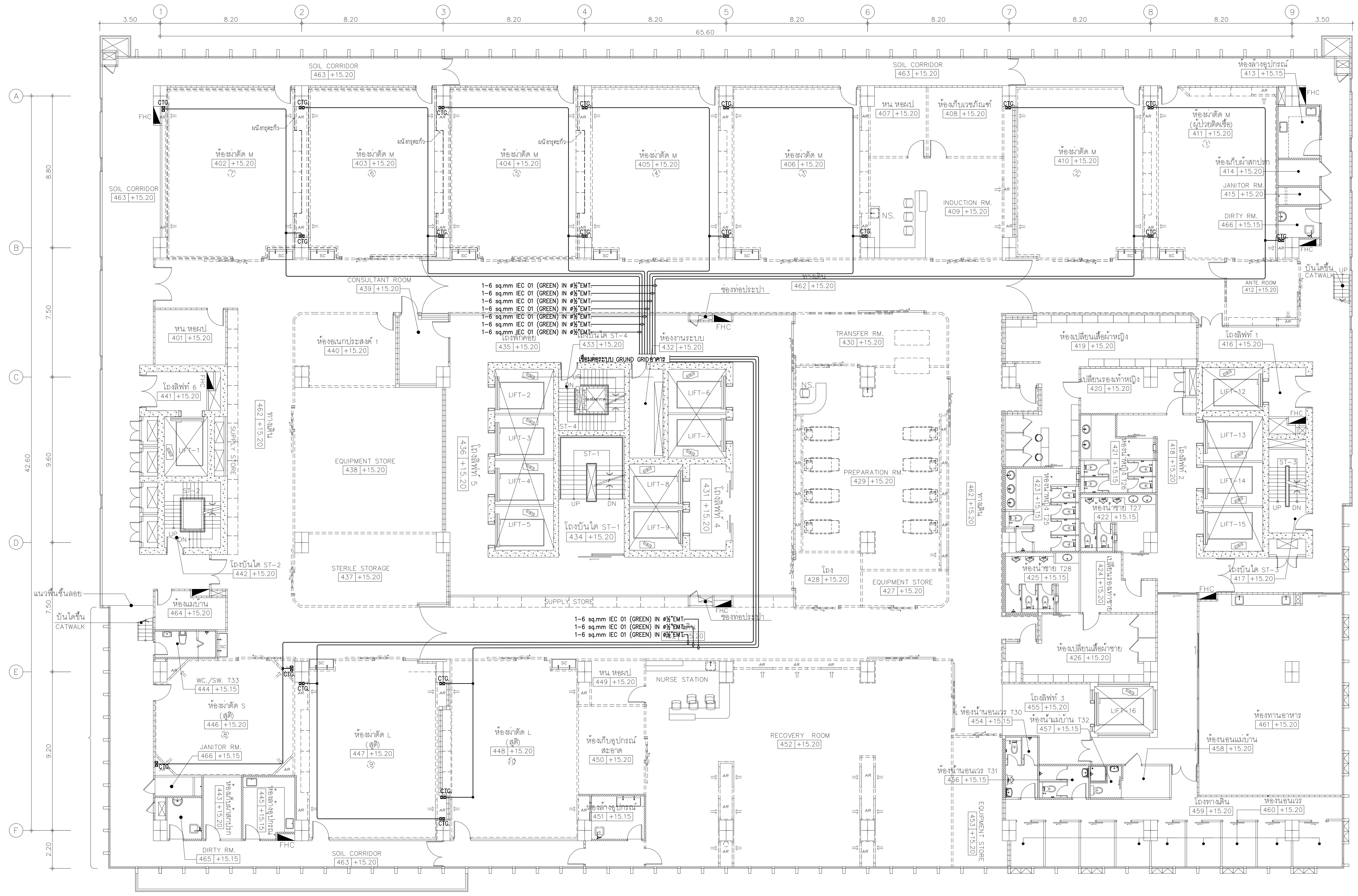

01 แปลนระบบกราวด์พื้นห้องผ่าตัด สำหรับพื้นที่ควบคุมความสะอาดชั้นที่ 4

A1@ 1:125
A3@ 1:150

0 2 5
BAR SCALE

คณะแพทยศาสตร์วชิรพยาบาล มหาวิทยาลัยนวมินทราธิราช

SPAN

unicorn

i lamp

PROJECT NAME:
โครงการออกแบบ อาคารผู้ป่วยในเฉลิมพระเกียรติ
คณะแพทยศาสตร์วชิรพยาบาล มหาวิทยาลัยนวมินทราธิราช

PROJECT ARCHITECT : สมยงค์ ขจรวิทย์ สสถ. 1764

ARCHITECTS :	STRUCTURAL ENGINEERS :	ELECTRICAL ENGINEERS:	MECHANICAL ENGINEERS:	SANITARY ENGINEERS :	INTETIOR DESIGNER :
นายสลายุทธ เรืองทอง ภสถ. 4384	นายนัฐสม สงวนวงศ์ วย. 1423	นายชัยวัฒน์ เหลืองอบอุ่น สฟก.3473	นายธันวา ตันเสถียร วก. 797	ขนิษฐา ส่งสกุลชัย วส. 27	วาสนา เพชรประเสริฐ
หทัยชนก เอกสุวรรณ ภสถ. 4182	นายศิริชัย รณเกียรติ สย. 5868	นายกรอง กิมเขียว สฟก.5276	นายขจรพงษ์ สุทธิโสภาอาภรณ์ สก.2544	วีรวุฒ หงษ์ทอง สส. 253	วรางคณา เศรษฐสุข
วีรยุทธ สมศิริ ภสถ. 19439	นายศุภชัย ขำดี ภย. 37589		นายอาณัติ ตั้งชู สก.4127	FIRE PROTECTION ARCHITECTS :	อภิญญา ยังแย้ม
ปรัชญ์ สานุกูล ภสถ. 23820				ดร.บัณฑิต ประดับสุข สสถ. 1215	

แบบแสดง :
แปลนระบบกราวด์พื้นห้องผ่าตัด
สำหรับพื้นที่ควบคุมความสะอาดชั้นที่ 4

มาตราส่วน: 1:125
รวม : แผ่น
แบบเลขที่ :
EE–909

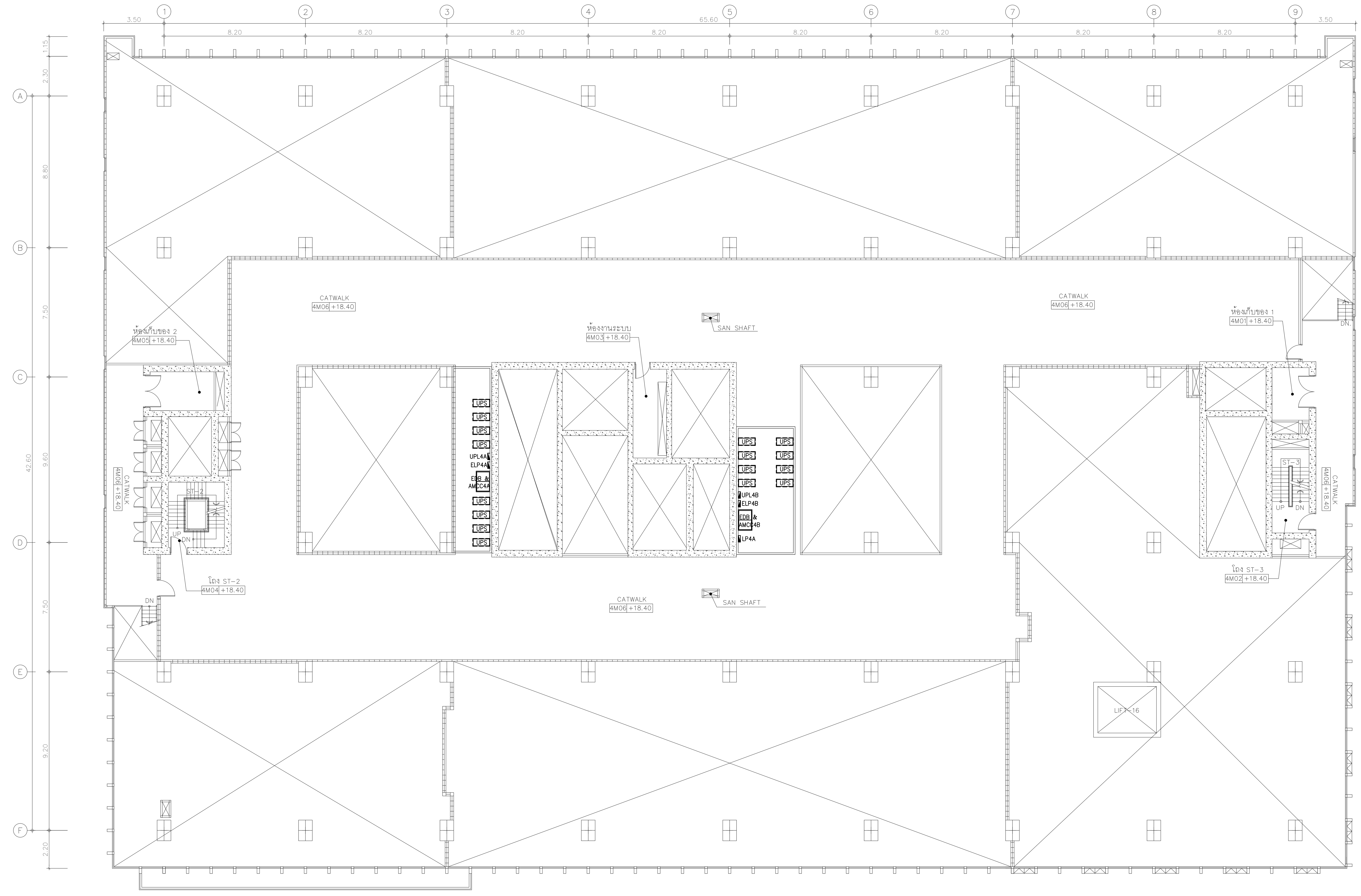

01 แปลนระบบตำแหน่งตู้งานระบบไฟฟ้าชั้นลอย 4M

A1@ 1:125
A3@ 1:150

0 2 5
BAR SCALE

PROJECT NAME:	ARCHITECTS :	STRUCTURAL ENGINEERS :	ELECTRICAL ENGINEERS:	MECHANICAL ENGINEERS:	SANITARY ENGINEERS :	INTETIOR DESIGNER :	แบบแสดง :
โครงการออกแบบ อาคารผู้ป่วยในเฉลิมพระเกียรติ คณะแพทยศาสตร์วชิรพยาบาล มหาวิทยาลัยนวมินทราธิราช	นายสลายุทธ เรืองทอง ภสถ. 4384	นายนัฐสม สงวนวงศ์ วย. 1423	นายชัยวัฒน์ เหลืองอบอุ่น สฟก.3473	นายธันวา ตันเสถียร วก. 797	ขนิษฐา ส่งสกุลชัย วส. 27	วาสนา เพชรประเสริฐ	แปลนระบบตำแหน่งตู้งานระบบไฟฟ้าชั้นลอย 4M
	หทัยชนก เอกสุวรรณ ภสถ. 4182	นายศิริชัย รณเกียรติ สย. 5868	นายกรอง กิมเขียว สฟก.5276	นายขจรพงษ์ สุทธิโสภาอาภรณ์ สก.2544	วีรวุฒ หงษ์ทอง สส. 253	วรางคณา เศรษฐสุข	มาตราส่วน: 1:125
	วีรยุทธ สมศิริ ภสถ. 19439	นายศุภชัย ขำดี ภย. 37589		นายอาณัติ ตั้งชู สก.4127	FIRE PROTECTION ARCHITECTS :	อภิญญา ยังแย้ม	แบบเลขที่ : EE–910
PROJECT ARCHITECT : สมยงค์ ขจรวิทย์ สสถ. 1764	ปรัชญ์ สานุกูล ภสถ. 23820				ดร.บัณฑิต ประดับสุข สสถ. 1215		รวม : แผ่น

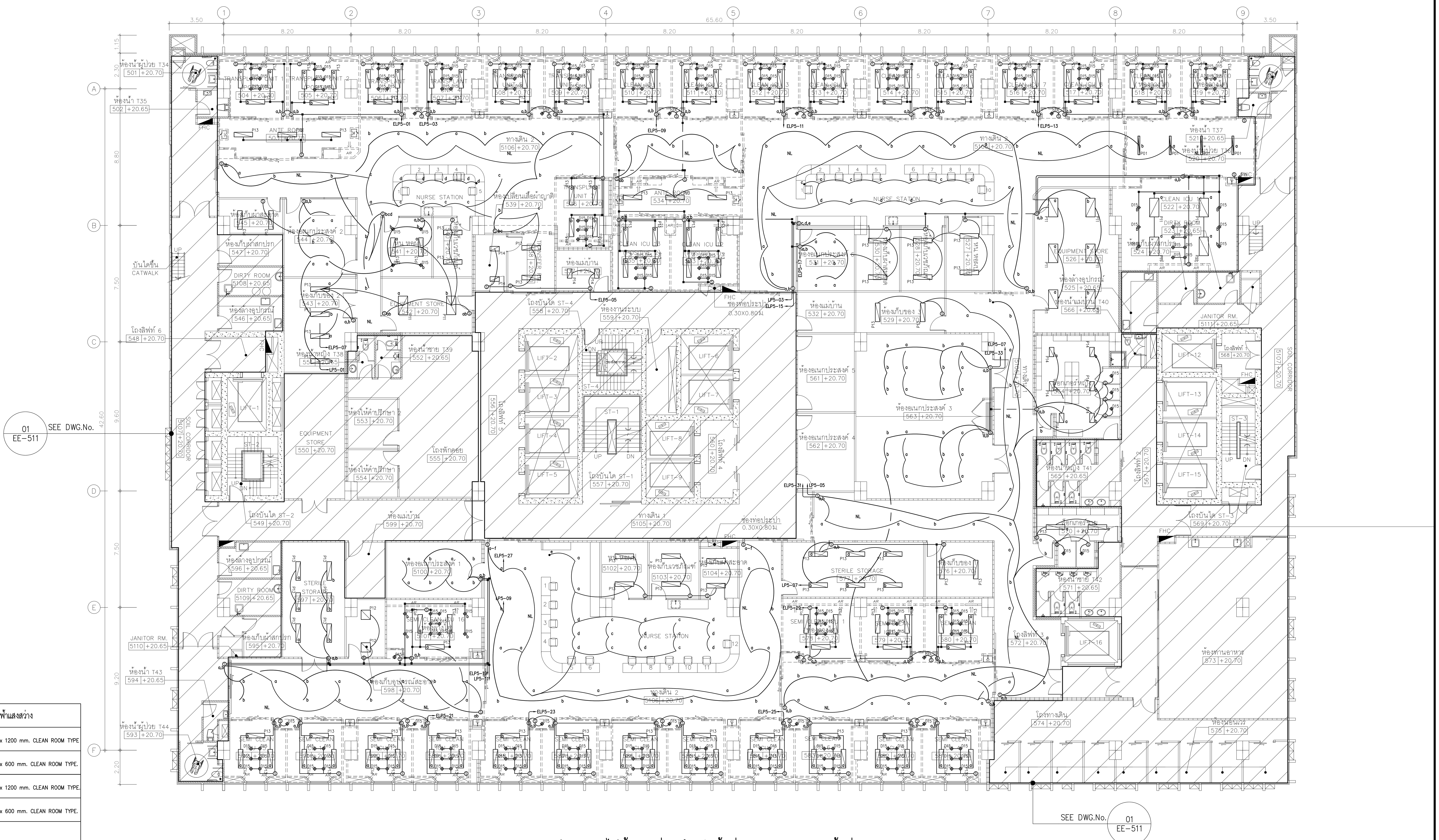

01 แปลนระบบไฟฟ้าแสงสว่าง สำหรับพื้นที่ควบคุมความสะอาดชั้นที่ 5

A1@ 1:125
A3@ 1:150

0 2 5
BAR SCALE

สัญลักษณ์แสดงระบบไฟฟ้าแสงสว่าง

P11	LED PANEL 60W. ขนาด 600 x 1200 mm. CLEAN ROOM TYPE
P12	LED PANEL 45W. ขนาด 600 x 600 mm. CLEAN ROOM TYPE.
P13	LED PANEL 45W. ขนาด 300 x 1200 mm. CLEAN ROOM TYPE.
P14	LED PANEL 20W. ขนาด 300 x 600 mm. CLEAN ROOM TYPE.
D15	DOWNLIGHT LED 1x9W.
S_x	สวิทซ์ 1 ทาง 250 VAC. (x GANG SWITCH)
$S2_x$	สวิทซ์ 2 ทาง 250 VAC. (x GANG SWITCH)

หมายเหตุ : 2x2.5,G-2.5 Sqmm.IEC01,ø 15mm EMT.

คณะแพทยศาสตร์วชิรพยาบาล
มหาวิทยาลัยนวมินทราธิราช

SPAN
บริษัท สแปนคอนซัลแตนท์ จำกัด
247 ถ.เสนานิคม 1 แขวงลาดพร้าว
เขตลาดพร้าว กรุงเทพฯ 10230
E-MAIL :main.span@gmail.com
Tel.0-2942-3691-6 ,Fax.0-2942-3694

unicorn
บริษัท ยูนิคอร์น คอร์ปอเรชั่น แอนด์แมเนจเม้นท์ จำกัด
75/78 ซอยวัดเวฬุวนาราม 18 แขวงดอนเมือง
เขตดอนเมือง กรุงเทพมหานคร 10210

i lamp
บริษัท ไอแลมพ์ อาร์คิเทค แอนด์ ดีไซน์ จำกัด
480/25 หมู่ที่ 2 ตำบลบ้านเกาะ
อำเภอเมืองนครราชสีมา นครราชสีมา 30000

PROJECT NAME:
โครงการออกแบบ อาคารผู้ป่วยในเฉลิมพระเกียรติ
คณะแพทยศาสตร์วชิรพยาบาล มหาวิทยาลัยนวมินทราธิราช
PROJECT ARCHITECT : สมยงค์ ขจรวิทย์ สสถ. 1764

ARCHITECTS :
นายสลายุทธ เรืองทอง ภสถ. 4384
หทัยชนก เอกสุวรรณ ภสถ. 4182
วีรยุทธ สมศิริ ภสถ. 19439
ปรัชญ์ สานุกูล ภสถ. 23820

STRUCTURAL ENGINEERS :
นายนัฐสม สงวนวงศ์ วย. 1423
นายศิริชัย รณเกียรติ สย. 5868
นายศุภชัย ขำดี ภย. 37589

ELECTRICAL ENGINEERS:
นายชัยวัฒน์ เหลืองอบอุ่น สฟก.3473
นายกรอง กิมเขียว สฟก.5276

MECHANICAL ENGINEERS:
นายธันวา ตันเสถียร วก. 797
นายขจรพงษ์ สุทธิโสภาอาภรณ์ สก.2544
นายอาณัติ ตั้งชู สก.4127

SANITARY ENGINEERS :
ขนิษฐา ส่งสกุลชัย วส. 27
วีรวุฒ หงษ์ทอง สส. 253

FIRE PROTECTION ARCHITECTS :
ดร.บัณฑิต ประดับสุข สสถ. 1215

INTETIOR DESIGNER :
วาสนา เพชรประเสริฐ
วรางคณา เศรษฐสุข
อภิญญา ยังแย้ม

แบบแสดง :
แปลนระบบไฟฟ้าแสงสว่าง
สำหรับพื้นที่ควบคุมความสะอาดชั้นที่ 5

มาตราส่วน: 1:125
รวม : แผ่น
แบบเลขที่ : EE-911

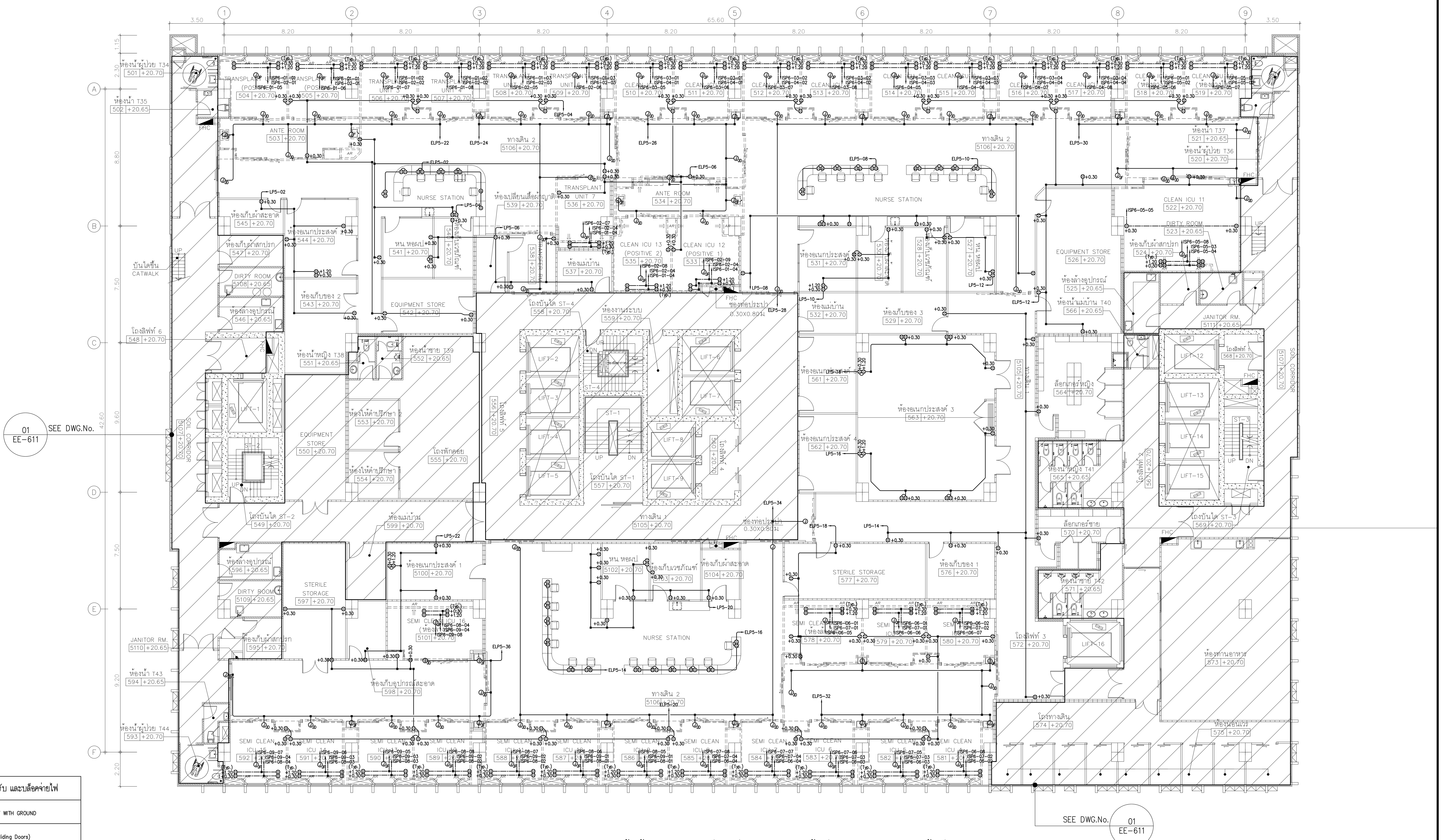

(01) แปลนระบบไฟฟ้าเต้ารับและตำแหน่งจุดต่อสาย สำหรับพื้นที่ควบคุมความสะอาดชั้นที่ 5

A1@ 1:125
A3@ 1:150

0 2 5
BAR SCALE

สัญลักษณ์แสดงตำแหน่งไฟฟ้าเต้ารับ และบล็อคจ่ายไฟ	
⦶	DUPLEX RECEPTACLE OUTLET WITH GROUND
J_{JD}	JUNCTION BOX (Automatic Sliding Doors)
J_{JF}	JUNCTION BOX (Automatic Faucet)
J_{JP}	JUNCTION BOX (Operating Pendant)

หมายเหตุ :2x4,G-2.5 Sqmm.IEC01,ø 15mm. EMT.(FOR RECEPTACLES)

คณะแพทยศาสตร์วชิรพยาบาล มหาวิทยาลัยนวมินทราธิราช

SPAN
บริษัท สแปนคอนซัลแตนท์ จำกัด 247 ถ.เสนานิคม 1 แขวงลาดพร้าว เขตลาดพร้าว กรุงเทพฯ 10230 E-MAIL :main.span@gmail.com Tel.0-2942-3691-6 ,Fax.0-2942-3694

unicorn
บริษัท ยูนิคอร์น คอร์ปอเรชั่น แอนด์แมเนจเม้นท์ จำกัด 75/78 ซอยวัดเวฬุวนาราม 18 แขวงดอนเมือง เขตดอนเมือง กรุงเทพมหานคร 10210

i lamp
บริษัท ไอแลมพ์ อาร์คิเทค แอนด์ ดีไซน์ จำกัด 480/25 หมู่ที่ 2 ตำบลบ้านเกาะ อำเภอเมืองนครราชสีมา นครราชสีมา 30000

PROJECT NAME:
โครงการออกแบบ อาคารผู้ป่วยในเฉลิมพระเกียรติ
คณะแพทยศาสตร์วชิรพยาบาล มหาวิทยาลัยนวมินทราธิราช

PROJECT ARCHITECT : สมยงค์ ขจรวิทย์ สสถ. 1764

ARCHITECTS :
นายสลายุทธ เรืองทอง ภสถ. 4384
หทัยชนก เอกสุวรรณ ภสถ. 4182
วีรยุทธ สมศิริ ภสถ. 19439
ปรัชญ์ สานุกูล ภสถ. 23820

STRUCTURAL ENGINEERS :
นายนัฐสม สงวนวงศ์ วย. 1423
นายศิริชัย รณเกียรติ สย. 5868
นายศุภชัย ขำดี ภย. 37589

ELECTRICAL ENGINEERS:
นายชัยวัฒน์ เหลืองอบอุ่น สฟก.3473
นายกรอง กิมเขียว สฟก.5276

MECHANICAL ENGINEERS:
นายธันวา ตันเสถียร วก. 797
นายขจรพงษ์ สุทธิโสภาอาภรณ์ สก.2544
นายอาณัติ ตั้งชู สก.4127

SANITARY ENGINEERS :
ขนิษฐา ส่งสกุลชัย วส. 27
วีรวุฒ หงษ์ทอง สส. 253

FIRE PROTECTION ARCHITECTS :
ดร.บัณฑิต ประดับสุข สสถ. 1215

INTETIOR DESIGNER :
วาสนา เพชรประเสริฐ
วรางคณา เศรษฐสุข
อภิญญา ยังแย้ม

แบบแสดง :
แปลนระบบไฟฟ้าเต้ารับและตำแหน่งจุดต่อสาย สำหรับพื้นที่ควบคุมความสะอาดชั้นที่ 5

มาตราส่วน: 1:125
รวม : แผ่น
แบบเลขที่ : EE-912

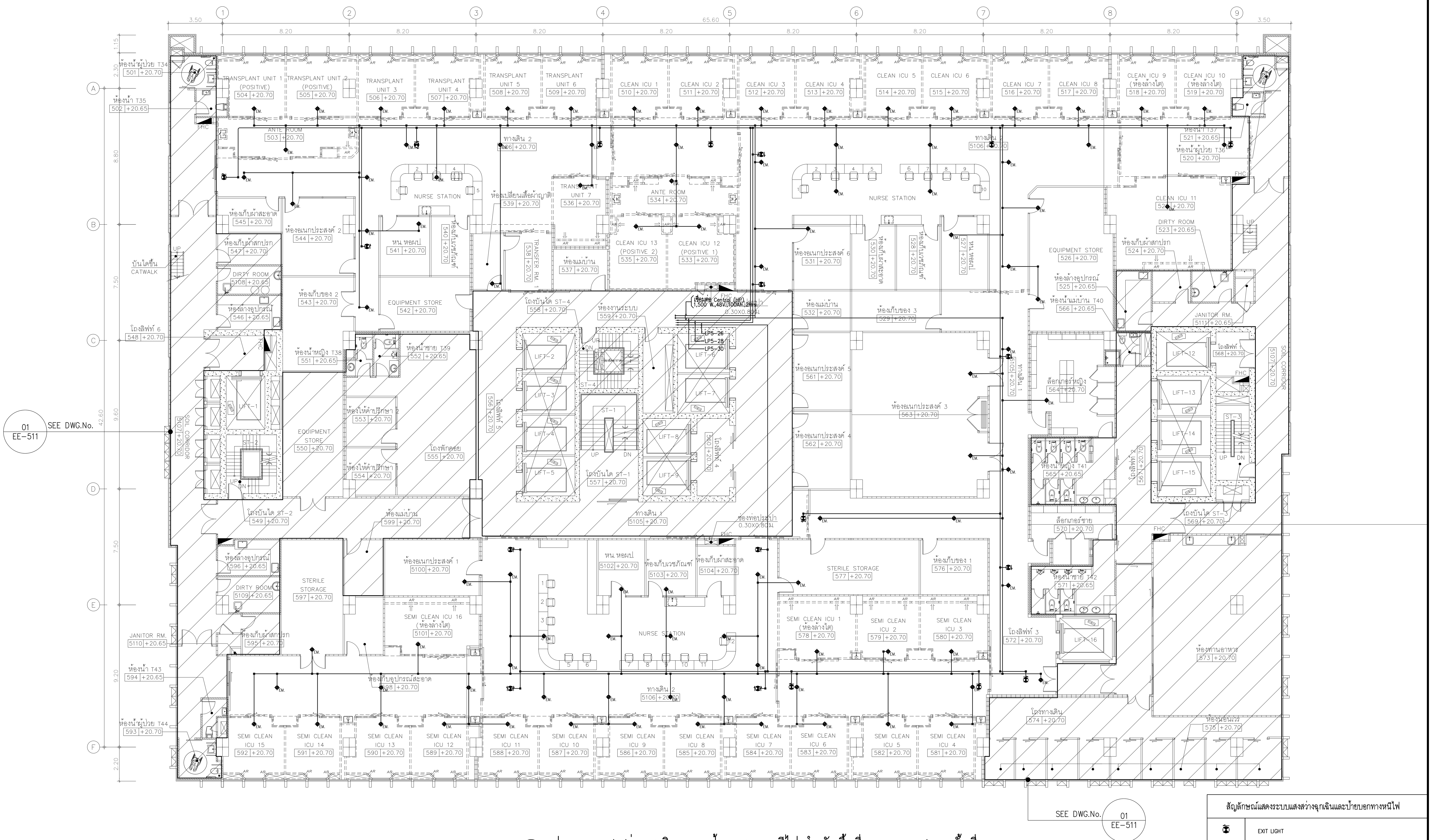

01 แปลนระบบแสงสว่างฉุกเฉิน และ ป้ายบอกทางหนีไฟ สำหรับพื้นที่ควบคุมความสะอาดชั้นที่ 5

A1@ 1:125
A3@ 1:150

0 2 5
BAR SCALE

สัญลักษณ์แสดงระบบแสงสว่างฉุกเฉินและป้ายบอกทางหนีไฟ	
(exit light symbol)	EXIT LIGHT
EM.	EMERGENCY LIGHT 9W.(VAC.)
CU	CENTRAL UNIT 1,000 W.,220V.,100Ah.,3Hrs.

หมายเหตุ : 2x4,G–2.5 Sqmm.IEC01,ø15mm EMT. (FOR EXIT LIGHT & Central)
2x2.5,G–2.5 Sqmm.FRC ,ø 20mm EMT. (FOR EMERGENCY LIGHT)

คณะแพทยศาสตร์วชิรพยาบาล มหาวิทยาลัยนวมินทราธิราช

SPAN
บริษัท สแปนคอนซัลแตนท์ จำกัด 247 ถ.เสนานิคม 1 แขวงลาดพร้าว เขตลาดพร้าว กรุงเทพฯ 10230 E-MAIL :main.span@gmail.com Tel.0-2942-3691-6 ,Fax.0-2942-3694

unicorn
บริษัท ยูนิคอร์น คอร์ปอเรชั่น แอนด์แมเนจเม้นท์ จำกัด 75/78 ซอยวัดเทวีวรนาราม 18 แขวงดอนเมือง เขตดอนเมือง กรุงเทพมหานคร 10210

i lamp
บริษัท ไอแลมพ์ อาร์คิเทค แอนด์ ดีไซน์ จำกัด 480/25 หมู่ที่ 2 ตำบลบ้านเกาะ อำเภอเมืองนครราชสีมา นครราชสีมา 30000

PROJECT NAME:
โครงการออกแบบ อาคารผู้ป่วยในเฉลิมพระเกียรติ
คณะแพทยศาสตร์วชิรพยาบาล มหาวิทยาลัยนวมินทราธิราช

PROJECT ARCHITECT : สมยงค์ ขจรวิทย์ สสถ. 1764

ARCHITECTS :
นายสลายุทธ เรืองทอง ภสถ. 4384
หทัยชนก เอกสุวรรณ ภสถ. 4182
วีรยุทธ สมศิริ ภสถ. 19439
ปรัชญ์ สานุกูล ภสถ. 23820

STRUCTURAL ENGINEERS :
นายนัฐสม สงวนวงศ์ วย 1423
นายศิริชัย รณเกียรติ สย 5868
นายศุภชัย ขำดี ภย 37589

ELECTRICAL ENGINEERS:
นายชัยวัฒน์ เหลืองอบอุ่น สฟก.3473
นายกรอง กิมเขียว สฟก.5276

MECHANICAL ENGINEERS:
นายธันวา ตันเสถียร วก. 797
นายขจรพงษ์ สุทธิโสภาอาภรณ์ สก.2544
นายอาณัติ ตั้งชู สก.4127

SANITARY ENGINEERS :
ขนิษฐา ส่งสกุลชัย วส. 27
วีรวุฒ หงษ์ทอง สส. 253

FIRE PROTECTION ARCHITECTS :
ดร.บัณฑิต ประดับสุข สสถ. 1215

INTETIOR DESIGNER :
วาสนา เพชรประเสริฐ
วรางคณา เศรษฐสุข
อภิญญา ยังแย้ม

แบบแสดง :
แปลนระบบแสงสว่างฉุกเฉิน และ ป้ายบอกทางหนีไฟ สำหรับพื้นที่ควบคุมความสะอาดชั้นที่ 5

มาตราส่วน: 1:125
รวม : แผ่น
แบบเลขที่ : EE-913

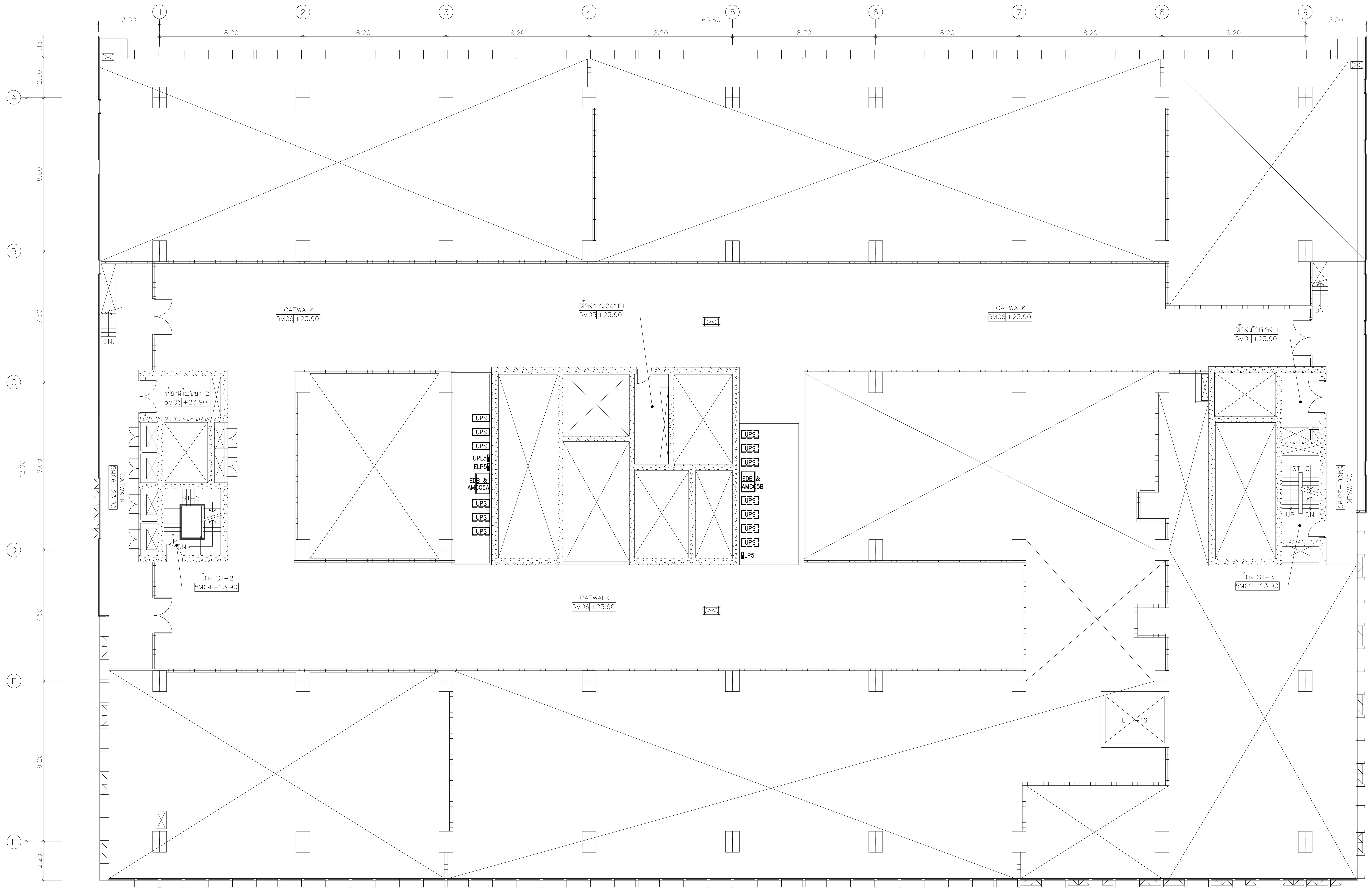

(01) แปลนระบบตำแหน่งตู้งานระบบไฟฟ้าชั้นลอย 5M

A1@ 1:125
A3@ 1:150

0 2 5
BAR SCALE

PROJECT NAME:	ARCHITECTS :	STRUCTURAL ENGINEERS :	ELECTRICAL ENGINEERS:	MECHANICAL ENGINEERS:	SANITARY ENGINEERS :	INTETIOR DESIGNER :	แบบแสดง :
โครงการออกแบบ อาคารผู้ป่วยในเฉลิมพระเกียรติ คณะแพทยศาสตร์วชิรพยาบาล มหาวิทยาลัยนวมินทราธิราช	นายสลายุทธ เรืองทอง ภสถ. 4384	นายนัฐสม สงวนวงศ์ วย. 1423	นายชัยวัฒน์ เหลืองอบอุ่น สฟก.3473	นายธันวา ตันเสถียร วภ. 797	ขนิษฐา ส่งสกุลชัย วส. 27	วาสนา เพชรประเสริฐ	แปลนระบบตำแหน่งตู้งานระบบไฟฟ้าชั้นลอย 5M
	หทัยชนก เอกสุวรรณ ภสถ. 4182	นายศิริชัย รณเกียรติ สย. 5868	นายกรอง กิมเขียว สฟก.5276	นายขจรพงษ์ สุทธิโสภาอาภรณ์ สก.2544	วีรวุฒ หงษ์ทอง สส. 253	วรางคณา เศรษฐสุข	มาตราส่วน: 1:125
	วีรยุทธ สมศิริ ภสถ. 19439	นายศุภชัย ขำดี ภย. 37589		นายอาณัติ ตั้งชู สก.4127	FIRE PROTECTION ARCHITECTS :	อภิญญา ยังแย้ม	รวม : แผ่น
PROJECT ARCHITECT : สมยงค์ ขจรวิทย์ สสถ. 1764	ปรัชญ์ สานุกูล ภสถ. 23820				ดร.บัณฑิต ประดับสุข สสถ 1215		แบบเลขที่ : EE-914

คณะแพทยศาสตร์วชิรพยาบาล มหาวิทยาลัยนวมินทราธิราช

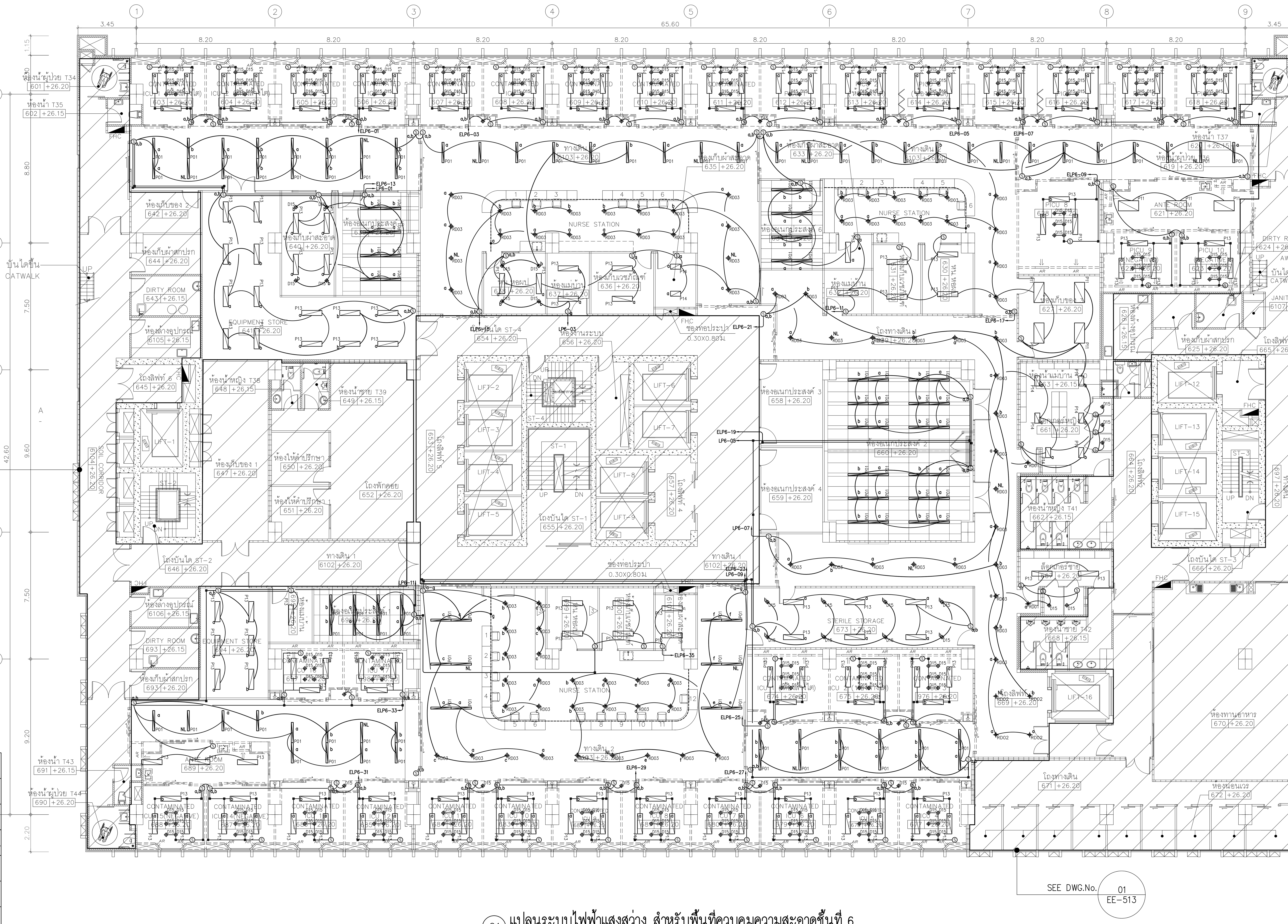

01 แปลนระบบไฟฟ้าแสงสว่าง สำหรับพื้นที่ควบคุมความสะอาดชั้นที่ 6

A1@ 1:125
A3@ 1:150

0 2 5
BAR SCALE

สัญลักษณ์แสดงระบบไฟฟ้าแสงสว่าง

P11	LED PANEL 60W. ขนาด 600 x 1200 mm. CLEAN ROOM TYPE
P12	LED PANEL 45W. ขนาด 600 x 600 mm. CLEAN ROOM TYPE.
P13	LED PANEL 45W. ขนาด 300 x 1200 mm. CLEAN ROOM TYPE.
P14	LED PANEL 20W. ขนาด 300 x 600 mm. CLEAN ROOM TYPE.
D15	DOWNLIGHT LED 1x9W.
S_x	สวิทซ์ 1 ทาง 250 VAC. (x GANG SWITCH)
$S2_x$	สวิทซ์ 2 ทาง 250 VAC. (x GANG SWITCH)

หมายเหตุ : 2x2.5,G-2.5 Sqmm.IEC01,ø 15mm EMT.

คณะแพทยศาสตร์วชิรพยาบาล มหาวิทยาลัยนวมินทราธิราช

SPAN
บริษัท สแปนคอนซัลแตนท์ จำกัด 247 ถ.เสนานิคม 1 แขวงลาดพร้าว เขตลาดพร้าว กรุงเทพฯ 10230 E-MAIL : main.span@gmail.com Tel.0-2942-3691-6 ,Fax.0-2942-3694

unicorn
บริษัท ยูนิคอร์น คอร์ปอเรชั่น แอนด์แมเนจเม้นท์ จำกัด 75/78 ซอยวัดเวฬุวนาราม 18 แขวงดอนเมือง เขตดอนเมือง กรุงเทพมหานคร 10210

i lamp
บริษัท ไอแลมพ์ อาร์คิเทค แอนด์ ดีไซน์ จำกัด 480/25 หมู่ที่ 2 ตำบลบ้านเกาะ อำเภอเมืองนครราชสีมา นครราชสีมา 30000

PROJECT NAME:
โครงการออกแบบ อาคารผู้ป่วยในเฉลิมพระเกียรติ
คณะแพทยศาสตร์วชิรพยาบาล มหาวิทยาลัยนวมินทราธิราช
PROJECT ARCHITECT : สมยงค์ ขจรวิทย์ สสถ. 1764

ARCHITECTS :
นายสลายุทธ เรืองทอง ภสถ. 4384
หทัยชนก เอกสุวรรณ ภสถ. 4182
วิรยุทธ สมศิริ ภสถ. 19439
ปรัชญ์ สานุกูล ภสถ. 23820

STRUCTURAL ENGINEERS :
นายนัฐสม สงวนวงศ์ วย. 1423
นายศิริชัย รณเกียรติ สย. 5868
นายศุภชัย ขำดี ภย. 37589

ELECTRICAL ENGINEERS:
นายชัยวัฒน์ เหลืองอบอุ่น สฟก.3473
นายกรอง กิมเขียว สฟก.5276

MECHANICAL ENGINEERS:
นายธันวา ตันเสถียร วก. 797
นายขจรพงษ์ สุทธิโสภาอาภรณ์ สก.2544
นายอาณัติ ตั้งชู สก.4127

SANITARY ENGINEERS :
ขนิษฐา ส่งสกุลชัย วส. 27
วีรวุฒ หงษ์ทอง สส. 253

FIRE PROTECTION ARCHITECTS :
ดร.บัณฑิต ประดับสุข สสถ. 1215

INTETIOR DESIGNER :
วาสนา เพชรประเสริฐ
วรางคณา เศรษฐสุข
อภิญญา ยังแย้ม

แบบแสดง :
แปลนระบบไฟฟ้าแสงสว่าง
สำหรับพื้นที่ควบคุมความสะอาดชั้นที่ 6

มาตราส่วน: 1:125
รวม : แผ่น
แบบเลขที่ :
EE-915

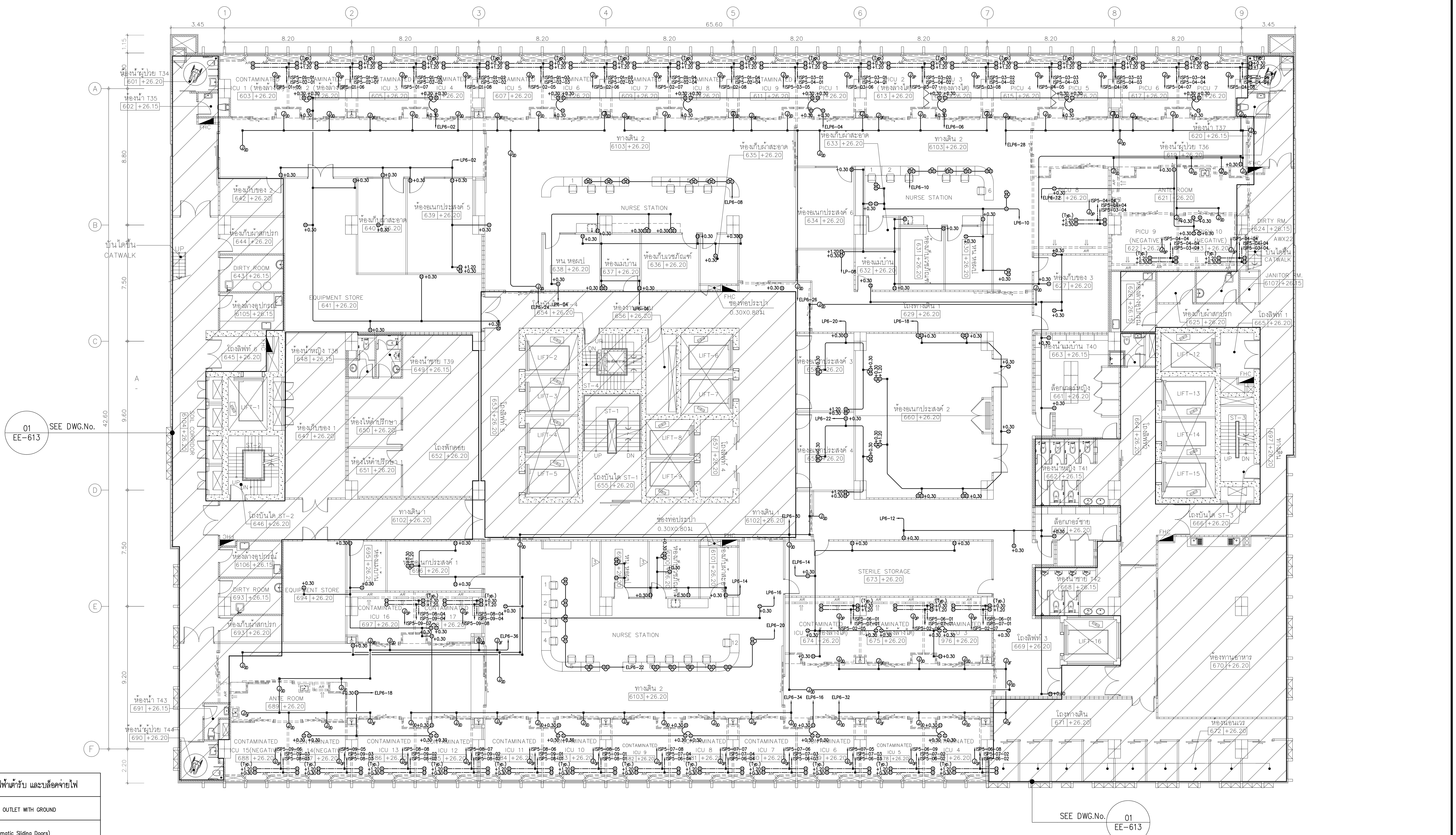

01 แปลนระบบไฟฟ้าเต้ารับและตำแหน่งจุดต่อสาย สำหรับพื้นที่ควบคุมความสะอาดชั้นที่ 6

A1@ 1:125
A3@ 1:150

0 2 5
BAR SCALE

SEE DWG.No. 01 EE-613

สัญลักษณ์แสดงตำแหน่งไฟฟ้าเต้ารับ และบล็อคจ่ายไฟ	
Ⓓ	DUPLEX RECEPTACLE OUTLET WITH GROUND
Ⓙ$_{SD}$	JUNCTION BOX (Automatic Sliding Doors)
Ⓙ$_{JF}$	JUNCTION BOX (Automatic Faucet)
Ⓙ$_{JP}$	JUNCTION BOX (Operating Pendant)

หมายเหตุ : 2x4,G-2.5 Sqmm.IEC01,ø 15mm.EMT.(FOR RECEPTACLES)

คณะแพทยศาสตร์วชิรพยาบาล มหาวิทยาลัยนวมินทราธิราช

SPAN
บริษัท สแปนคอนซัลแตนท์ จำกัด
247 ถ.เสนานิคม 1 แขวงลาดพร้าว เขตลาดพร้าว กรุงเทพฯ 10230
E-MAIL : main.span@gmail.com
Tel.0-2942-3691-6 ,Fax.0-2942-3694

unicorn
บริษัท ยูนิคอร์น คอร์ปอเรชั่น แอนด์แมเนจเม้นท์ จำกัด
75/78 ซอยวัดหัวหมาราม 18 แขวงดอนเมือง เขตดอนเมือง กรุงเทพมหานคร 10210

i lamp
บริษัท ไอแลมพ์ อาร์คิเทค แอนด์ ดีไซน์ จำกัด
480/25 หมู่ที่ 2 ตำบลบ้านเกาะ อำเภอเมืองนครราชสีมา นครราชสีมา 30000

PROJECT NAME:	ARCHITECTS :	STRUCTURAL ENGINEERS :	ELECTRICAL ENGINEERS:	MECHANICAL ENGINEERS:	SANITARY ENGINEERS :	INTETIOR DESIGNER :	แบบแสดง :
โครงการออกแบบ อาคารผู้ป่วยในเฉลิมพระเกียรติ คณะแพทยศาสตร์วชิรพยาบาล มหาวิทยาลัยนวมินทราธิราช	นายสลายุทธ เรืองทอง ภสถ. 4384	นายนัฐสม สงวนวงศ์ วย. 1423	นายชัยวัฒน์ เหลืองอบอุ่น สฟก.3473	นายธันวา ตันเสถียร วก. 797	ขนิษฐา ส่งสกุลชัย วส. 27	วาสนา เพชรประเสริฐ	แปลนระบบไฟฟ้าเต้ารับและตำแหน่งจุดต่อสาย สำหรับพื้นที่ควบคุมความสะอาดชั้นที่ 6
	หทัยชนก เอกสุวรรณ ภสถ. 4182	นายศิริชัย รณเกียรติ สย. 5868	นายกรอง กิมเขียว สฟก.5276	นายขจรพงษ์ สุทธิโสภาอาภรณ์ สก.2544	วีรวุฒ หงษ์ทอง สส. 253	วรางคณา เศรษฐสุข	
	วีรยุทธ สมศิริ ภสถ. 19439	นายศุภชัย ขำดี ภย. 37589		นายอาณัติ ตั้งชู สก.4127	FIRE PROTECTION ARCHITECTS :	อภิญญา ยังแย้ม	มาตราส่วน: 1:125
PROJECT ARCHITECT : สมยงค์ ขจรวิทย์ สสถ. 1764	ปรัชญ์ สานุกูล ภสถ. 23820				ดร.บัณฑิต ประดับสุข สสถ. 1215		รวม : แผ่น
							แบบเลขที่ : EE−916

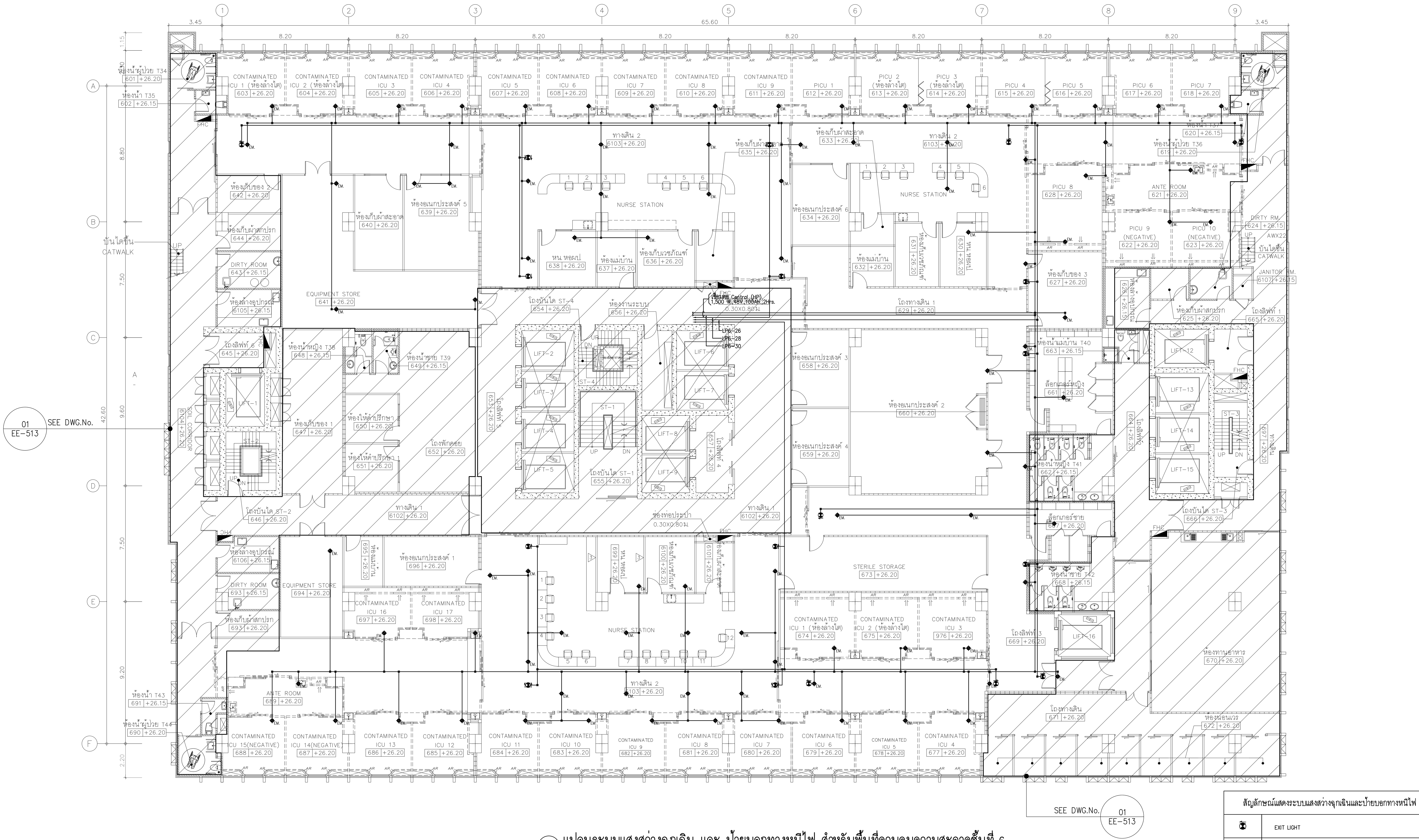

SEE DWG.No.
01
EE-513

01 แปลนระบบแสงสว่างฉุกเฉิน และ ป้ายบอกทางหนีไฟ สำหรับพื้นที่ควบคุมความสะอาดชั้นที่ 6

A1@ 1:125
A3@ 1:150

0 2 5
BAR SCALE

สัญลักษณ์แสดงระบบแสงสว่างฉุกเฉินและป้ายบอกทางหนีไฟ	
(symbol)	EXIT LIGHT
(symbol) EM.	EMERGENCY LIGHT 9W.(VAC.)
CU	CENTRAL UNIT 1,000 W.,220V.,100Ah.,3Hrs.

หมายเหตุ : 2x4,G-2.5 Sqmm.IEC01,ø15mm EMT. (FOR EXIT LIGHT & Central)
2x2.5,G-2.5 Sqmm.FRC ,ø 20mm EMT. (FOR EMERGENCY LIGHT)

คณะแพทยศาสตร์วชิรพยาบาล มหาวิทยาลัยนวมินทราธิราช

SPAN
บริษัท สแปนคอนซัลแตนท์ จำกัด 247 ถ.เสนานิคม 1 แขวงลาดพร้าว เขตลาดพร้าว กรุงเทพฯ 10230 E-MAIL :main.span@gmail.com Tel.0-2942-3691-6 ,Fax.0-2942-3694

unicorn
บริษัท ยูนิคอร์น คอร์ปอเรชั่น แอนด์แมเนจเม้นท์ จำกัด 75/78 ซอยวัดเวฬุวนาราม 18 แขวงดอนเมือง เขตดอนเมือง กรุงเทพมหานคร 10210

i lamp
บริษัท ไอแลมพ์ อาร์คิเทค แอนด์ ดีไซน์ จำกัด 480/25 หมู่ที่ 2 ตำบลบ้านเกาะ อำเภอเมืองนครราชสีมา นครราชสีมา 30000

PROJECT NAME:	ARCHITECTS :	STRUCTURAL ENGINEERS :	ELECTRICAL ENGINEERS:	MECHANICAL ENGINEERS:	SANITARY ENGINEERS :	INTETIOR DESIGNER :	แบบแสดง :
โครงการออกแบบ อาคารผู้ป่วยในเฉลิมพระเกียรติ คณะแพทยศาสตร์วชิรพยาบาล มหาวิทยาลัยนวมินทราธิราช	นายสลายุทธ เรืองทอง ภสถ. 4384	นายนัฐสม สงวนวงศ์ วย 1423	นายชัยวัฒน์ เหลืองอบอุ่น สฟก.3473	นายธันวา ตันเสถียร วก. 797	ขนิษฐา ส่งสกุลชัย วส. 27	วาสนา เพชรประเสริฐ	แปลนระบบแสงสว่างฉุกเฉิน และ ป้ายบอกทางหนีไฟ สำหรับพื้นที่ควบคุมความสะอาดชั้นที่ 6
	หทัยชนก เอกสุวรรณ ภสถ. 4182	นายศิริชัย รณเกียรติ สย 5868	นายกรอง กิมเขียว สฟก.5276	นายขจรพงษ์ สุทธิโสภาอาภรณ์ สก.2544	วีรวุฒ หงษ์ทอง สส. 253	วรางคณา เศรษฐสุข	มาตราส่วน: 1:125
	วีรยุทธ สมศิริ ภสถ. 19439	นายศุภชัย ขำดี ภย 37589		นายอาณัติ ตั้งชู สก.4127	FIRE PROTECTION ARCHITECTS :	อภิญญา ยังแย้ม	แบบเลขที่ : EE-917
PROJECT ARCHITECT : สมยงค์ ขจรวิทย์ สสถ. 1764	ปรัชญ์ สานุกูล ภสถ. 23820				ดร.บัณฑิต ประดับสุข สสถ. 1215		รวม : แผ่น

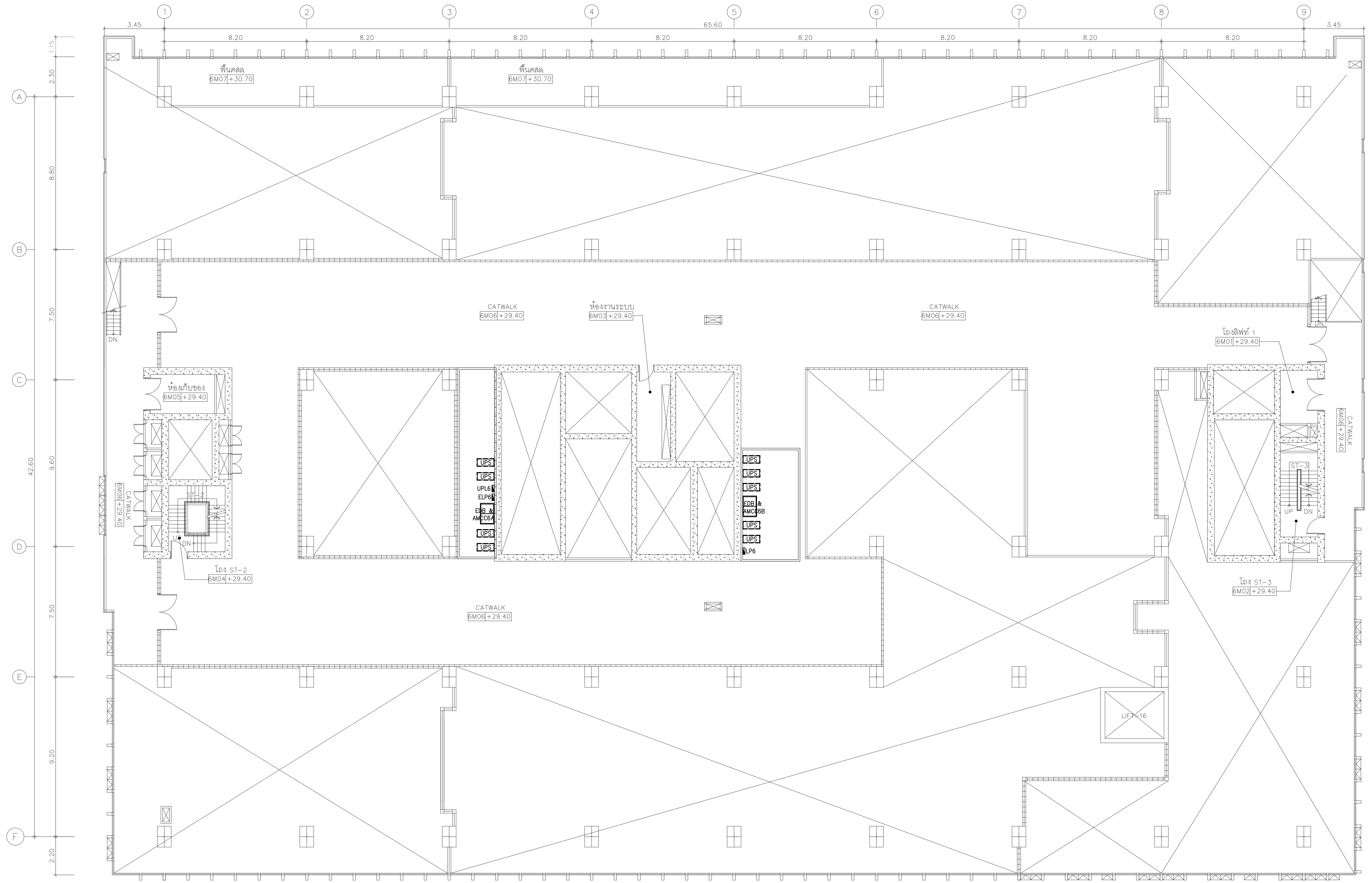

(01) แปลนระบบตำแหน่งตู้งานระบบไฟฟ้าชั้นลอย 6M

A1@ 1:125
A3@ 1:150

0 2 5
BAR SCALE

คณะแพทยศาสตร์วชิรพยาบาล มหาวิทยาลัยนวมินทราธิราช	SPAN / unicorn / i lamp	PROJECT NAME: โครงการออกแบบ อาคารผู้ป่วยในเฉลิมพระเกียรติ คณะแพทยศาสตร์วชิรพยาบาล มหาวิทยาลัยนวมินทราธิราช	ARCHITECTS :	STRUCTURAL ENGINEERS :	ELECTRICAL ENGINEERS:	MECHANICAL ENGINEERS:	SANITARY ENGINEERS :
			นายสลายุทธ เรืองทอง ภสถ. 4384	นายนัฐสม สงวนวงศ์ วย. 1423	นายชัยวัฒน์ เหลืองอบอุ่น สฟก.3473	นายธันวา ตันเสถียร วก. 797	ขนิษฐา ส่งสกุลชัย วส. 27
			หทัยชนก เอกสุวรรณ ภสถ. 4182	นายศิริชัย รณเกียรติ สย. 5868	นายกรอง กิมเขียว สฟก.5276	นายขจรพงษ์ สุทธิโสภาอาภรณ์ สก.2544	วีรวุฒ หงษ์ทอง สส. 253
			วีรยุทธ สมศิริ ภสถ. 19439	นายศุภชัย ขำดี ภย. 37589		นายอาณัติ ตั้งชู สก.4127	FIRE PROTECTION ARCHITECTS :
		PROJECT ARCHITECT : สมยงค์ ขจรวิทย์ สสถ. 1764	ปรัชญ์ สานุกูล ภสถ. 23820				ดร.บัณฑิต ประดับสุข สสถ. 1215

INTETIOR DESIGNER :	แบบแสดง : แปลนระบบตำแหน่งตู้งานระบบไฟฟ้าชั้นลอย 6M
วาสนา เพชรประเสริฐ	
วรางคณา เศรษฐสุข	มาตราส่วน: 1:125 / แบบเลขที่ : EE-918
อภิญญา ยังแย้ม	รวม : แผ่น

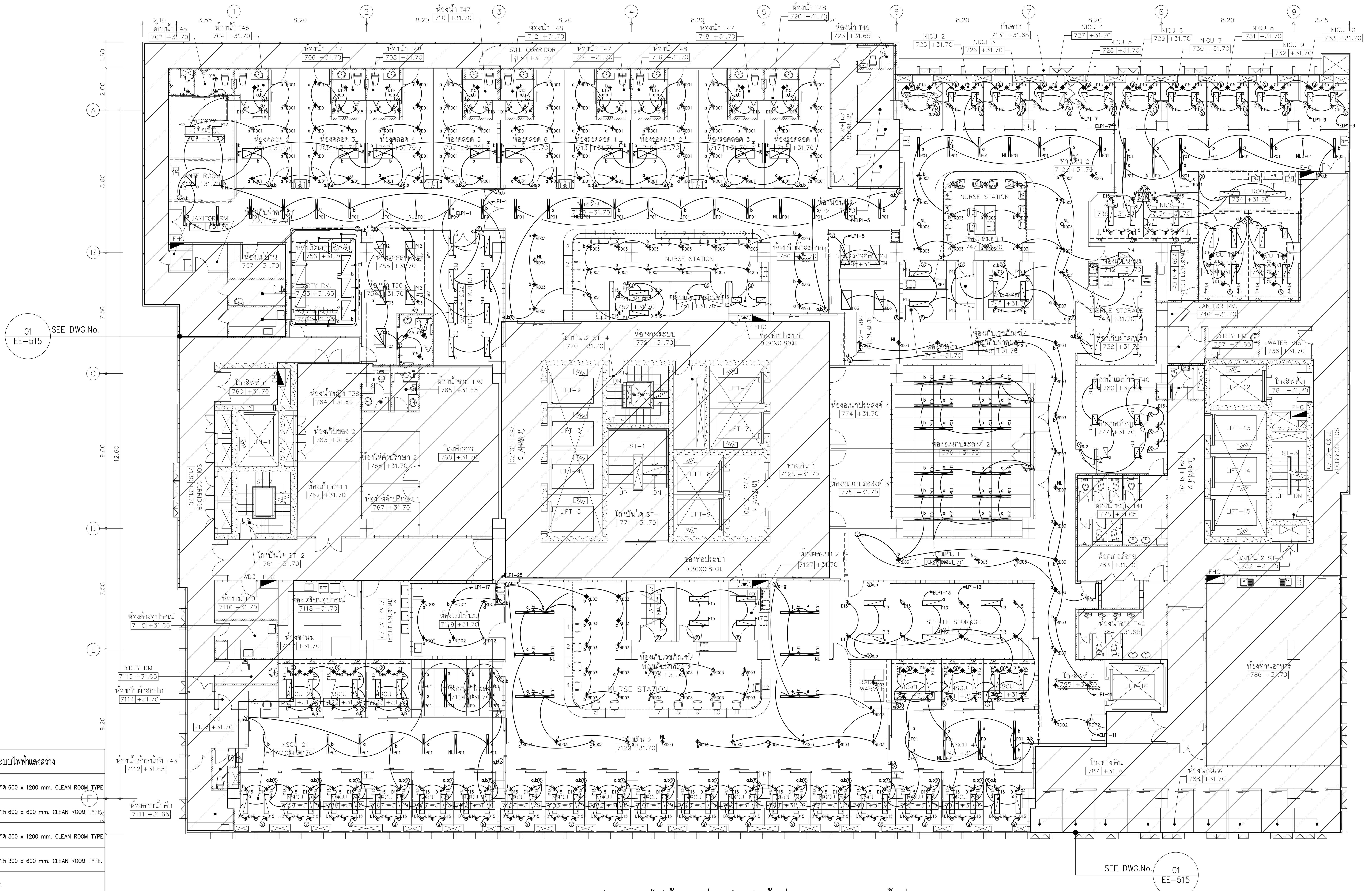

01 แปลนระบบไฟฟ้าแสงสว่าง สำหรับพื้นที่ควบคุมความสะอาดชั้นที่ 7

A1@ 1:125
A3@ 1:150

0 2 5
BAR SCALE

30-06-63

สัญลักษณ์แสดงระบบไฟฟ้าแสงสว่าง

สัญลักษณ์	รายการ
P11	LED PANEL 60W. ขนาด 600 x 1200 mm. CLEAN ROOM TYPE
P12	LED PANEL 45W. ขนาด 600 x 600 mm. CLEAN ROOM TYPE.
P13	LED PANEL 45W. ขนาด 300 x 1200 mm. CLEAN ROOM TYPE.
P14	LED PANEL 20W. ขนาด 300 x 600 mm. CLEAN ROOM TYPE.
D15	DOWNLIGHT LED 1x9W.
S_x	สวิทซ์ 1 ทาง 250 VAC. (x GANG SWITCH)
$S2_x$	สวิทซ์ 2 ทาง 250 VAC. (x GANG SWITCH)

หมายเหตุ : 2x2.5,G-2.5 Sqmm.IEC01,ø 15mm EMT.

คณะแพทยศาสตร์วชิรพยาบาล มหาวิทยาลัยนวมินทราธิราช

SPAN
บริษัท สแปนคอนซัลแตนท์ จำกัด
247 ถ.เสนานิคม 1 แขวงลาดพร้าว เขตลาดพร้าว กรุงเทพฯ 10230
E-MAIL : main.span@gmail.com

unicorn
บริษัท ยูนิคอร์น คอร์ปอเรชั่น แอนด์แมเนจเม้นท์ จำกัด
75/78 ซอยวัดเวฬุวนาราม 18 แขวงดอนเมือง เขตดอนเมือง กรุงเทพมหานคร 10210

i lamp
บริษัท ไอแลมป์ ... แอนด์ ดีไซน์ จำกัด
... หมู่ที่ 2 ตำบลบ้านเกาะ อำเภอเมืองนครราชสีมา นครราชสีมา 30000

PROJECT NAME:
โครงการออกแบบ อาคารผู้ป่วยในเฉลิมพระเกียรติ
คณะแพทยศาสตร์วชิรพยาบาล มหาวิทยาลัยนวมินทราธิราช

PROJECT ARCHITECT : สมยงค์ ขจรวิทย์ สสถ. 1764

ARCHITECTS :
นายสลายุทธ เรืองทอง ภสถ. 4384
หทัยชนก เอกสุวรรณ ภสถ. 4182
วีรยุทธ สมศิริ ภสถ. 19439
ปรัชญ์ สานุกูล ภสถ. 23820

STRUCTURAL ENGINEERS :
นายนัฐสม สงวนวงศ์ วย. 1423
นายศิริชัย รณเกียรติ สย. 5868
นายศุภชัย ขำดี ภย. 37589

ELECTRICAL ENGINEERS:
นายชัยวัฒน์ เหลืองอบอุ่น สฟก.3473
นายกรอง กิมเขียว สฟก.5276

MECHANICAL ENGINEERS:
นายธันวา ตันเสถียร วก. 797
นายขจรพงษ์ สุทธิโสภาอาภรณ์ สก.2544
นายอาณัติ ตั้งชู สก.4127

SANITARY ENGINEERS :
ขนิษฐา ส่งสกุลชัย วส. 27
วีรวุฒ หงษ์ทอง สส. 253

FIRE PROTECTION ARCHITECTS :
ดร.บัณฑิต ประดับสุข สสถ. 1215

INTETIOR DESIGNER :
วาสนา เพชรประเสริฐ
วรางคณา เศรษฐสุข
อภิญญา ยังแย้ม

แบบแสดง :
แปลนระบบไฟฟ้าแสงสว่าง
สำหรับพื้นที่ควบคุมความสะอาดชั้นที่ 7

มาตราส่วน: 1:125
รวม : แผ่น
แบบเลขที่ :
EE-919

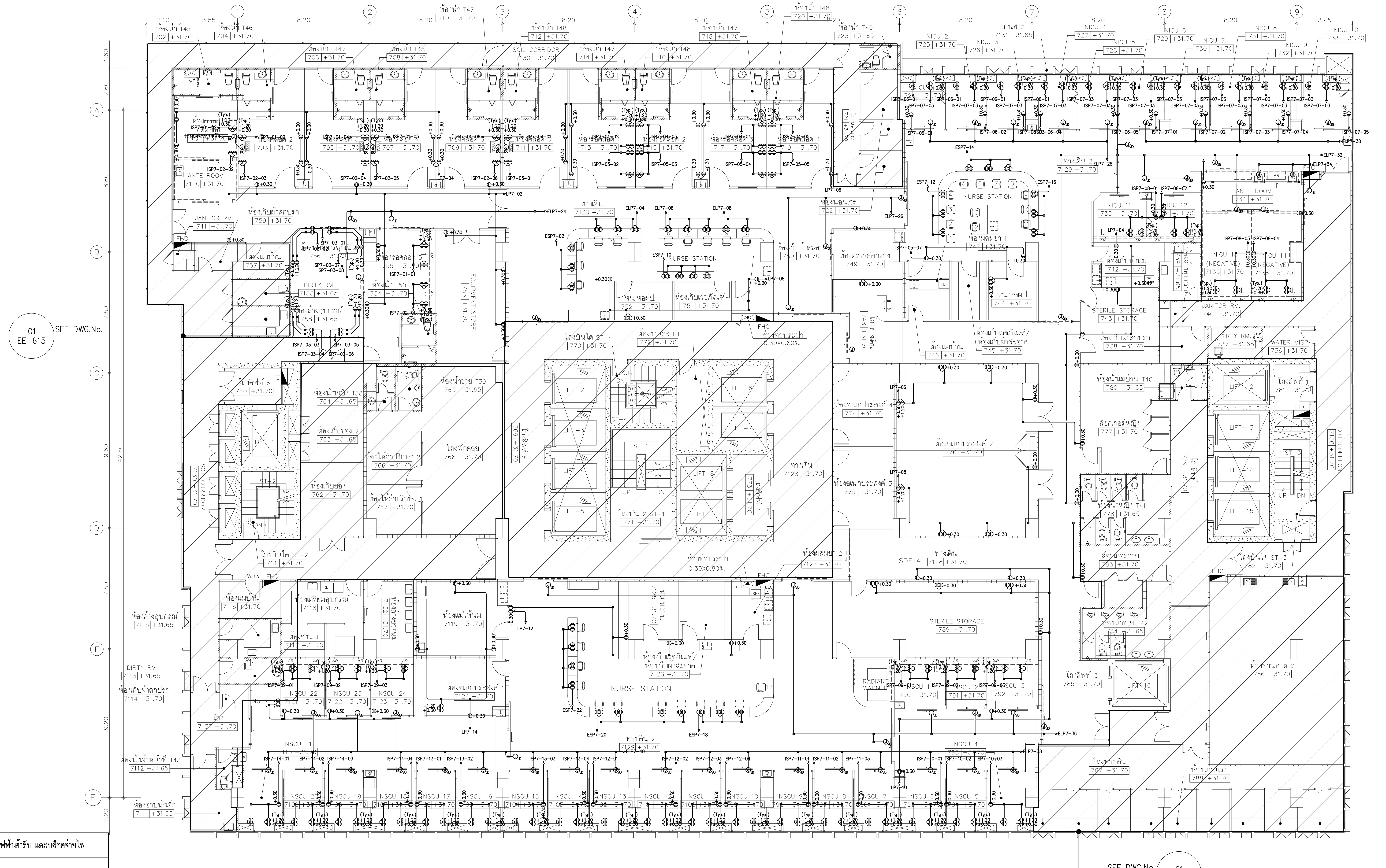

01 แปลนระบบไฟฟ้าเต้ารับและตำแหน่งจุดต่อสาย สำหรับพื้นที่ควบคุมความสะอาดชั้นที่ 7

A1@ 1:125
A3@ 1:150

0 2 5
BAR SCALE

สัญลักษณ์แสดงตำแหน่งไฟฟ้าเต้ารับ และบล็อคจ่ายไฟ

⊕	DUPLEX RECEPTACLE OUTLET WITH GROUND
J_{XX}	JUNCTION BOX

หมายเหตุ :2x4,G-2.5 Sqmm.IEC01,ø 15mm EMT. (FOR RECEPTACLES)
JD = JUNCTION BOX (Automatic Sliding Doors)
JMG = JUNCTION BOX (MEDICAL GAS)
JF = JUNCTION BOX (Automatic Faucet)
JL = JUNCTION BOX (Operating Lamp)
JP = JUNCTION BOX (Operating Pendant)

สัญลักษณ์แสดงตำแหน่งระบบนาฬิกาสำหรับห้องผ่าตัด

J_{DC}	JUNCTION BOX (Digital Clock)

หมายเหตุ : 2-2.5 mm. IEC 01 สำหรับสาย POWER (หรือตามคำแนะนำของผู้ผลิต)
IN ø15mm. EMT CONDUIT (TYP)

คณะแพทยศาสตร์วชิรพยาบาล มหาวิทยาลัยนวมินทราธิราช

บริษัท สแปนคอนซัลแตนท์ จำกัด
247 ถ.เสนานิคม 1 แขวงลาดพร้าว เขตลาดพร้าว กรุงเทพฯ 10230
E-MAIL : main.span@gmail.com
Tel.0-2942-3691-6 ,Fax.0-2942-3694

บริษัท ยูนิคอร์น คอร์ปอเรชั่น แอนด์แมเนจเม้นท์ จำกัด
75/78 ซอยวัดเวฬุวนาราม 18 แขวงดอนเมือง เขตดอนเมือง กรุงเทพมหานคร 10210

i lamp
บริษัท ไอแลมพ์ อาร์คิเทค แอนด์ ดีไซน์ จำกัด
480/25 หมู่ที่ 2 ตำบลบ้านเกาะ อำเภอเมืองนครราชสีมา นครราชสีมา 30000

PROJECT NAME:
โครงการออกแบบ อาคารผู้ป่วยในเฉลิมพระเกียรติ
คณะแพทยศาสตร์วชิรพยาบาล มหาวิทยาลัยนวมินทราธิราช

PROJECT ARCHITECT : สมยงค์ ขจรวิทย์ สสถ. 1764

ARCHITECTS :		STRUCTURAL ENGINEERS :		ELECTRICAL ENGINEERS:		MECHANICAL ENGINEERS:		SANITARY ENGINEERS :		INTETIOR DESIGNER :
นายสลายุทธ เรืองทอง	ภสถ. 4384	นายนัฐสม สงวนวงศ์	วย. 1423	นายชัยวัฒน์ เหลืองอบอุ่น	สฟก.3473	นายธันวา ตันเสถียร	วภ. 797	ขนิษฐา ส่งสกุลชัย	วส. 27	วาสนา เพชรประเสริฐ
หทัยชนก เอกสุวรรณ	ภสถ. 4182	นายศิริชัย รณเกียรติ	สย. 5868	นายกรอง กิมเขียว	สฟก.5276	นายขจรพงษ์ สุทธิโสภาอาภรณ์	สก.2544	วีรวุฒม หงษ์ทอง	สส. 253	วรางคณา เศรษฐสุข
วีรยุทธ สมศิริ	ภสถ. 19439	นายศุภชัย ขำดี	ภย. 37589			นายอาณัติ ตั้งชู	สก.4127	FIRE PROTECTION ARCHITECTS :		อภิญญา ยังแย้ม
ปรัชญ์ สานุกูล	ภสถ. 23820							ดร.บัณฑิต ประดับสุข	สสถ. 1215	

แบบแสดง :
แปลนระบบไฟฟ้าเต้ารับและตำแหน่งจุดต่อสาย สำหรับพื้นที่ควบคุมความสะอาดชั้นที่ 7

มาตราส่วน: 1:125	แบบเลขที่ :
รวม : แผ่น	EE-920

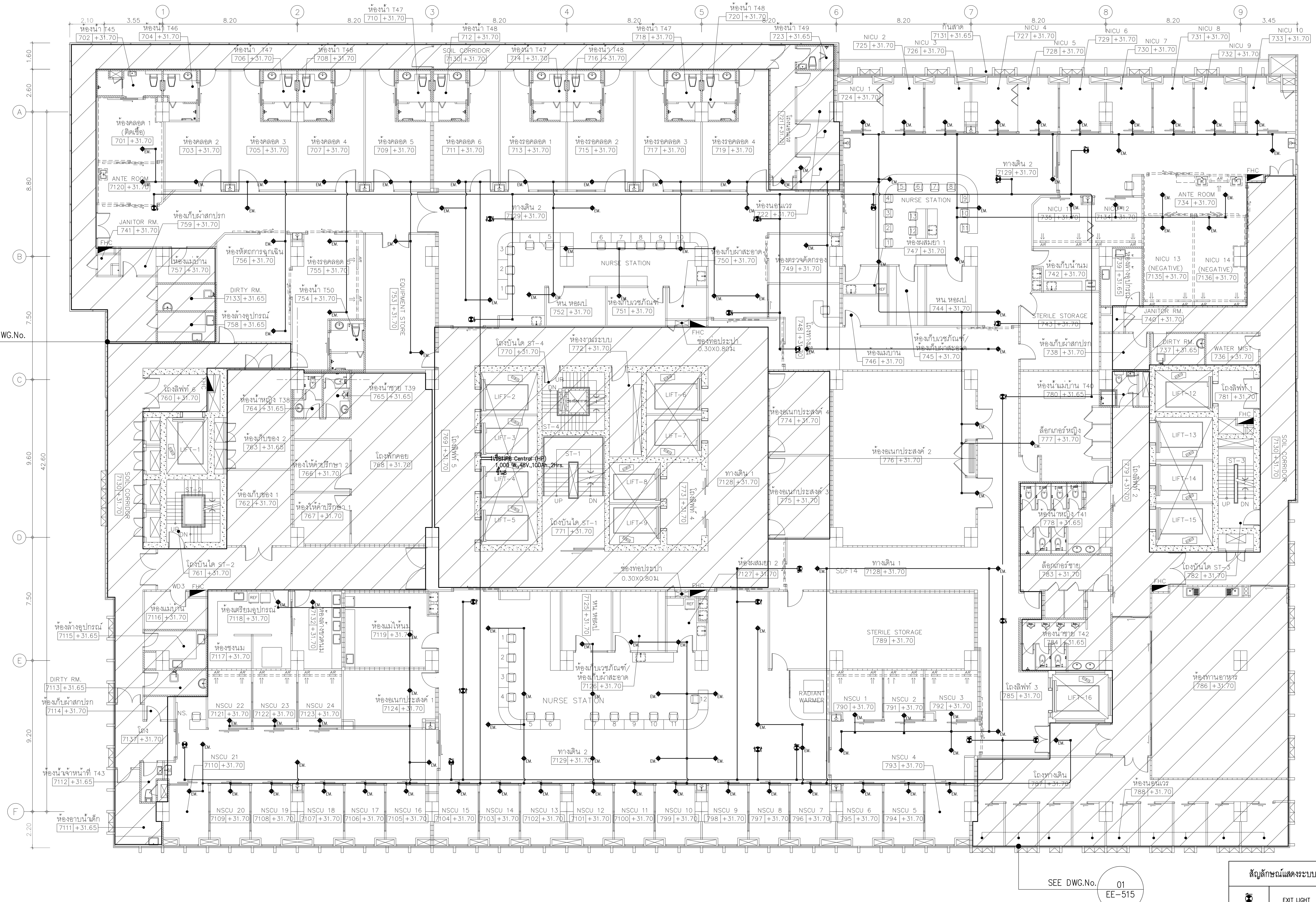

30-06-63

01 แปลนระบบแสงสว่างฉุกเฉิน และ ป้ายบอกทางหนีไฟ สำหรับพื้นที่ควบคุมความสะอาดชั้นที่ 7

A1@ 1:125
A3@ 1:150

0 2 5
BAR SCALE

สัญลักษณ์แสดงระบบแสงสว่างฉุกเฉินและป้ายบอกทางหนีไฟ	
(symbol)	EXIT LIGHT
(symbol) EM.	EMERGENCY LIGHT 9W.(VAC.)
CU	CENTRAL UNIT 1,000 W.,220V.,100Ah.,3Hrs.

หมายเหตุ : 2x4,G–2.5 Sqmm.IEC01,ø15mm EMT. (FOR EXIT LIGHT & Central)
2x2.5,G–2.5 Sqmm.FRC ,ø 20mm EMT. (FOR EMERGENCY LIGHT)

คณะแพทยศาสตร์วชิรพยาบาล มหาวิทยาลัยนวมินทราธิราช

SPAN — บริษัท สแปนคอนซัลแตนท์ จำกัด 247 ถ.เสนานิคม 1 แขวงลาดพร้าว เขตลาดพร้าว กรุงเทพฯ 10230 E-MAIL : main.span@gmail.com Tel.0-2942-3691-6 ,Fax.0-2942-3694

unicorn — บริษัท ยูนิคอร์น คอร์ปอเรชั่น แอนด์แมเนจเม้นท์ จำกัด 75/78 ซอยวัดเวฬุวนาราม 18 แขวงดอนเมือง เขตดอนเมือง กรุงเทพมหานคร 10210

i lamp — บริษัท ไอแลมพ์ อาร์คิเทค แอนด์ ดีไซน์ จำกัด 480/25 หมู่ที่ 2 ตำบลบ้านเกาะ อำเภอเมืองนครราชสีมา นครราชสีมา 30000

PROJECT NAME:
โครงการออกแบบ อาคารผู้ป่วยในเฉลิมพระเกียรติ
คณะแพทยศาสตร์วชิรพยาบาล มหาวิทยาลัยนวมินทราธิราช

PROJECT ARCHITECT : สมยงค์ ขจรวิทย์ สสถ. 1764

ARCHITECTS :
นายสลายุทธ เรืองทอง ภสถ. 4384
หทัยชนก เอกสุวรรณ ภสถ. 4182
วีรยุทธ สมศิริ ภสถ. 19439
ปรัชญ์ สานุกูล ภสถ. 23820

STRUCTURAL ENGINEERS :
นายนัฐสม สงวนวงศ์ วย. 1423
นายศิริชัย รณเกียรติ สย. 5868
นายศุภชัย ขำดี ภย. 37589

ELECTRICAL ENGINEERS:
นายชัยวัฒน์ เหลืองอบอุ่น สฟก.3473
นายกรอง กิมเขียว สฟก.5276

MECHANICAL ENGINEERS:
นายธันวา ต้นเสถียร วก. 797
นายขจรพงษ์ สุทธิโสภาอาภรณ์ สก.2544
นายอาณัติ ตั้งชู สก.4127

SANITARY ENGINEERS :
ขนิษฐา ส่งสกุลชัย วส. 27
วีรวุฒ หงษ์ทอง สส. 253

FIRE PROTECTION ARCHITECTS :
ดร.บัณฑิต ประดับสุข สสถ. 1215

INTETIOR DESIGNER :
วาสนา เพชรประเสริฐ
วรางคณา เศรษฐสุข
อภิญญา ยังแย้ม

แบบแสดง :
แปลนระบบแสงสว่างฉุกเฉิน และ ป้ายบอกทางหนีไฟ สำหรับพื้นที่ควบคุมความสะอาดชั้นที่ 7

มาตราส่วน: 1:125
รวม : แผ่น
แบบเลขที่ : EE–921

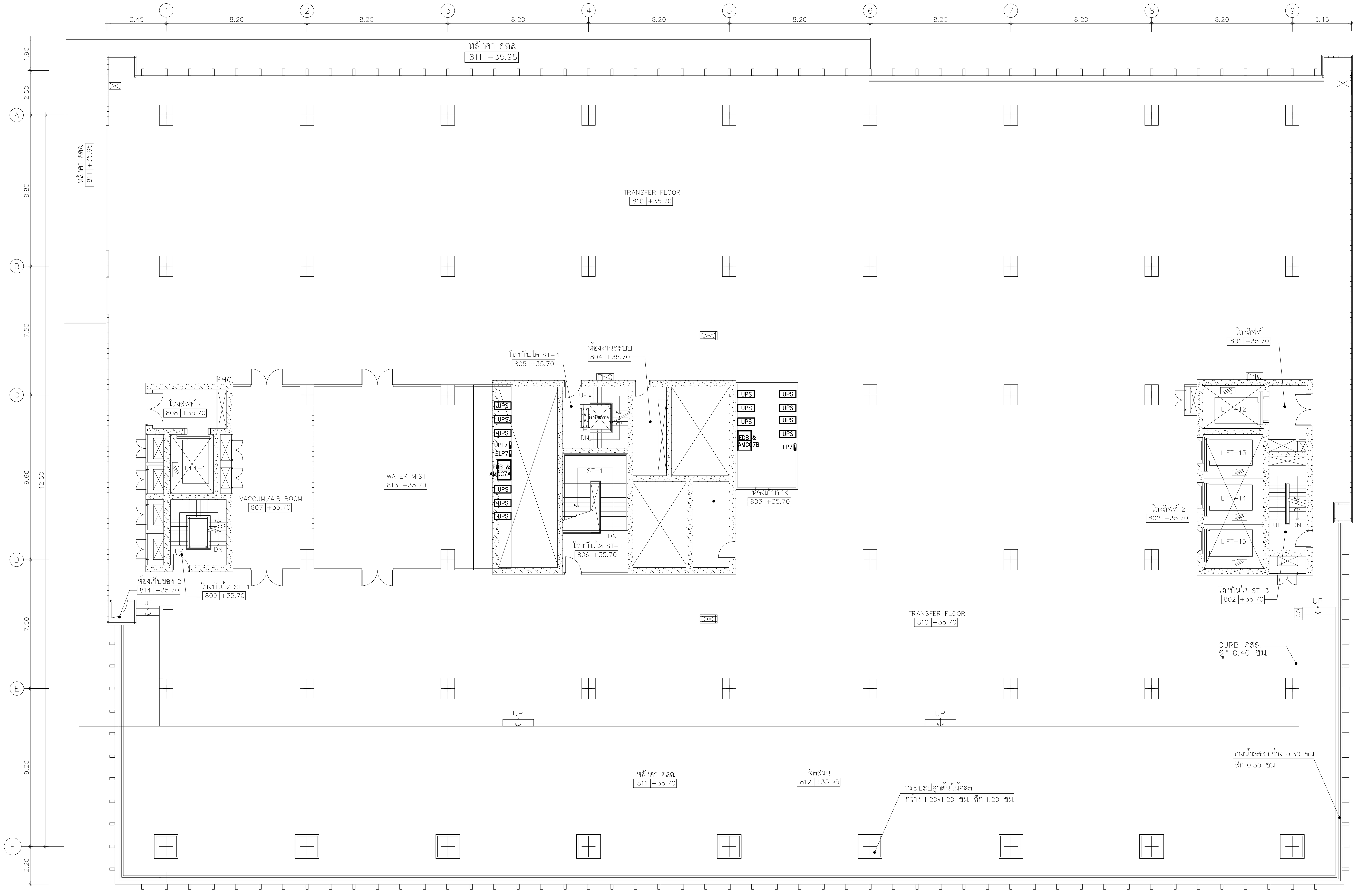

คณะแพทยศาสตร์วชิรพยาบาล มหาวิทยาลัยนวมินทราธิราช

SPAN

unicorn

i lamp

PROJECT NAME: โครงการออกแบบ อาคารผู้ป่วยในเฉลิมพระเกียรติ คณะแพทยศาสตร์วชิรพยาบาล มหาวิทยาลัยนวมินทราธิราช	ARCHITECTS :	STRUCTURAL ENGINEERS :	ELECTRICAL ENGINEERS:	MECHANICAL ENGINEERS:	SANITARY ENGINEERS :	INTETIOR DESIGNER :
	นายสลายุทธ เรืองทอง ภสถ. 4384	นายณัฐสม สงวนวงศ์ วย. 1423	นายชัยวัฒน์ เหลืองอบอุ่น สฟก.3473	นายธันวา ตันเสถียร วก. 797	ขนิษฐา ส่งสกุลชัย วส. 27	วาสนา เพชรประเสริฐ
	หทัยชนก เอกสุวรรณ ภสถ. 4182	นายศิริชัย รณเกียรติ สย. 5868	นายกรอง กิมเขียว สฟก.5276	นายขจรพงษ์ สุทธิโสภาอาภรณ์ สก.2544	วีรวุฒ หงษ์ทอง สส. 253	วรางคณา เศรษฐสุข
	วีรยุทธ สมศิริ ภสถ. 19439	นายศุภชัย ขำดี ภย. 37589		นายอาณัติ ตั้งชู สก.4127	FIRE PROTECTION ARCHITECTS :	อภิญญา ยังแย้ม
PROJECT ARCHITECT : สมยงค์ ขจรวิทย์ สสถ. 1764	ปรัชญ์ สานุกูล ภสถ. 23820				ดร.บัณฑิต ประดับสุข สสถ. 1215	

แบบแสดง : แปลนระบบตำแหน่งตู้งานระบบไฟฟ้าชั้นที่ 8

มาตราส่วน: 1:125

รวม : แผ่น

แบบเลขที่ : EE-922

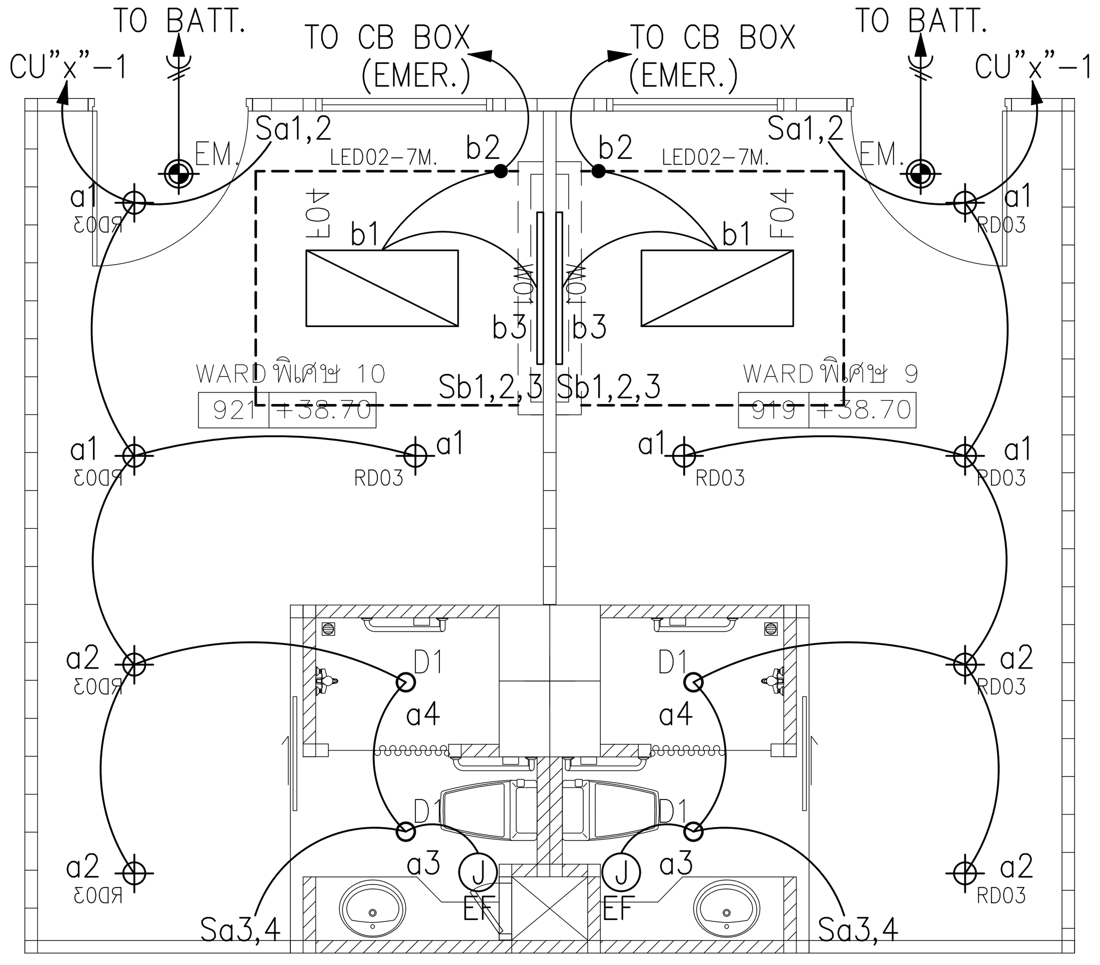

(01) แปลนระบบไฟฟ้าแสงสว่าง (WARD พิเศษ)
A1@ 1:50
A3@ 1:100
BAR SCALE

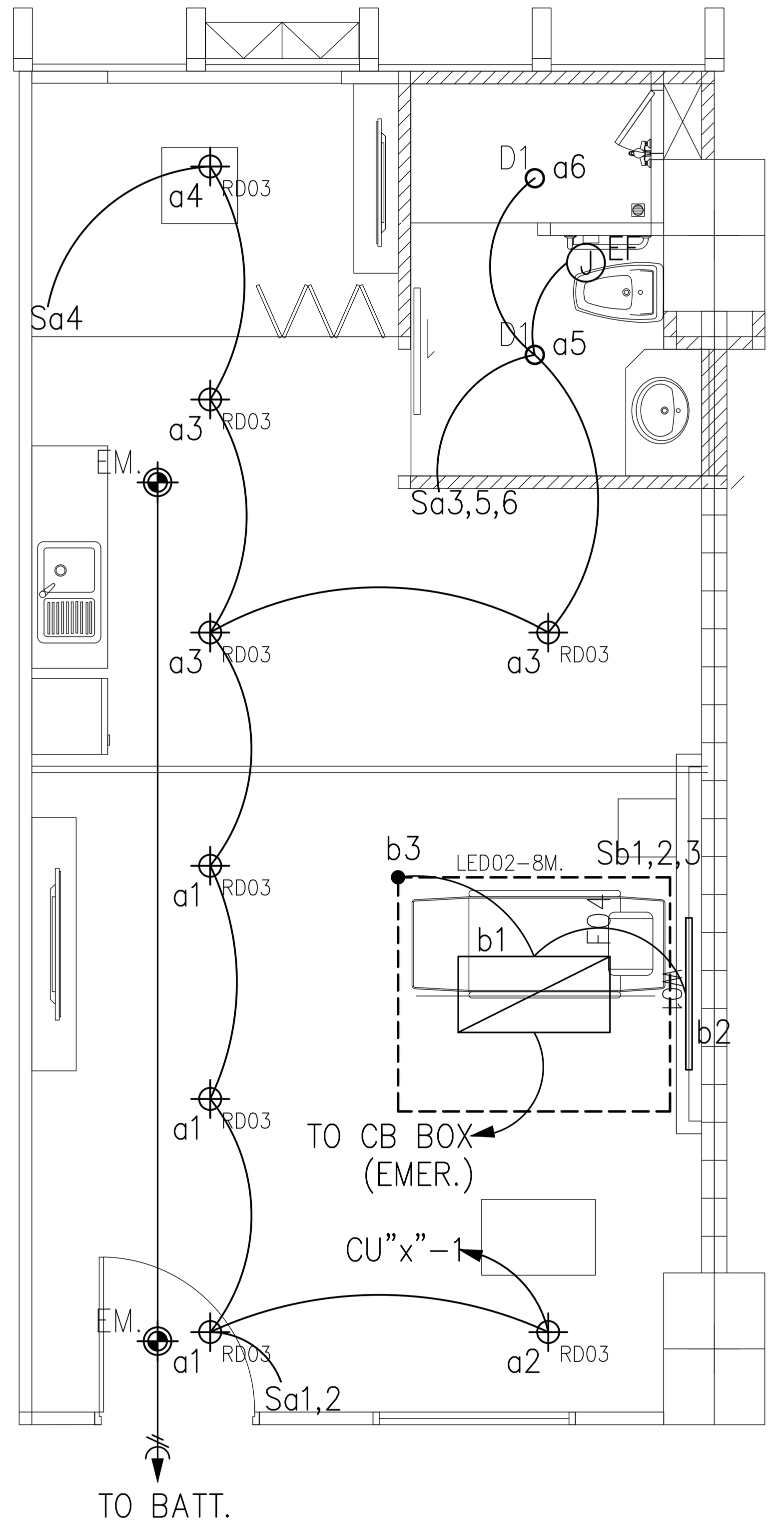

(02) แปลนระบบไฟฟ้าแสงสว่าง (WARD VVIP)
A1@ 1:50
A3@ 1:100
BAR SCALE

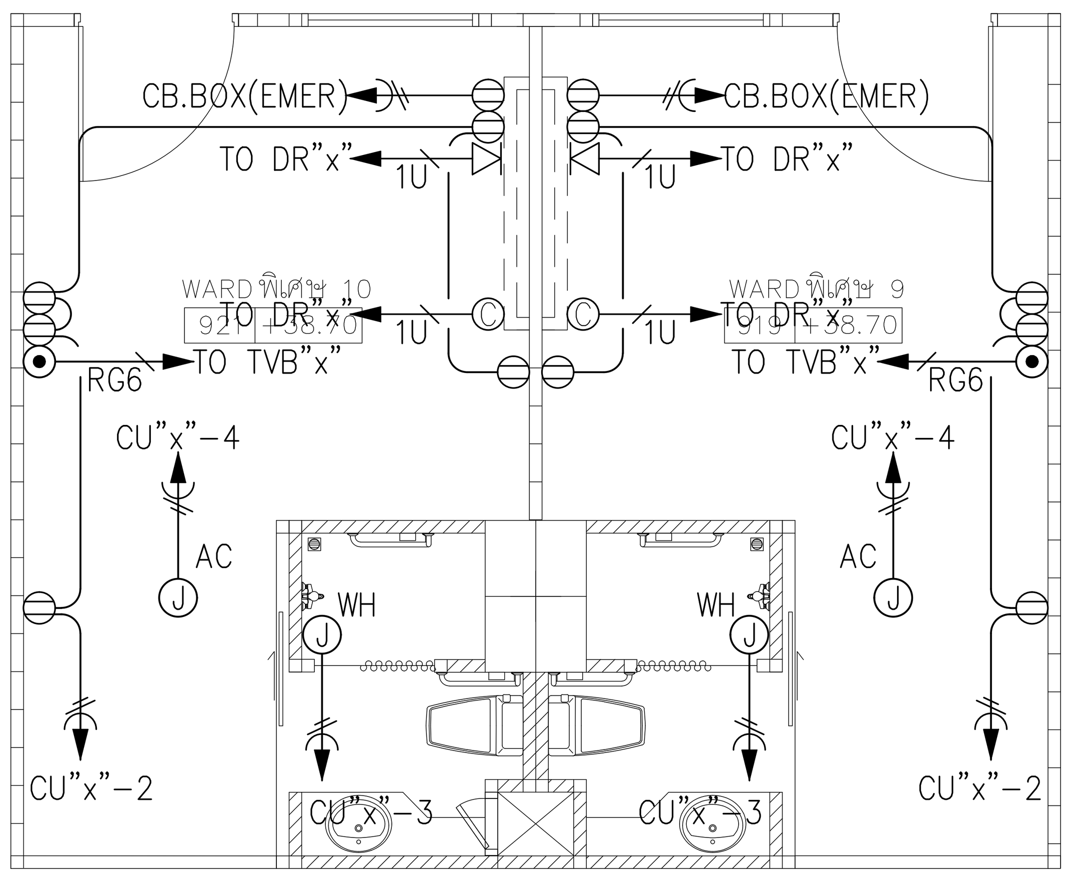

(03) แปลนระบบเต้ารับไฟฟ้า, โทรศัพท์และโทรทัศน์ (WARD พิเศษ)
A1@ 1:50
A3@ 1:100
BAR SCALE

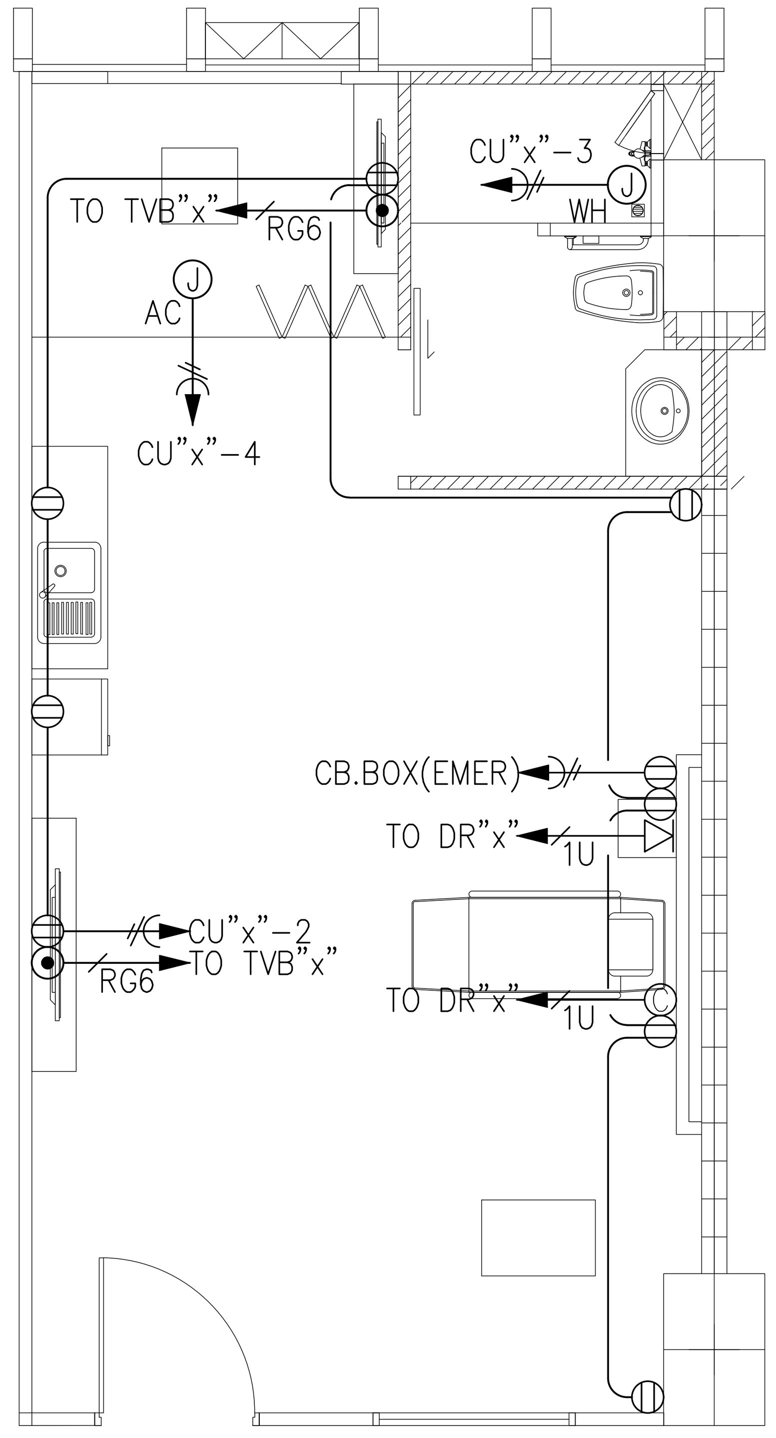

(04) แปลนระบบเต้ารับไฟฟ้า, โทรศัพท์และโทรทัศน์ (WARD VVIP)
A1@ 1:50
A3@ 1:100
BAR SCALE

คณะแพทยศาสตร์วชิรพยาบาล มหาวิทยาลัยนวมินทราธิราช

PROJECT NAME:
โครงการออกแบบ อาคารผู้ป่วยในเฉลิมพระเกียรติ
คณะแพทยศาสตร์วชิรพยาบาล มหาวิทยาลัยนวมินทราธิราช
PROJECT ARCHITECT : สมยงค์ ขจรวิทย์ สสถ. 1764

ARCHITECTS :
นายสลายุทธ เรืองทอง ภสถ. 4384
หทัยชนก เอกสุวรรณ ภสถ. 4182
วีรยุทธ สมศิริ ภสถ. 19439
ปรัชญ์ สานุกูล ภสถ. 23820

STRUCTURAL ENGINEERS :
นายนัฐสม สงวนวงศ์ วย. 1423
นายศิริชัย รณเกียรติ สย. 5868
นายศุภชัย ขำดี ภย. 37589

ELECTRICAL ENGINEERS:
นายชัยวัฒน์ เหลืองอบอุ่น สฟก.3473
นายกรอง กิมเขียว สฟก.5276

MECHANICAL ENGINEERS:
นายธันวา ตันเสถียร วก. 797
นายขจรพงษ์ สุทธิโสภาอาภรณ์ สก.2544
นายอาณัติ ตั้งชู สก.4127

SANITARY ENGINEERS :
ขนิษฐา ส่งสกุลชัย วส. 27
วีรวุฒ หงษ์ทอง สส. 253

FIRE PROTECTION ARCHITECTS :
ดร.บัณฑิต ประดับสุข สสถ. 1215

INTETIOR DESIGNER :
วาสนา เพชรประเสริฐ
วรางคณา เศรษฐสุข
อภิญญา ยังแย้ม

แบบแสดง :
แปลนระบบไฟฟ้าแสงสว่าง,เต้ารับไฟฟ้า,
โทรศัพท์และโทรทัศน์ (WARD พิเศษ,WARD VVIP)

มาตราส่วน: 1:50
รวม : แผ่น
แบบเลขที่ :
EE-1001

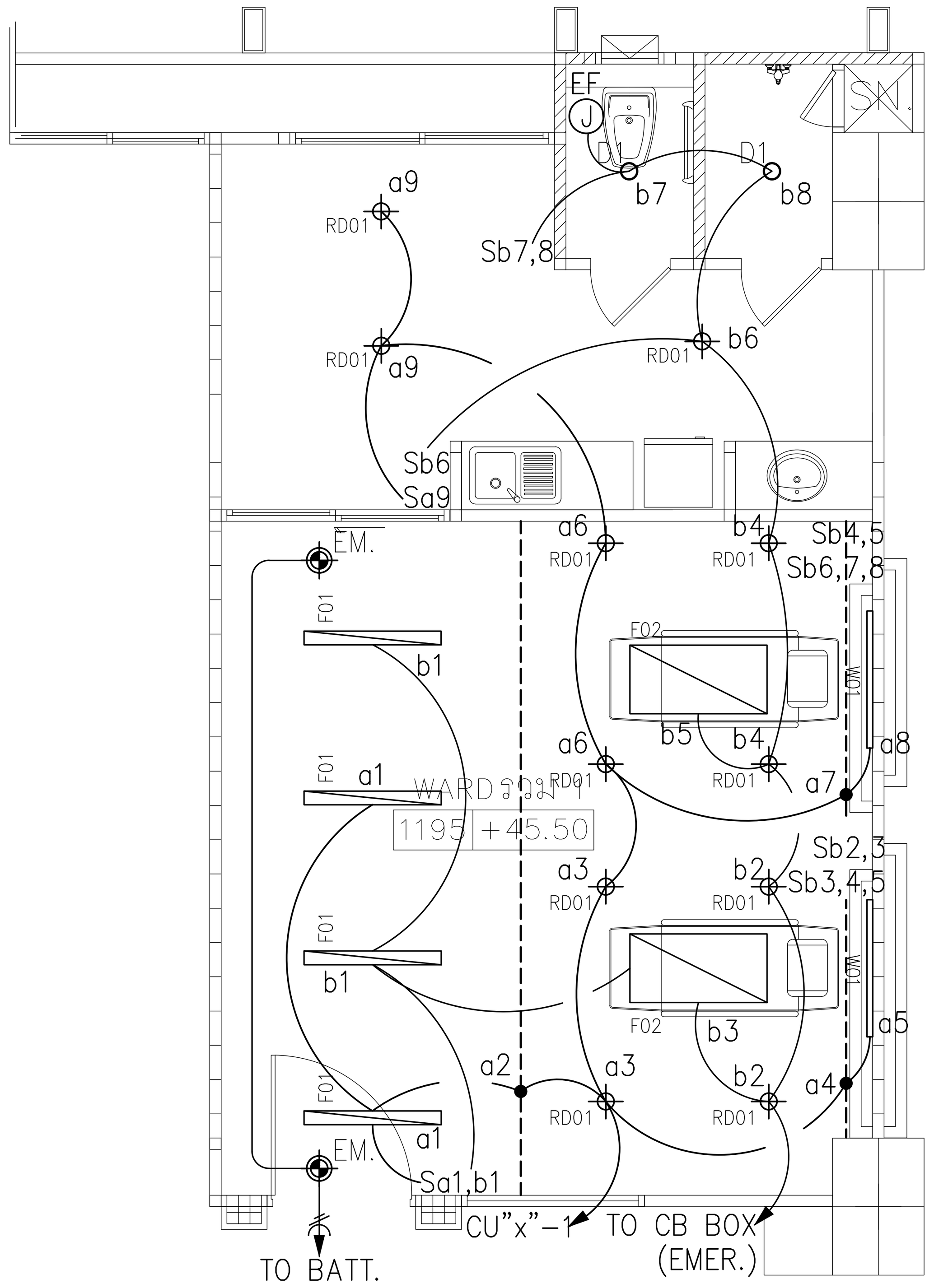

01 แปลนระบบไฟฟ้าแสงสว่าง (WARDรวม) 2 เตียง

A1@ 1:50
A3@ 1:100

0 1 2
BAR SCALE

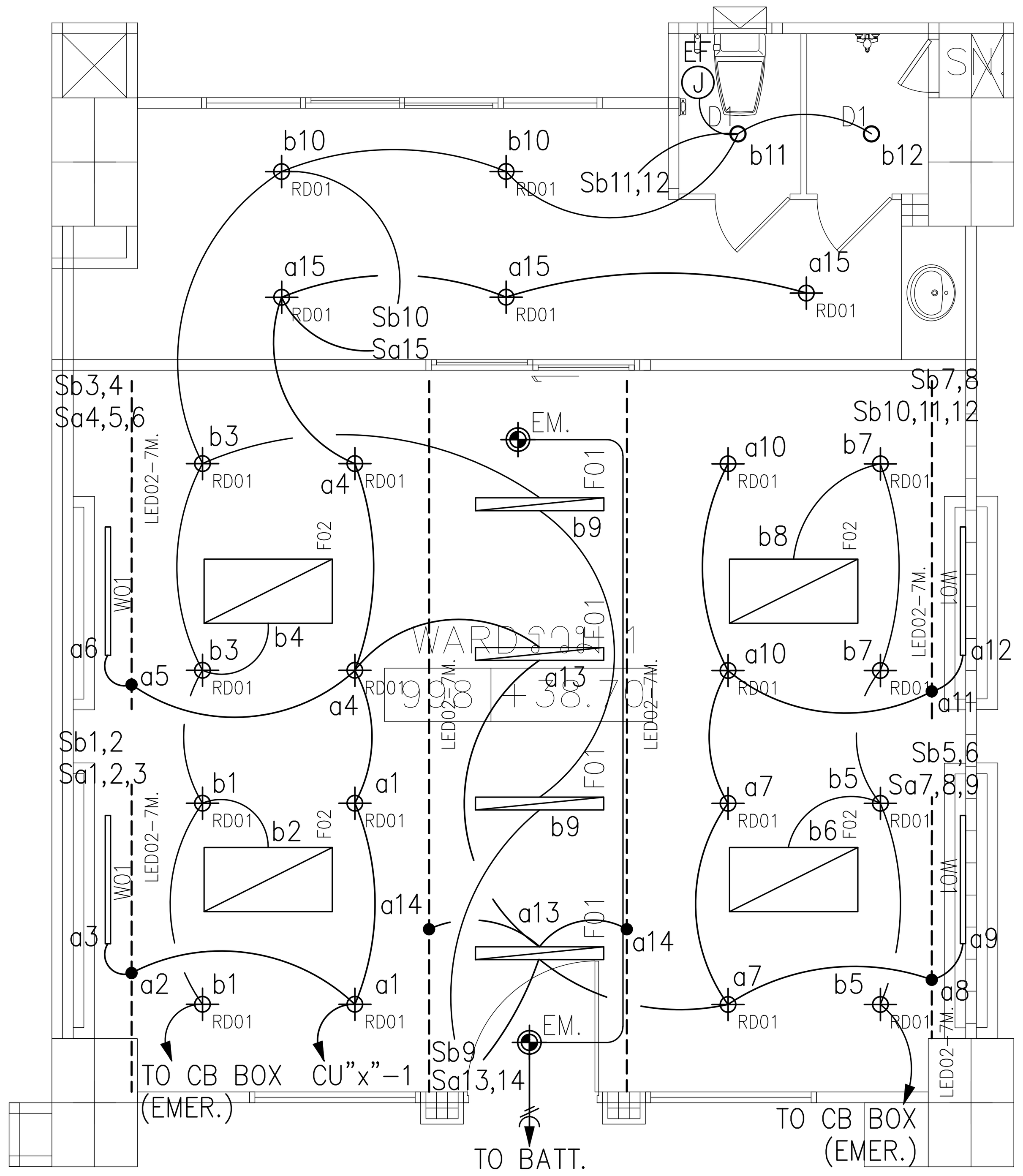

02 แปลนระบบไฟฟ้าแสงสว่าง (WARDรวม) 4 เตียง

A1@ 1:50
A3@ 1:100

0 1 2
BAR SCALE

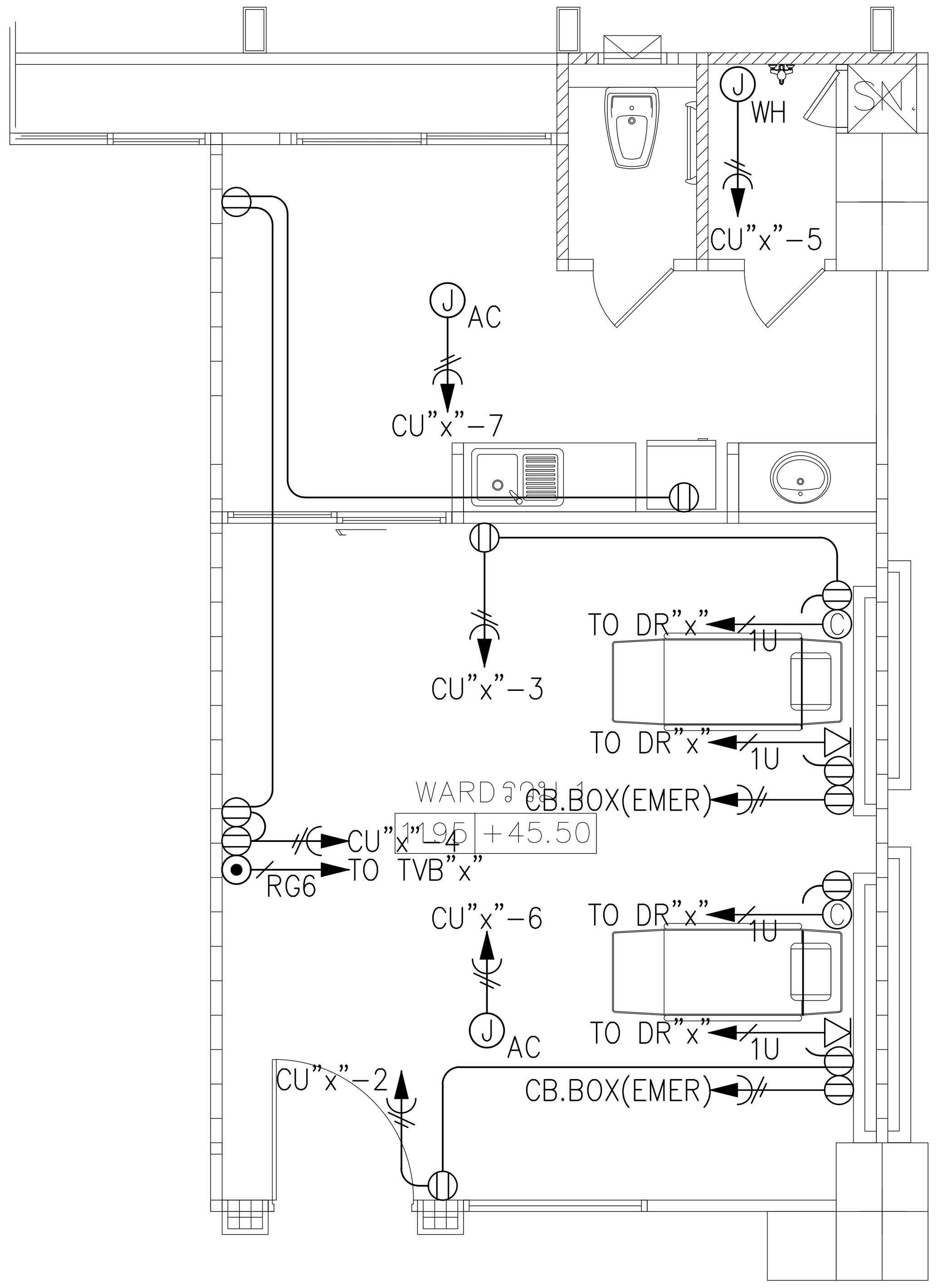

03 แปลนระบบเต้ารับไฟฟ้า, โทรศัพท์และโทรทัศน์ (WARDรวม) 2 เตียง

A1@ 1:50
A3@ 1:100

0 1 2
BAR SCALE

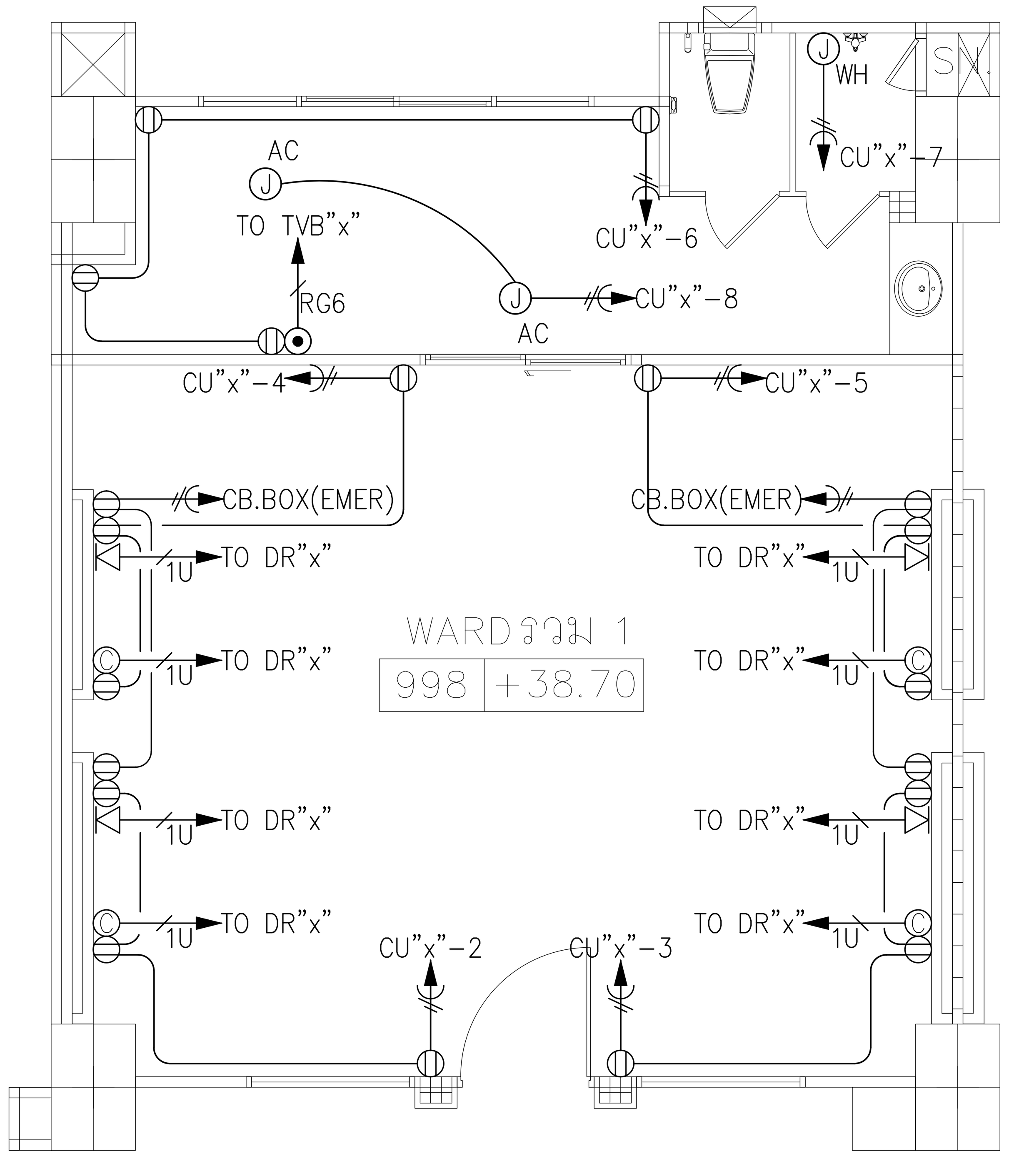

04 แปลนระบบเต้ารับไฟฟ้า, โทรศัพท์และโทรทัศน์) 4 เตียง

A1@ 1:50
A3@ 1:100

0 1 2
BAR SCALE

คณะแพทยศาสตร์วชิรพยาบาล มหาวิทยาลัยนวมินทราธิราช

SPAN
บริษัท สแปนคอนซัลแตนท์ จำกัด
247 ถ.เสนานิคม 1 แขวงลาดพร้าว เขตลาดพร้าว กรุงเทพฯ 10230
E-MAIL : main.span@gmail.com
Tel.0-2942-3691-6 ,Fax.0-2942-3694

unicorn
บริษัท ยูนิคอร์น คอร์ปอเรชั่น แอนด์แมเนจเม้นท์ จำกัด
75/78 ซอยวัดเทวีวนาราม 18 แขวงดอนเมือง เขตดอนเมือง กรุงเทพมหานคร 10210

i lamp
บริษัท ไอแลมป์ อาร์คิเทค แอนด์ ดีไซน์ จำกัด
480/25 หมู่ที่ 2 ตำบลบ้านเกาะ อำเภอเมืองนครราชสีมา นครราชสีมา 30000

PROJECT NAME:	ARCHITECTS :	STRUCTURAL ENGINEERS :	ELECTRICAL ENGINEERS:	MECHANICAL ENGINEERS:	SANITARY ENGINEERS :	INTETIOR DESIGNER :	แบบแสดง :
โครงการออกแบบ อาคารผู้ป่วยในเฉลิมพระเกียรติ คณะแพทยศาสตร์วชิรพยาบาล มหาวิทยาลัยนวมินทราธิราช	นายสลายุทธ เรืองทอง ภสถ. 4384	นายนัฐสม สงวนวงศ์ วย. 1423	นายชัยวัฒน์ เหลืองอบอุ่น สฟก.3473	นายธันวา ตันเสถียร วก. 797	ขนิษฐา ส่งสกุลชัย วส. 27	วาสนา เพชรประเสริฐ	แปลนระบบไฟฟ้าแสงสว่าง, เต้ารับไฟฟ้า, โทรศัพท์และโทรทัศน์ (WARDรวม 2 เตียงและ 4 เตียง)
	หทัยชนก เอกสุวรรณ ภสถ. 4182	นายศิริชัย รณเกียรติ สย. 5868	นายกรอง กิมเขียว สฟก.5276	นายขจรพงษ์ สุทธิโสภาอาภรณ์ สก.2544	วีรวุฒ หงษ์ทอง สส. 253	วรางคณา เศรษฐสุข	มาตราส่วน: 1:50
	วีรยุทธ สมศิริ ภสถ. 19439	นายศุภชัย ขำดี ภย. 37589		นายอาณัติ ตั้งชู สก.4127	FIRE PROTECTION ARCHITECTS :	อภิญญา ยังแย้ม	แบบเลขที่ : EE–1002
PROJECT ARCHITECT : สมยงค์ ขจรวิทย์ สสถ. 1764	ปรัชญ์ สานุกูล ภสถ. 23820				ดร.บัณฑิต ประดับสุข สสถ. 1215		รวม : แผ่น

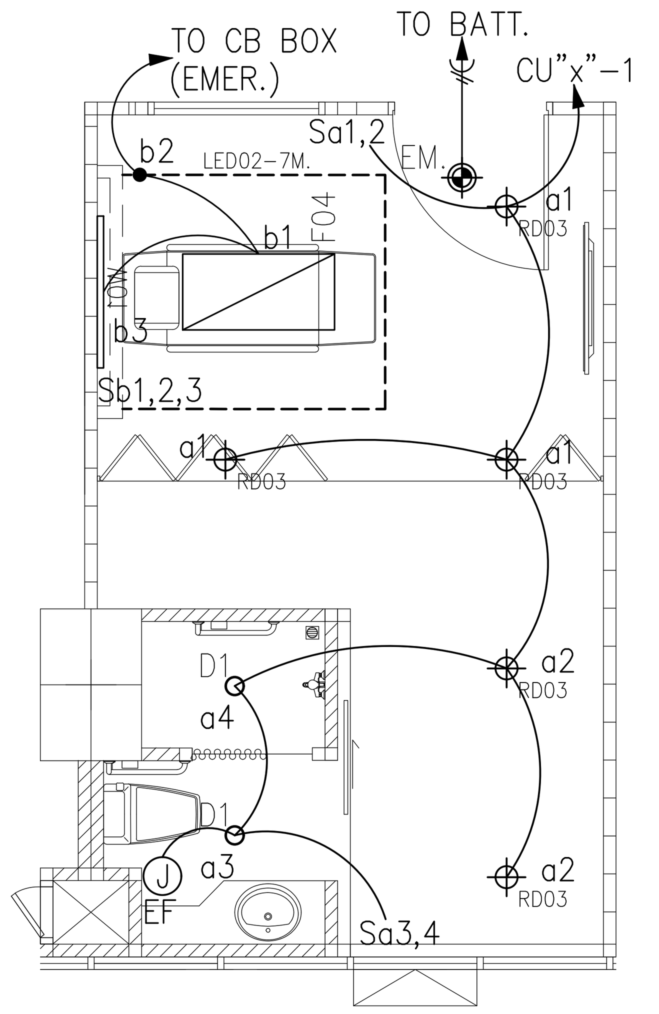

01 แปลนระบบไฟฟ้าแสงสว่าง WARD พิเศษ (ชั้นที่ 12)
A1@ 1:50
A3@ 1:100
0 1 2
BAR SCALE

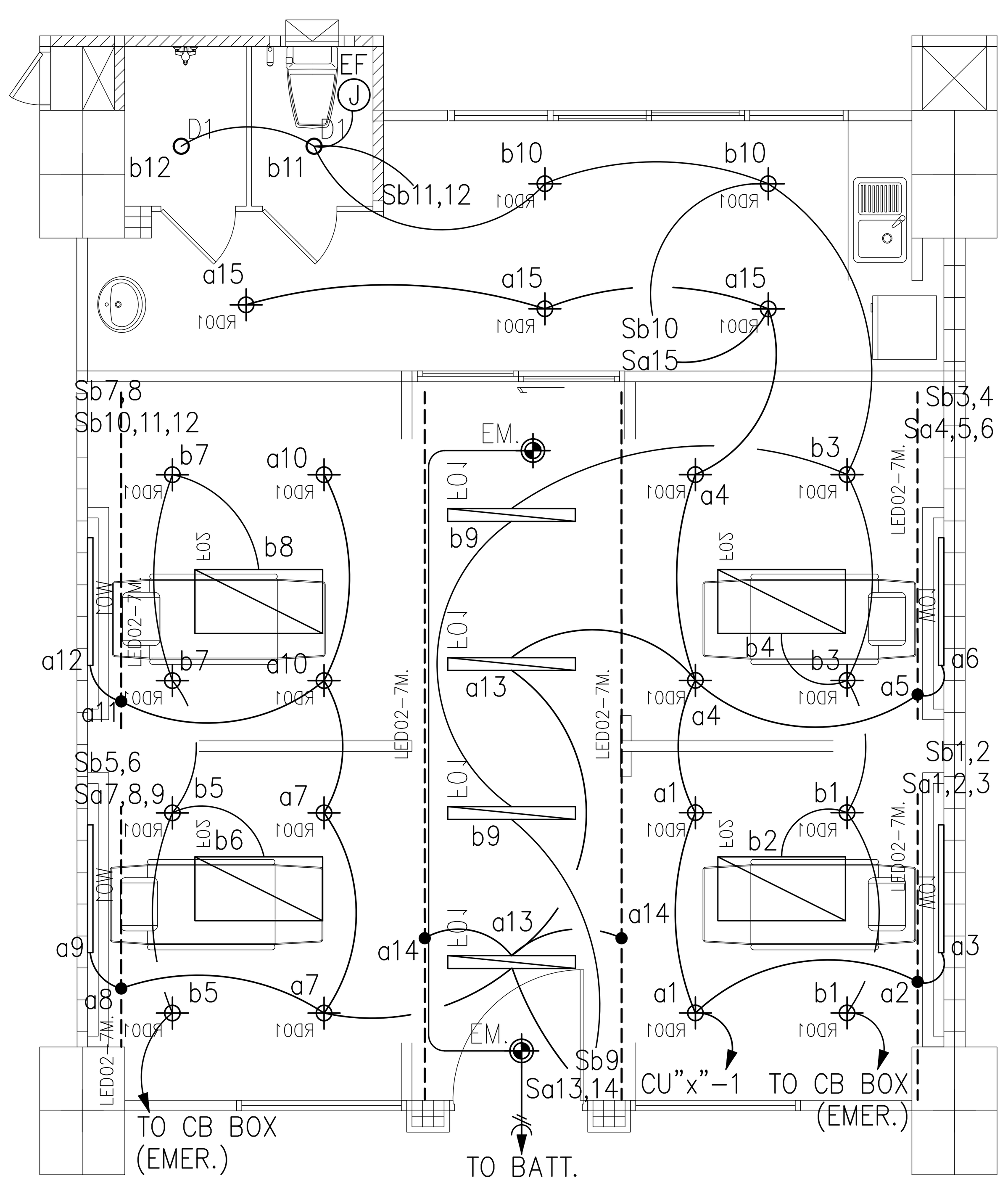

03 แปลนระบบไฟฟ้าแสงสว่าง WARD รวม 4 เตียง (ชั้นที่ 12-14)
A1@ 1:50
A3@ 1:100
0 1 2
BAR SCALE

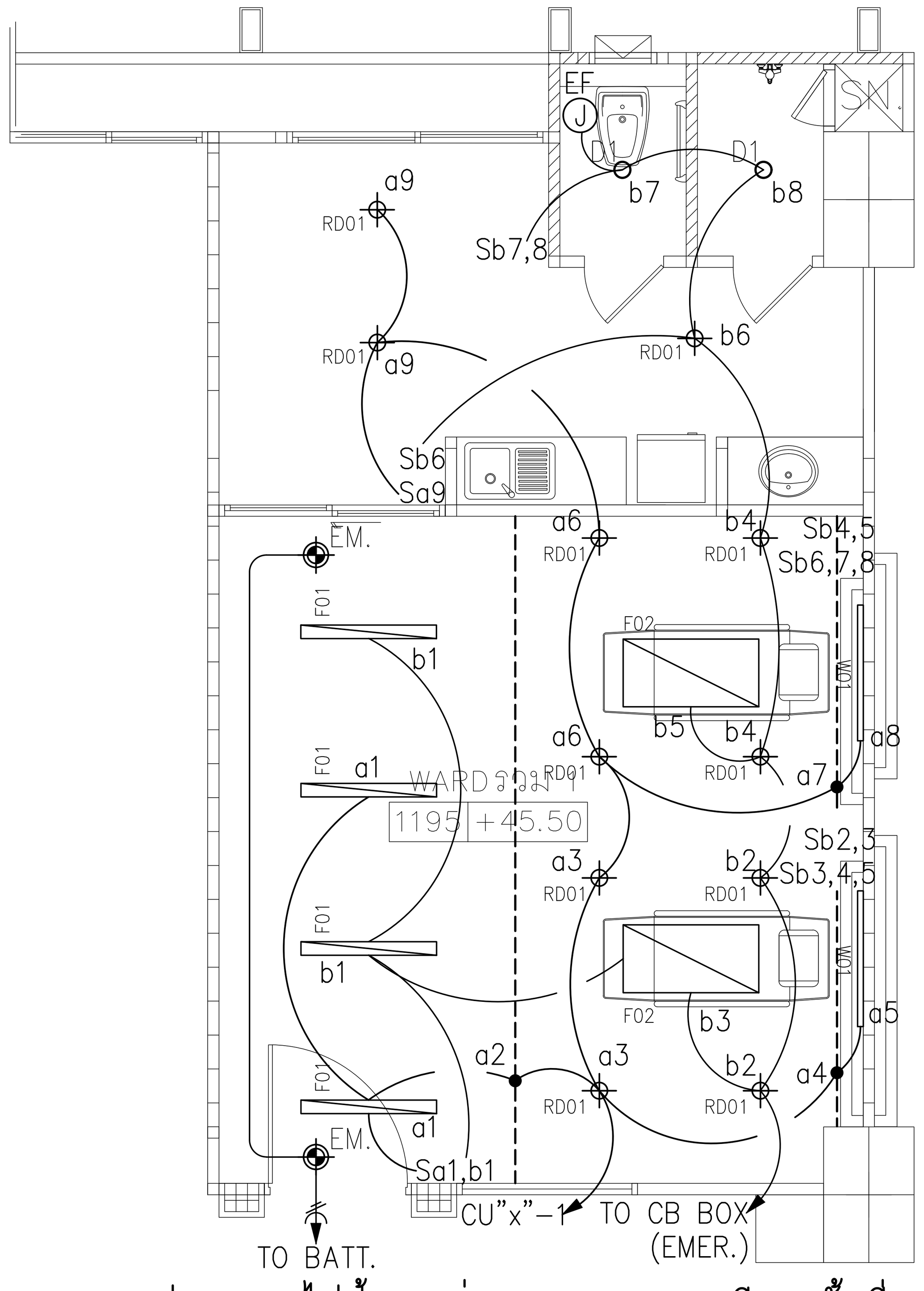

05 แปลนระบบไฟฟ้าแสงสว่าง WARD รวม 2 เตียง (ชั้นที่ 12-14)
A1@ 1:50
A3@ 1:100
0 1 2
BAR SCALE

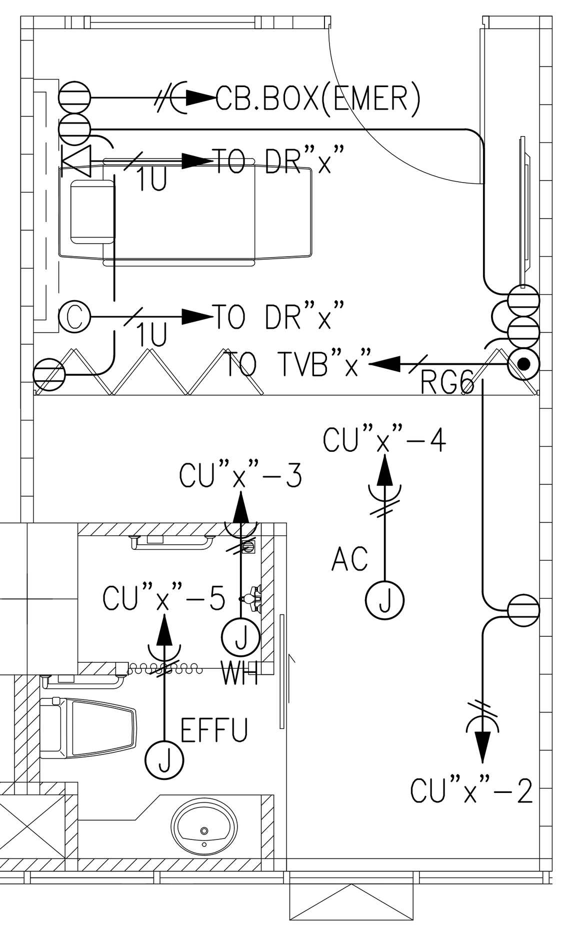

02 แปลนระบบเต้ารับไฟฟ้า, โทรศัพท์และโทรทัศน์ WARD พิเศษ (ชั้นที่ 12)
A1@ 1:50
A3@ 1:100
0 1 2
BAR SCALE

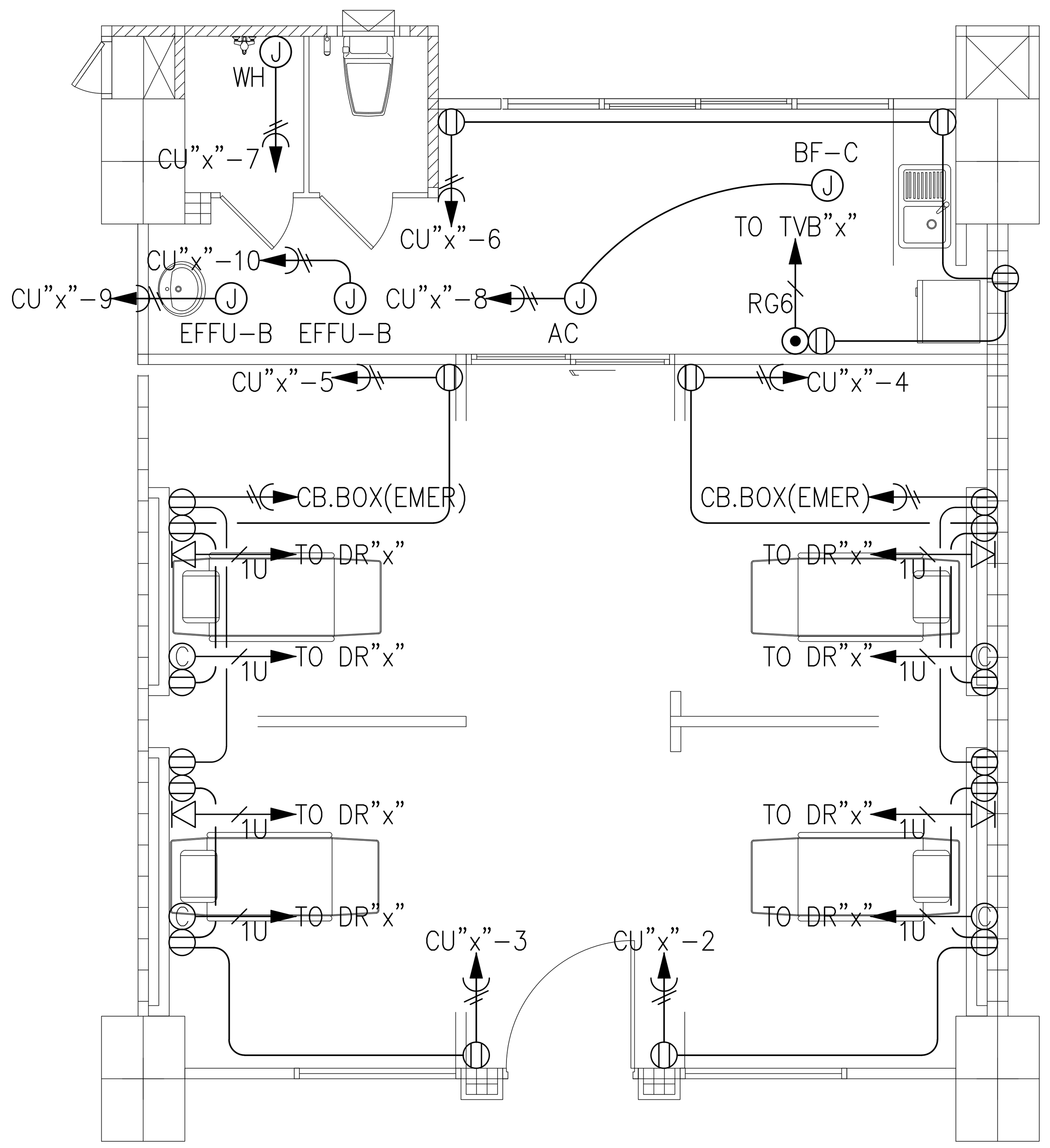

04 แปลนระบบเต้ารับไฟฟ้า, โทรศัพท์และโทรทัศน์ WARD รวม 4 เตียง (ชั้นที่ 12-14)
A1@ 1:50
A3@ 1:100
0 1 2
BAR SCALE

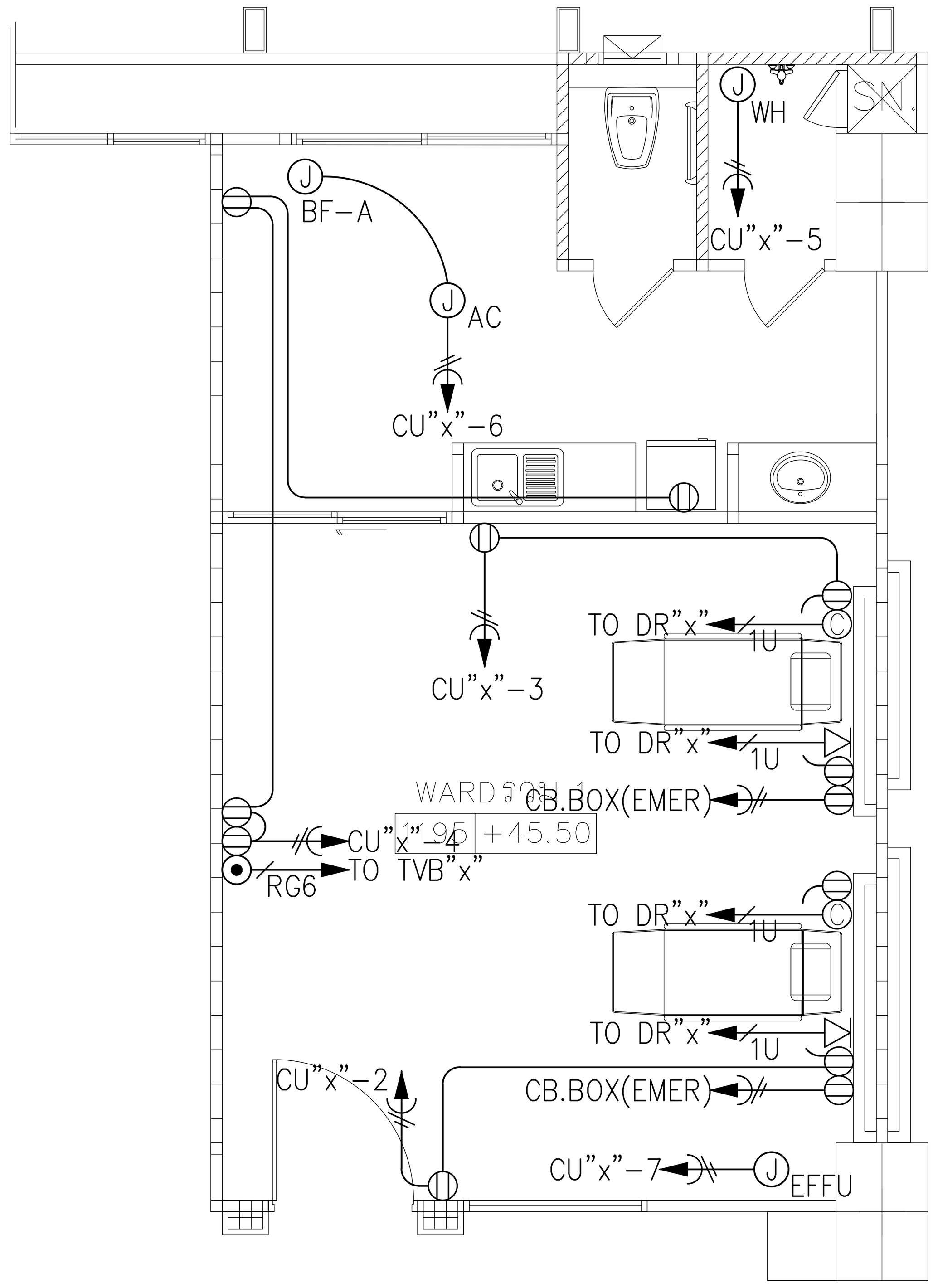

06 แปลนระบบเต้ารับไฟฟ้า, โทรศัพท์และโทรทัศน์ WARD รวม 2 เตียง (ชั้นที่ 12-14)
A1@ 1:50
A3@ 1:100
0 1 2
BAR SCALE

PROJECT NAME:	ARCHITECTS :	STRUCTURAL ENGINEERS :	ELECTRICAL ENGINEERS:	MECHANICAL ENGINEERS:	SANITARY ENGINEERS :	INTETIOR DESIGNER :	แบบแสดง :
โครงการออกแบบ อาคารผู้ป่วยในเฉลิมพระเกียรติ คณะแพทยศาสตร์วชิรพยาบาล มหาวิทยาลัยนวมินทราธิราช	นายสลายุทธ เรืองทอง ภสถ. 4384	นายนัฐสม สงวนวงศ์ วย. 1423	นายชัยวัฒน์ เหลืองอบอุ่น สฟก.3473	นายธันวา ตันเสถียร วก. 797	ขนิษฐา ส่งสกุลชัย วส. 27	วาสนา เพชรประเสริฐ	แปลนระบบไฟฟ้าแสงสว่าง, เต้ารับไฟฟ้า, โทรศัพท์และโทรทัศน์ (WARD พิเศษ, WARD รวม 2,4 เตียง (ชั้นที่ 12-14)
	หทัยชนก เอกสุวรรณ ภสถ. 4182	นายศิริชัย รณเกียรติ สย. 5868	นายกรอง กิมเขียว สฟก.5276	นายขจรพงษ์ สุทธิโสภาอาภรณ์ สก.2544	วีรวุฒ หงษ์ทอง สส. 253	วรางคณา เศรษฐสุข	มาตราส่วน: 1:50
	วีรยุทธ สมศิริ ภสถ. 19439	นายศุภชัย ขำดี ภย. 37589		นายอาณัติ ตั้งชู สก.4127	FIRE PROTECTION ARCHITECTS :	อภิญญา ยังแย้ม	แบบเลขที่ : EE-1003
PROJECT ARCHITECT : สมยงค์ ขจรวิทย์ สสถ. 1764	ปรัชญ์ สานุกูล ภสถ. 23820				ดร.บัณฑิต ประดับสุข สสถ. 1215		รวม : แผ่น

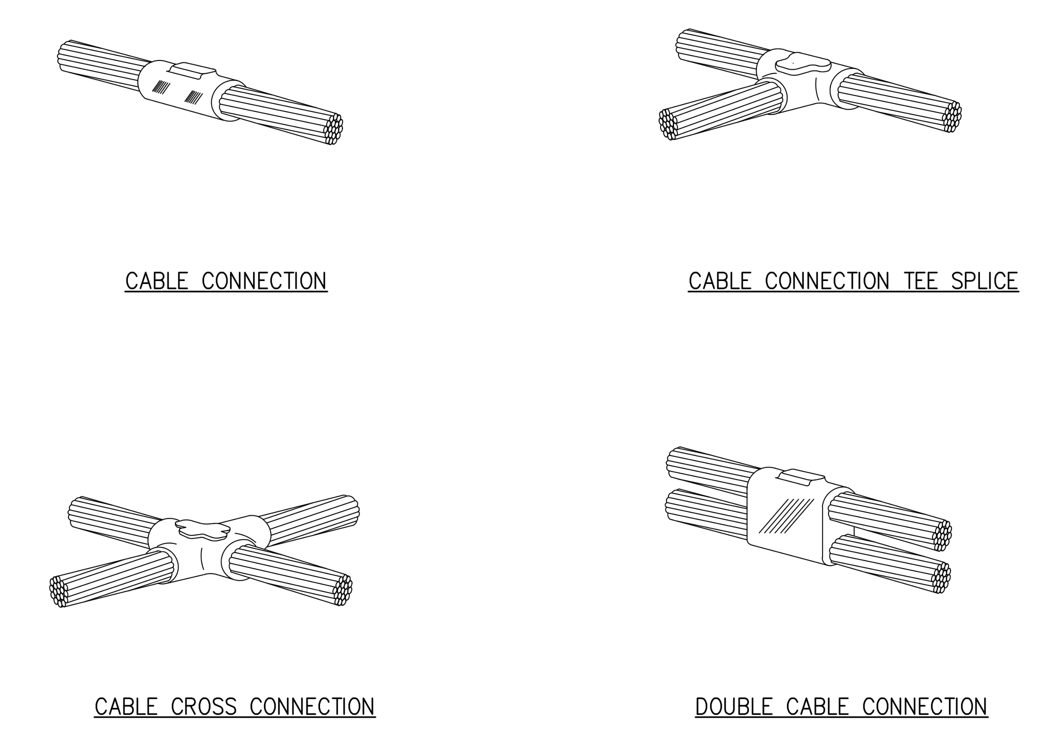

01 CABLE CONNECTION
NTS

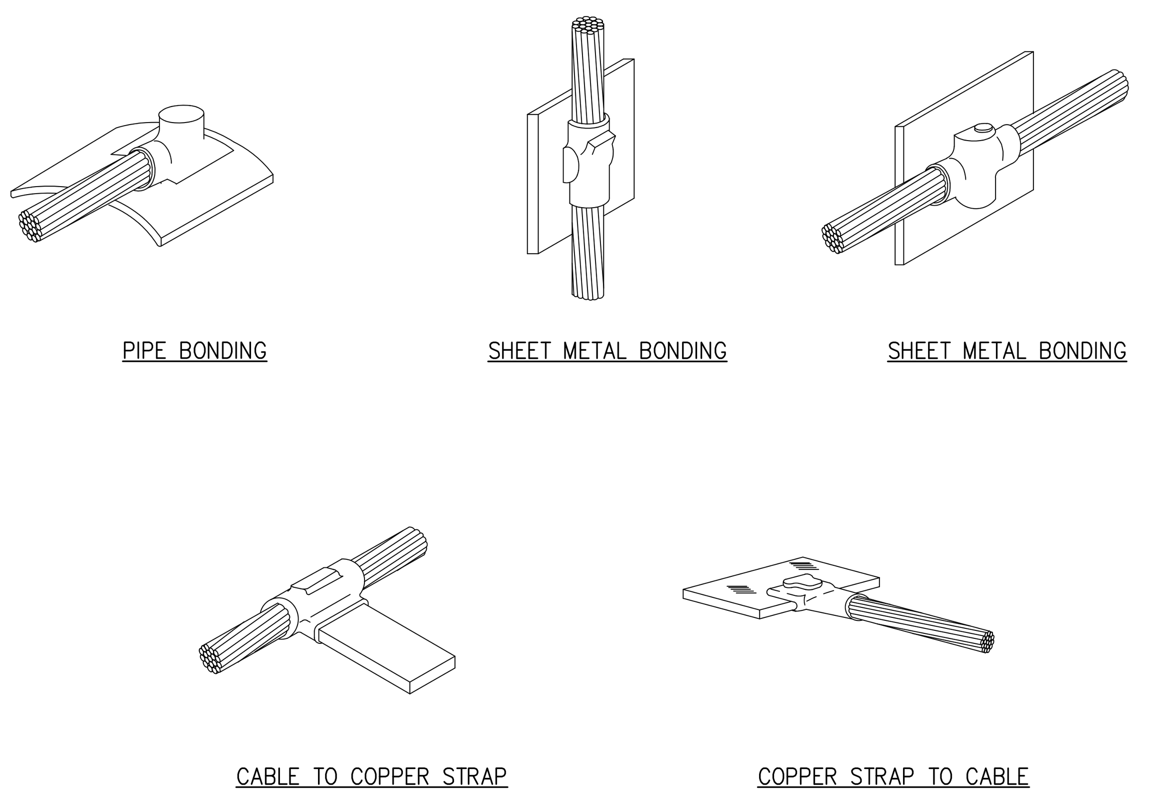

02 CABLE TO COPPER STRAP&TAP
NTS

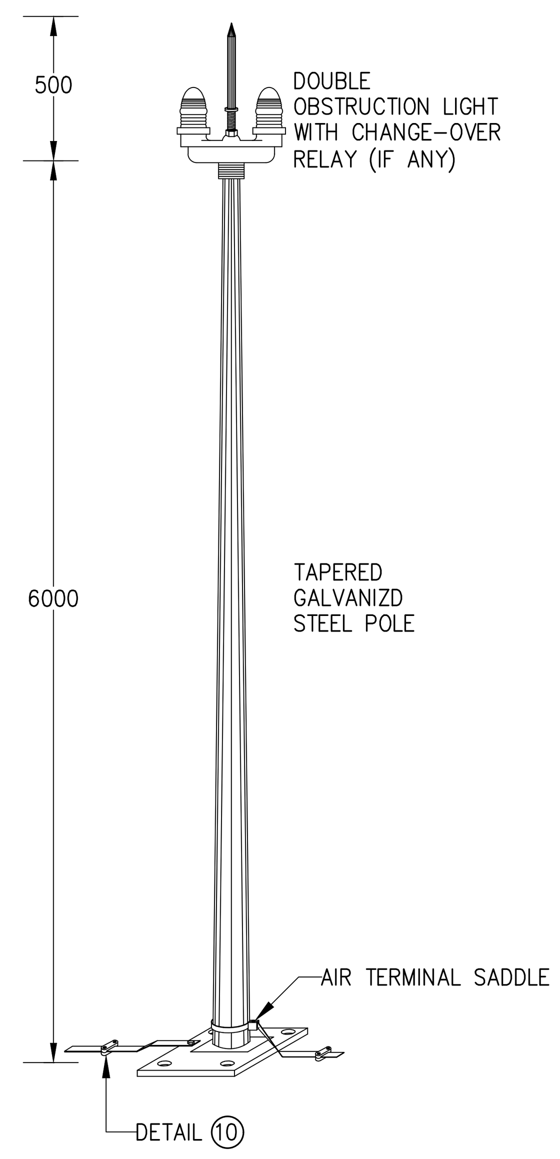

14 OBSTRUCTION LIGHT
NTS

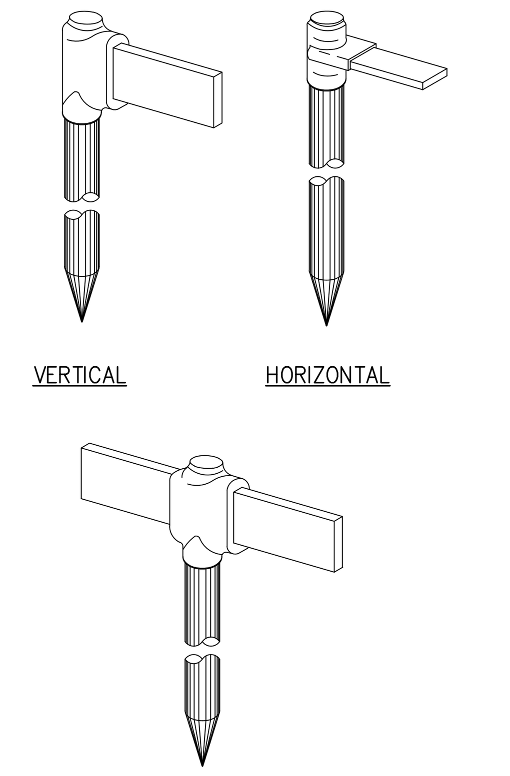

03 COPPER BAR TO GROUND ROD
NTS

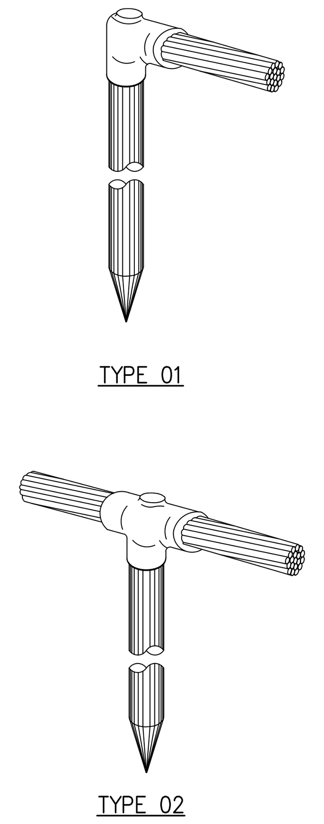

04 CABLE TO GROUND ROD
NTS

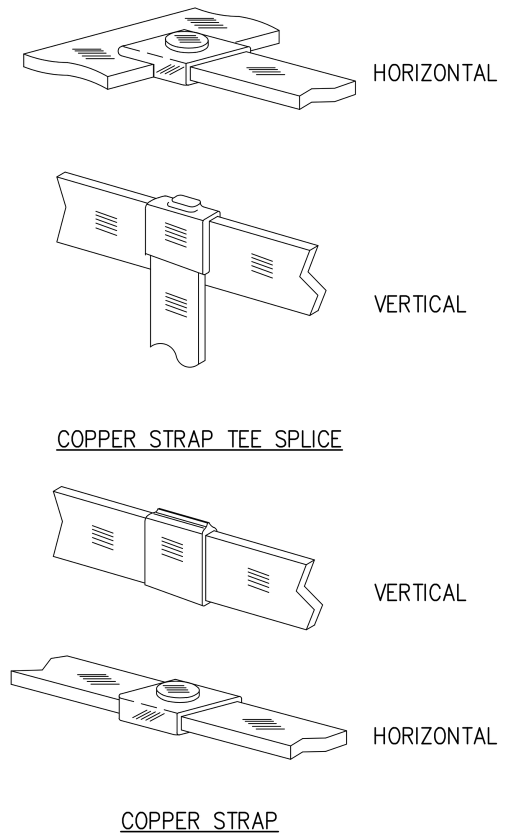

05 COPPER STRAP CONNECTION
NTS

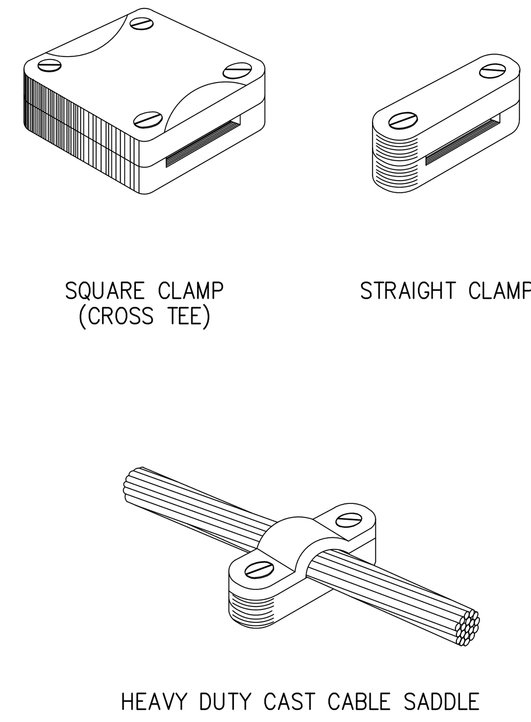

06 COPPER STRAP CLAMP
NTS

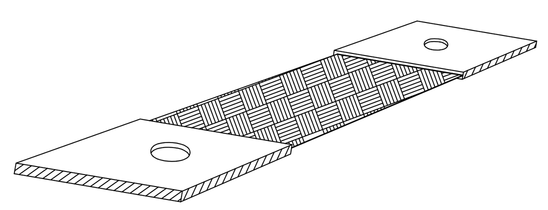

07 COPPER BRAID FOR GROUND BONDING JUMPER
NTS

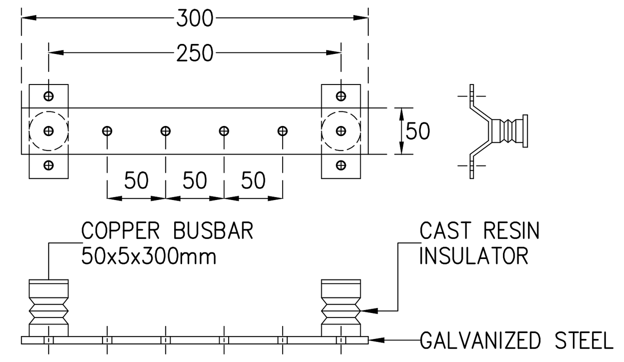

08 GROUND BAR
NTS

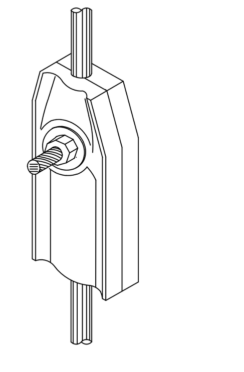

09 TEST CLAMP
NTS

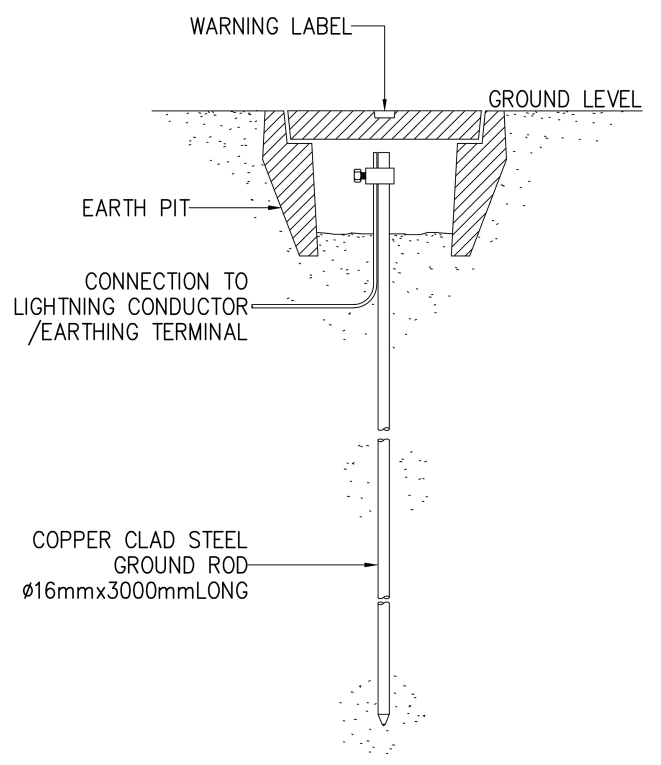

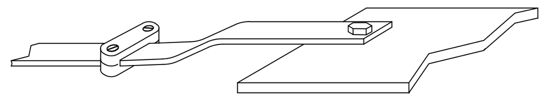

10 COPPER TAPE BONDED TO STEEL PLATE
NTS

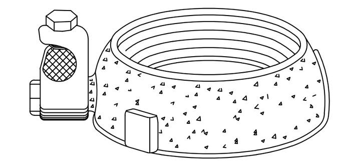

11 CONDUIT GROUND BUSHING
NTS

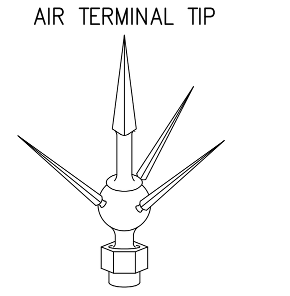

12 AIR TERMINAL TIP
NTS

13 TYPICAL DETAIL FOR EARTH PIT
NTS

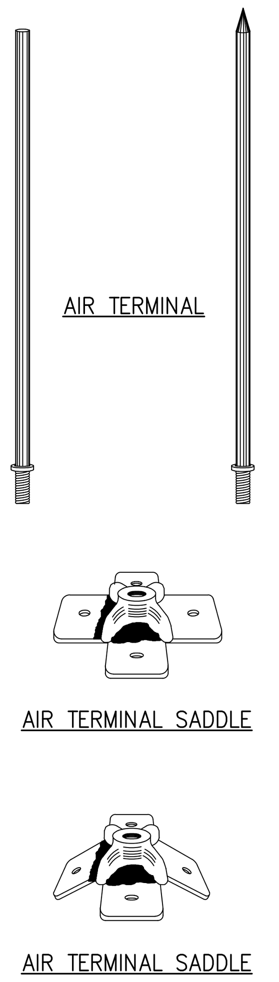

15 AIR TERMINAL
NTS

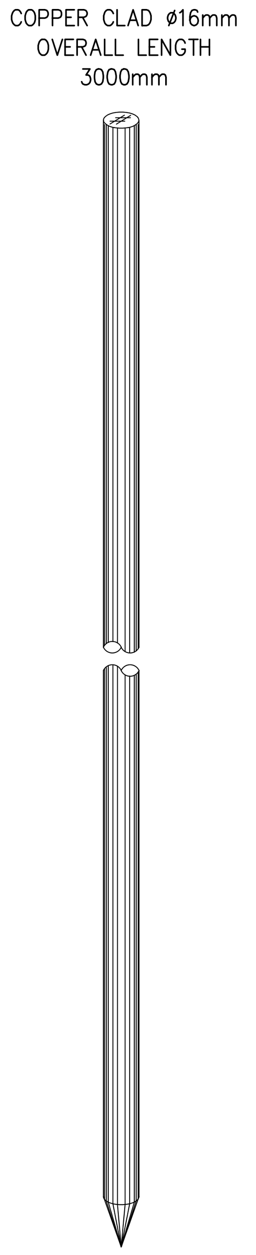

16 GROUND ROD
NTS

คณะแพทยศาสตร์วชิรพยาบาล มหาวิทยาลัยนวมินทราธิราช

PROJECT NAME:
โครงการออกแบบ อาคารผู้ป่วยในเฉลิมพระเกียรติ
คณะแพทยศาสตร์วชิรพยาบาล มหาวิทยาลัยนวมินทราธิราช

PROJECT ARCHITECT : สมยงค์ ขจรวิทย์ สสถ. 1764

ARCHITECTS :	STRUCTURAL ENGINEERS :	ELECTRICAL ENGINEERS:	MECHANICAL ENGINEERS:	SANITARY ENGINEERS :	INTETIOR DESIGNER :
นายสลายุทธ เรืองทอง ภสถ. 4384	นายนัฐสม สงวนวงศ์ วย. 1423	นายชัยวัฒน์ เหลืองอบอุ่น สฟก.3473	นายธันวา ตันเสถียร วก. 797	ขนิษฐา ส่งสกุลชัย วส. 27	วาสนา เพชรประเสริฐ
หทัยชนก เอกสุวรรณ ภสถ. 4182	นายศิริชัย รณเกียรติ สย. 5868	นายกรอง กิมเขียว สฟก.5276	นายขจรพงษ์ สุทธิโสภาอาภรณ์ สก.2544	วีรวุฒ หงษ์ทอง สส. 253	วรางคณา เศรษฐสุข
วีรยุทธ สมศิริ ภสถ. 19439	นายศุภชัย ขำดี ภย. 37589		นายอาณัติ ตั้งชู สก.4127	FIRE PROTECTION ARCHITECTS :	อภิญญา ยังแย้ม
ปรัชญ์ สานุกูล ภสถ. 23820				ดร.บัณฑิต ประดับสุข สสถ. 1215	

แบบแสดง : รายละเอียดการติดตั้งทั่วไป 1

มาตราส่วน: NTS.
รวม : แผ่น
แบบเลขที่ : EE–1101

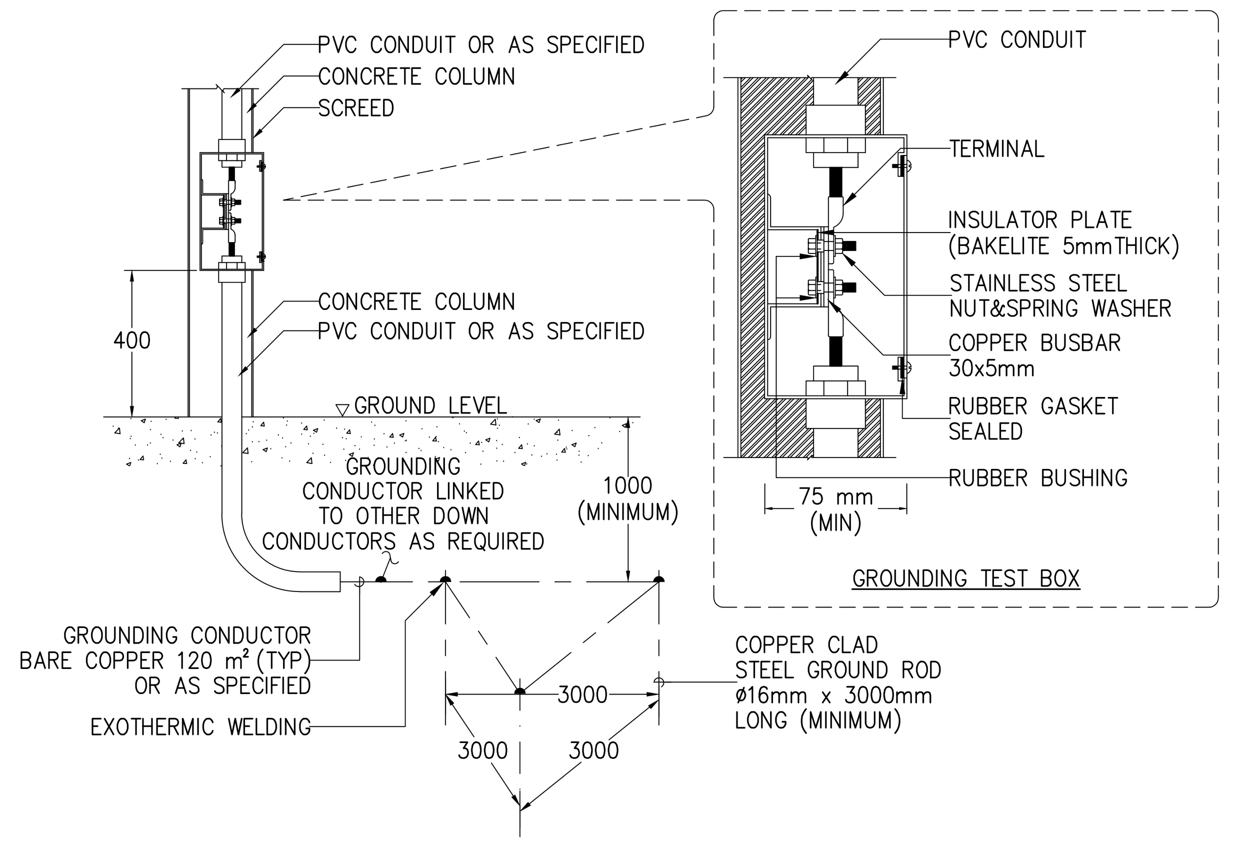

01 DOWN CONDUCTOR TO GROUND ROD

NTS

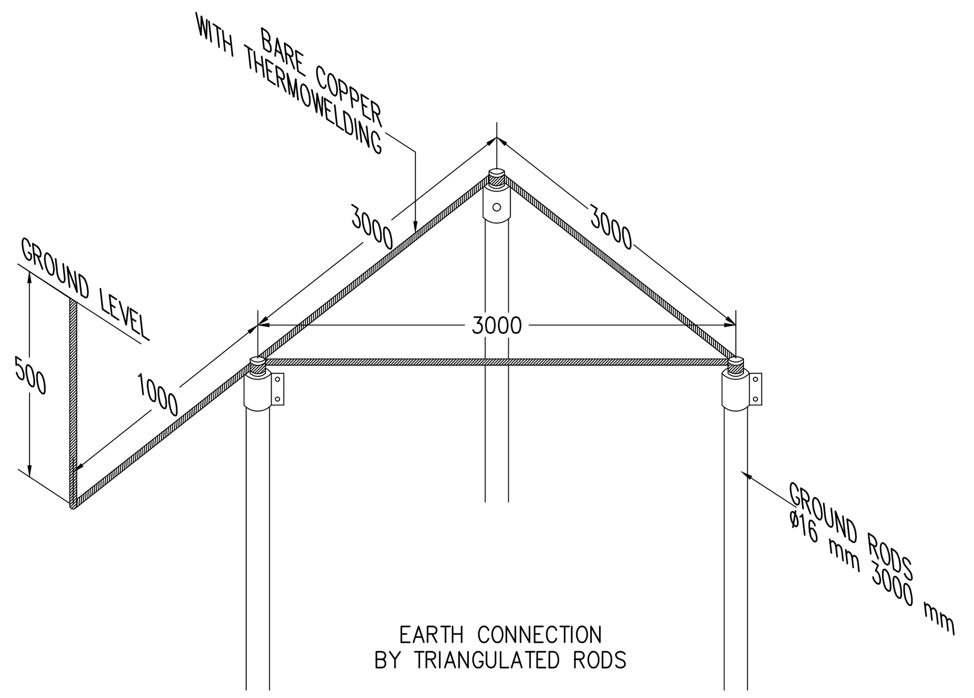

02 DETAIL FOR GROUNDING ROD

NTS

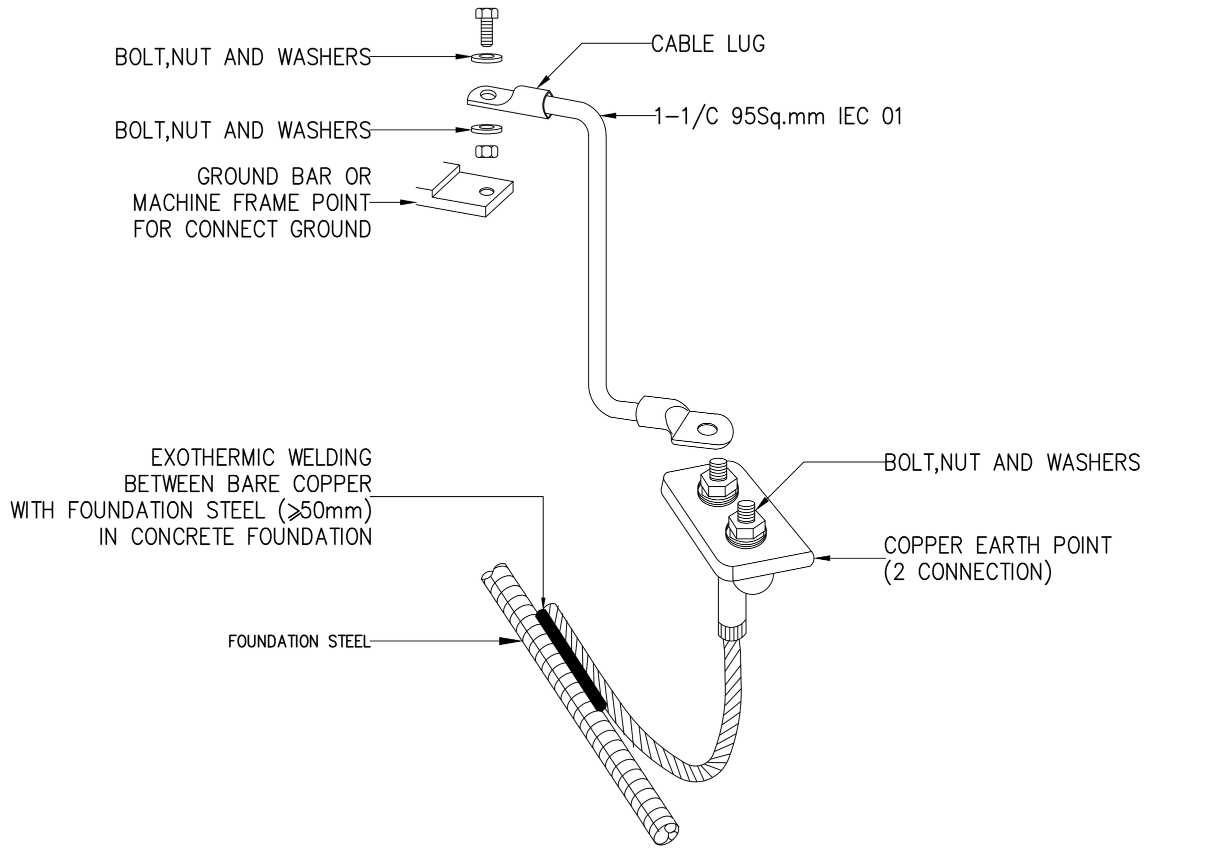

03 TYPICAL INSTALLATION FOR GROUND COPPER BAR WITH FOUNDATION STEEL

NTS

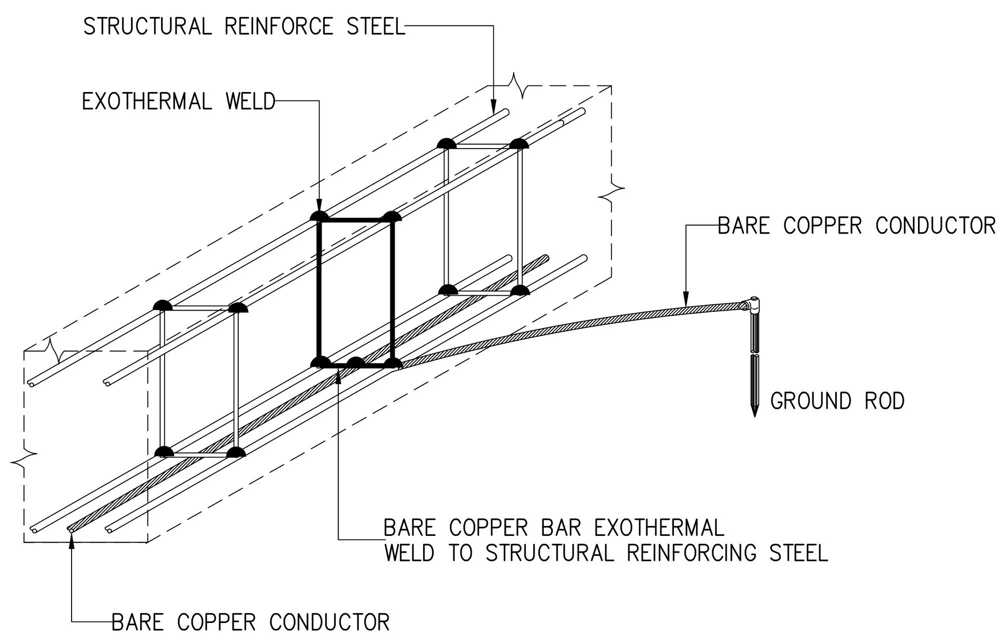

04 CONDUCTOR BOND TO STRUCTURE

NTS

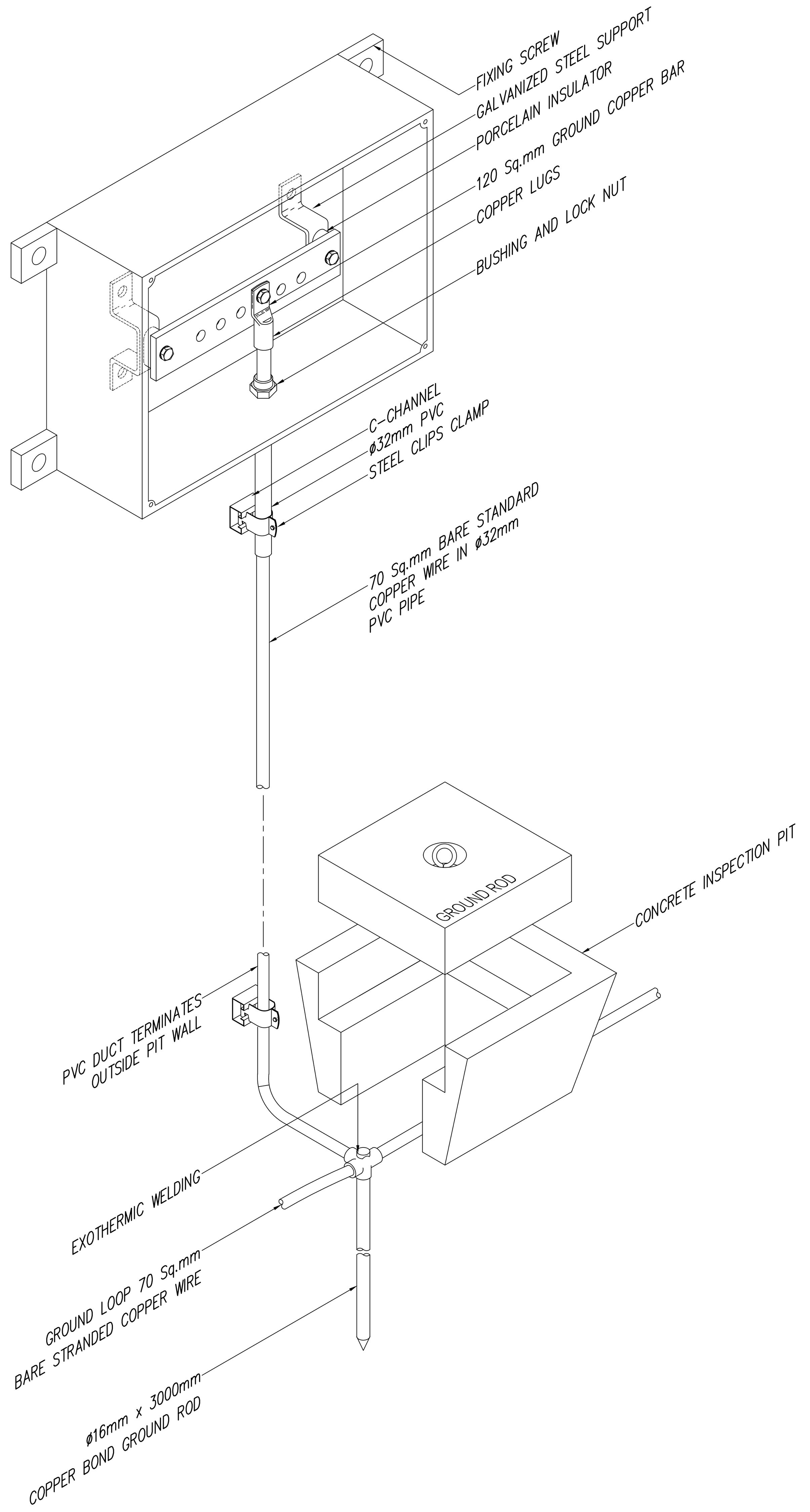

06 TEST BOX AND INSPECTION PIT

NTS

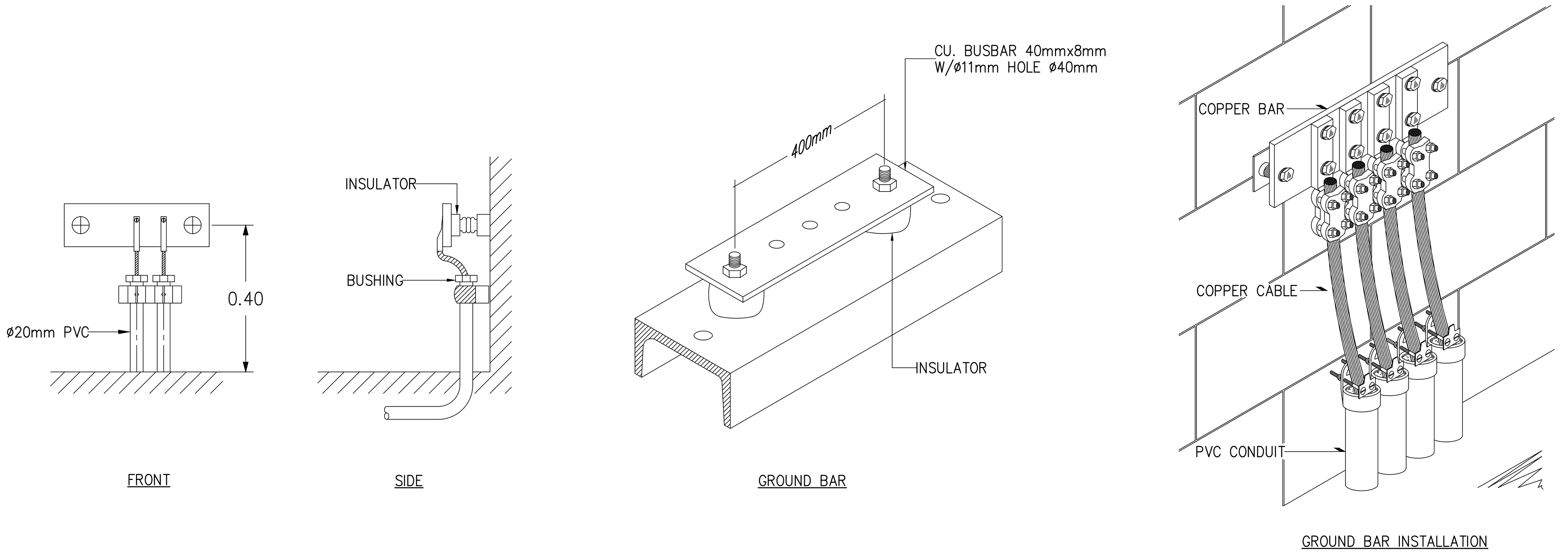

05 GROUND BAR INSTALLATION

NTS

คณะแพทยศาสตร์วชิรพยาบาล มหาวิทยาลัยนวมินทราธิราช	SPAN บริษัท สแปนคอนซัลแตนท์ จำกัด 247 ถ.เสนานิคม 1 แขวงลาดพร้าว เขตลาดพร้าว กรุงเทพฯ 10230 E-MAIL : main.span@gmail.com Tel.0-2942-3691-6 ,Fax.0-2942-3694	unicorn บริษัท ยูนิคอร์น คอร์ปอเรชั่น แอนด์แมเนจเม้นท์ จำกัด 75/78 ซอยวัดเวฬุวนาราม 18 แขวงคลองเมือง เขตคลองเมือง กรุงเทพมหานคร 10210	i lamp บริษัท ไอแลมพ์ อาร์คิเทค แอนด์ ดีไซน์ จำกัด 480/25 หมู่ที่ 2 ตำบลบ้านเกาะ อำเภอเมืองนครราชสีมา นครราชสีมา 30000

PROJECT NAME:
โครงการออกแบบ อาคารผู้ป่วยในเฉลิมพระเกียรติ
คณะแพทยศาสตร์วชิรพยาบาล มหาวิทยาลัยนวมินทราธิราช
PROJECT ARCHITECT : สมยงค์ ขจรวิทย์ สสถ. 1764

ARCHITECTS :	STRUCTURAL ENGINEERS :	ELECTRICAL ENGINEERS:	MECHANICAL ENGINEERS:	SANITARY ENGINEERS :	INTETIOR DESIGNER :
นายสลายุทธ เรืองทอง ภสถ. 4384	นายนัฐสม สงวนวงศ์ วย 1423	นายชัยวัฒน์ เหลืองอบอุ่น สฟก.3473	นายธันวา ตันเสถียร วก 797	ขนิษฐา ส่งสกุลชัย วส 27	วาสนา เพชรประเสริฐ
หทัยชนก เอกสุวรรณ ภสถ. 4182	นายศิริชัย รณเกียรติ สย 5868	นายกรอง กิมเขียว สฟก.5276	นายขจรพงษ์ สุทธิโสภาอาภรณ์ สก.2544	วีรวุฒ หงษ์ทอง สส 253	วรางคณา เศรษฐสุข
วีรยุทธ สมศิริ ภสถ. 19439	นายศุภชัย ขำดี ภย 37589		นายอาณัติ ตั้งชู สก.4127	FIRE PROTECTION ARCHITECTS :	อภิญญา ยังแย้ม
ปรัชญ์ สานุกูล ภสถ. 23820				ดร.บัณฑิต ประดับสุข สสถ. 1215	

แบบแสดง : รายละเอียดการติดตั้งทั่วไป 2
มาตราส่วน: NTS.
รวม : แผ่น
แบบเลขที่ : EE-1102

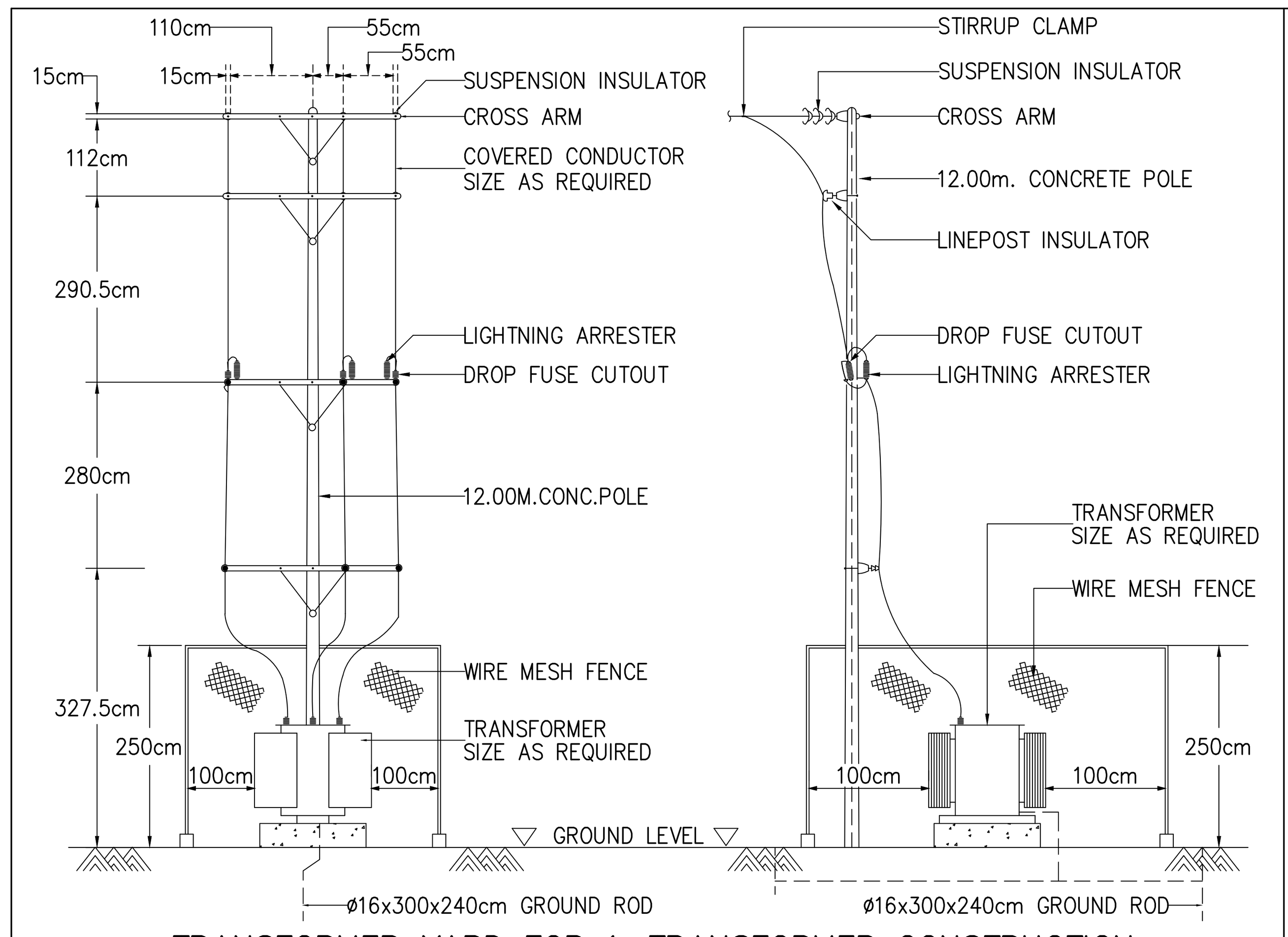

(01) TRANSFORMER YARD FOR 1–TRANSFORMER CONSTRUCTION
NTS

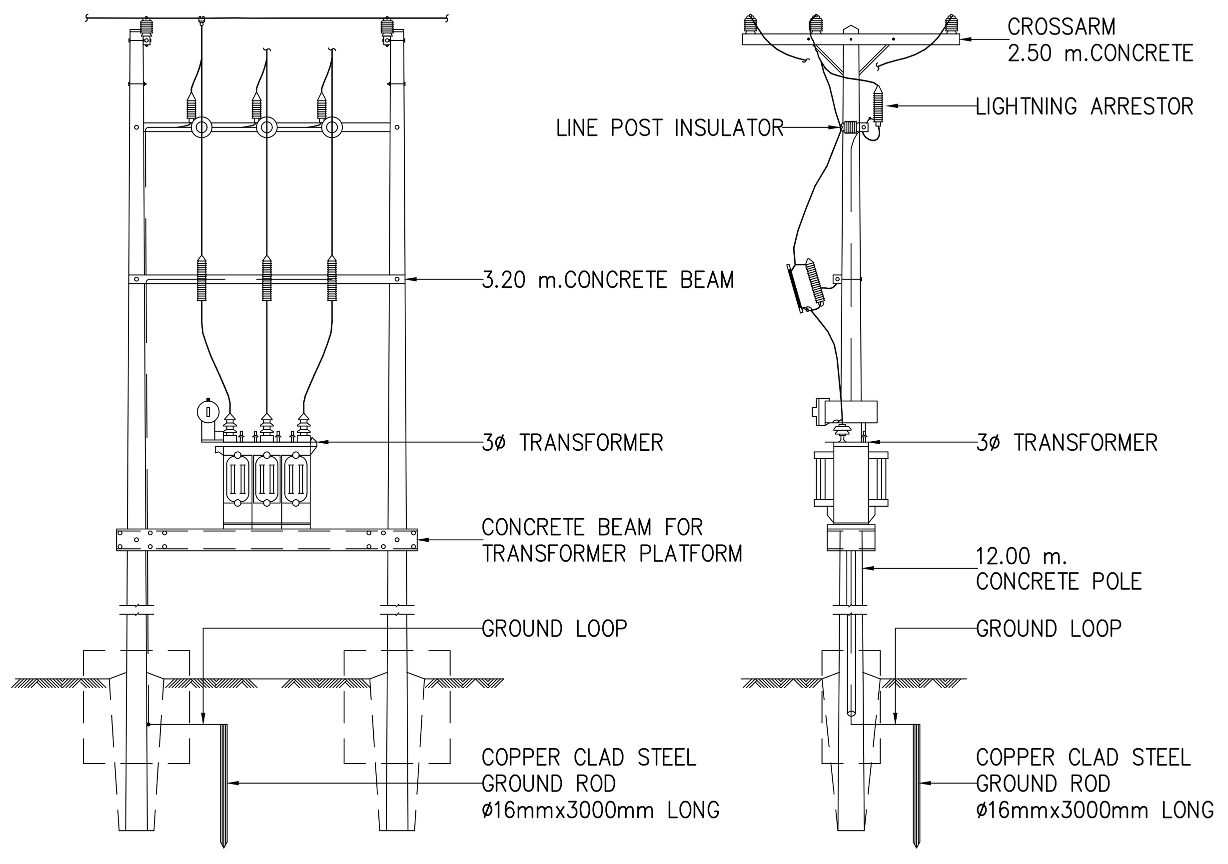

(02) TYPICAL DETAIL OF HV. OVERHEAD LINE FOR 3–PHASE TRANSFORMER INSTALLATION
NTS

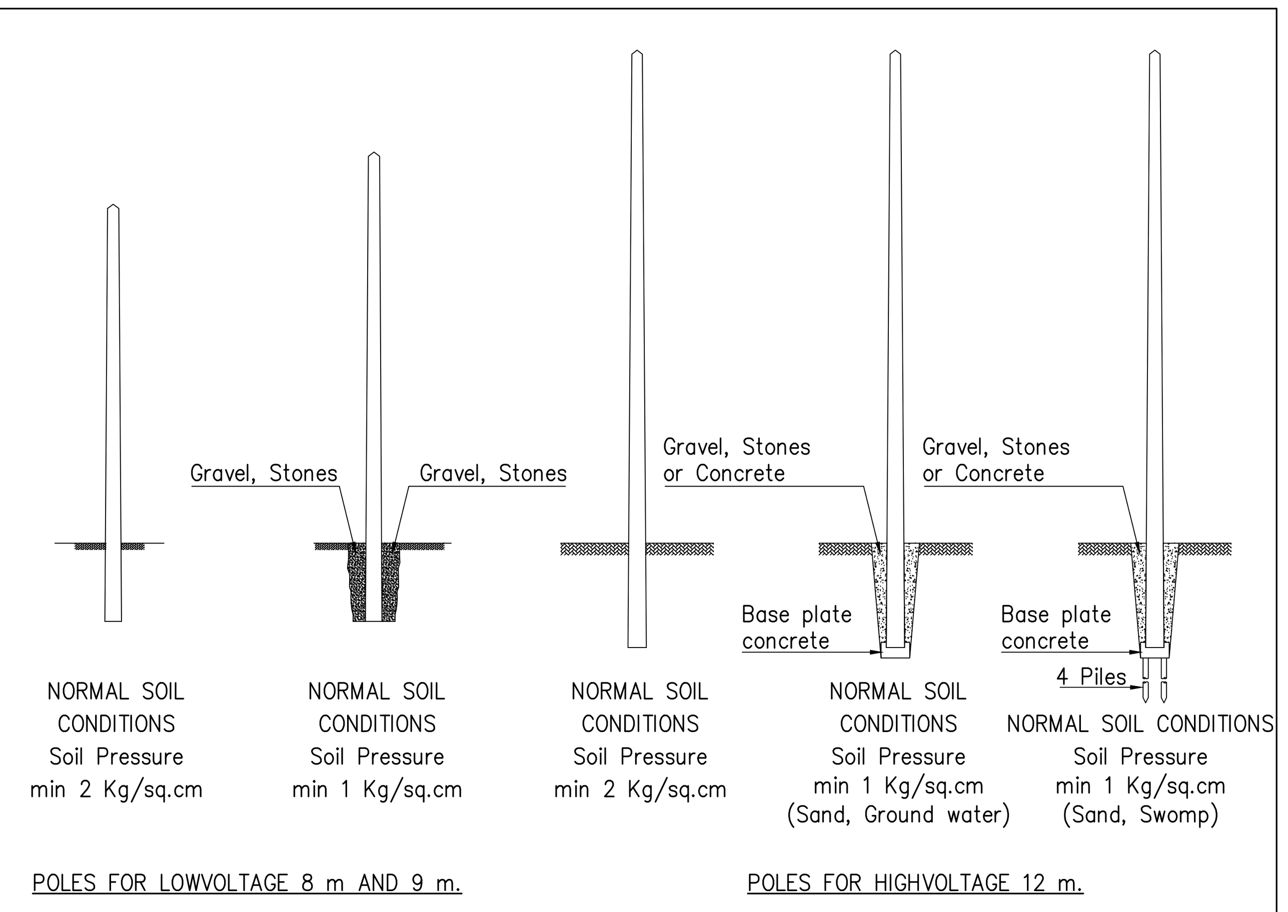

(03) TYPICAL DETAIL FOR CONCRETE POLE
NTS

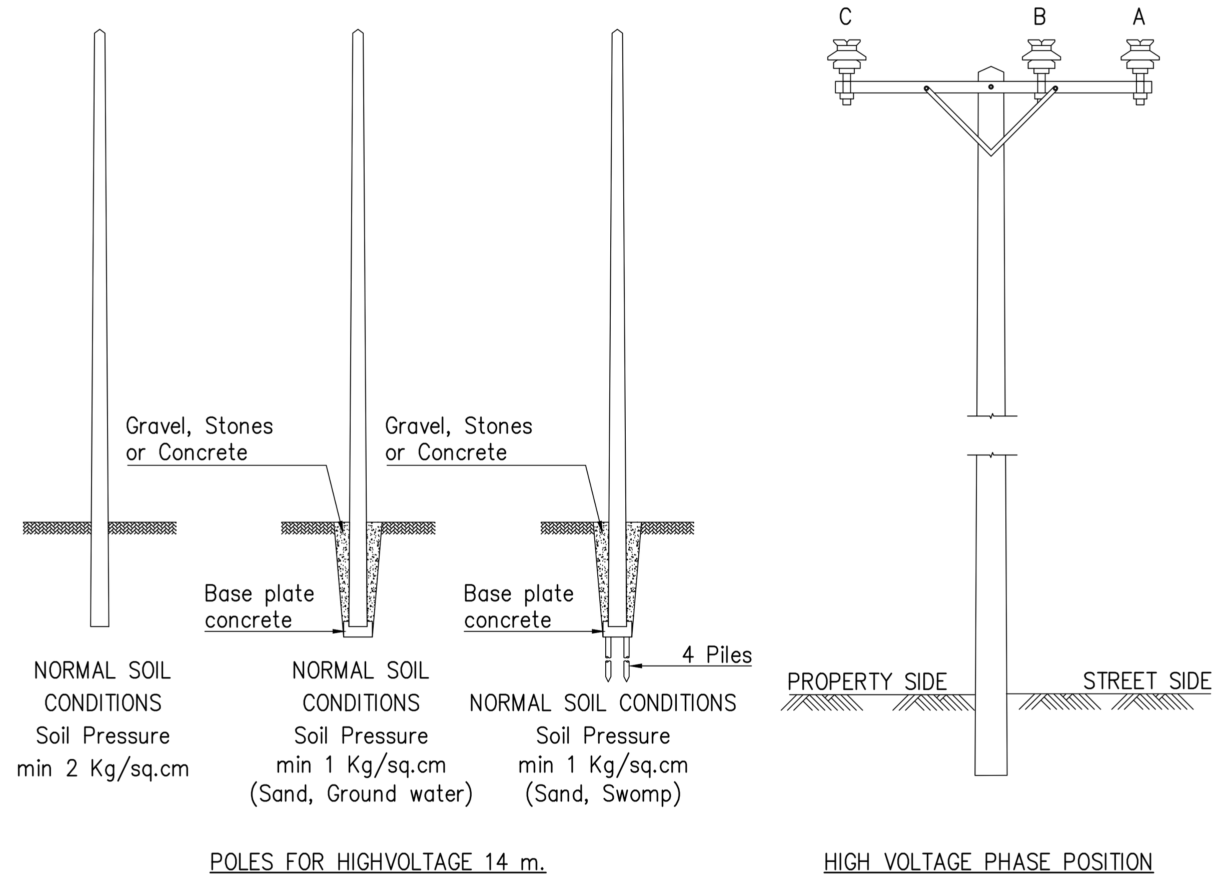

(04) TYPICAL DETAIL FOR CONCRETE POLE
NTS

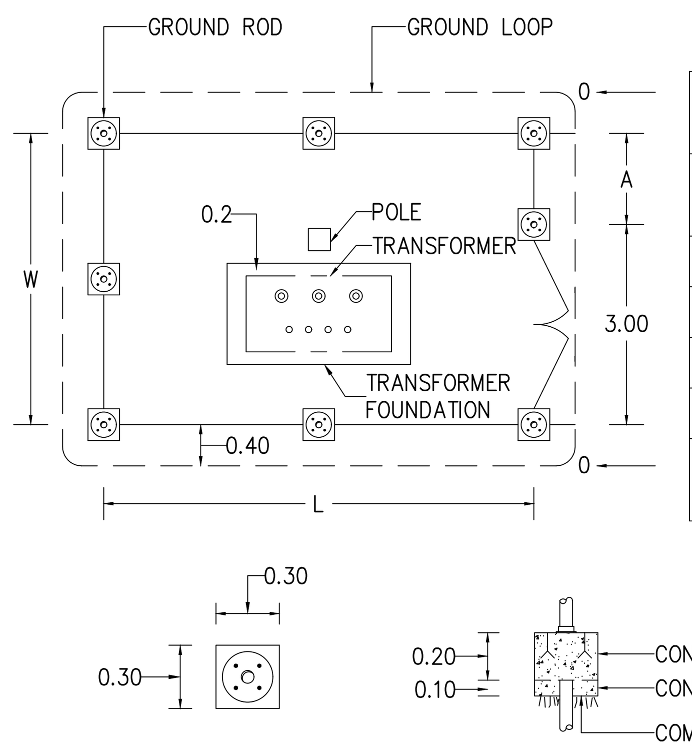

TRANSFORMER (KVA)	315 kVA TO 630 kVA	1000 kVA TO 1250 kVA	1500 kVA TO 2000 kVA
TRANSFORMER FOUNDATION(m)	1.50x2.50	1.50x2.50	2.50x3.50
W (m)	4.00	4.50	5.00
L (m)	4.50	4.50	5.00
A (m)	1.00	1.50	2.00
B (m)	1.60	1.80	2.00
NO. OF GROUND ROD (PIECES)	5	5	5

(05) DETAIL ALIGNMENT TRANSFORMER YARD
NTS

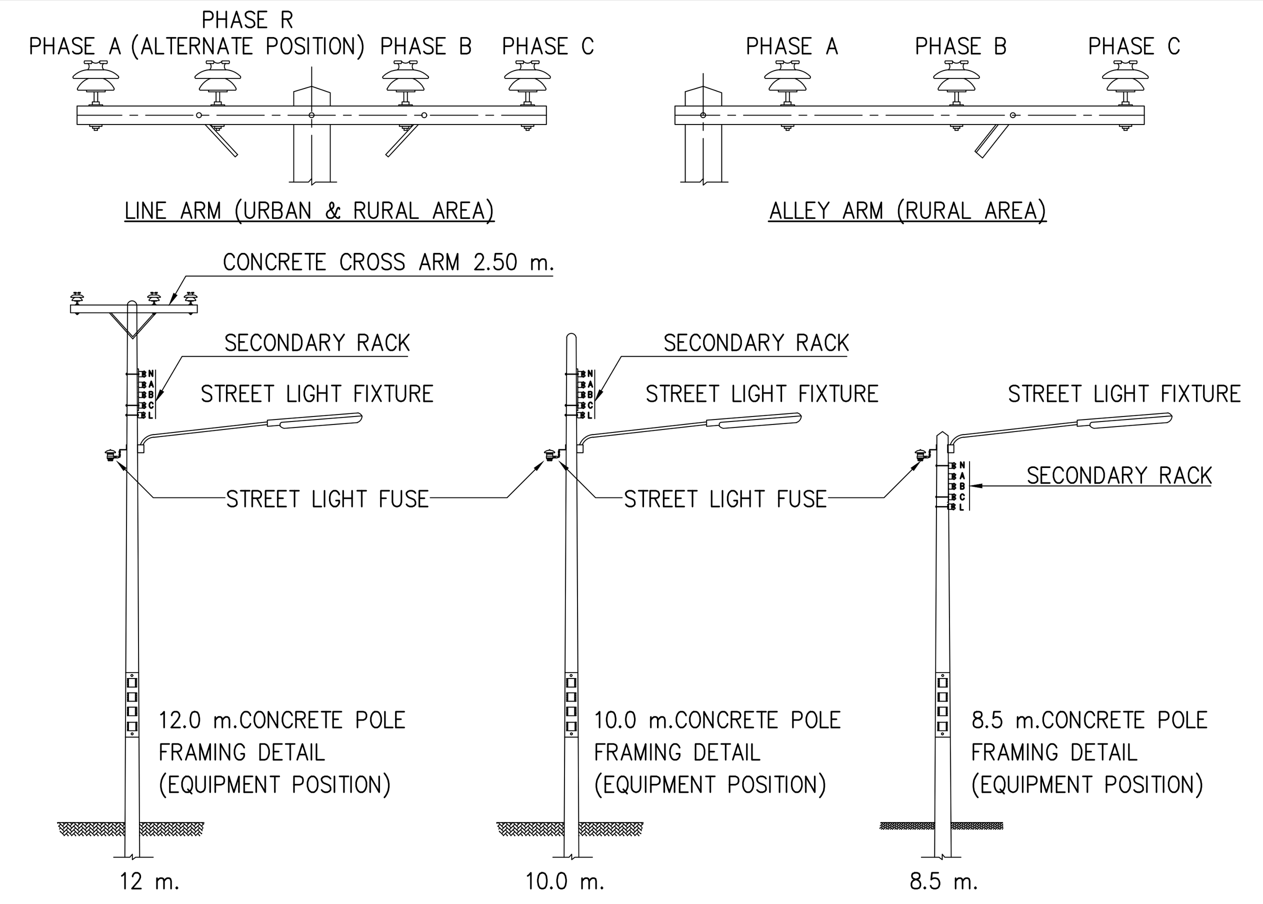

(06) TYPICAL DETAIL FOR CONCRETE POLE
NTS

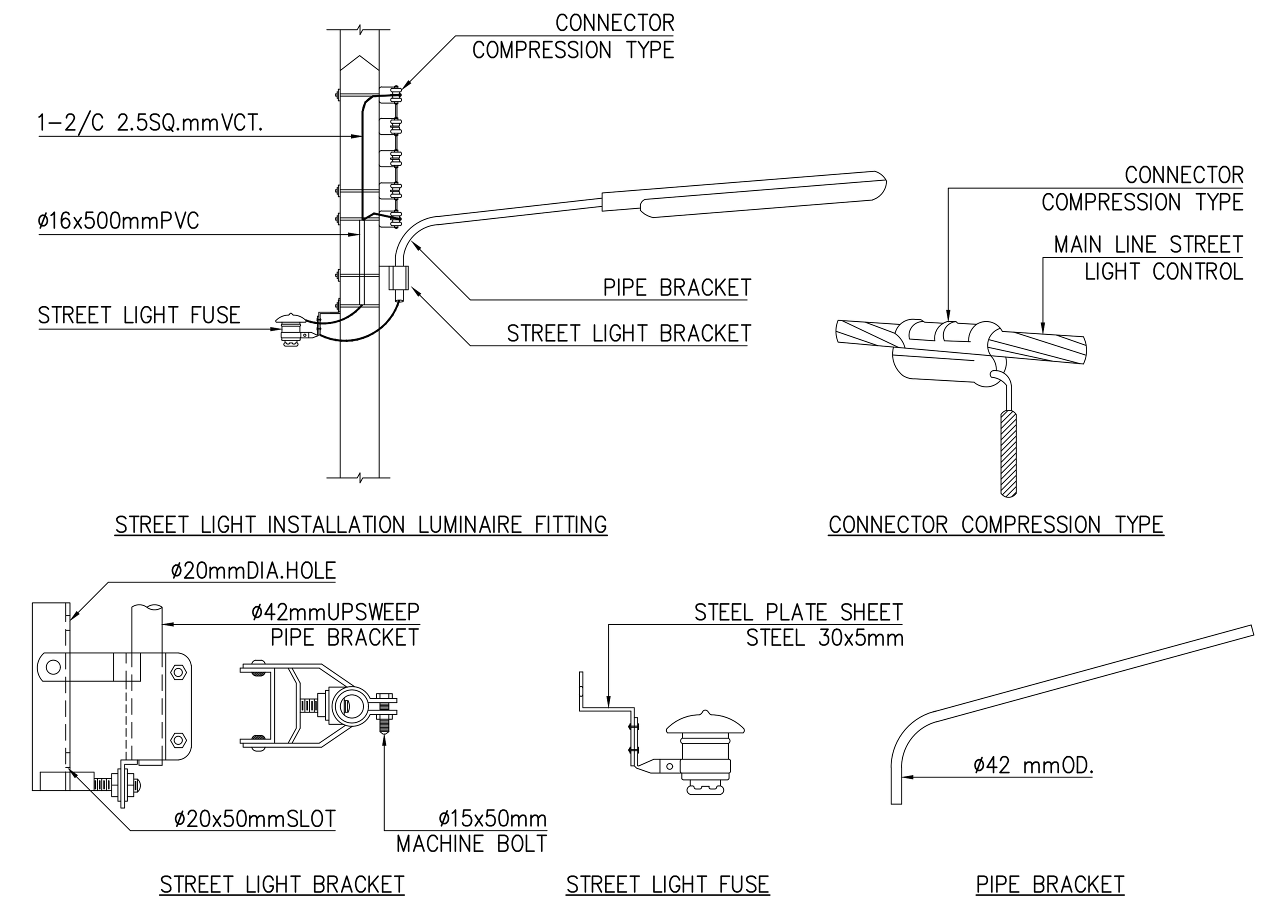

(07) TYPICAL INSTALLATION FOR STREET LIGHT
NTS

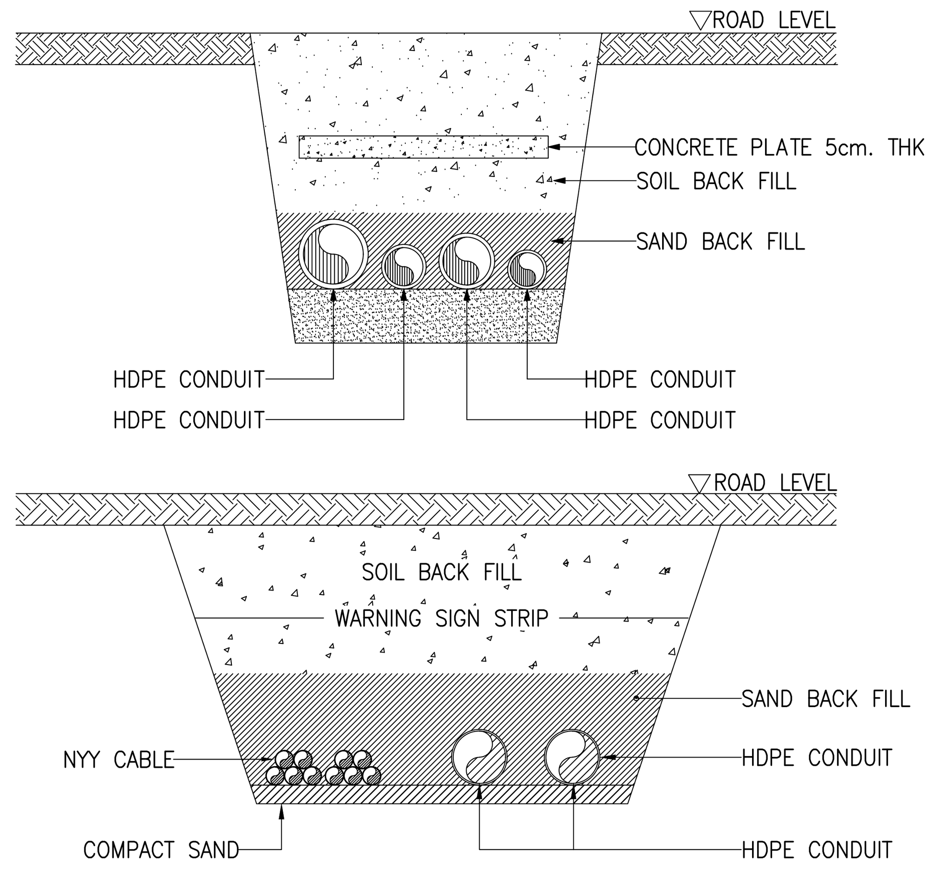

(08) UNDERGROUND LV CABLE
NTS

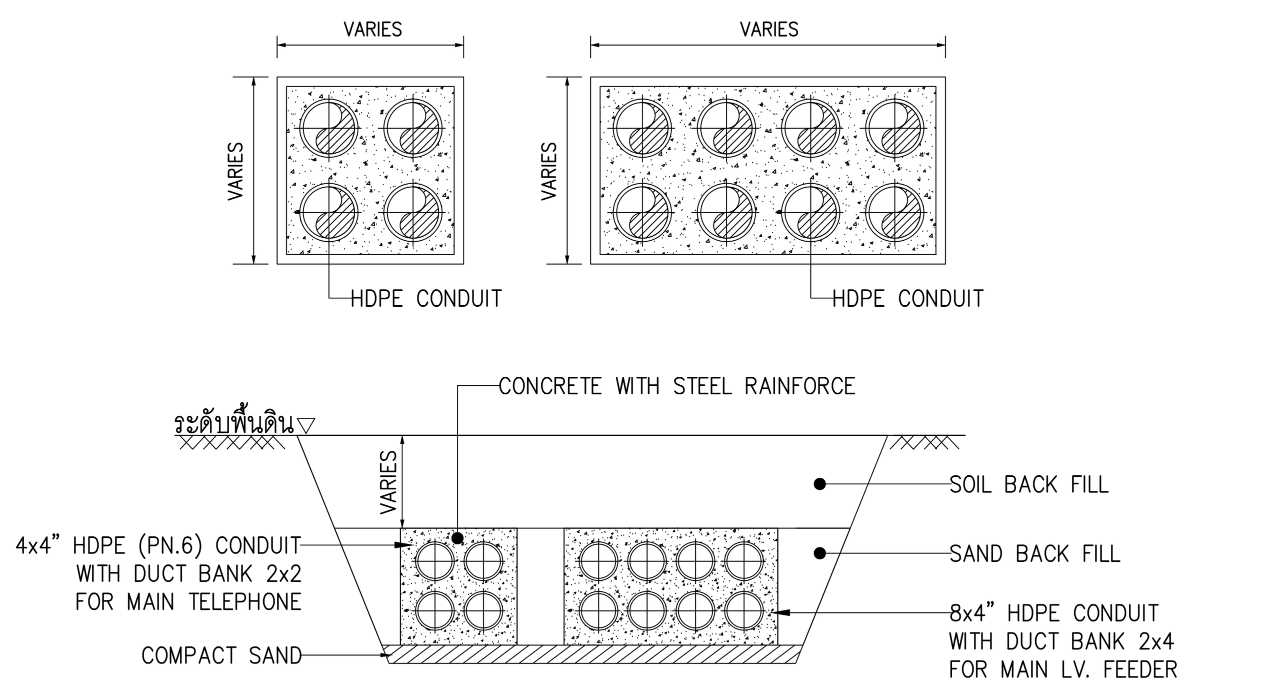

(09) DETAIL FOR DUCT BANK
NTS

คณะแพทยศาสตร์วชิรพยาบาล มหาวิทยาลัยนวมินทราธิราช

SPAN
บริษัท สแปนคอนซัลแตนท์ จำกัด 247 ถ.เสนานิคม 1 แขวงลาดพร้าว เขตลาดพร้าว กรุงเทพฯ 10230 E-MAIL : main.span@gmail.com Tel.0-2942-3691-6 ,Fax.0-2942-3694

unicorn
บริษัท ยูนิคอร์น คอร์ปอเรชั่น แอนด์แมเนจเม้นท์ จำกัด 75/78 ซอยวัดบัวขวัญวนาราม 18 แขวงคลองเมือง เขตคลองเมือง กรุงเทพมหานคร 10210

i lamp
บริษัท ไอแลมพ์ อาร์คิเทค แอนด์ ดีไซน์ จำกัด 480/25 หมู่ที่ 2 ตำบลบ้านเกาะ อำเภอเมืองนครราชสีมา นครราชสีมา 30000

PROJECT NAME:
โครงการออกแบบ อาคารผู้ป่วยในเฉลิมพระเกียรติ
คณะแพทยศาสตร์วชิรพยาบาล มหาวิทยาลัยนวมินทราธิราช

PROJECT ARCHITECT : สมยงค์ ขจรวิทย์ สสถ. 1764

ARCHITECTS :	STRUCTURAL ENGINEERS :	ELECTRICAL ENGINEERS:	MECHANICAL ENGINEERS:	SANITARY ENGINEERS :	INTETIOR DESIGNER :
นายสลายุทธ เรืองทอง ภสถ. 4384	นายนัฐสม สงวนวงศ์ วย. 1423	นายชัยวัฒน์ เหลืองอบอุ่น สฟก.3473	นายธันวา ตันเสถียร วภ. 797	ขนิษฐา ส่งสกุลชัย วส. 27	วาสนา เพชรประเสริฐ
หทัยชนก เอกสุวรรณ ภสถ. 4182	นายศิริชัย รณเกียรติ สย. 5868	นายกรอง กิมเขียว สฟก.5276	นายขจรพงษ์ สุทธิโสภาอาภรณ์ สก.2544	วีรวุฒ หงษ์ทอง สส. 253	วรางคณา เศรษฐสุข
วีรยุทธ สมศิริ ภสถ. 19439	นายศุภชัย ขำดี ภย. 37589		นายอาณัติ ตั้งชู สก.4127	FIRE PROTECTION ARCHITECTS :	อภิญญา ยังแย้ม
ปรัชญ์ สานุกูล ภสถ. 23820				ดร.บัณฑิต ประดับสุข สสถ. 1215	

แบบแสดง : รายละเอียดการติดตั้งทั่วไป 3

มาตราส่วน: NTS.

รวม : แผ่น

แบบเลขที่ : EE–1103

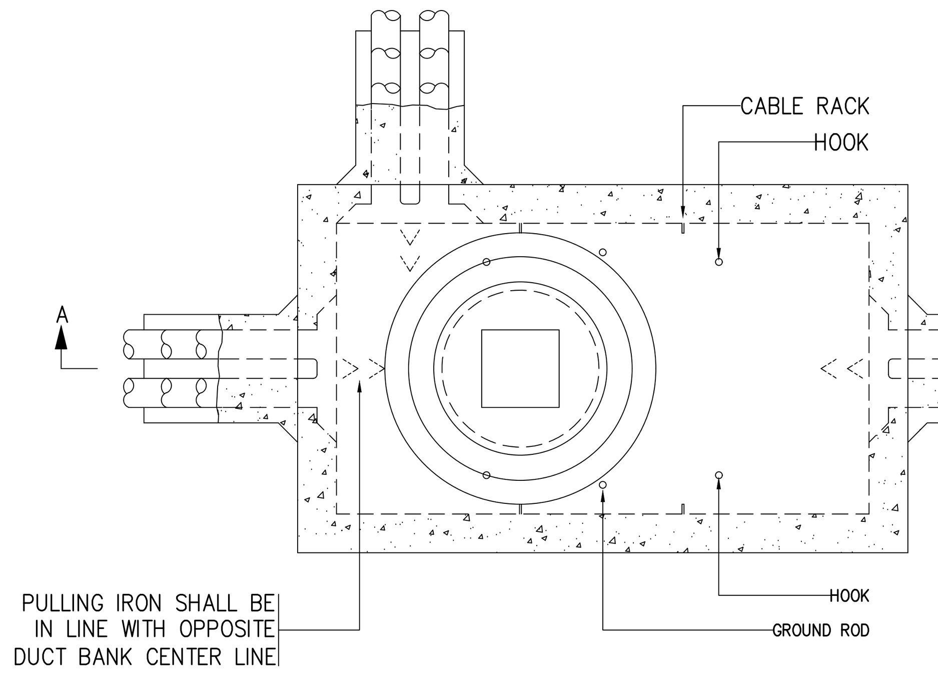

(01) MANHOLE PLAN
NTS

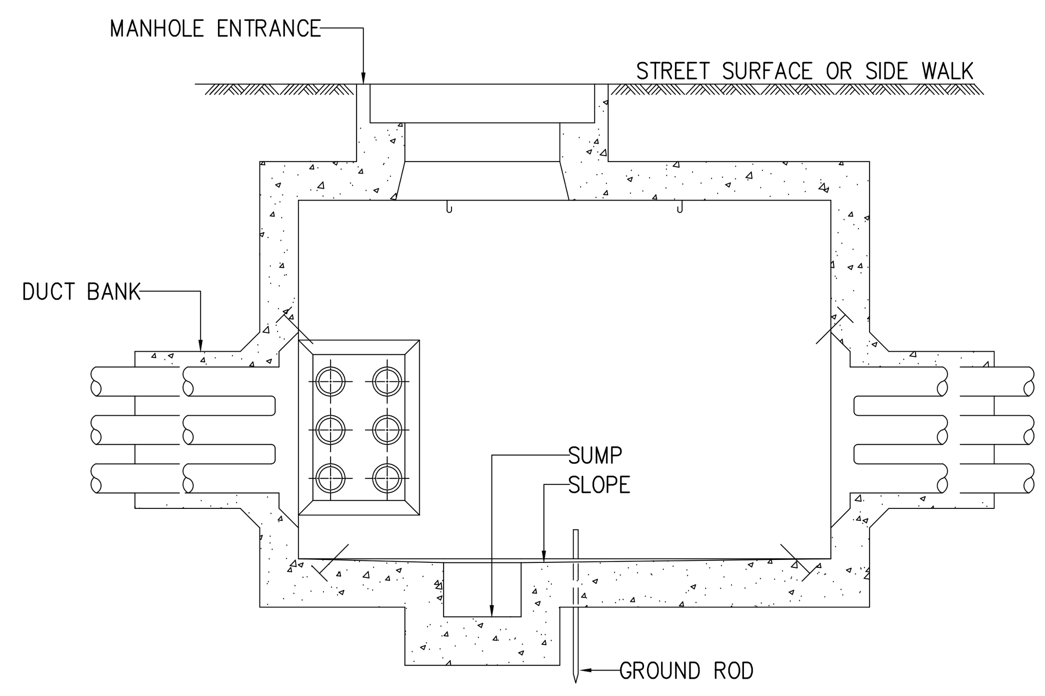

(02) MANHOLE SECTION A
NTS

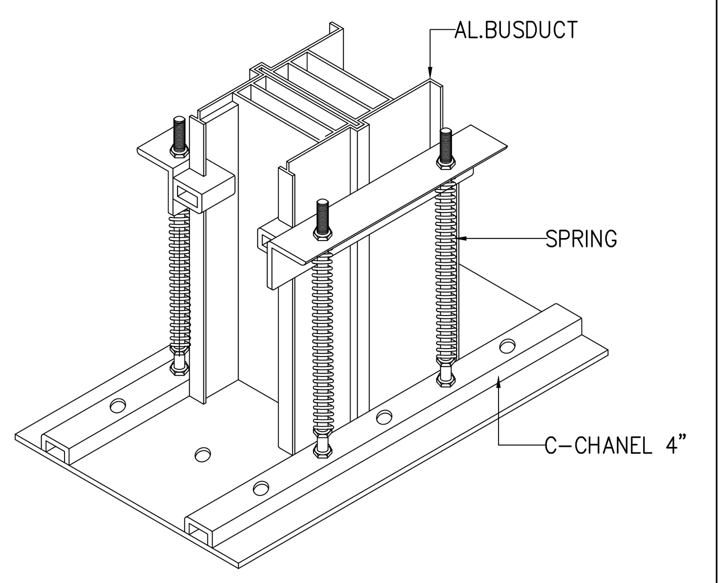

(03) INSTALLATION BUSDUCT
NTS

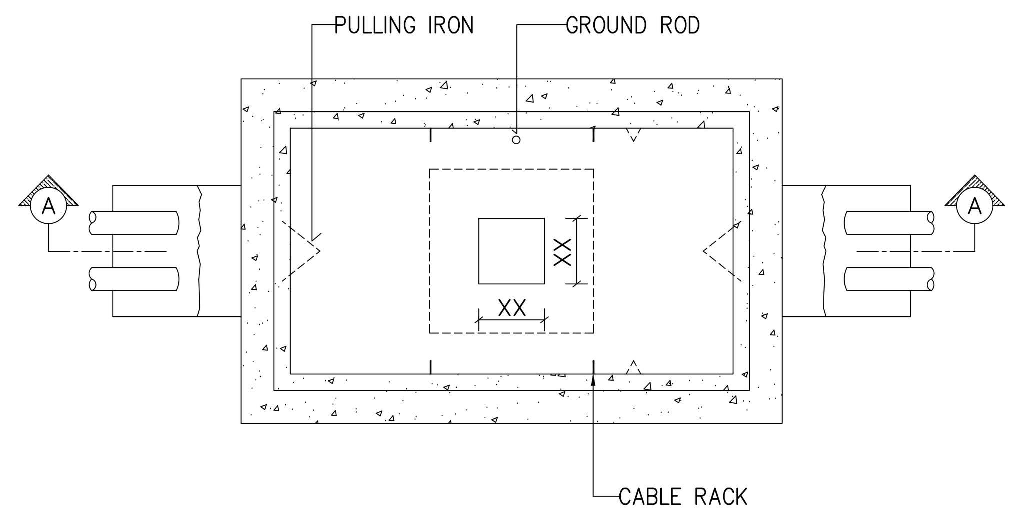

(04) HANDHOLE WITHOUT COVER
NTS

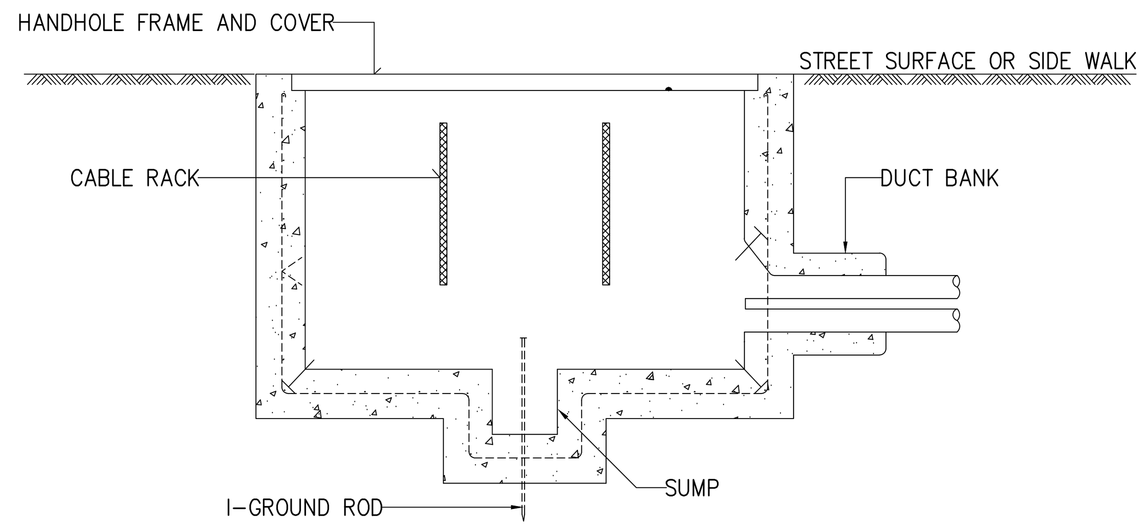

(05) SECTION HANDHOLE WITHUOT COVER
NTS

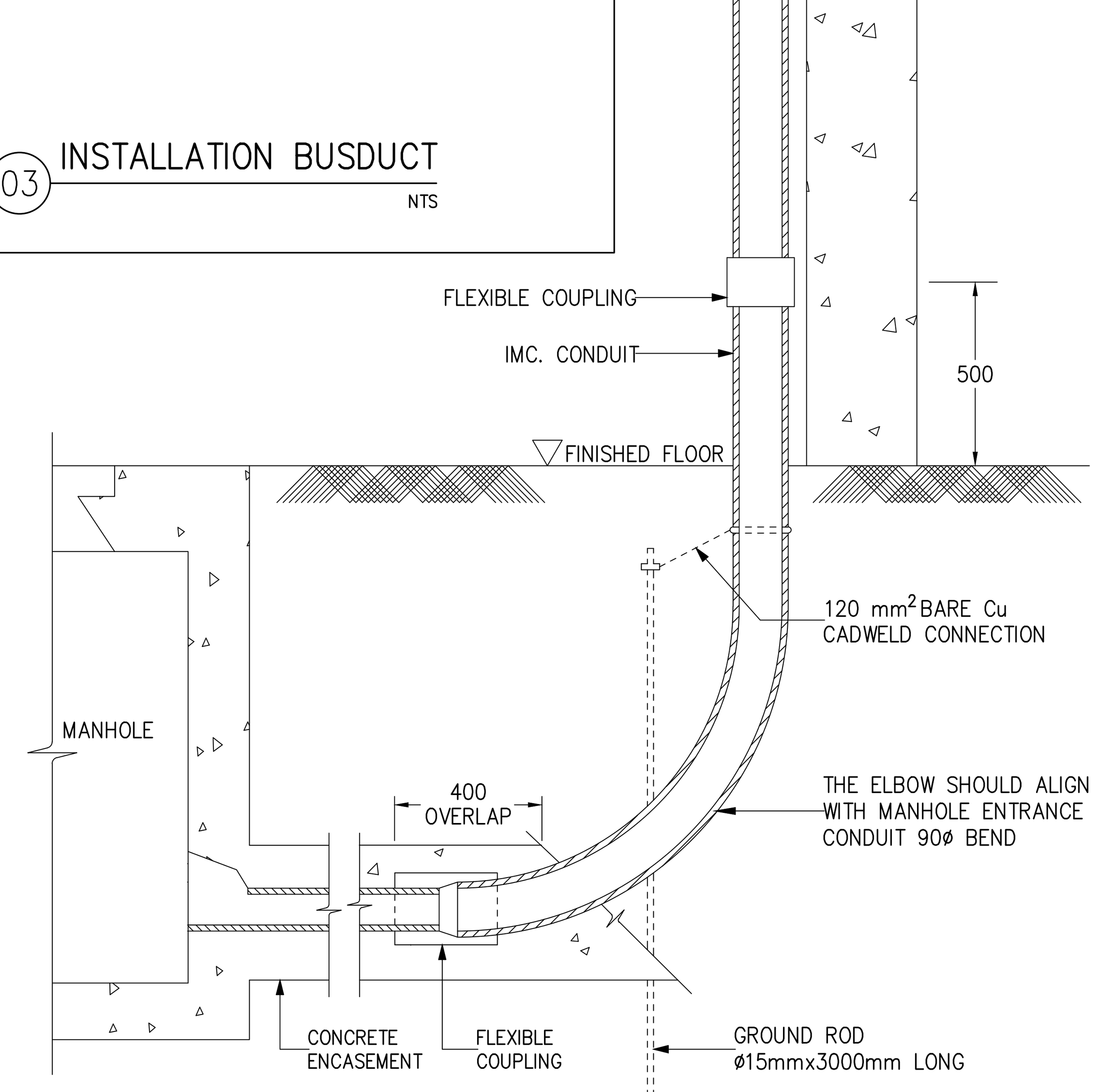

(06) SECTION HANDHOLE WITHUOT COVER
NTS

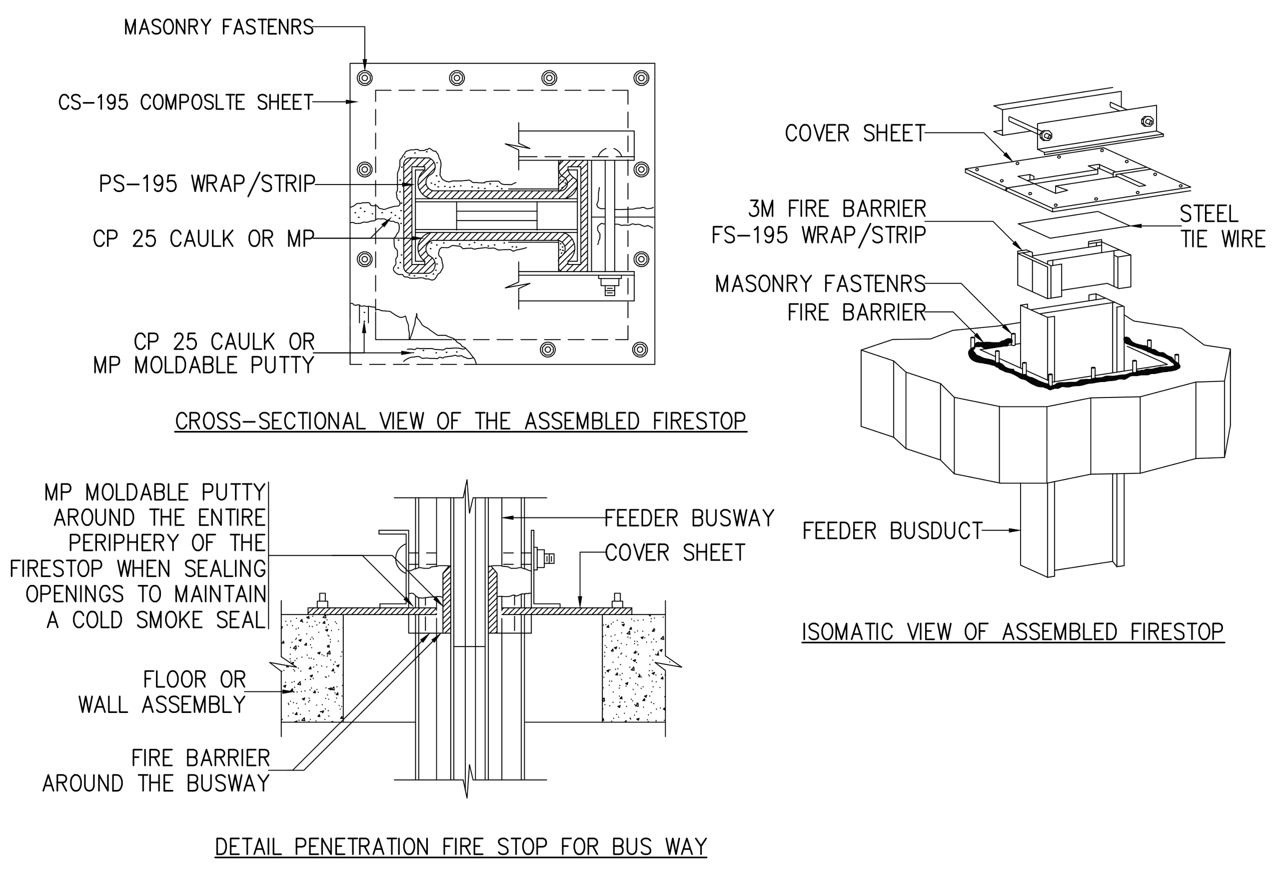

(07) PENETRATION FIRE STOP FOR BUS WAY
NTS

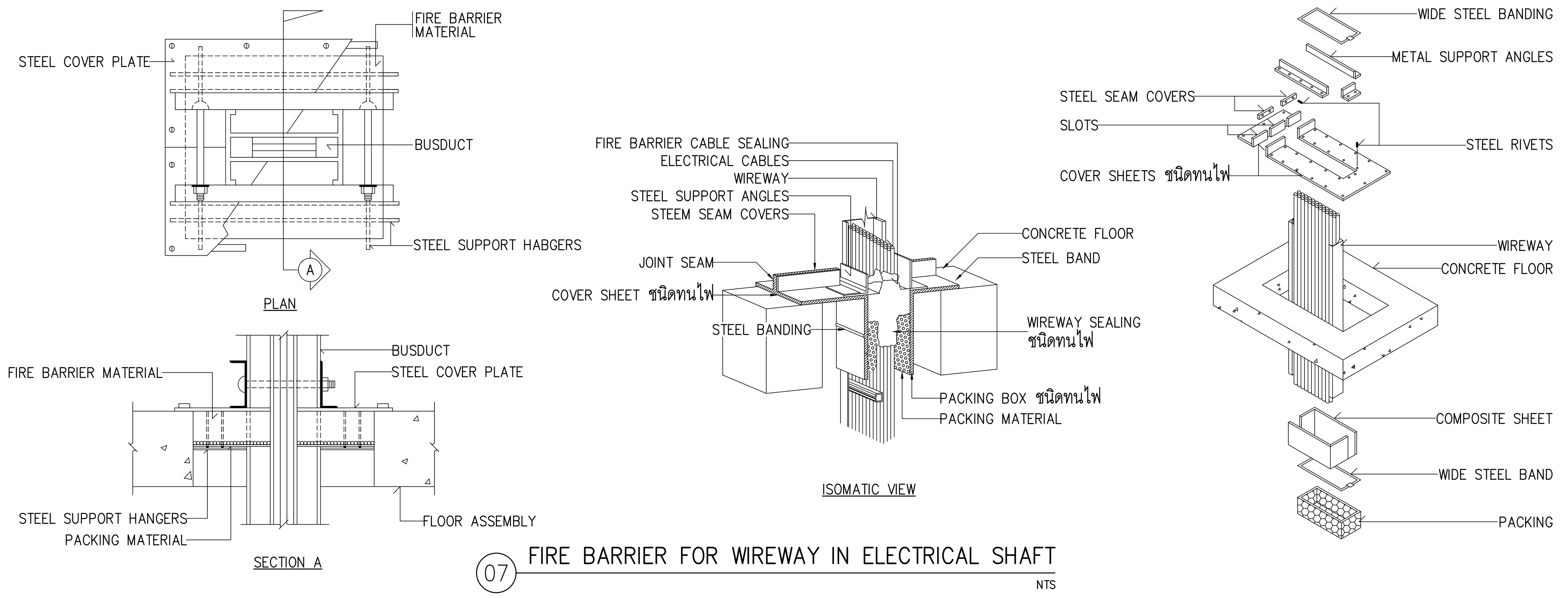

(07) FIRE BARRIER FOR WIREWAY IN ELECTRICAL SHAFT
NTS

PROJECT NAME: โครงการออกแบบ อาคารผู้ป่วยในเฉลิมพระเกียรติ คณะแพทยศาสตร์วชิรพยาบาล มหาวิทยาลัยนวมินทราธิราช	ARCHITECTS :	STRUCTURAL ENGINEERS :	ELECTRICAL ENGINEERS:	MECHANICAL ENGINEERS:	SANITARY ENGINEERS :	INTETIOR DESIGNER :	แบบแสดง : รายละเอียดการติดตั้งทั่วไป 4	
	นายสลายุทธ เรืองทอง ภสถ. 4384	นายนัฐสม สงวนวงศ์ วย. 1423	นายชัยวัฒน์ เหลืองอบอุ่น สฟก.3473	นายธันวา ตันเสถียร วก. 797	ขนิษฐา ส่งสกุลชัย วส. 27	วาสนา เพชรประเสริฐ		
	หทัยชนก เอกสุวรรณ ภสถ. 4182	นายศิริชัย รณเกียรติ สย. 5868	นายกรอง กิมเขียว สฟก.5276	นายขจรพงษ์ สุทธิโสภาอาภรณ์ สก.2544	วีรวุฒ หงษ์ทอง สส. 253	วรางคณา เศรษฐสุข		
	วีรยุทธ สมศิริ ภสถ. 19439	นายศุภชัย ขำดี ภย. 37589		นายอาณัติ ตั้งชู สก.4127	FIRE PROTECTION ARCHITECTS :	อภิญญา ยังแย้ม	มาตราส่วน: NTS.	แบบเลขที่ : EE-1104
PROJECT ARCHITECT : สมยงค์ ขจรวิทย์ สสถ. 1764	ปรัชญ์ สานุกูล ภสถ. 23820				ดร.บัณฑิต ประดับสุข สสถ. 1215		รวม : แผ่น	

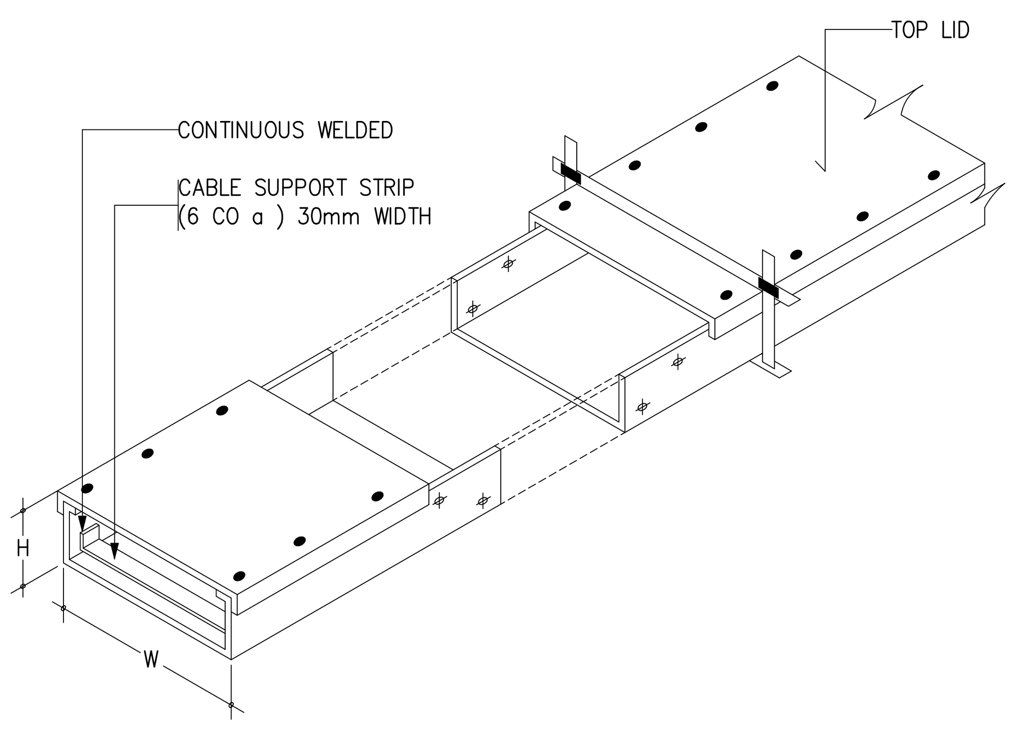

01 MULTIPLES WIREWAY SUPPORT
NTS

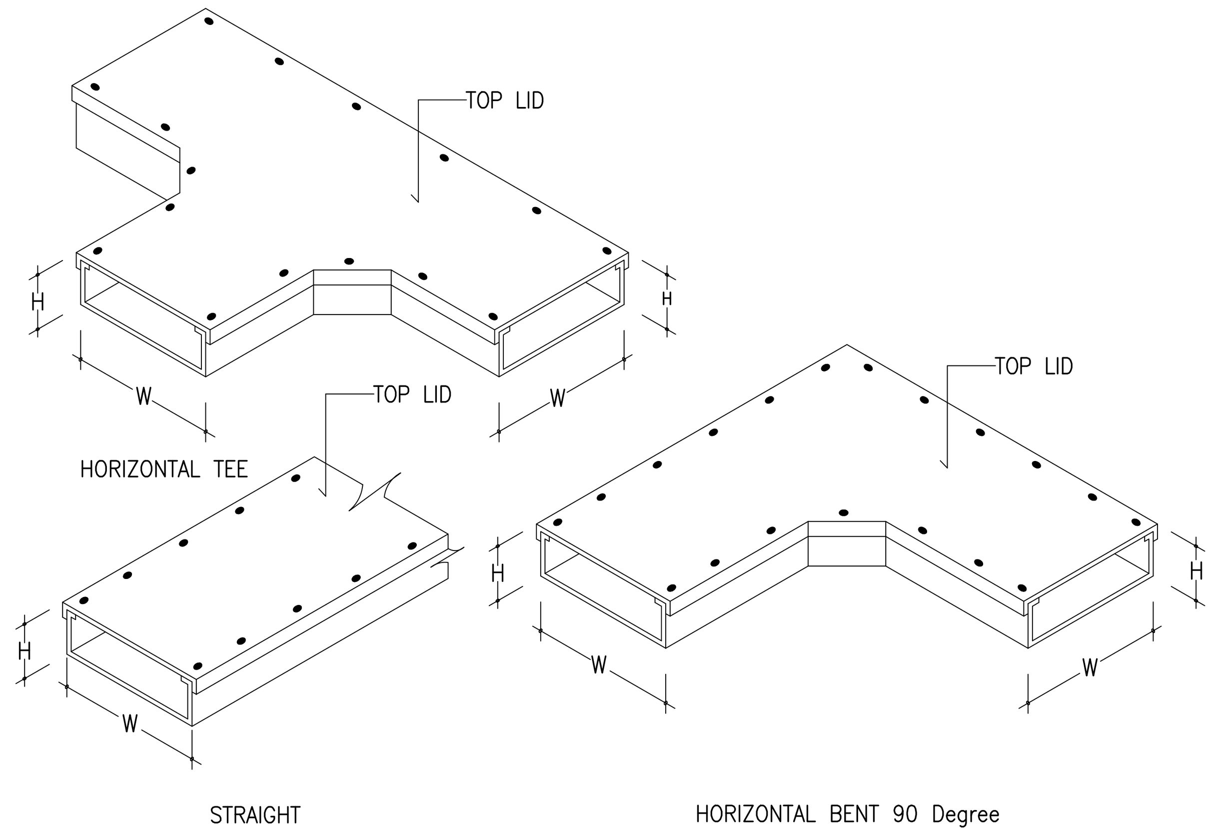

02 MULTIPLES WIREWAY SUPPORT
NTS

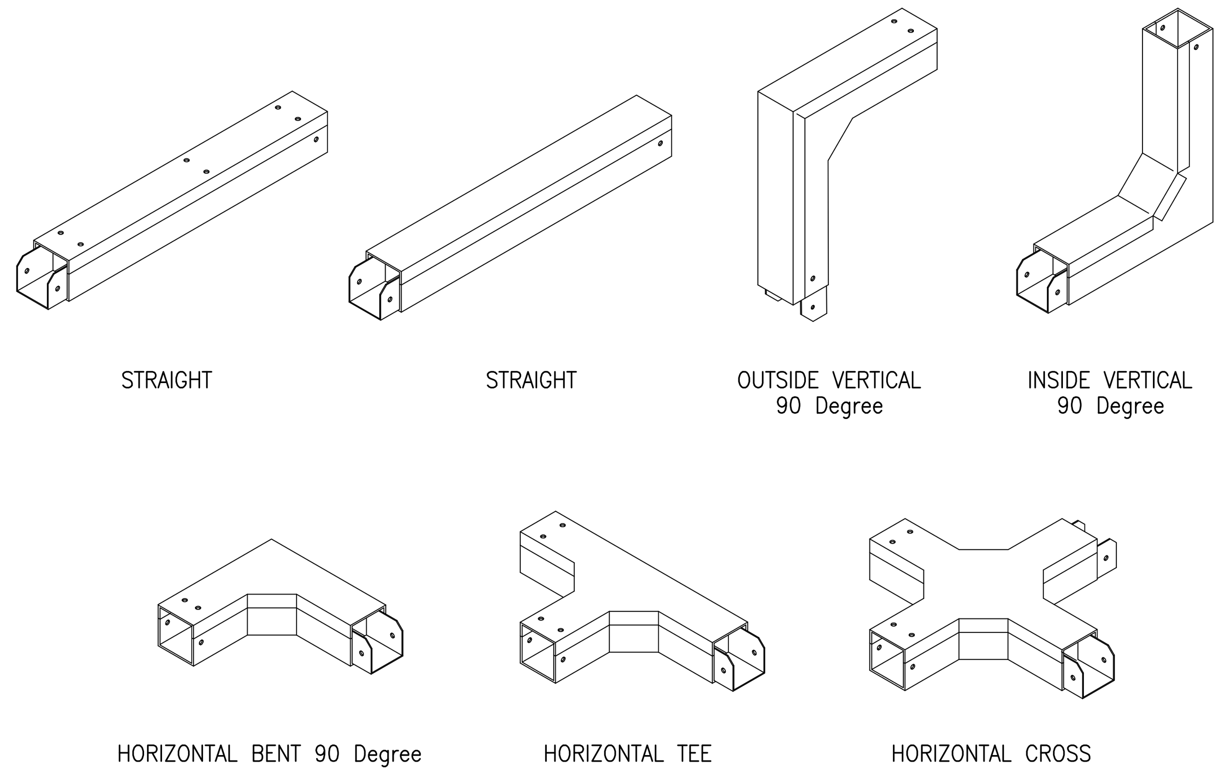

03 MULTIPLES WIREWAY SUPPORT
NTS

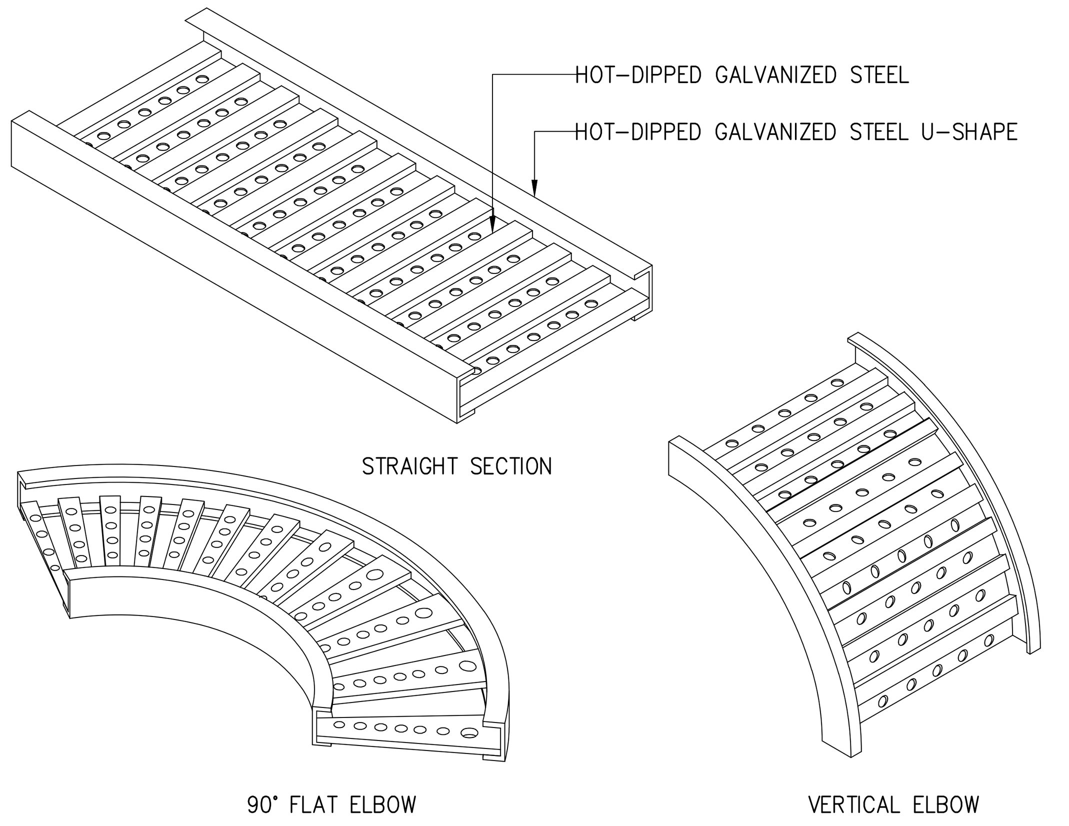

04 CABLE TRAY
NTS

FINISHING : HOT DIPPED GALVANIZED

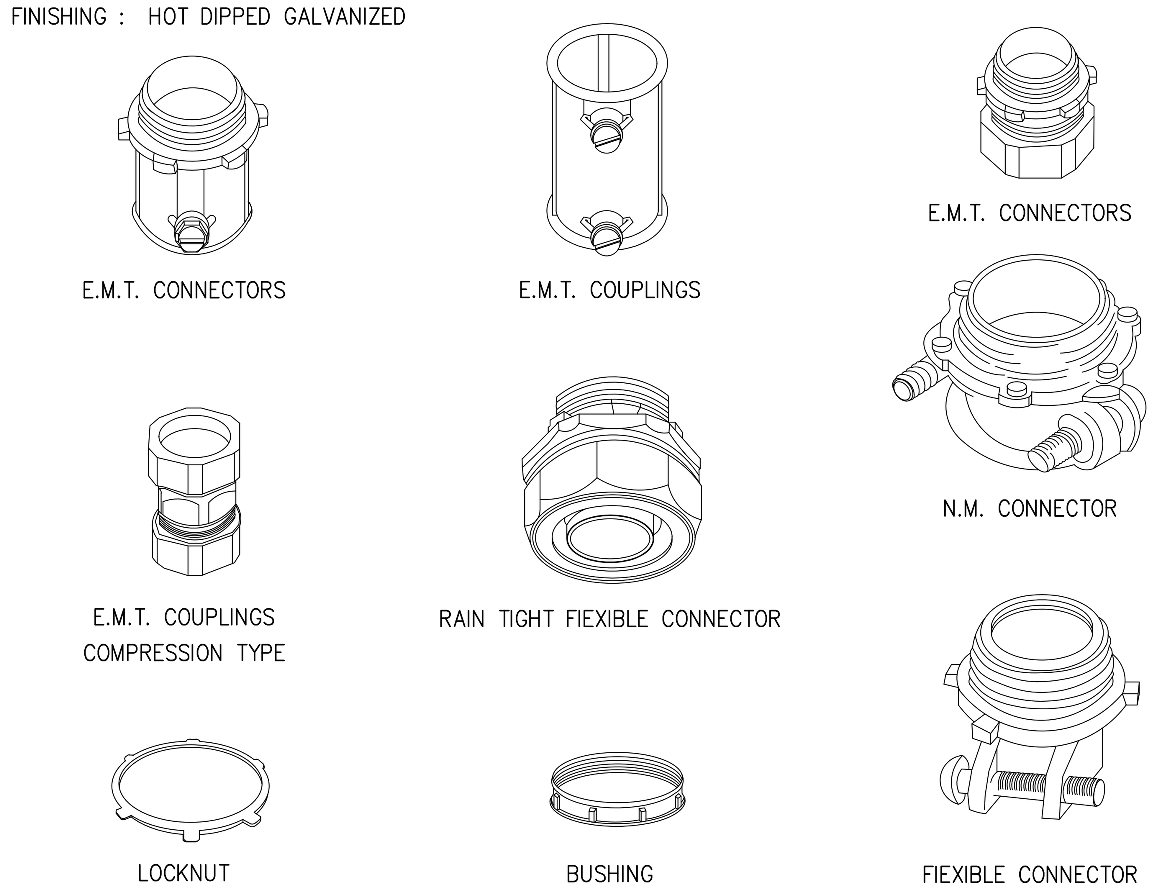

05 TYPICAL DETAIL FOR CONDUIT FITTING
NTS

FINISHING : HOT DIPPED GALVANIZED

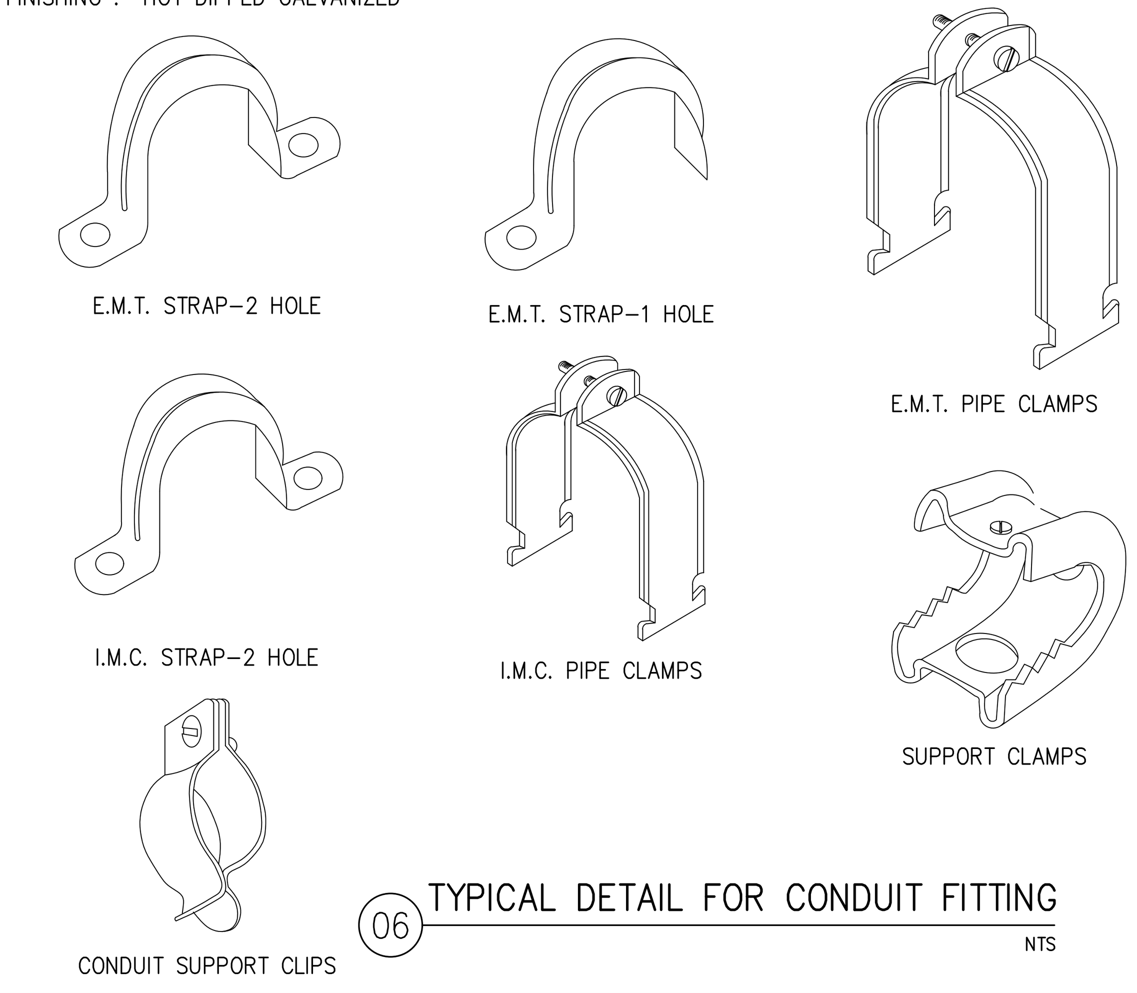

06 TYPICAL DETAIL FOR CONDUIT FITTING
NTS

FINISHING : HOT DIPPED GALVANIZED

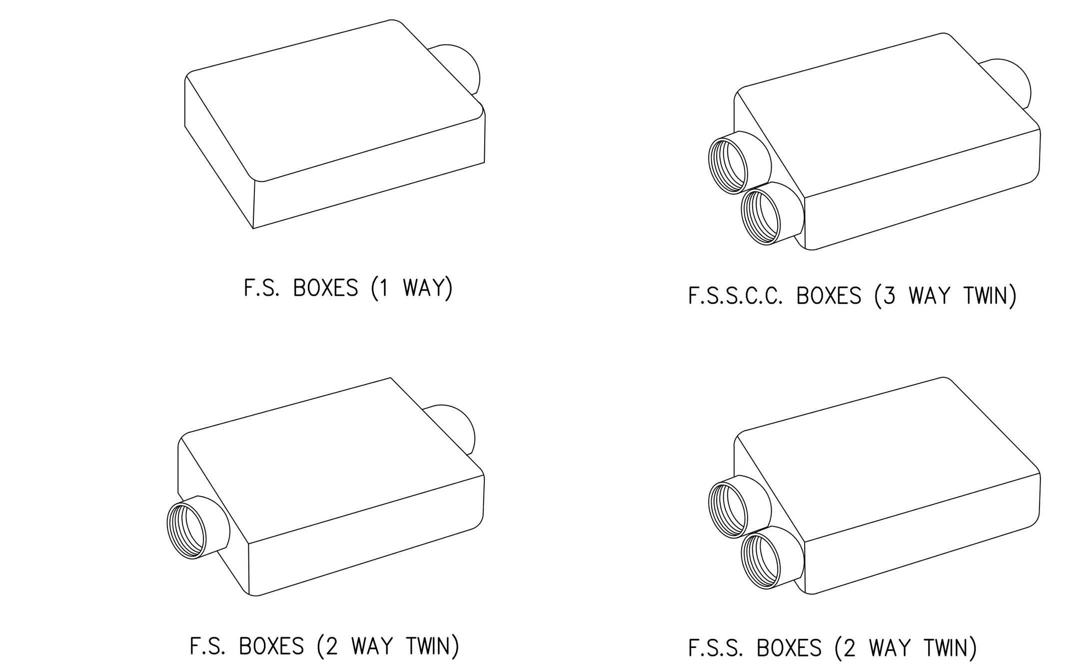

07 TYPICAL DETAIL FOR CONDUIT FITTING
NTS

FINISHING : HOT DIPPED GALVANIZED

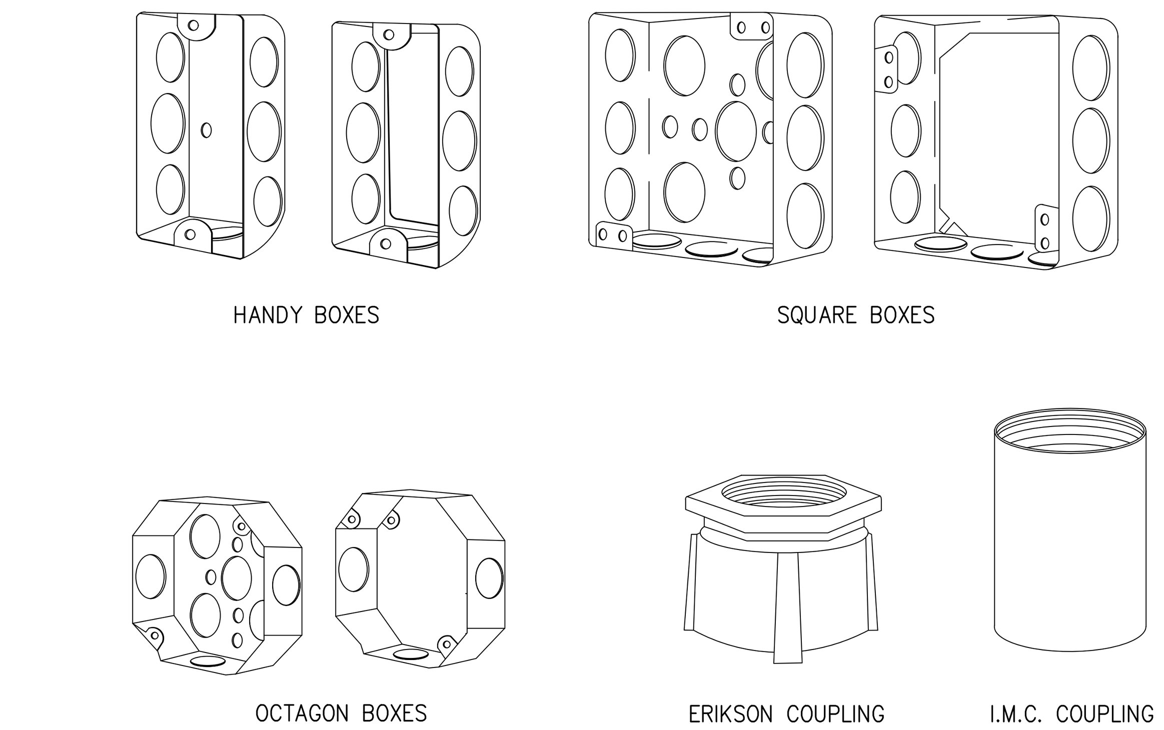

08 TYPICAL DETAIL FOR CONDUIT FITTING
NTS

FINISHING : HOT DIPPED GALVANIZED

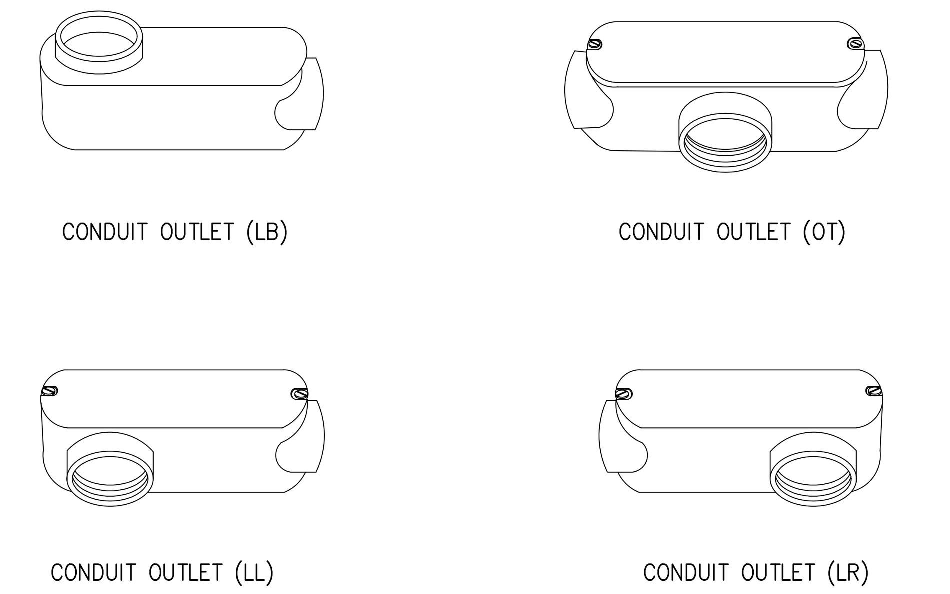

09 TYPICAL DETAIL FOR CONDUIT FITTING
NTS

คณะแพทยศาสตร์วชิรพยาบาล
มหาวิทยาลัยนวมินทราธิราช

SP AN
บริษัท สแปนคอนซัลแตนท์ จำกัด
247 ถ.เสนานิคม 1 แขวงลาดพร้าว
เขตลาดพร้าว กรุงเทพฯ 10230
E-MAIL :main.span@gmail.com
Tel.0-2942-3691-6 ,Fax.0-2942-3694

unicorn
บริษัท ยูนิคอร์น คอร์ปอเรชั่น แอนด์แมเนจเม้นท์ จำกัด
75/78 ซอยวัดเวฬุวนาราม 18 แขวงคลองเมือง
เขตดอนเมือง กรุงเทพมหานคร 10210

i lamp
บริษัท ไอแลมพ์ อาร์คิเทค แอนด์ ดีไซน์ จำกัด
480/25 หมู่ที่ 2 ตำบลบ้านเกาะ
อำเภอเมืองนครราชสีมา นครราชสีมา 30000

PROJECT NAME:
โครงการออกแบบ อาคารผู้ป่วยในเฉลิมพระเกียรติ
คณะแพทยศาสตร์วชิรพยาบาล มหาวิทยาลัยนวมินทราธิราช

PROJECT ARCHITECT : สมยงค์ ขจรวิทย์ สสถ. 1764

ARCHITECTS :	STRUCTURAL ENGINEERS :	ELECTRICAL ENGINEERS:	MECHANICAL ENGINEERS:	SANITARY ENGINEERS :	INTETIOR DESIGNER :
นายสลายุทธ เรืองทอง ภสถ. 4384	นายนัฐสม สงวนวงศ์ วย. 1423	นายชัยวัฒน์ เหลืองอบอุ่น สฟก.3473	นายธันวา ตันเสถียร วก. 797	ขนิษฐา ส่งสกุลชัย วส. 27	วาสนา เพชรประเสริฐ
หทัยชนก เอกสุวรรณ ภสถ. 4182	นายศิริชัย รณเกียรติ สย. 5868	นายกรอง กิมเขียว สฟก.5276	นายขจรพงษ์ สุทธิโสภาอาภรณ์ สก.2544	วีรวุฒ หงษ์ทอง สส. 253	วรางคณา เศรษฐสุข
วีรยุทธ สมศิริ ภสถ. 19439	นายศุภชัย ขำดี ภย. 37589		นายอาณัติ ตั้งชู สก.4127	FIRE PROTECTION ARCHITECTS :	อภิญญา ยังแย้ม
ปรัชญ์ สานุกูล ภสถ. 23820				ดร.บัณฑิต ประดับสุข สสถ. 1215	

แบบแสดง : รายละเอียดการติดตั้งทั่วไป 5

มาตราส่วน: NTS.
รวม : แผ่น
แบบเลขที่ : EE-1105

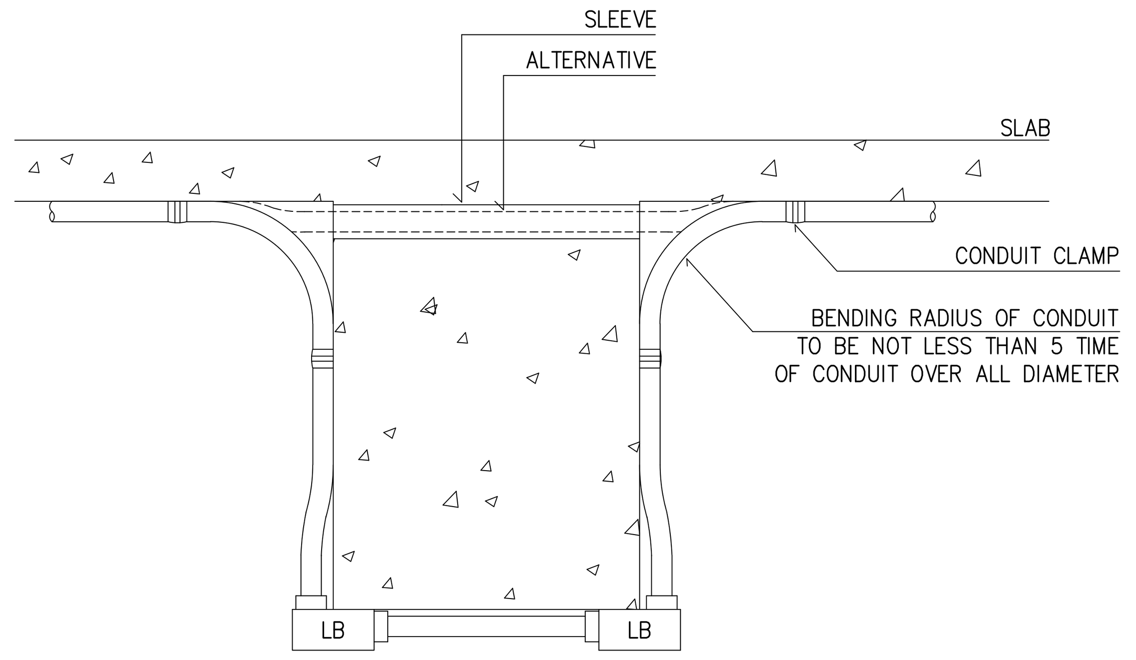

01 TYPICAL CONDUIT RUN OVER SIDE OF BEAM
NTS

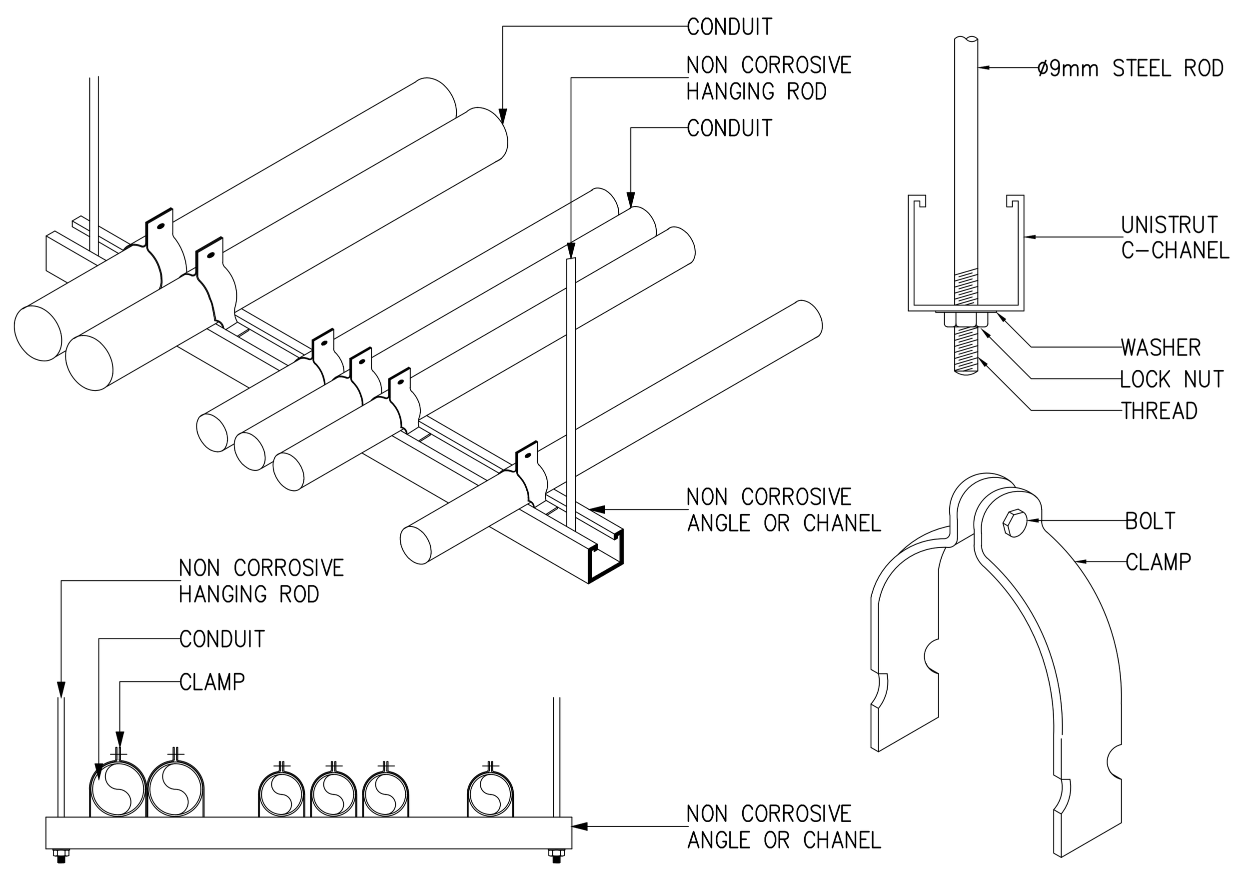

02 MULTIPLES CONDUIT SUPPORT
NTS

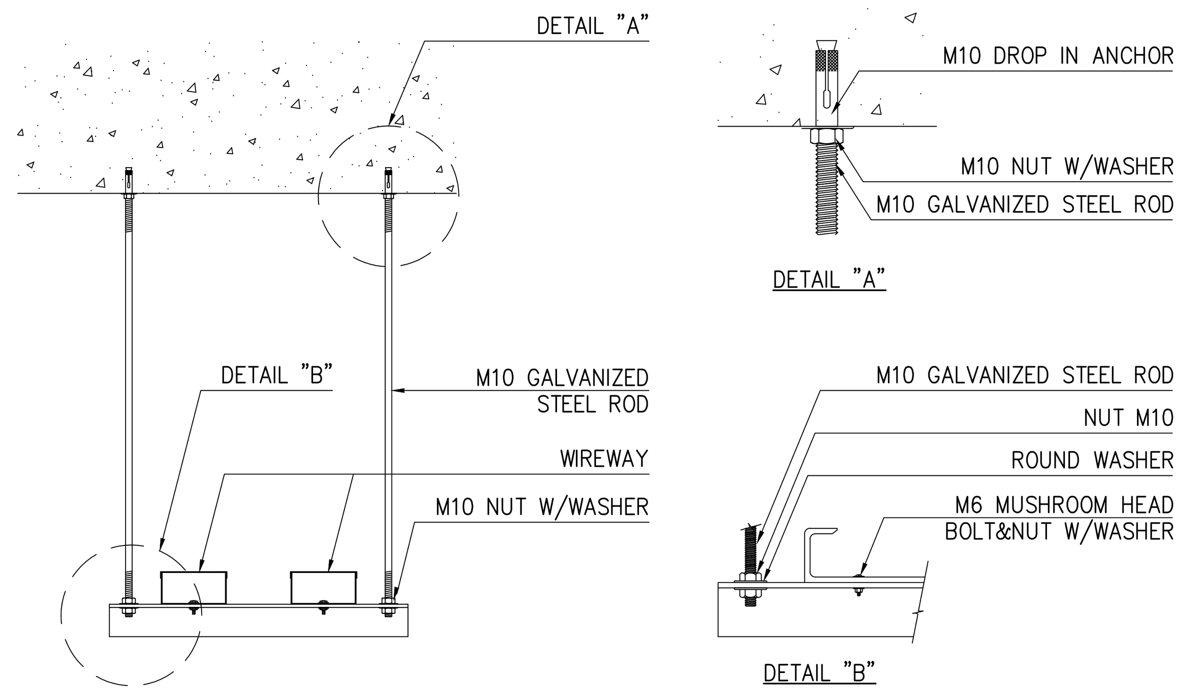

03 WIREWAY BRACKET HANGING SUPPORT
NTS

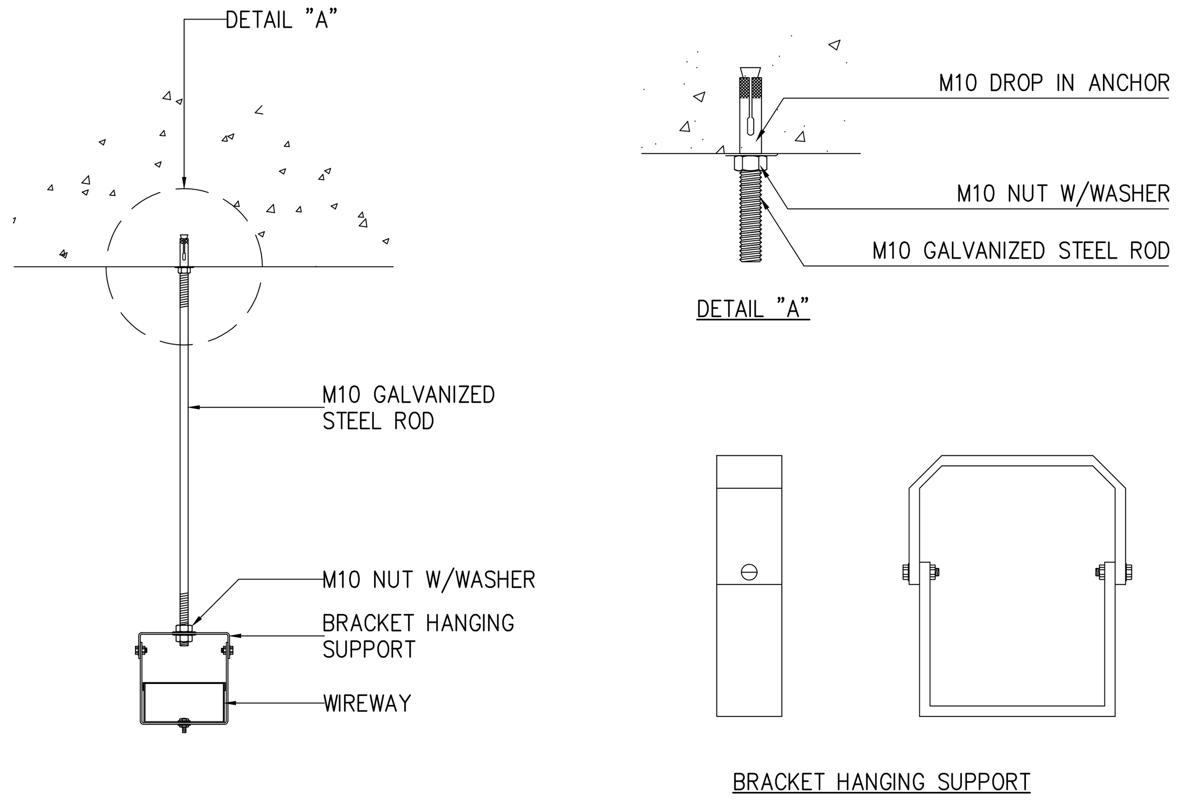

04 WIREWAY BRACKET HANGING SUPPORT
NTS

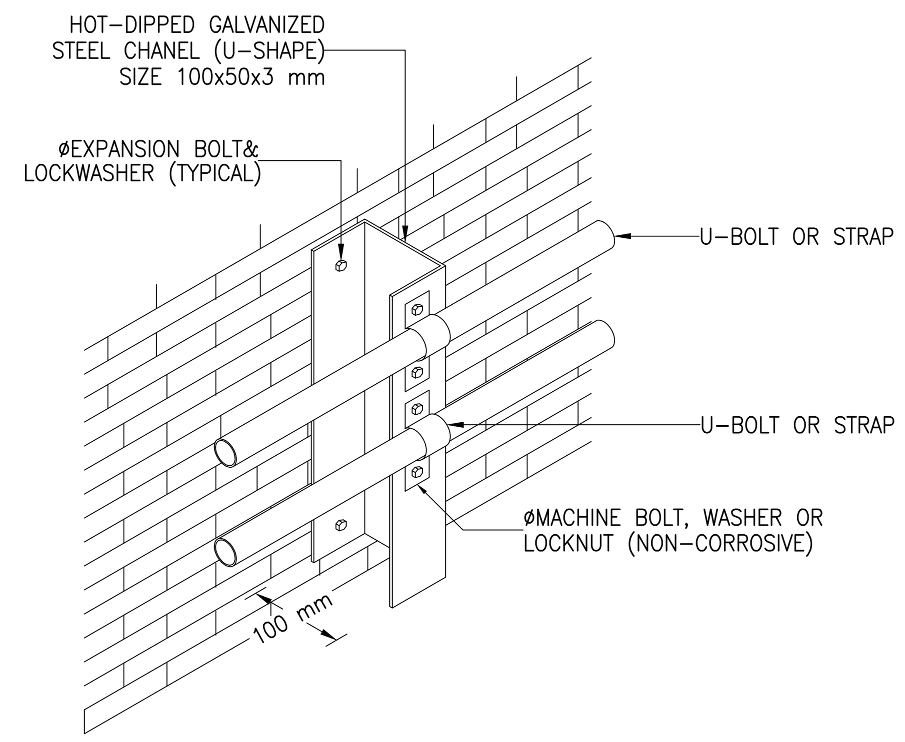

05 TYPICAL WALL MOUNTING CONDUIT SUPPORT
NTS

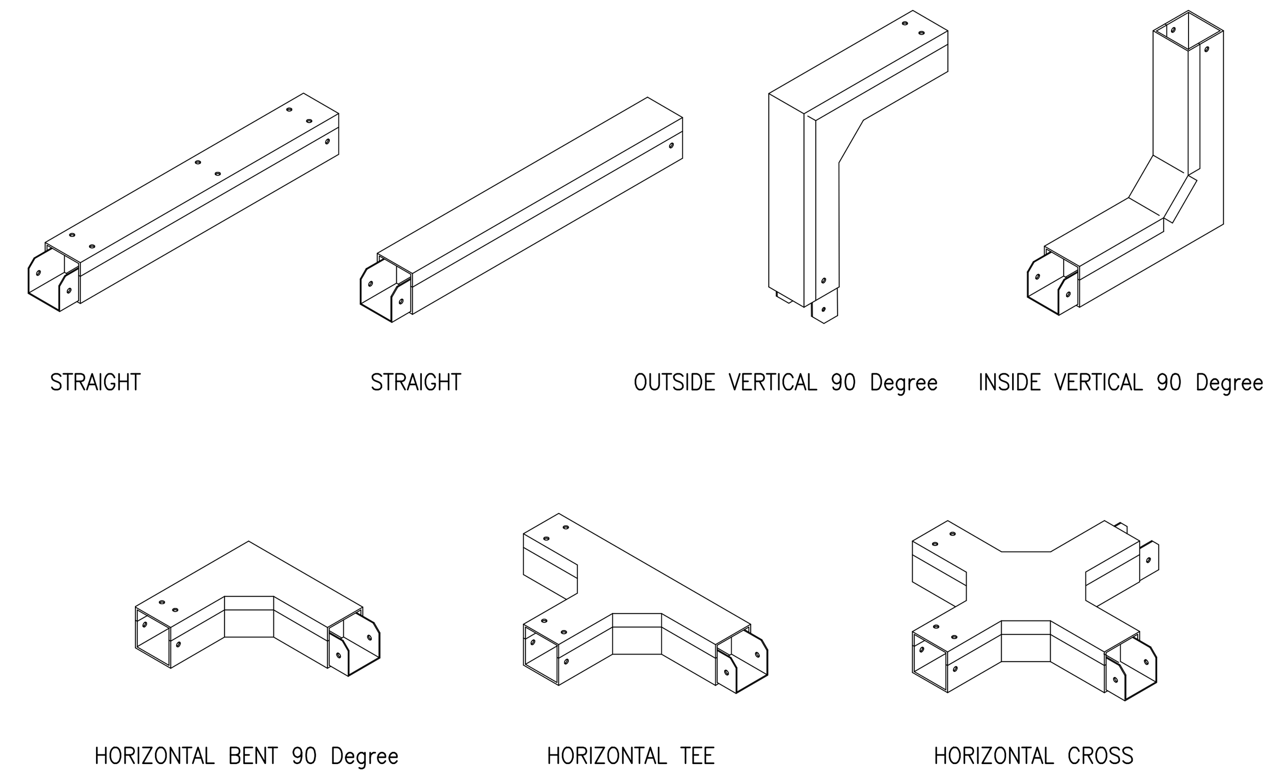

06 MULTIPLES WIREWAY SUPPORT
NTS

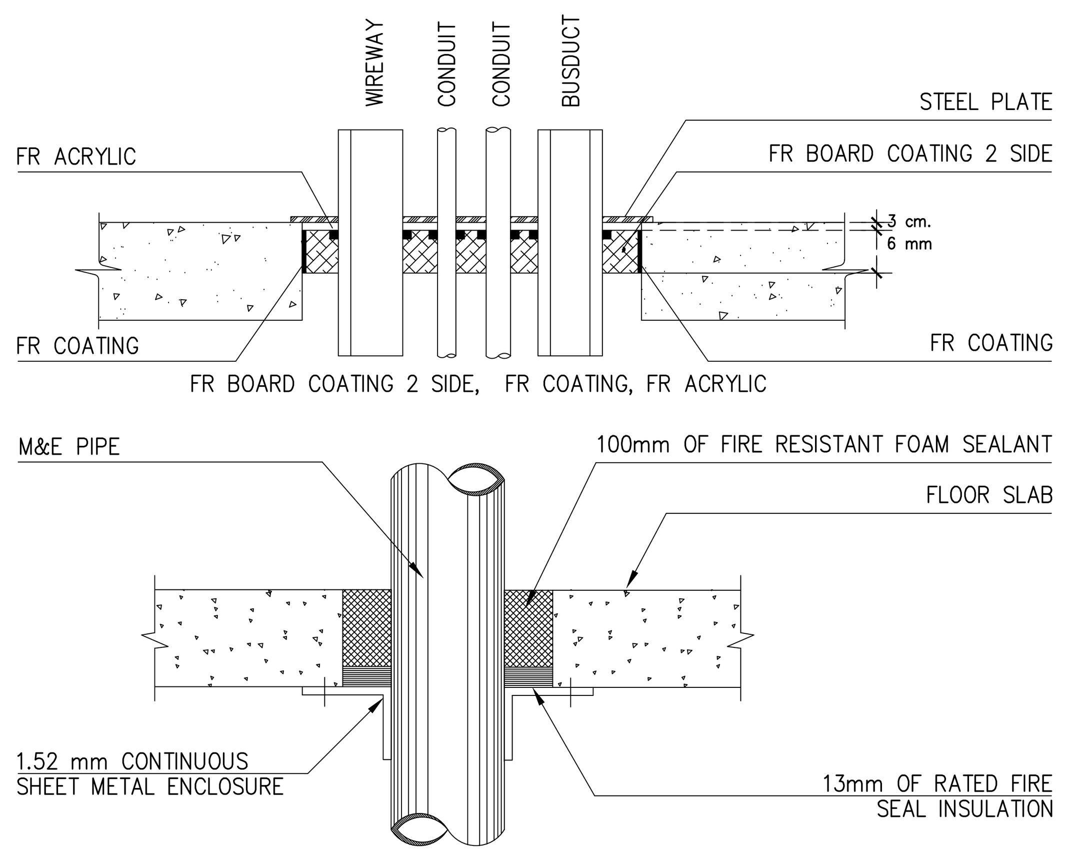

07 CONDUIT OR WIREWAY OR BUSDUCT THROUGH FLOOR
NTS

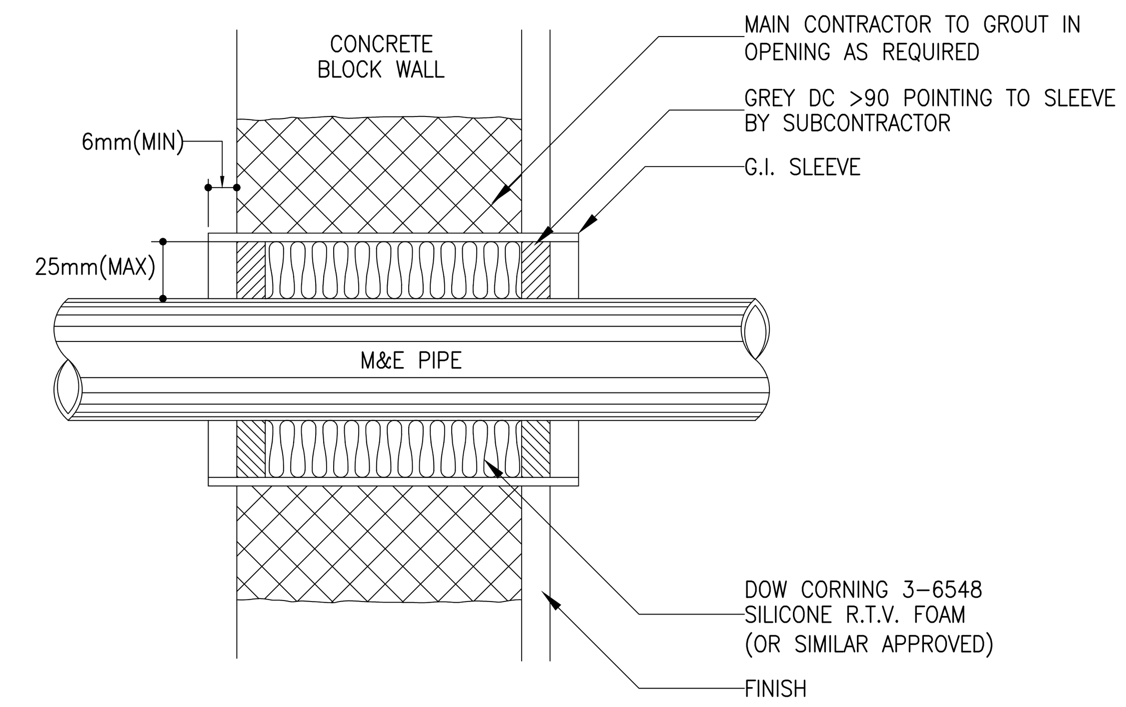

08 SLEEVE THROUGH FIRE WALL-ABOVE CEILING
NTS

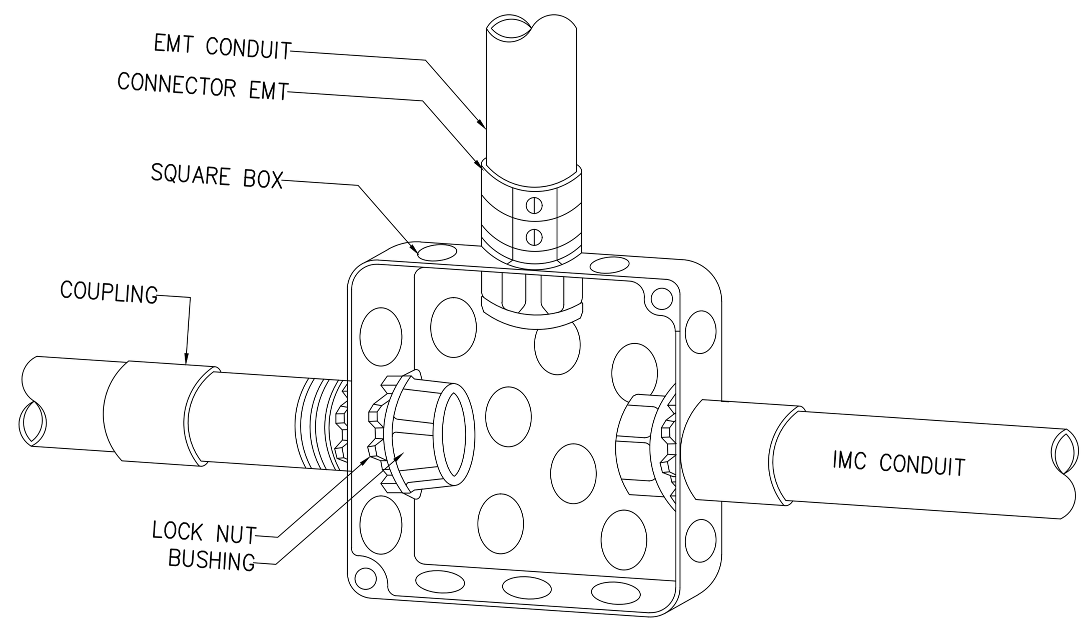

09 TYPICAL INSTALLATION FOR CONDUIT CONNECTED WITH BOX
NTS

คณะแพทยศาสตร์วชิรพยาบาล มหาวิทยาลัยนวมินทราธิราช

บริษัท สแปนคอนซัลแตนท์ จำกัด 247 ถ.เสนานิคม 1 แขวงลาดพร้าว เขตลาดพร้าว กรุงเทพฯ 10230 E-MAIL : main.span@gmail.com Tel.0-2942-3691-6 ,Fax.0-2942-3694

บริษัท ยูนิคอร์น คอร์ปอเรชั่น แอนด์แมเนจเม้นท์ จำกัด 75/78 ซอยวัดเวฬุวนาราม 18 แขวงคลองเมือง เขตคลองเมือง กรุงเทพมหานคร 10210

บริษัท ไอแลมพ์ อาร์คิเทค แอนด์ ดีไซน์ จำกัด 480/25 หมู่ที่ 2 ตำบลบ้านเกาะ อำเภอเมืองนครราชสีมา นครราชสีมา 30000

PROJECT NAME:
โครงการออกแบบ อาคารผู้ป่วยในเฉลิมพระเกียรติ
คณะแพทยศาสตร์วชิรพยาบาล มหาวิทยาลัยนวมินทราธิราช
PROJECT ARCHITECT : สมยงค์ ขจรวิทย์ สสถ. 1764

ARCHITECTS :	STRUCTURAL ENGINEERS :	ELECTRICAL ENGINEERS:	MECHANICAL ENGINEERS:	SANITARY ENGINEERS :	INTETIOR DESIGNER :
นายสลายุทธ เรืองทอง ภสถ. 4384	นายนัฐสม สงวนวงศ์ วย. 1423	นายชัยวัฒน์ เหลืองอบอุ่น สฟก.3473	นายธันวา ตันเสถียร วก. 797	ขนิษฐา ส่งสกุลชัย วส. 27	วาสนา เพชรประเสริฐ
หทัยชนก เอกสุวรรณ ภสถ. 4182	นายศิริชัย รณเกียรติ สย. 5868	นายกรอง กิมเขียว สฟก.5276	นายขจรพงษ์ สุทธิโสภาอาภรณ์ สก.2544	วีรวุฒ หงษ์ทอง สส. 253	วรางคณา เศรษฐสุข
วีรยุทธ สมศิริ ภสถ. 19439	นายศุภชัย ขำดี ภย. 37589		นายอาณัติ ตั้งชู สก.4127	FIRE PROTECTION ARCHITECTS :	อภิญญา ยังแย้ม
ปรัชญ์ สานุกูล ภสถ. 23820				ดร.บัณฑิต ประดับสุข สสถ. 1215	

แบบแสดง :
รายละเอียดการติดตั้งทั่วไป 6
มาตราส่วน: NTS.
รวม : แผ่น
แบบเลขที่ :
EE-1106

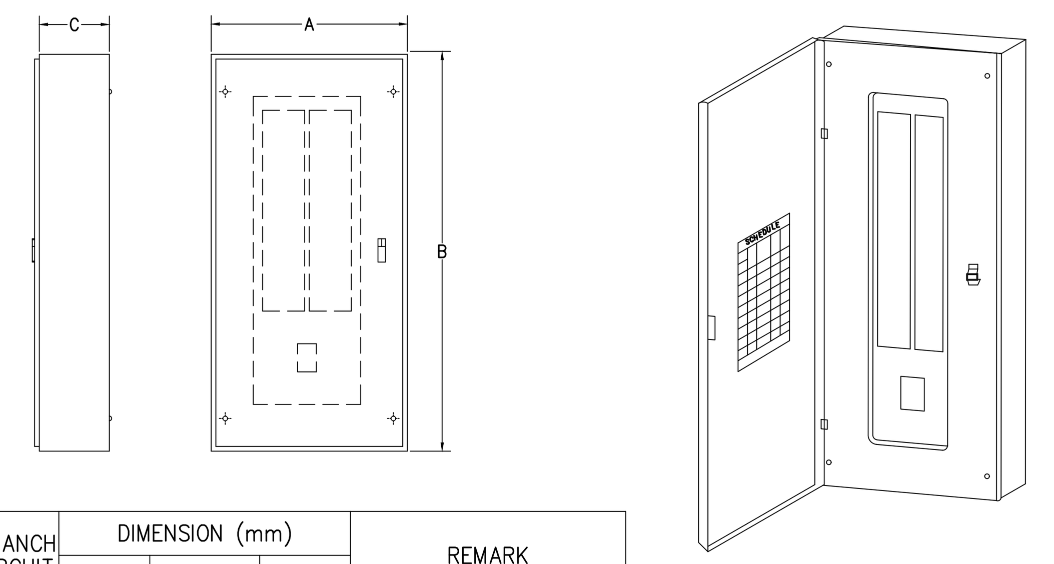

MOUNTING : WALL SURFACED TYPE
BODY : GALVANIZED CODE GAUGE SHEET WITH GRAY BAKED ENAMEL FINISH ,NEMA I ENCLOSURE

TYPE	BRANCH CIRCUIT	DIMENSION (mm)			REMARK
		A	B	C	
MAIN BREAKER 3 POLE 25kA(100–250A)	12	381	455(605)	130	– ALL DIMENSION ARE APPROXIMATED – RATED OF CIRCUIT BREAKER SHOW IN THE LOAD SCHEDULE
	18	381	605	130	
	24	381	605(755)	130	
	30	381	605(755)	130	
	36	381	755(905)	130	
	42	381	755(905)	130	

01 LOAD CANTER (MAIN BREAKER TYPE)

NTS

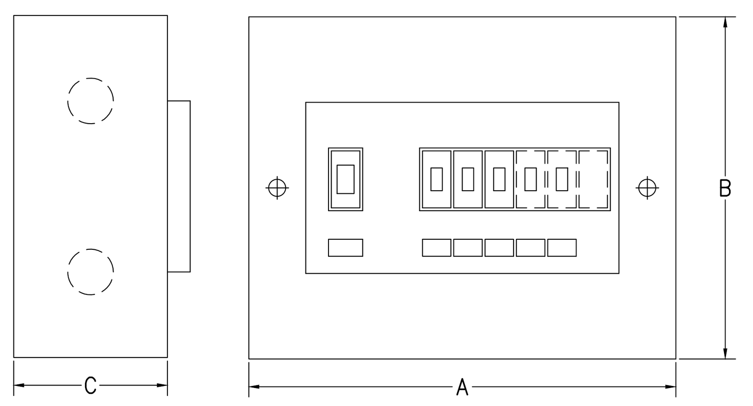

ENCLOSURE OF LC (CONSUMER UNIT)

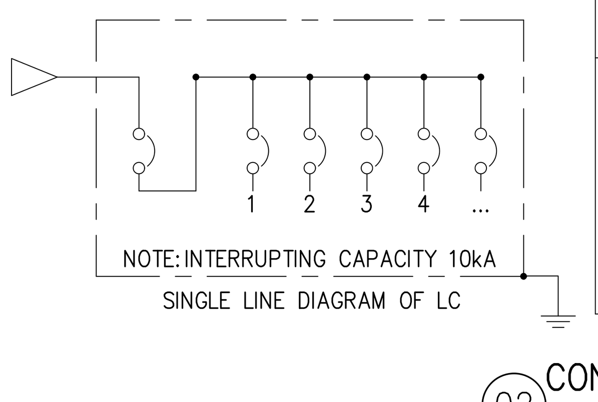

SINGLE LINE DIAGRAM OF LC

TYPE	BRANCH CIRCUIT	DIMENSIONS (mm)			REMARK
		A	B	C	
MAIN BREAKER 2 POLE 10kA(16–63A),(70–100A)	4	238.33	206	68.2	– ALL DIMENSION ARE APPOXIMATED – RATED OF CIRCUIT BREAKER SHOW IN THE LOAD SCHEDULE
	6	238.33	206	68.2	
	10	314.53	206	68.2	
	14	390.73	206	68.2	
	18	516.93	206	68.2	

02 CONSUMER UNIT

NTS

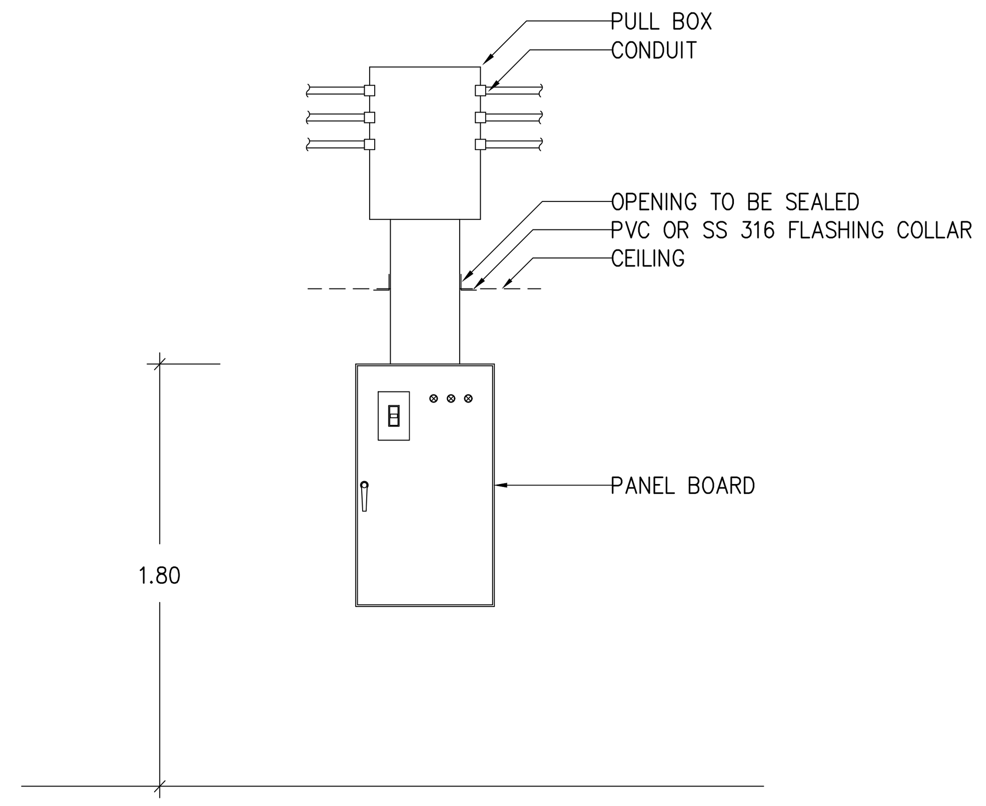

03 DETAIL FOR CONDUIT , BOX , WIREWAY AND PANEL BOARD INSTALLATION

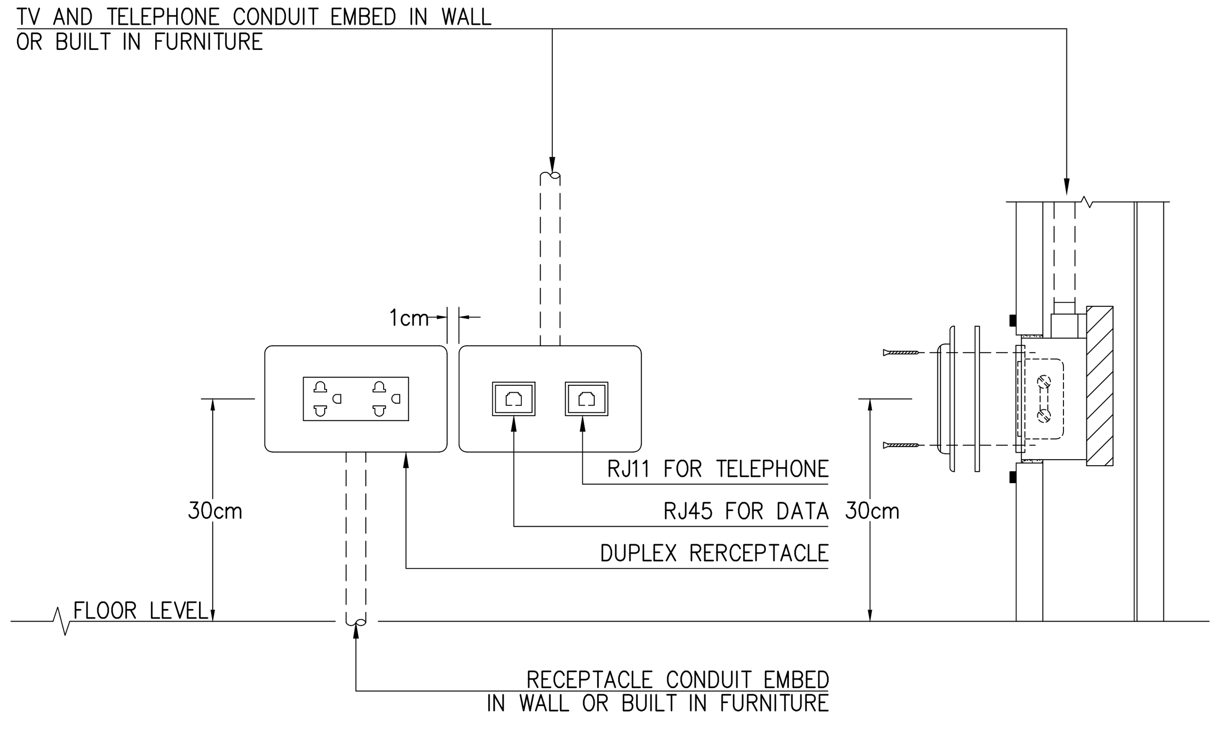

04 RECEPTACLE,TV,TELEPHONE INSTALLATION

NTS

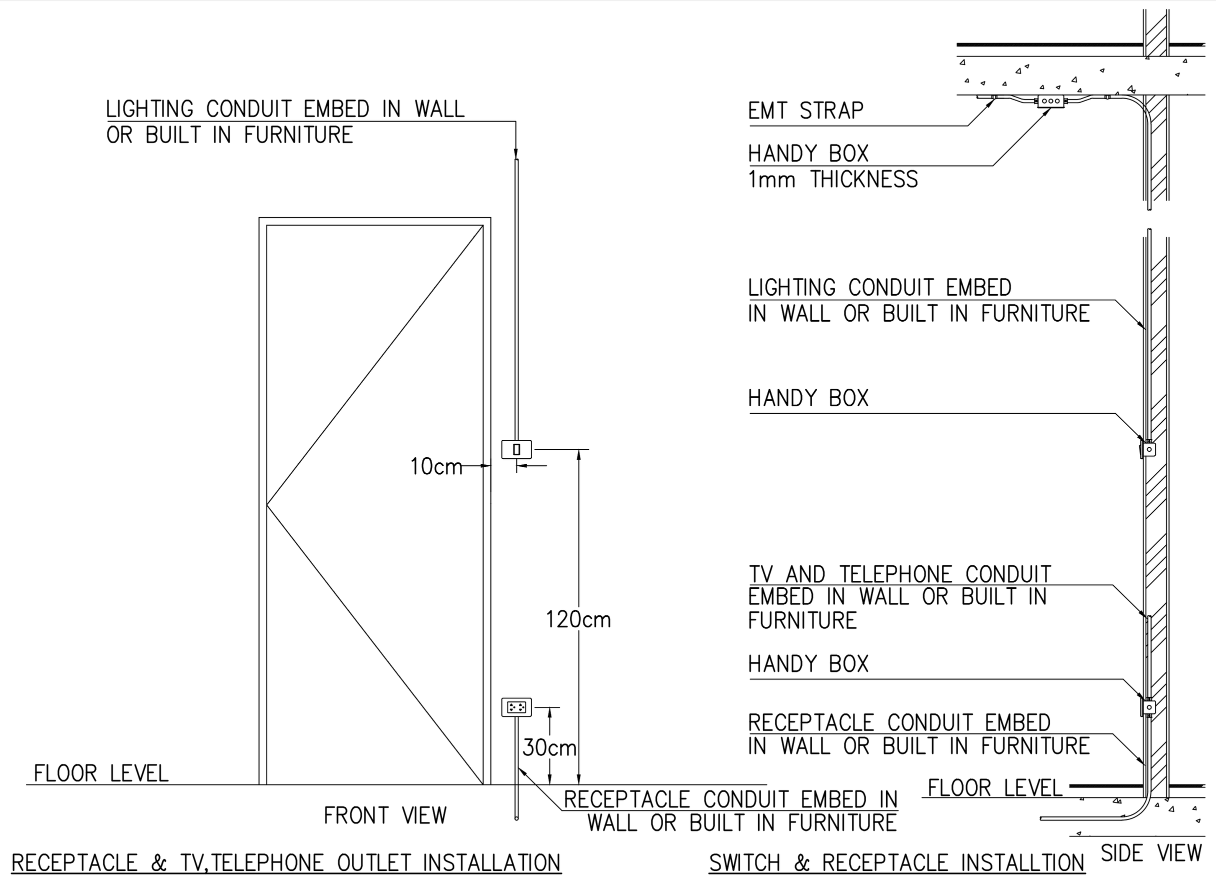

05 RECEPTACLE,TV,TELEPHONE INSTALLATION

NTS

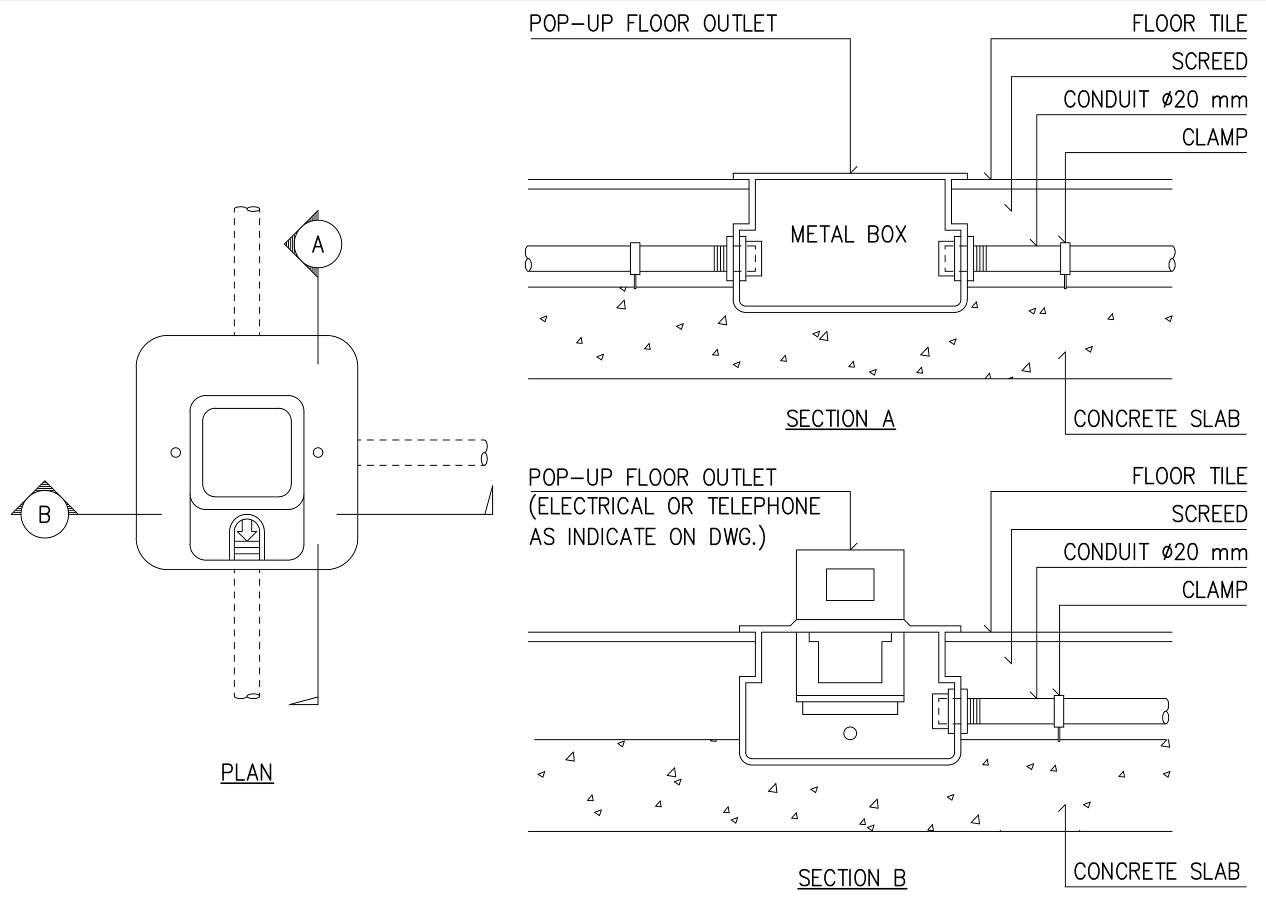

06 FLOOR OUTLET (POP-UP)

NTS

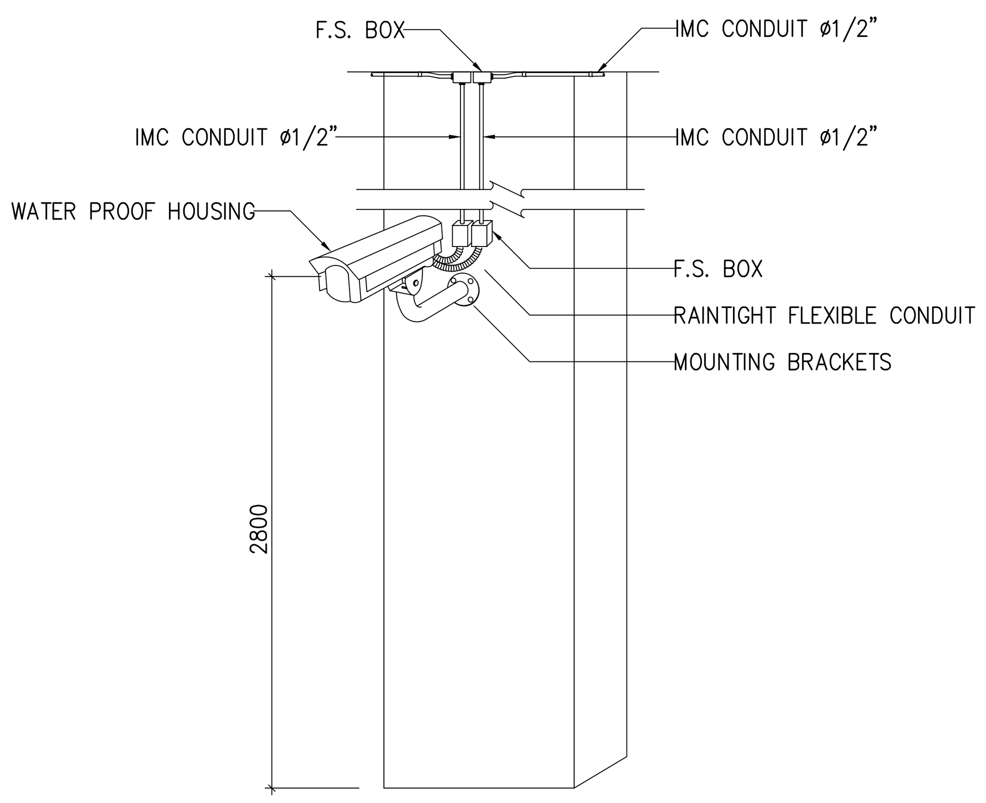

07 INSTALLATION DETAIL FOR FIXED CAMERA WITH HOUSING (OUTDOOR)

NTS

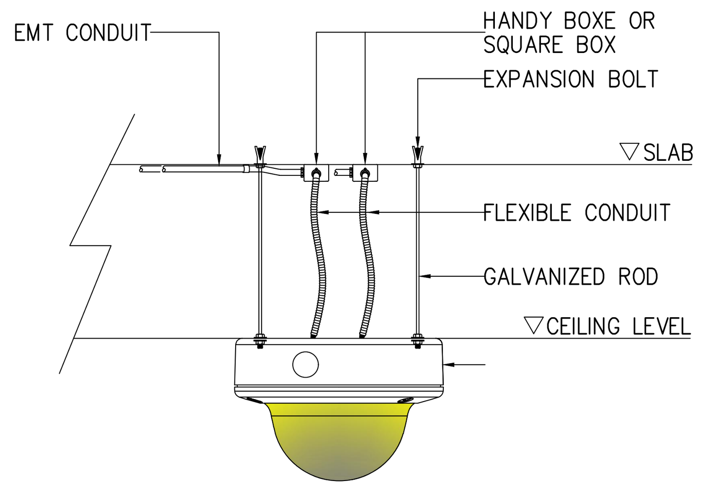

08 INSTALLATION DETAIL FOR FIXED DOME CAMERA

NTS

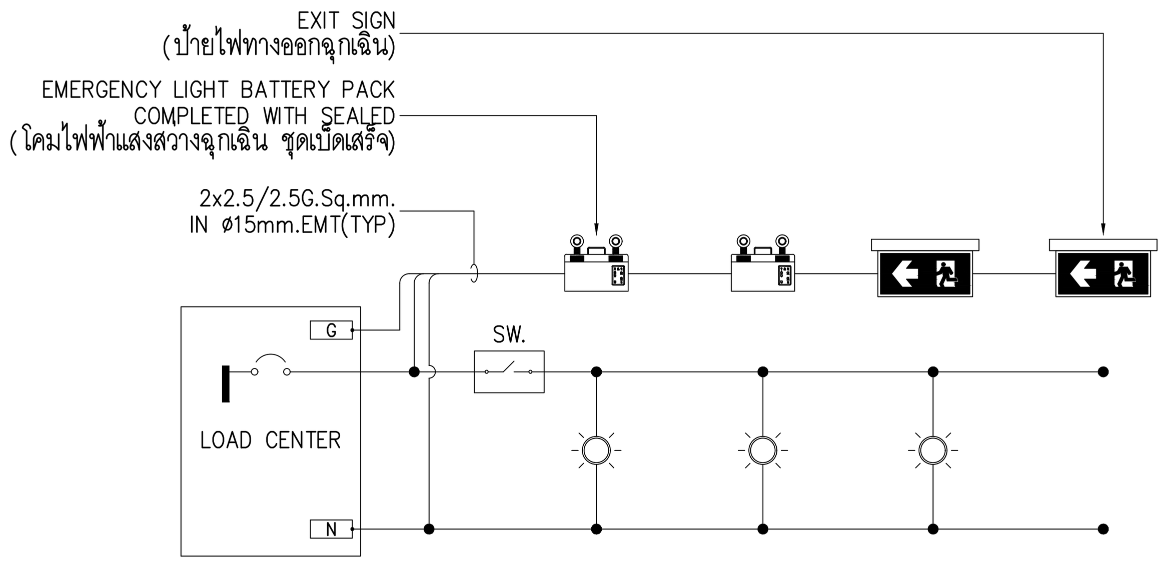

หมายเหตุ
- ในสภาวะฉุกเฉิน โคมไฟฟ้าแสงสว่างฉุกเฉินต้องได้รับไฟฟ้าจากแบตเตอรี่ ซึ่งต้องเป็นชนิดที่มีความเชื่อถือได้สูง สามารถประจุไฟฟ้ากลับเข้าไปใหม่ได้เองโดยอัตโนมัติ และต้องใช้วงจรไฟฟ้า จากวงจรไฟฟ้าแสงสว่างของในพื้นที่นั้นๆ
- แหล่งจ่ายไฟฟ้าฉุกเฉินสำหรับชุดโคมไฟแสงสว่างฉุกเฉินต้องทำงานได้เมื่อแหล่งจ่ายไฟฟ้าปกติล้มเหลว หรือเมื่อเครื่องป้องกันกระแสเกินของวงจรไฟฟ้าแสงสว่างที่เชื่อมต่ออยู่กับวงจร

09 DIAGRAM FOR EMERGENCY BATTERY LIGHT

NTS

คณะแพทยศาสตร์วชิรพยาบาล มหาวิทยาลัยนวมินทราธิราช

SPAN
บริษัท สแปนคอนซัลแตนท์ จำกัด 247 ถ.เสนานิคม 1 แขวงลาดพร้าว เขตลาดพร้าว กรุงเทพฯ 10230 E-MAIL : main.span@gmail.com Tel.0-2942-3691-6 ,Fax.0-2942-3694

unicorn
บริษัท ยูนิคอร์น คอร์ปอเรชั่น แอนด์แมเนจเม้นท์ จำกัด 75/78 ซอยวัดพระศรีมหาธาตุ 18 แขวงอนุสาวรีย์ เขตบางเขน กรุงเทพมหานคร 10210

i lamp
บริษัท ไอแลมพ์ อาร์คิเทค แอนด์ ดีไซน์ จำกัด 480/25 หมู่ที่ 2 ตำบลบ้านเกาะ อำเภอเมืองนครราชสีมา นครราชสีมา 30000

PROJECT NAME:
โครงการออกแบบ อาคารผู้ป่วยในเฉลิมพระเกียรติ
คณะแพทยศาสตร์วชิรพยาบาล มหาวิทยาลัยนวมินทราธิราช
PROJECT ARCHITECT : สมยงค์ ขจรวิทย์ สสถ. 1764

ARCHITECTS :
นายสลายุทธ เรืองทอง ภสถ. 4384
หทัยชนก เอกสุวรรณ ภสถ. 4182
วีรยุทธ สมศิริ ภสถ. 19439
ปรัชญ์ สานุกูล ภสถ. 23820

STRUCTURAL ENGINEERS :
นายนัฐสม สงวนวงศ์ วย. 1423
นายศิริชัย รณเกียรติ สย. 5868
นายศุภชัย ขำดี ภย. 37589

ELECTRICAL ENGINEERS:
นายชัยวัฒน์ เหลืองอบอุ่น สฟก.3473
นายกรอง กิมเขียว สฟก.5276

MECHANICAL ENGINEERS:
นายธันวา ตันเสถียร วก. 797
นายขจรพงษ์ สุทธิโสภาอาภรณ์ สก.2544
นายอาณัติ ตั้งชู สก.4127

SANITARY ENGINEERS :
ขนิษฐา ส่งสกุลชัย วส. 27
วีรวุฒ หงษ์ทอง สส. 253

FIRE PROTECTION ARCHITECTS :
ดร.บัณฑิต ประดับสุข สสถ. 1215

INTETIOR DESIGNER :
วาสนา เพชรประเสริฐ
วรางคณา เศรษฐสุข
อภิญญา ยังแย้ม

แบบแสดง : รายละเอียดการติดตั้งทั่วไป 7
มาตราส่วน: NTS.
รวม : แผ่น
แบบเลขที่ : EE–1107

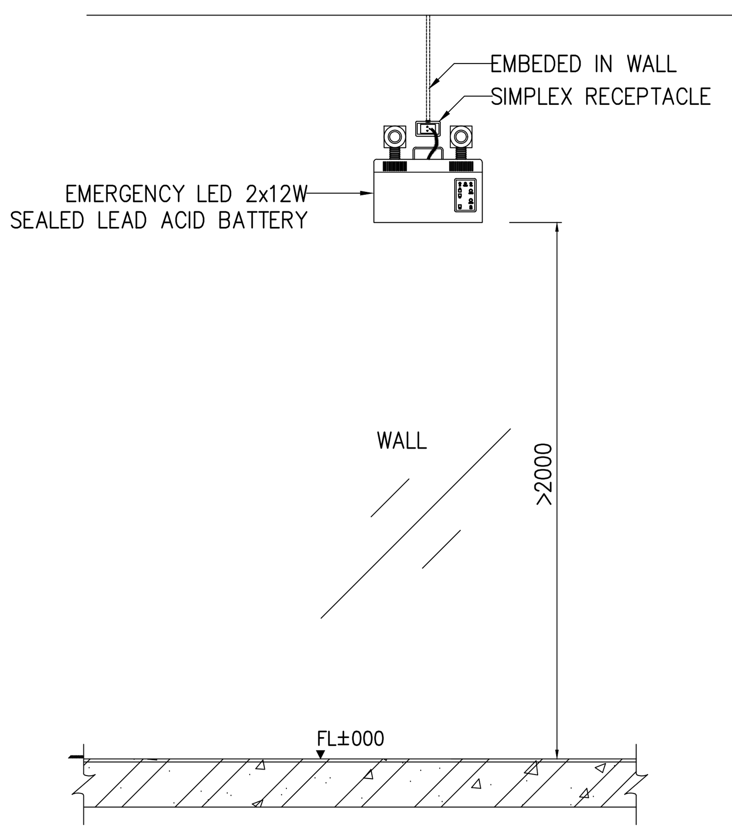

01 INSTALLATION EMERGENCY LIGHT
NTS

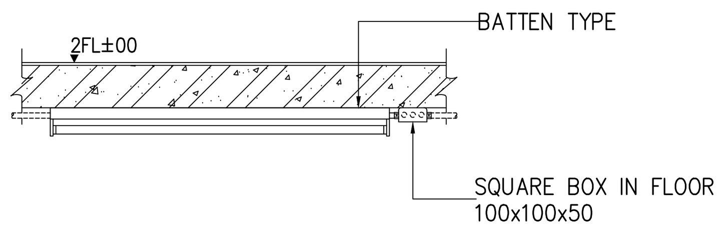

02 DETAIL FOR INSTALLATION LIGHTING AT CARPARK AND M&E ROOM
NTS

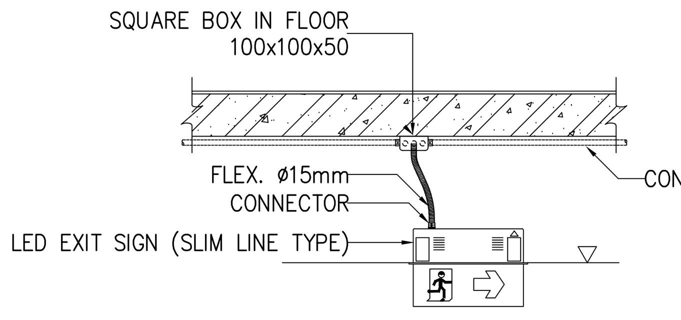

02 DETAIL FOR INSTALLATION EXIT SIGN (RECESSED TYPE)
NTS

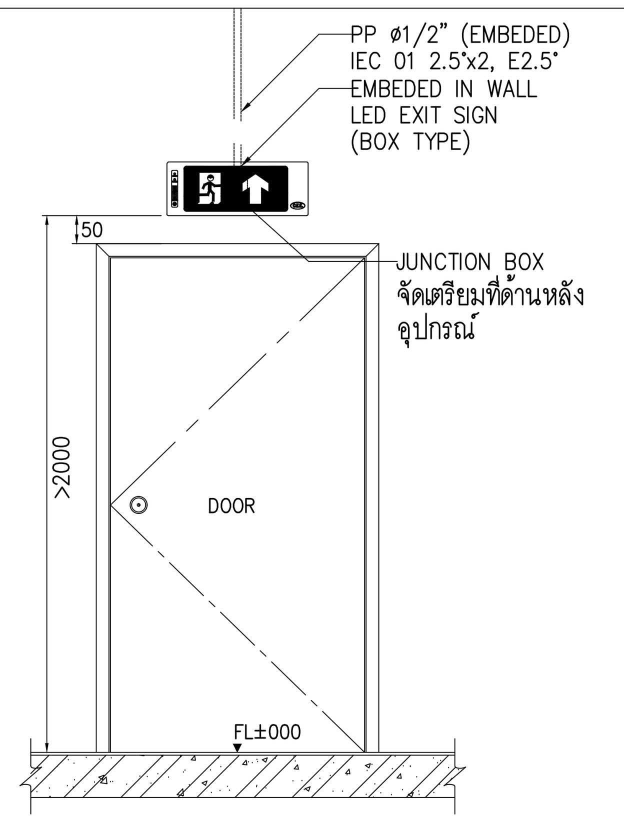

03 INSTALLATION EXIT SIGN IN FIRE STAIR
NTS

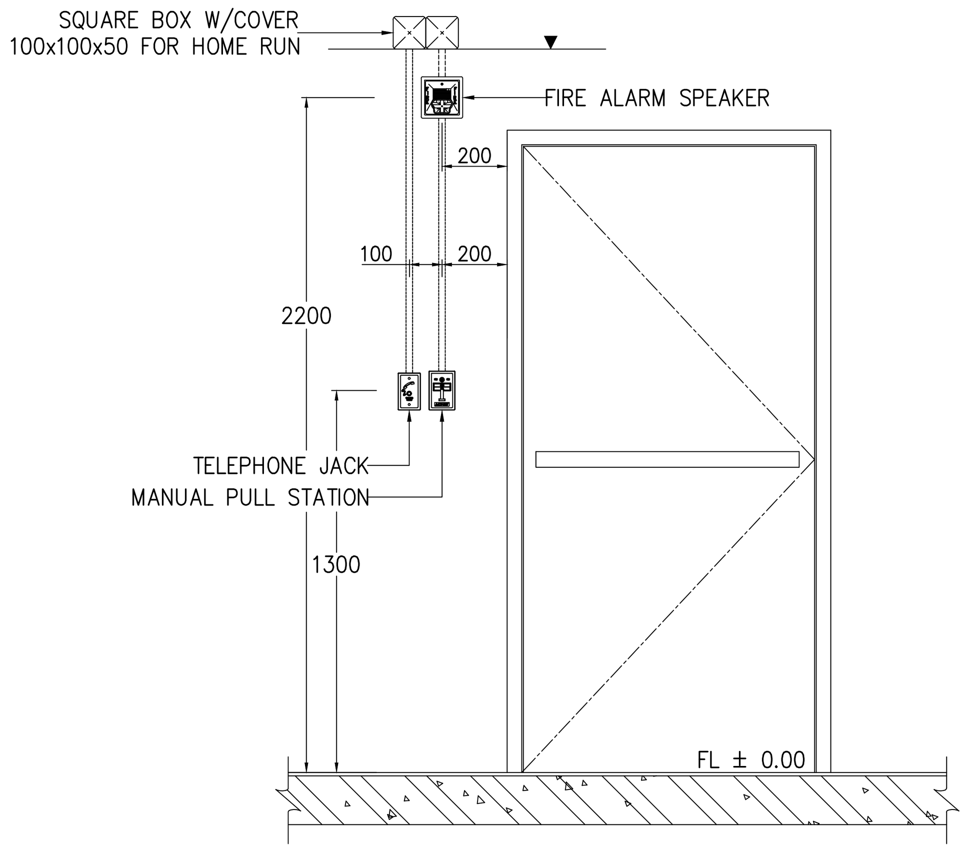

04 MANUAL PULL STATION, STROBE INSTALLATION
NTS

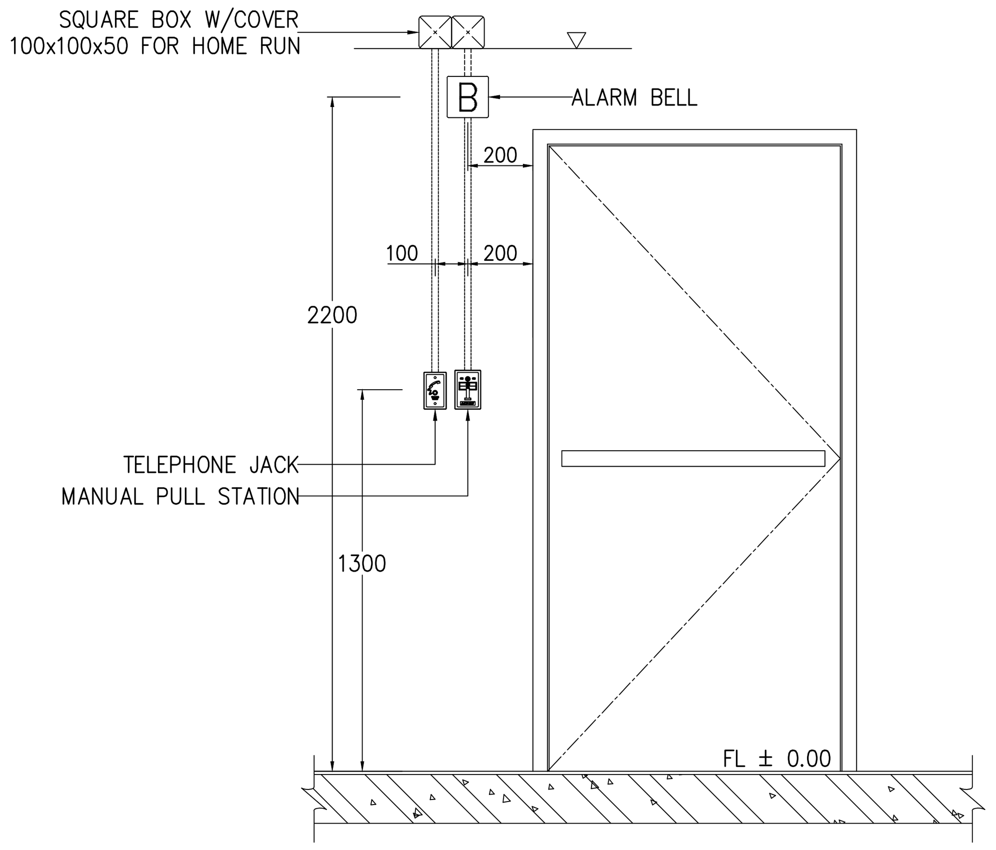

05 MANUAL PULL STATION, ALARM BELL INSTALLATION
NTS

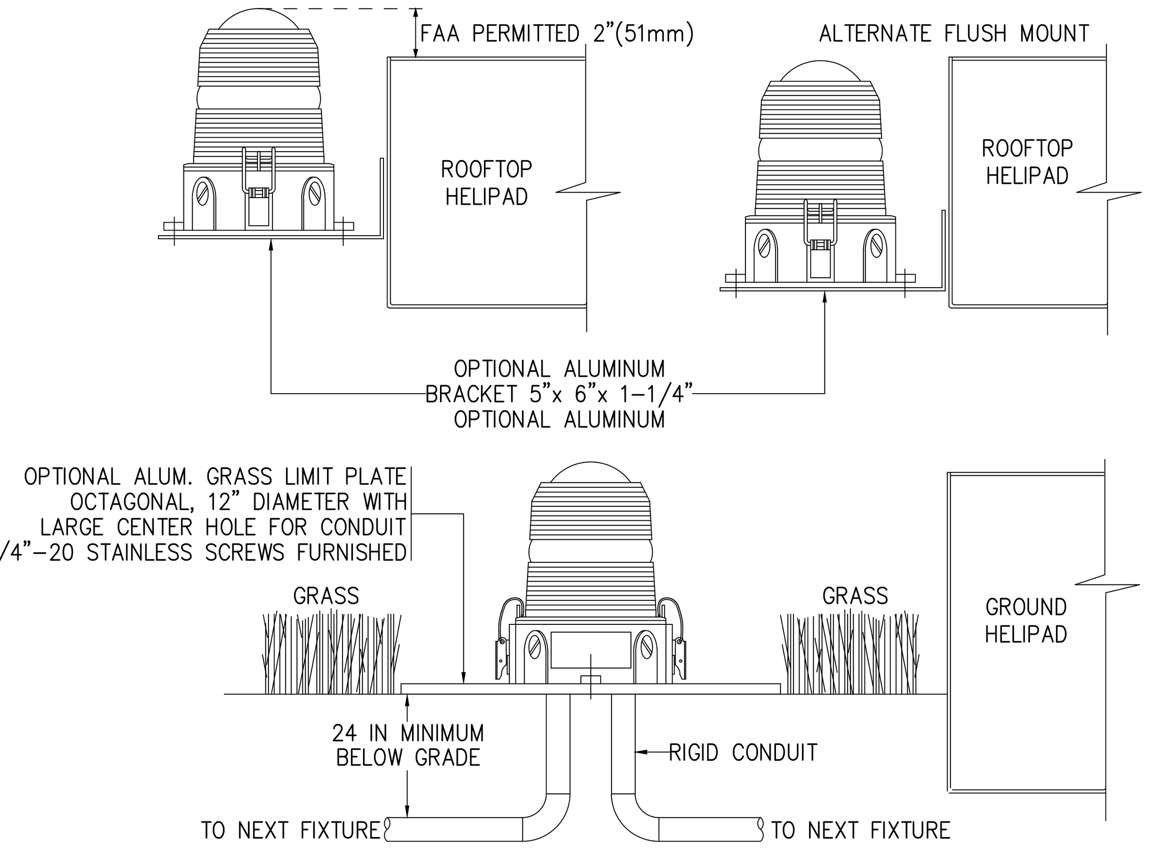

06 OMNIDIRECTIONAL HELIPORT PERIMETER LIGHT
NTS

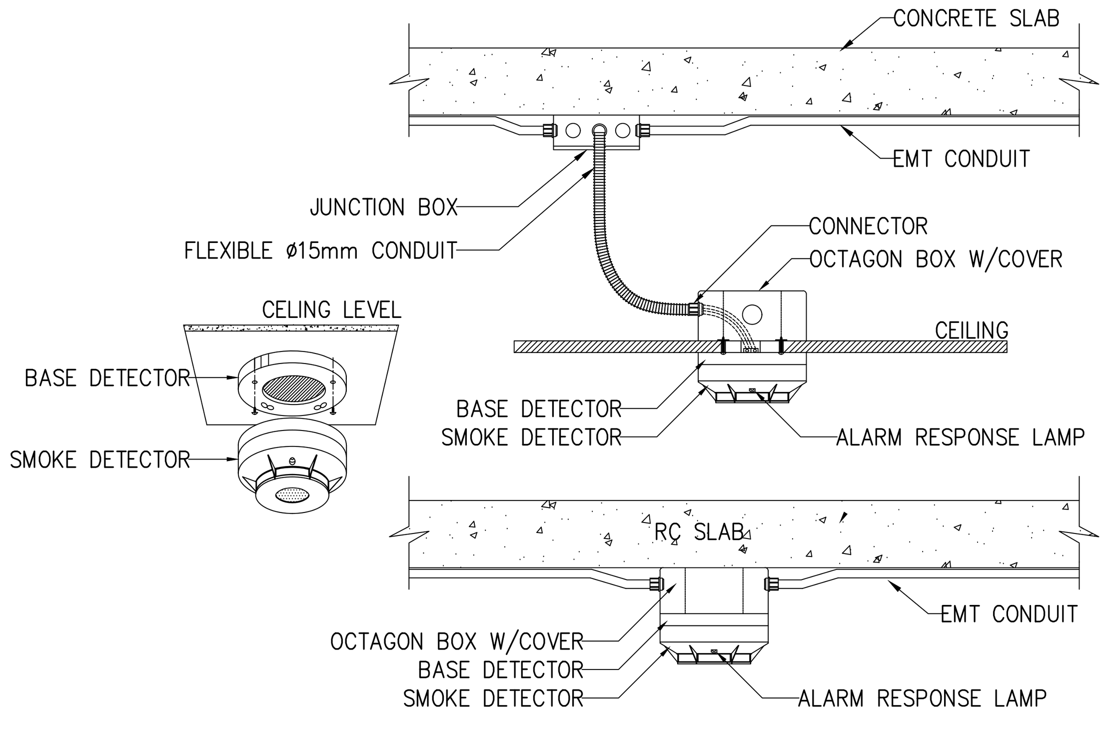

07 SMOKE DETECTOR INSTALLATION
NTS

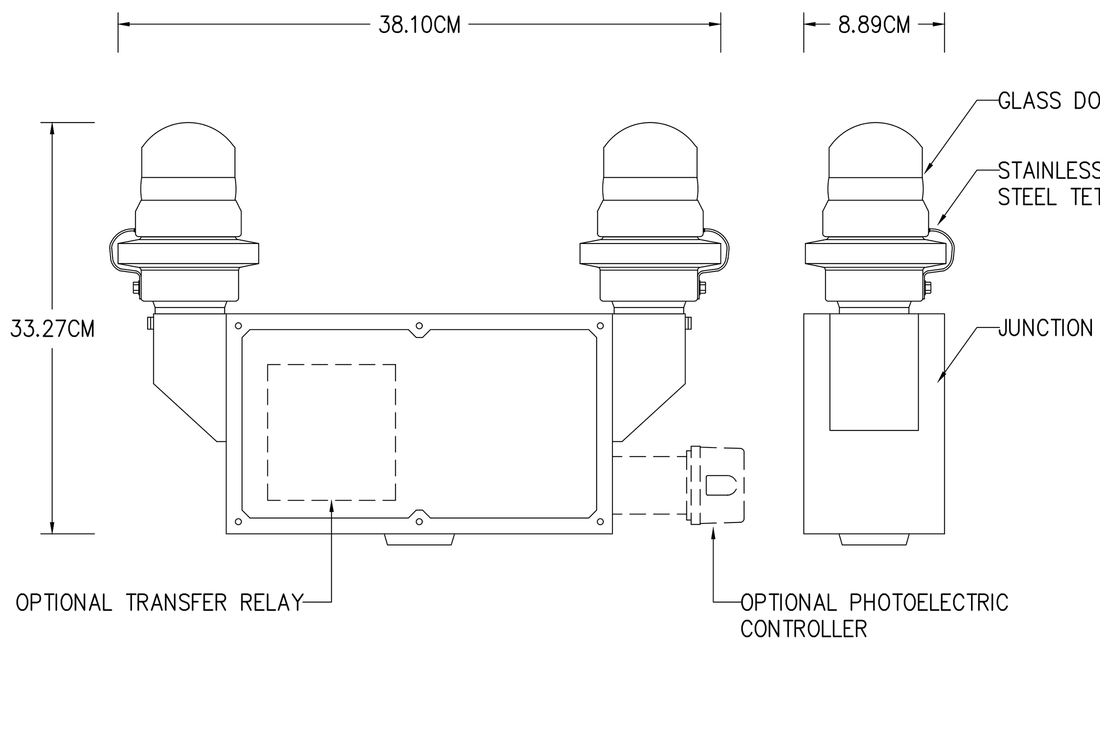

08 OBSTRUCTION LIGHT
NTS

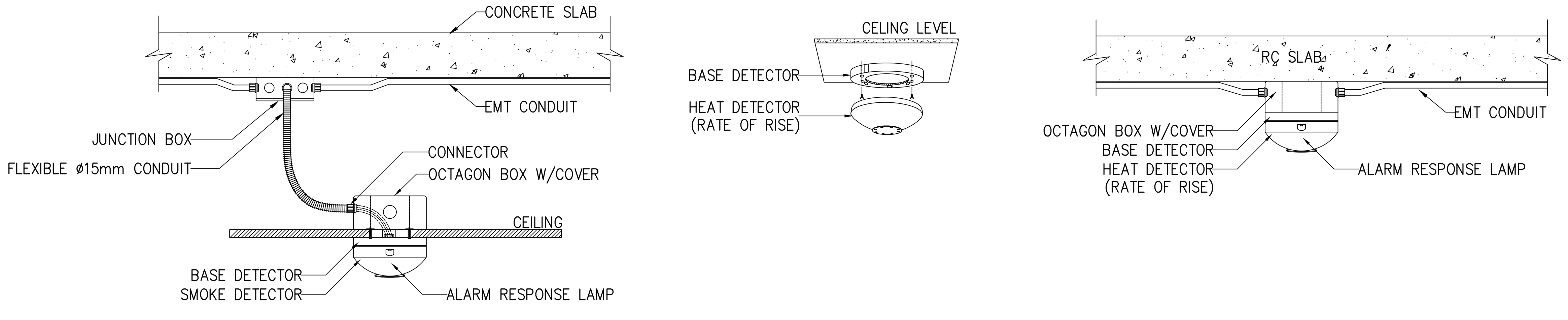

09 HEAT DETECTOR INSTALLATION
NTS

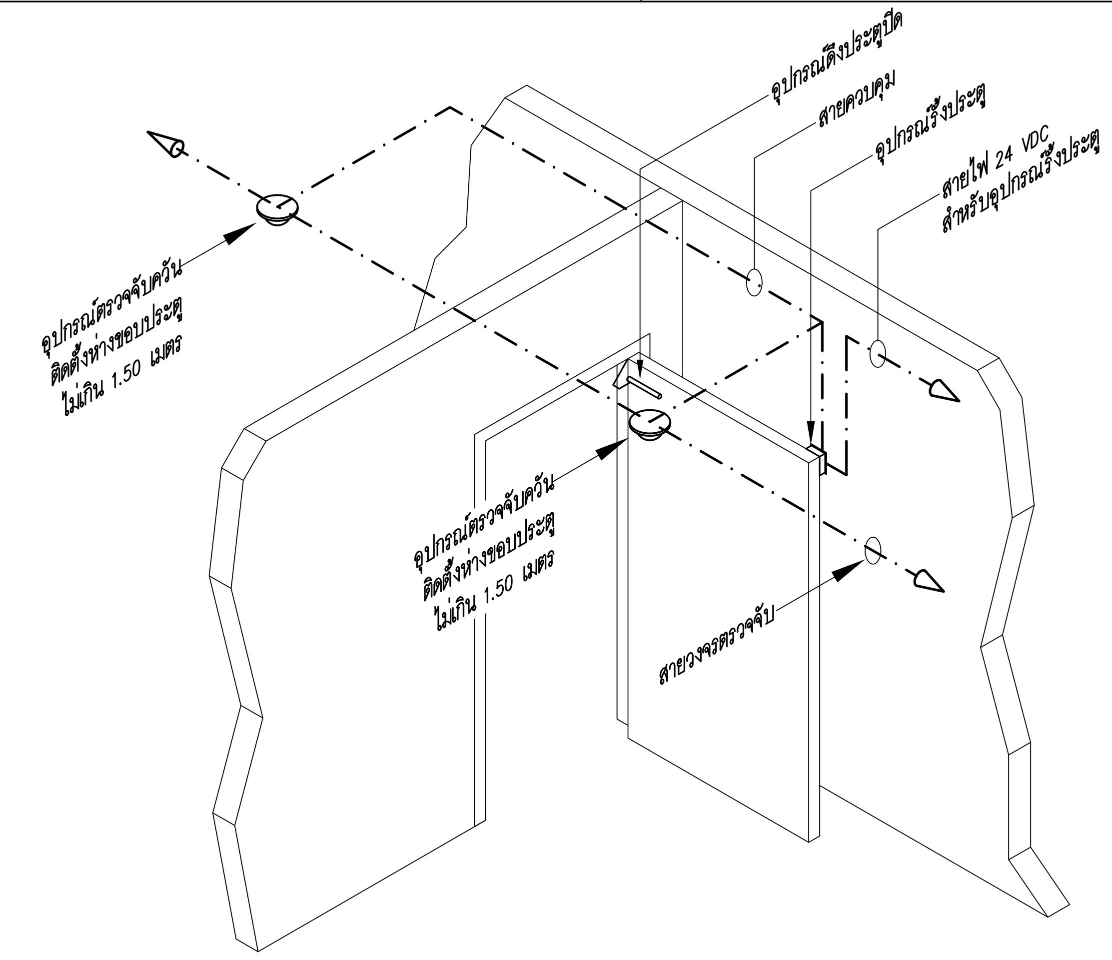

10 แบบการติดตั้งอุปกรณ์รั้งประตูที่ควบคุมด้วยอุปกรณ์ตรวจจับควัน
NTS

คณะแพทยศาสตร์วชิรพยาบาล มหาวิทยาลัยนวมินทราธิราช	บริษัท สแปนคอนซัลแตนท์ จำกัด 247 ถ.เสนานิคม 1 แขวงลาดพร้าว เขตลาดพร้าว กรุงเทพฯ 10230 E-MAIL : main.span@gmail.com Tel.0-2942-3691-6 ,Fax.0-2942-3694	unicorn บริษัท ยูนิคอร์น คอร์ปอเรชั่น แอนด์แมเนจเม้นท์ จำกัด 75/78 ซอยวัดเวฬุวนาราม 18 แขวงดอนเมือง เขตดอนเมือง กรุงเทพมหานคร 10210	i lamp บริษัท ไอแลมพ์ อาร์คิเทค แอนด์ ดีไซน์ จำกัด 480/25 หมู่ที่ 2 ตำบลบ้านเกาะ อำเภอเมืองนครราชสีมา นครราชสีมา 30000	PROJECT NAME: โครงการออกแบบ อาคารผู้ป่วยในเฉลิมพระเกียรติ คณะแพทยศาสตร์วชิรพยาบาล มหาวิทยาลัยนวมินทราธิราช PROJECT ARCHITECT : สมยงค์ ขจรวิทย์ สสถ. 1764	ARCHITECTS : นายสลายุทธ เรืองทอง ภสถ. 4384; หทัยชนก เอกสุวรรณ ภสถ. 4182; วีรยุทธ สมศิริ ภสถ. 19439; ปรัชญ์ สานุกูล ภสถ. 23820	STRUCTURAL ENGINEERS : นายนัฐสม สงวนวงศ์ วย. 1423; นายศิริชัย รณเกียรติ สย. 5868; นายศุภชัย ขำดี ภย. 37589	ELECTRICAL ENGINEERS: นายชัยวัฒน์ เหลืองอบอุ่น สฟก.3473; นายกรอง กิมเขียว สฟก.5276	MECHANICAL ENGINEERS: นายธันวา ตันเสถียร วก. 797; นายขจรพงษ์ สุทธิโสภาอาภรณ์ สก.2544; นายอาณัติ ตั้งชู สก.4127

SANITARY ENGINEERS : ขนิษฐา ส่งสกุลชัย วส. 27; วีรวุฒ หงษ์ทอง สส. 253	FIRE PROTECTION ARCHITECTS : ดร.บัณฑิต ประดับสุข สสถ. 1215	INTETIOR DESIGNER : วาสนา เพชรประเสริฐ; วรางคณา เศรษฐสุข; อภิญญา ยังแย้ม	แบบแสดง : รายละเอียดการติดตั้งทั่วไป 8; มาตราส่วน: NTS.; รวม : แผ่น; แบบเลขที่ : EE-1108

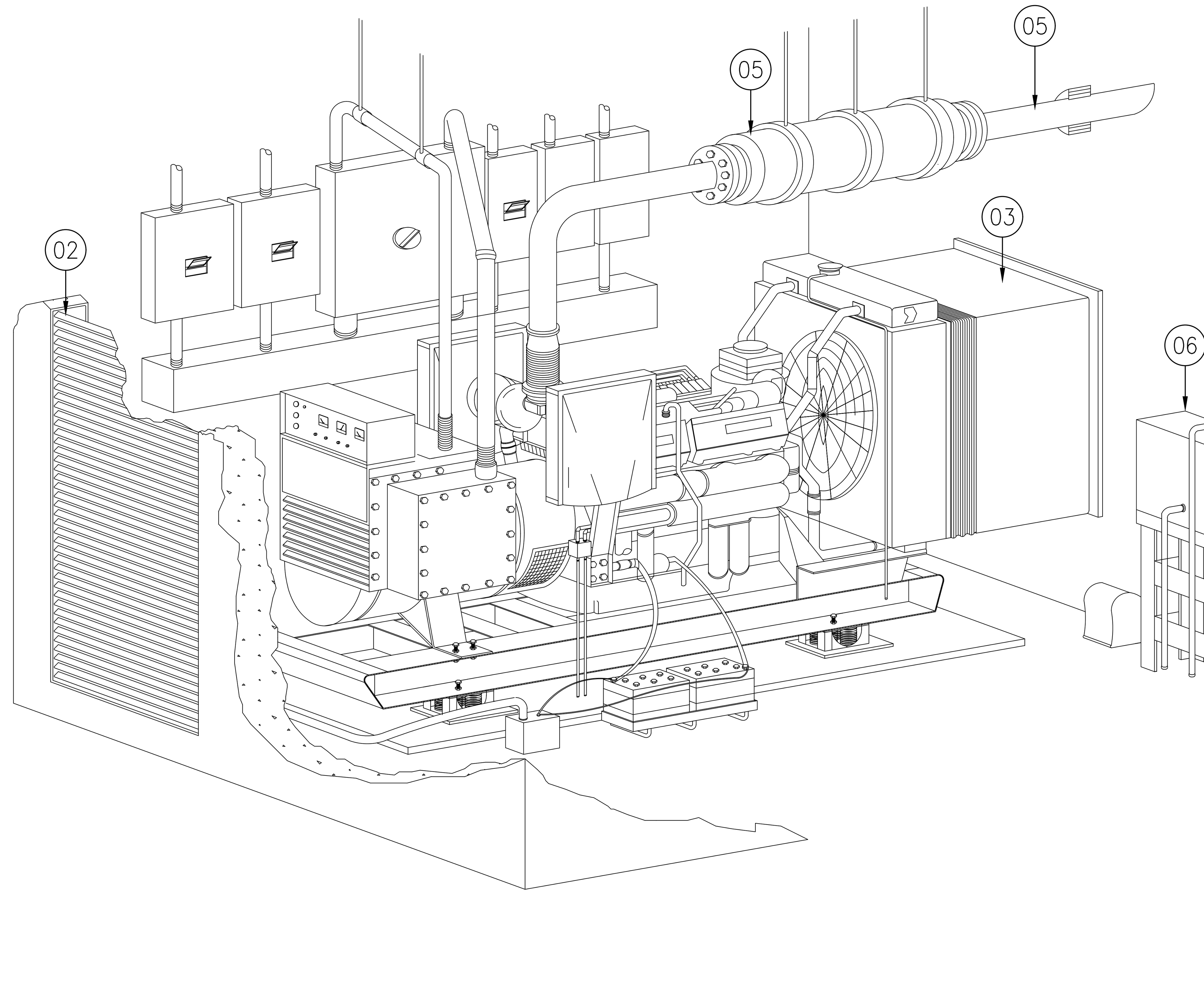

01 STANDARD INSTALLATON GENERATOR SET

NTS

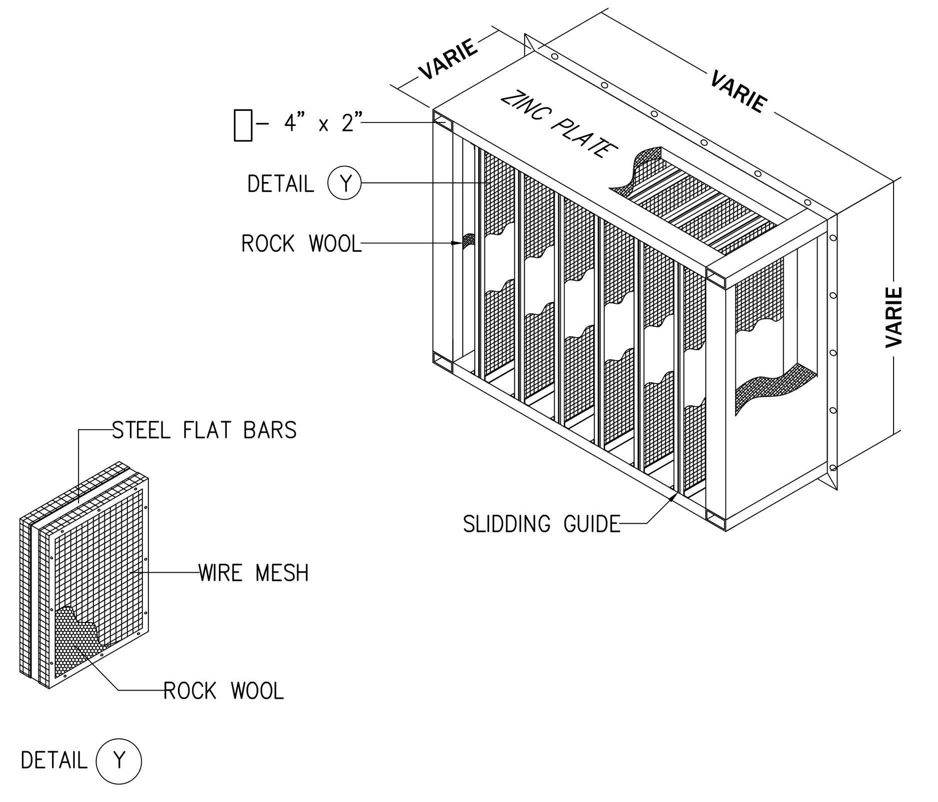

02 AIR INLET SOUND ATTENUATOR

NTS

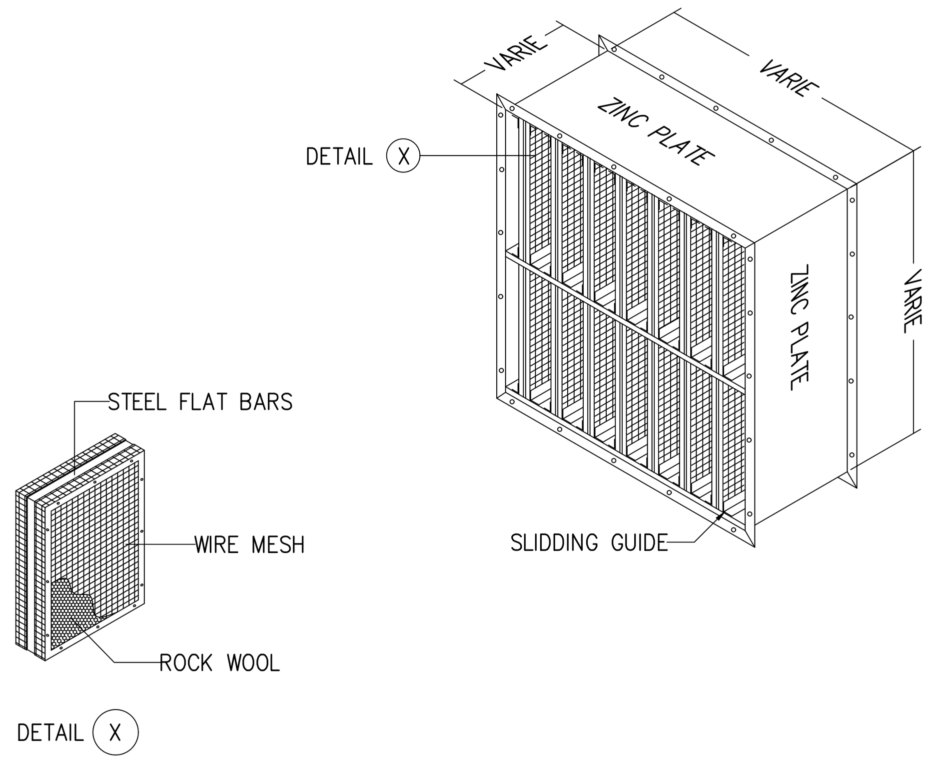

03 AIR OUTLET SOUND ATTENUATOR

NTS

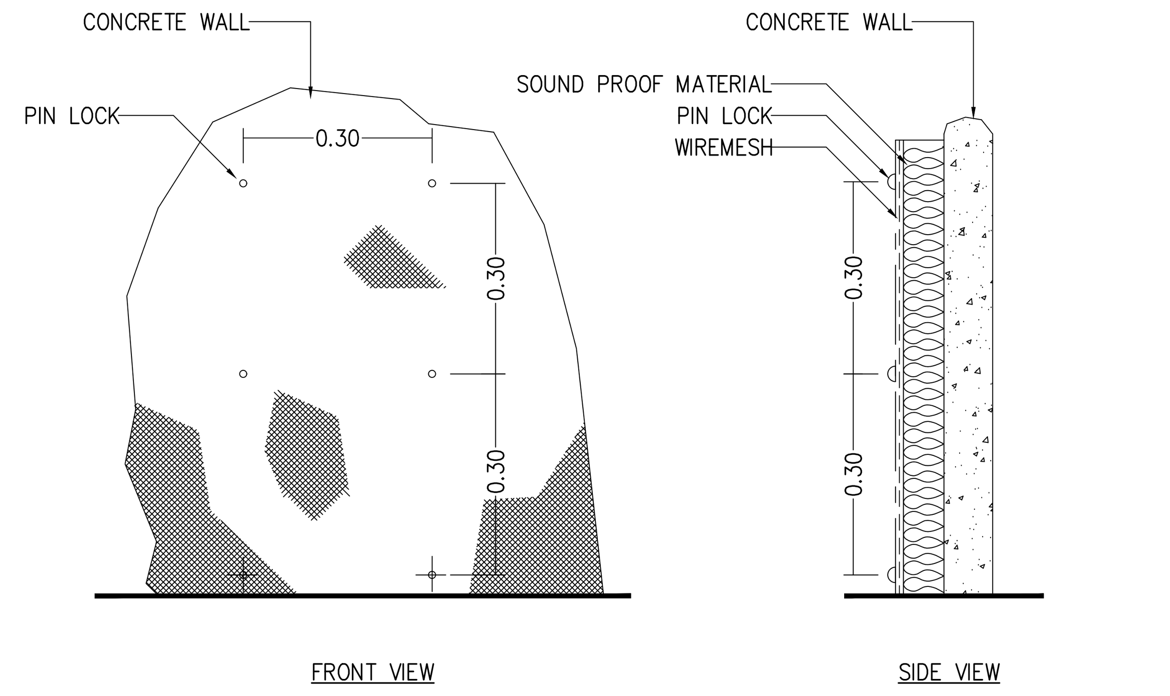

04 SOUNDPROOF MATERIAL FOR WALL AND CEILING

NTS

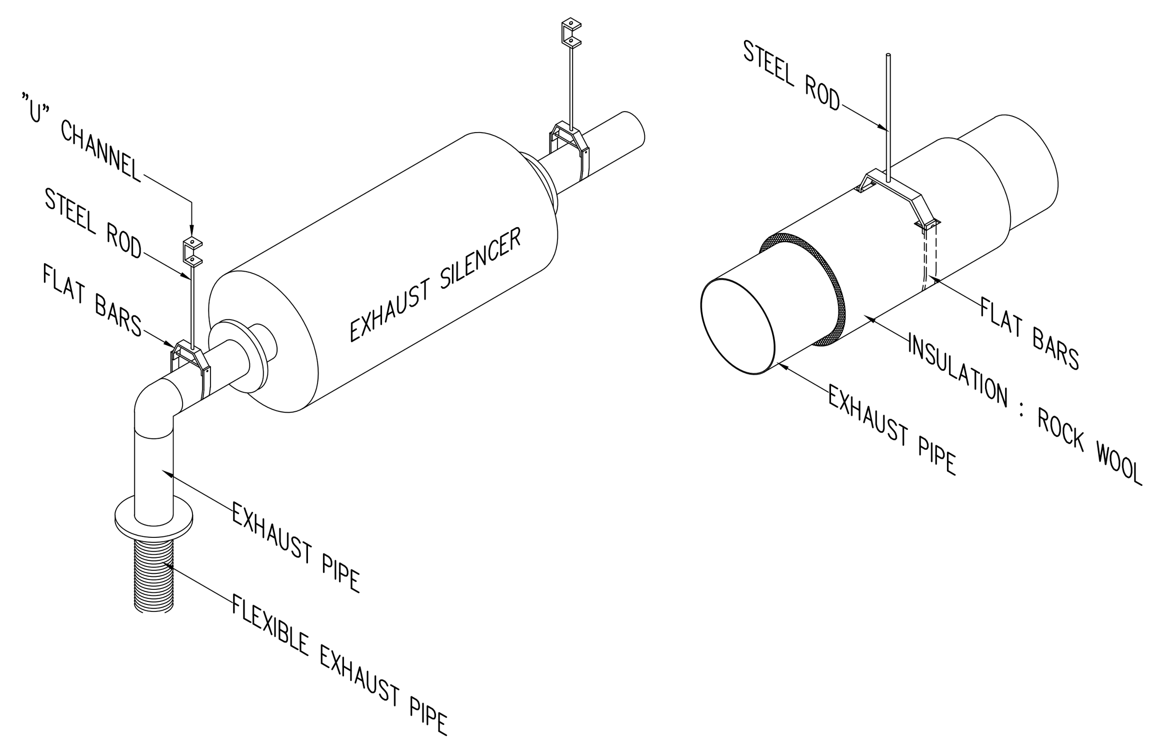

05 DETAIL EXHAUST SILENCER & PIPE

NTS

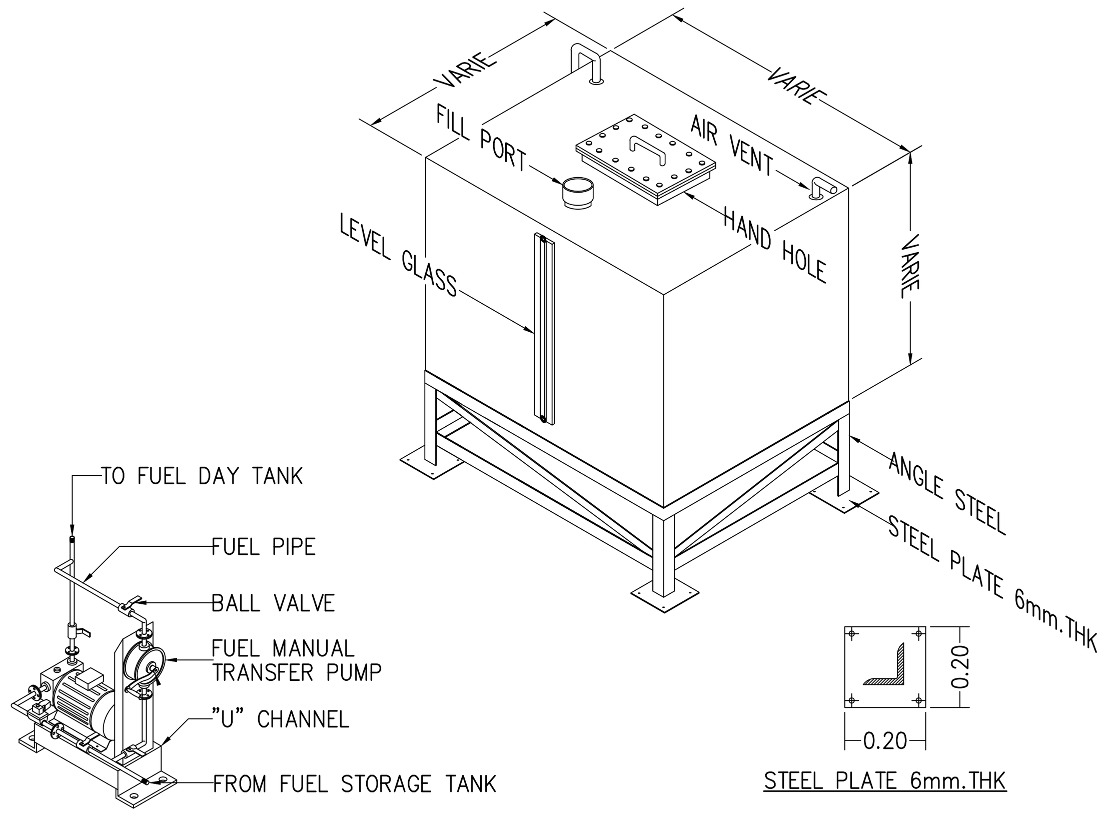

06 DETAIL FUEL DAY TANK & TRANSFER PUMP

NTS

คณะแพทยศาสตร์วชิรพยาบาล มหาวิทยาลัยนวมินทราธิราช	SPAN บริษัท สแปนคอนซัลแตนท์ จำกัด 247 ถ.เสนานิคม 1 แขวงลาดพร้าว เขตลาดพร้าว กรุงเทพฯ 10230 E-MAIL : main.span@gmail.com Tel.0-2942-3691-6 ,Fax.0-2942-3694	unicorn บริษัท ยูนิคอร์น คอร์ปอเรชั่น แอนด์แมเนจเม้นท์ จำกัด 75/78 ซอยวัดเวฬุวนาราม 18 แขวงดอนเมือง เขตดอนเมือง กรุงเทพมหานคร 10210	i lamp บริษัท ไอแลมพ์ อาร์คิเทค แอนด์ ดีไซน์ จำกัด 480/25 หมู่ที่ 2 ตำบลบ้านเกาะ อำเภอเมืองนครราชสีมา นครราชสีมา 30000	PROJECT NAME: โครงการออกแบบ อาคารผู้ป่วยในเฉลิมพระเกียรติ คณะแพทยศาสตร์วชิรพยาบาล มหาวิทยาลัยนวมินทราธิราช PROJECT ARCHITECT : สมยงค์ ขจรวิทย์ สสถ. 1764	ARCHITECTS : นายสลายุทธ เรืองทอง ภสถ. 4384 หทัยชนก เอกสุวรรณ ภสถ. 4182 วีรยุทธ สมศิริ ภสถ. 19439 ปรัชญ์ สานุกูล ภสถ. 23820	STRUCTURAL ENGINEERS : นายนัฐสม สงวนวงศ์ วย. 1423 นายศิริชัย รณเกียรติ สย. 5868 นายศุภชัย ขำดี ภย. 37589	ELECTRICAL ENGINEERS: นายชัยวัฒน์ เหลืองอบอุ่น สฟก.3473 นายกรอง กิมเขียว สฟก.5276	MECHANICAL ENGINEERS: นายธันวา ตันเสถียร วก. 797 นายขจรพงษ์ สุทธิโสภาอาภรณ์ สก.2544 นายอาณัติ ตั้งชู สก.4127	SANITARY ENGINEERS : ขนิษฐา ส่งสกุลชัย วส. 27 วีรวุฒ หงษ์ทอง สส. 253 FIRE PROTECTION ARCHITECTS : ดร.บัณฑิต ประดับสุข สสถ. 1215	INTETIOR DESIGNER : วาสนา เพชรประเสริฐ วรางคณา เศรษฐสุข อภิญญา ยังแย้ม	แบบแสดง : รายละเอียดการติดตั้งทั่วไป 9 มาตราส่วน: NTS. รวม : แผ่น แบบเลขที่ : EE-1109

BLOCK	DESCRIPTION	LAMP	LUMINAIRE COLOR	QTY.
F01	LED RECESSED FLUORESCENT	18W LED MODULE COOL WHITE (4000K)	WHITE	1,728
F02	RECESSED FLUORESCENT	2x16W LED T8 COOL WHITE (4000K)	WHITE	244
F03	RECESSED FLUORESCENT	3x16W LED T8 COOL WHITE (4000K)	WHITE	7
F04	RECESSED FLUORESCENT	4x16W LED T8 COOL WHITE (4000K)	WHITE	140
F05	LED RECESSED FLUORESCENT	36W LED MODULE COOL WHITE (4000K)	WHITE	77
RD01	LED RECESSED DOWNLIGHT	14W LED SMD WHITE (4000K)	SELECT BY DESIGNER	1,678
RD02	LED RECESSED DOWNLIGHT	20W LED SMD WHITE (4000K)	SELECT BY DESIGNER	338
RD03	LED RECESSED DOWNLIGHT	25W LED SMD WHITE (4000K)	SELECT BY DESIGNER	1,504
RD04	LED RECESSED DOWNLIGHT	30W LED SMD WHITE (4000K)	WHITE	28
RD05	LED RECESSED DOWNLIGHT	14W LED COB COOL WHITE (4000K)	WHITE	16
RD06	LED RECESSED DOWNLIGHT	20W LED COB COOL WHITE (4000K)	SELECT BY DESIGNER	89
RD07	LED RECESSED DOWNLIGHT	25W LED COB COOL WHITE (4000K)	SELECT BY DESIGNER	35

BLOCK	DESCRIPTION	BLOCK	DESCRIPTION	BLOCK	DESCRIPTION
B1	LED 1x18W. COOL WHITE FLUORESCENT 2100 LUMEN 40,000 HR LIFE TIME, TUBE SHAPE, BASIC BATTEN TYPE LIGHTING FIXTURE COMPLETED WITH ALL INTEGRAL COMPONENTS,	D1	RECESSED MOUNTED DOWNLIGHT LED 1x11 W. WITH ALUMINUIM REFECTOR DIAMETER 135 mm. OD.	OR	LED LAMP EXIT SIGN 12 W. BACK UP. 3Hrs. (see sign table below) LUMINIRE LED 5W.
B2	LED 1x9W. COOL WHITE FLUORESCENT 1050 LUMEN 40,000 HR LIFE TIME, TUBE SHAPE, BASIC BATTEN TYPE LIGHTING FIXTURE COMPLETED WITH ALL INTEGRAL COMPONENTS,	D3	RECESSED MOUNTED DOWNLIGHT LED 1x15 W. WITH ALUMINUIM REFECTOR DIAMETER 170 mm. OD.		
F5	LED 3x18W. COOL WHITE FLUORESCENT 3300 LUMEN 10,000 HR LIFE TIME, TUBE SHAPE, SINGLE PARABOLIC ALUMINIUM LOUVER TYPE LIGHTING FIXTURE 600mm.x1200mm. COMPLETED WITH ALUMINIUM REFLECTOR 87%, LOW LOSS BALLAST, COMPENSATE CAPACITOR PF ⩾ 0.85 STARTER AND ALL ACCESSORIES.	D5	SURFACE MOUNT FIXTURE BLACK REFLECTOR,WHITE HOUSING (DIE-CAST ALUMINIUM) LED 1X9W		
F11	LED 3x18W. DAYLIGHT+WARM WHITE FLUORESCENT STRIP LUMINAIRE RECESSED MOUNTED ON T-BAR WITH RECESS PRISMATIC ACRYLIC DIFFUSER 600x1,200 MM.	L	LOW BAY LUMINIRE LED 27W.		
F12	LED 3x9W. DAYLIGHT+WARM WHITE FLUORESCENT STRIP LUMINAIRE RECESSED MOUNTED ON T-BAR WITH RECESS PRISMATIC ACRYLIC DIFFUSER 600x600 MM.	E	2x11W. LED LAMP EMERGENCY BATTERY PACK COMPLETED WITH SEALED LEAD ACID BATTERY, DURATION 3 HR. AUTO CHARGER & TRICKER AND ALL INTEGRAL COMPONENTS.		
F13	LED 2x18W. DAYLIGHT+WARM WHITE FLUORESCENT STRIP LUMINAIRE RECESSED MOUNTED ON T-BAR WITH RECESS PRISMATIC ACRYLIC DIFFUSER 300x1,200 MM.	FL	LED 100W. FLOODLINGHT WATERPROOF		

LED LAMP EXIT SIGN 12 W. BACK UP. 3Hrs.

SIGN	TYPE
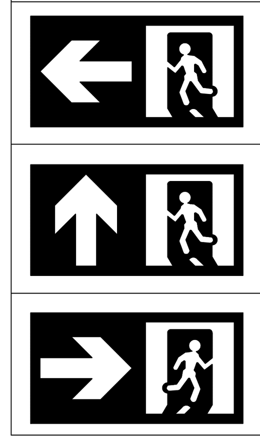	EX1
	EX2
	EX3

LUMINIRE LED 5W.

คณะแพทยศาสตร์วชิรพยาบาล มหาวิทยาลัยนวมินทราธิราช

บริษัท สแปนคอนซัลแตนท์ จำกัด 247 ถ.เสนานิคม 1 แขวงลาดพร้าว เขตลาดพร้าว กรุงเทพฯ 10230 E-MAIL :main.span@gmail.com Tel.0-2942-3691-6 ,Fax.0-2942-3694

บริษัท ยูนิคอร์น คอร์ปอเรชั่น แอนด์แมเนจเม้นท์ จำกัด 75/78 ซอยวัดหัวนาราม 18 แขวงดอนเมือง เขตดอนเมือง กรุงเทพมหานคร 10210

บริษัท ไอแลมพ์ อาร์คิเทค แอนด์ ดีไซน์ จำกัด 480/25 หมู่ที่ 2 ตำบลบ้านเกาะ อำเภอเมืองนครราชสีมา นครราชสีมา 30000

PROJECT NAME:

โครงการออกแบบ อาคารผู้ป่วยในเฉลิมพระเกียรติ
คณะแพทยศาสตร์วชิรพยาบาล มหาวิทยาลัยนวมินทราธิราช

PROJECT ARCHITECT : สมยงค์ ขจรวิทย์ สสถ. 1764

ARCHITECTS :
นายสลายุทธ เรืองทอง ภสถ. 4384
หทัยชนก เอกสุวรรณ ภสถ. 4182
วีรยุทธ สมศิริ ภสถ. 19439
ปรัชญ์ สานุกูล ภสถ. 23820

STRUCTURAL ENGINEERS :
นายนัฐสม สงวนวงศ์ วย. 1423
นายศิริชัย รณเกียรติ สย. 5868
นายศุภชัย ขำดี ภย. 37589

ELECTRICAL ENGINEERS:
นายชัยวัฒน์ เหลืองอบอุ่น สฟก.3473
นายกรอง กิมเขียว สฟก.5276

MECHANICAL ENGINEERS:
นายธันวา ตันเสถียร วก. 797
นายขจรพงษ์ สุทธิโสภาอาภรณ์ สก.2544
นายอาณัติ ตั้งชู สก.4127

SANITARY ENGINEERS :
ขนิษฐา ส่งสกุลชัย วส. 27
วีรวุฒ หงษ์ทอง สส. 253

FIRE PROTECTION ARCHITECTS :
ดร.บัณฑิต ประดับสุข สสถ. 1215

INTETIOR DESIGNER :
วาสนา เพชรประเสริฐ
วรางคณา เศรษฐสุข
อภิญญา ยังแย้ม

แบบแสดง : รายละเอียดการติดตั้งทั่วไป 9

มาตราส่วน: NTS.

รวม : แผ่น

แบบเลขที่ : EE-1110