คณะแพทยศาสตร์วชิรพยาบาล มหาวิทยาลัยนวมินทราธิราช	SPAN ARCHITECTURE ENGINEERING SPAN CONSULTANTS CO.,LTD. 247 SENANIKHOM 1 ROAD KHWANG LADPHRAO , KHET LADPHRAO BANGKOK 10230 Tel.0-2942-3691-6 ,Fax.0-2942-3694 E-MAIL : main.span@gmail.com	PROJECT NAME: โครงการออกแบบ อาคารผู้ป่วยในเฉลิมพระเกียรติ คณะแพทยศาสตร์วชิรพยาบาล มหาวิทยาลัยนวมินทราธิราช PROJECT ARCHITECT : สมยงค์ ขจรวิทย์ สสถ. 1764	ARCHITECTS : นายสลายุทธ เรืองทอง ภสถ. 4384 หทัยชนก เอกสุวรรณ ภสถ. 4182 วีรยุทธ สมศิริ ภสถ. 19439 ปรัชญ์ สานุกูล ภสถ. 23820	STRUCTURAL ENGINEERS : นายนัฐสม สงวนวงศ์ วย. 1423 นายศิริชัย รณเกียรติ สย. 5868 นายศุภชัย ขำดี ภย. 37589	ELECTRICAL ENGINEERS: นายชัยวัฒน์ เหลืองอบอุ่น สฟก.3473 นายกรอง กิมเขียว สฟก.5276	MECHANICAL ENGINEERS: นายธันวา ตันเสถียร วภ. 797 นายขจรพงษ์ สุทธิโสภาอาภรณ์ สภ.2544 นายอาณัติ ตั้งชู สภ.4127	SANITARY ENGINEERS : ขนิษฐา ส่งสกุลชัย วส. 27 วีรวุฒิ หงษ์ทอง สส. 253 FIRE PROTECTION ARCHITECTS : ดร.บัณฑิต ประดับสุข สสถ. 1215	INTETIOR DESIGNER : วาสนา เพชรประเสริฐ วรางคณา เศรษฐสุข อภิญญา ยังแย้ม

แบบแสดง : แปลนฝ้าเพดานชั้นที่ 9 NURSERY/หอพักผู้ป่วยหญิง

มาตราส่วน: 1:100 | รวม : แผ่น | แบบเลขที่ : IN-CL-07

คณะแพทยศาสตร์วชิรพยาบาล
มหาวิทยาลัยนวมินทราธิราช

SPAN
ARCHITECTURE ENGINEERING

SPAN CONSULTANTS CO.,LTD.
247 SENANIKHOM 1 ROAD
KHWANG LADPHRAO , KHET LADPHRAO
BANGKOK 10230
Tel.0-2942-3691-6 ,Fax.0-2942-3694
E-MAIL : main.span@gmail.com

PROJECT NAME:
โครงการออกแบบ อาคารผู้ป่วยในเฉลิมพระเกียรติ
คณะแพทยศาสตร์วชิรพยาบาล มหาวิทยาลัยนวมินทราธิราช

PROJECT ARCHITECT : สมยงค์ ขจรวิทย์ สสถ. 1764

ARCHITECTS :	
นายสลายุทธ เรืองทอง	ภสถ. 4384
หทัยชนก เอกสุวรรณ	ภสถ. 4182
วีรยุทธ สมศิริ	ภสถ. 19439
ปรัชญ์ สานุกูล	ภสถ. 23820

STRUCTURAL ENGINEERS :	
นายนัฐสม สงวนวงศ์	วย. 1423
นายศิริชัย รณเกียรติ	สย. 5868
นายศุภชัย ขำดี	ภย. 37589

ELECTRICAL ENGINEERS:	
นายชัยวัฒน์ เหลืองอบอุ่น	สฟก.3473
นายกรอง กิมเขียว	สฟก.5276

MECHANICAL ENGINEERS:	
นายธันวา ตันเสถียร	วก. 797
นายขจรพงษ์ สุทธิโสภาอาภรณ์	สก.2544
นายอาณัติ ตั้งชู	สก.4127

SANITARY ENGINEERS :	
ขนิษฐา ส่งสกุลชัย	วส. 27
วีรวุฒ หงษ์ทอง	สส. 253

FIRE PROTECTION ARCHITECTS :	
ดร.บัณฑิต ประดับสุข	สสถ. 1215

INTETIOR DESIGNER :
วาสนา เพชรประเสริฐ
วรางคณา เศรษฐสุข
อภิญญา ยังแย้ม

แบบแสดง : แปลนพื้นชั้นที่ 10 หอพักผู้ป่วยเด็ก

มาตราส่วน: 1:100
รวม : แผ่น
แบบเลขที่ : IN-CL-08

คณะแพทยศาสตร์วชิรพยาบาล มหาวิทยาลัยนวมินทราธิราช	SPAN ARCHITECTURE ENGINEERING	SPAN CONSULTANTS CO.,LTD. 247 SENANIKHOM 1 ROAD KHWANG LADPHRAO , KHET LADPHRAO BANGKOK 10230 Tel.0-2942-3691-6 ,Fax.0-2942-3694 E-MAIL : main.span@gmail.com	PROJECT NAME: โครงการออกแบบ อาคารผู้ป่วยในเฉลิมพระเกียรติ คณะแพทยศาสตร์วชิรพยาบาล มหาวิทยาลัยนวมินทราธิราช PROJECT ARCHITECT : สมยงค์ ขจรวิทย์ สสถ. 1764	ARCHITECTS : นายสลายุทธ เรืองทอง ภสถ. 4384 หทัยชนก เอกสุวรรณ ภสถ. 4182 วีรยุทธ สมศิริ ภสถ. 19439 ปรัชญ์ สานุกูล ภสถ. 23820

STRUCTURAL ENGINEERS : นายนัฐสม สงวนวงศ์ วย. 1423 นายศิริชัย รณเกียรติ สย. 5868 นายศุภชัย ขำดี ภย. 37589	ELECTRICAL ENGINEERS: นายชัยวัฒน์ เหลืองอบอุ่น สฟก.3473 นายกรอง กิมเขียว สฟก.5276	MECHANICAL ENGINEERS: นายธันวา ตันเสถียร วก. 797 นายขจรพงษ์ สุทธิโสภาอาภรณ์ สก.2544 นายอาณัติ ตั้งชู สก.4127	SANITARY ENGINEERS : ขนิษฐา ส่งสกุลชัย วส. 27 วีรวุฒ หงษ์ทอง สส. 253 FIRE PROTECTION ARCHITECTS : ดร.บัณฑิต ประดับสุข สสถ. 1215	INTETIOR DESIGNER : วาสนา เพชรประเสริฐ วรางคณา เศรษฐสุข อภิญญา ยังแย้ม	แบบแสดง : แปลนพื้นชั้นที่ 11 หอพักผู้ป่วย ORTHO มาตราส่วน: 1:100 รวม : แผ่น แบบเลขที่ : IN-CL-09

คณะแพทยศาสตร์วชิรพยาบาล
มหาวิทยาลัยนวมินทราธิราช

SPAN ARCHITECTURE ENGINEERING
SPAN CONSULTANTS CO.,LTD.
247 SENANIKHOM 1 ROAD
KHWANG LADPHRAO , KHET LADPHRAO
BANGKOK 10230
Tel.0-2942-3691-6 ,Fax.0-2942-3694
E-MAIL : main.span@gmail.com

PROJECT NAME:
โครงการออกแบบ อาคารผู้ป่วยในเฉลิมพระเกียรติ
คณะแพทยศาสตร์วชิรพยาบาล มหาวิทยาลัยนวมินทราธิราช

PROJECT ARCHITECT : สมยงค์ ขจรวิทย์ สสถ. 1764

ARCHITECTS :
นายสลายุทธ เรืองทอง ภสถ. 4384
หทัยชนก เอกสุวรรณ ภสถ. 4182
วีรยุทธ สมศิริ ภสถ. 19439
ปรัชญ์ สานุกูล ภสถ. 23820

STRUCTURAL ENGINEERS :
นายนัฐสม สงวนวงศ์ วย. 1423
นายศิริชัย รณเกียรติ สย. 5868
นายศุภชัย ขำดี ภย. 37589

ELECTRICAL ENGINEERS:
นายชัยวัฒน์ เหลืองอบอุ่น สฟก.3473
นายกรอง กิมเขียว สฟก.5276

MECHANICAL ENGINEERS:
นายธันวา ตันเสถียร วก. 797
นายขจรพงษ์ สุทธิโสภาอาภรณ์ สก.2544
นายอาณัติ ตั้งชู สก.4127

SANITARY ENGINEERS :
ขนิษฐา ส่งสกุลชัย วส. 27
วีรวุฒ หงษ์ทอง สส. 253

FIRE PROTECTION ARCHITECTS :
ดร.บัณฑิต ประดับสุข สสถ. 1215

INTETIOR DESIGNER :
วาสนา เพชรประเสริฐ
วรางคณา เศรษฐสุข
อภิญญา ยังแย้ม

แบบแสดง : แปลนพื้นชั้นที่ 12
หอพักผู้ป่วย ORTHO(COVID WARD)

มาตราส่วน: 1:100
รวม : แผ่น
แบบเลขที่ : IN-CL-10

คณะแพทยศาสตร์วชิรพยาบาล มหาวิทยาลัยนวมินทราธิราช	SPAN ARCHITECTURE ENGINEERING SPAN CONSULTANTS CO.,LTD. 247 SENANIKHOM 1 ROAD KHWANG LADPHRAO , KHET LADPHRAO BANGKOK 10230 Tel.0-2942-3691-6 ,Fax.0-2942-3694 E-MAIL : main.span@gmail.com	PROJECT NAME: โครงการออกแบบ อาคารผู้ป่วยในเฉลิมพระเกียรติ คณะแพทยศาสตร์วชิรพยาบาล มหาวิทยาลัยนวมินทราธิราช PROJECT ARCHITECT : สมยงค์ ขจรวิทย์ สสถ. 1764	ARCHITECTS : นายสลายุทธ เรืองทอง ภสถ. 4384 หทัยชนก เอกสุวรรณ ภสถ. 4182 วิรยุทธ สมศิริ ภสถ. 19439 ปรัชญ์ สานุกูล ภสถ. 23820	STRUCTURAL ENGINEERS : นายนัฐสม สงวนวงศ์ วย. 1423 นายศิริชัย รณเกียรติ สย. 5868 นายศุภชัย ขำดี ภย. 37589	ELECTRICAL ENGINEERS: นายชัยวัฒน์ เหลืองอบอุ่น สฟก.3473 นายกรอง กิมเขียว สฟก.5276	MECHANICAL ENGINEERS: นายธันวา ตันเสถียร วก. 797 นายขจรพงษ์ สุทธิโสภาอาภรณ์ สก.2544 นายอาณัติ ตั้งชู สก.4127	SANITARY ENGINEERS : ขนิษฐา ส่งสกุลชัย วส. 27 วีรวุฒ หงษ์ทอง สส. 253 FIRE PROTECTION ARCHITECTS : ดร.บัณฑิต ประดับสุข สสถ. 1215	INTETIOR DESIGNER : วาสนา เพชรประเสริฐ วรางคณา เศรษฐสุข อภิญญา ยังแย้ม	แบบแสดง : แปลนพื้นชั้นที่ 13 หอพักผู้ป่วย SEMI ICU(COVID WARD) มาตราส่วน: 1:100 รวม : แผ่น แบบเลขที่ : IN-CL-11

คณะแพทยศาสตร์วชิรพยาบาล มหาวิทยาลัยนวมินทราธิราช	SPAN ARCHITECTURE ENGINEERING	SPAN CONSULTANTS CO.,LTD. 247 SENANIKHOM 1 ROAD KHWANG LADPHRAO , KHET LADPHRAO BANGKOK 10230 Tel.0-2942-3691-6 ,Fax.0-2942-3694 E-MAIL : main.span@gmail.com	PROJECT NAME: โครงการออกแบบ อาคารผู้ป่วยในเฉลิมพระเกียรติ คณะแพทยศาสตร์วชิรพยาบาล มหาวิทยาลัยนวมินทราธิราช		

PROJECT ARCHITECT : สมยงค์ ขจรวิทย์ สสถ. 1764

ARCHITECTS :
- นายสลายุทธ เรืองทอง ภสถ. 4384
- หทัยชนก เอกสุวรรณ ภสถ. 4182
- วิรยุทธ สมศิริ ภสถ. 19439
- ปรัชญ์ สานุกูล ภสถ. 23820

STRUCTURAL ENGINEERS :
- นายนัฐสม สงวนวงศ์ วย. 1423
- นายศิริชัย รณเกียรติ สย. 5868
- นายศุภชัย ขำดี ภย. 37589

ELECTRICAL ENGINEERS:
- นายชัยวัฒน์ เหลืองอบอุ่น สฟก.3473
- นายกรอง กิมเขียว สฟก.5276

MECHANICAL ENGINEERS:
- นายธันวา ตันเสถียร วก. 797
- นายขจรพงษ์ สุทธิโสภาอาภรณ์ สก.2544
- นายอาณัติ ตั้งชู สก.4127

SANITARY ENGINEERS :
- ขนิษฐา ส่งสกุลชัย วส. 27
- วีรวุฒ หงษ์ทอง สส. 253

FIRE PROTECTION ARCHITECTS :
- ดร.บัณฑิต ประดับสุข สสถ. 1215

INTETIOR DESIGNER :
- วาสนา เพชรประเสริฐ
- วรางคณา เศรษฐสุข
- อภิญญา ยังแย้ม

แบบแสดง : **แปลนพื้นชั้นที่ 14**
หอพักผู้ป่วย ศัลยกรรม (COVID WARD)

มาตราส่วน: 1:100
รวม : แผ่น
แบบเลขที่ : IN-CL-12

คณะแพทยศาสตร์วชิรพยาบาล มหาวิทยาลัยนวมินทราธิราช	SPAN ARCHITECTURE ENGINEERING	SPAN CONSULTANTS CO.,LTD. 247 SENANIKHOM 1 ROAD KHWANG LADPHRAO , KHET LADPHRAO BANGKOK 10230 Tel.0-2942-3691-6 ,Fax.0-2942-3694 E-MAIL : main.span@gmail.com	PROJECT NAME: โครงการออกแบบ อาคารผู้ป่วยในเฉลิมพระเกียรติ คณะแพทยศาสตร์วชิรพยาบาล มหาวิทยาลัยนวมินทราธิราช PROJECT ARCHITECT : สมยงค์ ขจรวิทย์ สสถ. 1764	ARCHITECTS : นายสลายุทธ เรืองทอง ภสถ. 4384 หทัยชนก เอกสุวรรณ ภสถ. 4182 วิรยุทธ สมศิริ ภสถ. 19439 ปรัชญ์ สานุกูล ภสถ. 23820	STRUCTURAL ENGINEERS : นายนัฐสม สงวนวงศ์ วย. 1423 นายศิริชัย รณเกียรติ สย. 5868 นายศุภชัย ขำดี ภย. 37589	ELECTRICAL ENGINEERS: นายชัยวัฒน์ เหลืองอบอุ่น สฟก.3473 นายกรอง กิมเขียว สฟก.5276	MECHANICAL ENGINEERS: นายธันวา ตันเสถียร วก. 797 นายขจรพงษ์ สุทธิโสภาอาภรณ์ สก.2544 นายอาณัติ ตั้งชู สก.4127	SANITARY ENGINEERS : ขนิษฐา ส่งสกุลชัย วส. 27 วีรวุฒ หงษ์ทอง สส. 253 FIRE PROTECTION ARCHITECTS : ดร.บัณฑิต ประดับสุข สสถ. 1215

INTETIOR DESIGNER : วาสนา เพชรประเสริฐ วรางคณา เศรษฐสุข อภิญญา ยังแย้ม	แบบแสดง : แปลนพื้นชั้นที่ 15 หอพักผู้ป่วย ศัลยกรรม
มาตราส่วน: 1:100 รวม : แผ่น	แบบเลขที่ : IN-CL-13

คณะแพทยศาสตร์วชิรพยาบาล มหาวิทยาลัยนวมินทราธิราช	SPAN ARCHITECTURE ENGINEERING — SPAN CONSULTANTS CO.,LTD. 247 SENANIKHOM 1 ROAD KHWANG LADPHRAO , KHET LADPHRAO BANGKOK 10230 Tel.0-2942-3691-6 ,Fax.0-2942-3694 E-MAIL : main.span@gmail.com	PROJECT NAME: โครงการออกแบบ อาคารผู้ป่วยในเฉลิมพระเกียรติ คณะแพทยศาสตร์วชิรพยาบาล มหาวิทยาลัยนวมินทราธิราช	PROJECT ARCHITECT : สมยงค์ ขจรวิทย์ สสถ. 1764

ARCHITECTS :
- นายสลายุทธ เรืองทอง ภสถ. 4384
- หทัยชนก เอกสุวรรณ ภสถ. 4182
- วิรยุทธ สมศิริ ภสถ. 19439
- ปรัชญ์ สานุกูล ภสถ. 23820

STRUCTURAL ENGINEERS :
- นายนัฐสม สงวนวงศ์ วย. 1423
- นายศิริชัย รณเกียรติ สย. 5868
- นายศุภชัย ขำดี ภย. 37589

ELECTRICAL ENGINEERS:
- นายชัยวัฒน์ เหลืองอบอุ่น สฟก.3473
- นายกรอง กิมเขียว สฟก.5276

MECHANICAL ENGINEERS:
- นายธันวา ตันเสถียร วก. 797
- นายขจรพงษ์ สุทธิโสภาอาภรณ์ สก.2544
- นายอาณัติ ตั้งชู สก.4127

SANITARY ENGINEERS :
- ขนิษฐา ส่งสกุลชัย วส. 27
- วีรวุฒ หงษ์ทอง สส. 253

FIRE PROTECTION ARCHITECTS :
- ดร.บัณฑิต ประดับสุข สสถ. 1215

INTETIOR DESIGNER :
- วาสนา เพชรประเสริฐ
- วรางคณา เศรษฐสุข
- อภิญญา ยังแย้ม

แบบแสดง :	แปลนพื้นชั้นที่ 16 หอพักผู้ป่วย ศัลยกรรม
มาตราส่วน: 1:100	แบบเลขที่ : IN-CL-14
รวม : แผ่น	

คณะแพทยศาสตร์วชิรพยาบาล มหาวิทยาลัยนวมินทราธิราช	SP AN ARCHITECTURE ENGINEERING	SPAN CONSULTANTS CO.,LTD. 247 SENANIKHOM 1 ROAD KHWANG LADPHRAO , KHET LADPHRAO BANGKOK 10230 Tel.0-2942-3691-6 ,Fax.0-2942-3694 E-MAIL : main.span@gmail.com	PROJECT NAME: โครงการออกแบบ อาคารผู้ป่วยในเฉลิมพระเกียรติ คณะแพทยศาสตร์วชิรพยาบาล มหาวิทยาลัยนวมินทราธิราช PROJECT ARCHITECT : สมยงค์ ขจรวิทย์ สสถ. 1764	ARCHITECTS : นายสลายุทธ เรืองทอง ภสถ. 4384 หทัยชนก เอกสุวรรณ ภสถ. 4182 วีรยุทธ สมศิริ ภสถ. 19439 ปรัชญ์ สานุกูล ภสถ. 23820	STRUCTURAL ENGINEERS : นายนัฐสม สงวนวงศ์ วย 1423 นายศิริชัย รณเกียรติ สย 5868 นายศุภชัย ขำดี ภย 37589	ELECTRICAL ENGINEERS: นายชัยวัฒน์ เหลืองอบอุ่น สฟก.3473 นายกรอง กิมเขียว สฟก.5276	MECHANICAL ENGINEERS: นายธันวา ตันเสถียร วก. 797 นายขจรพงษ์ สุทธิโสภาอาภรณ์ สก.2544 นายอาณัติ ตั้งชู สก.4127	SANITARY ENGINEERS : ขนิษฐา ส่งสกุลชัย วส. 27 วีรวุฒ หงษ์ทอง สส. 253 FIRE PROTECTION ARCHITECTS : ดร.บัณฑิต ประดับสุข สสถ. 1215	INTETIOR DESIGNER : วาสนา เพชรประเสริฐ วรางคณา เศรษฐสุข อภิญญา ยังแย้ม

แบบแสดง : แปลนพื้นชั้นที่ 17
หอพักผู้ป่วย ห้องเตียงเดี่ยวพิเศษ

มาตราส่วน: 1:100
รวม : แผ่น
แบบเลขที่ : IN-CL-15

คณะแพทยศาสตร์วชิรพยาบาล มหาวิทยาลัยนวมินทราธิราช	SPAN ARCHITECTURE ENGINEERING	SPAN CONSULTANTS CO.,LTD. 247 SENANIKHOM 1 ROAD KHWANG LADPHRAO , KHET LADPHRAO BANGKOK 10230 Tel.0-2942-3691-6 ,Fax.0-2942-3694 E-MAIL : main.span@gmail.com

PROJECT NAME:
โครงการออกแบบ อาคารผู้ป่วยในเฉลิมพระเกียรติ
คณะแพทยศาสตร์วชิรพยาบาล มหาวิทยาลัยนวมินทราธิราช

PROJECT ARCHITECT : สมยงค์ ขจรวิทย์ สสถ. 1764

ARCHITECTS :
- นายสลายุทธ เรืองทอง ภสถ. 4384
- หทัยชนก เอกสุวรรณ ภสถ. 4182
- วีรยุทธ สมศิริ ภสถ. 19439
- ปรัชญ์ สานุกูล ภสถ. 23820

STRUCTURAL ENGINEERS :
- นายนัฐสม สงวนวงศ์ วย. 1423
- นายศิริชัย รณเกียรติ สย. 5868
- นายศุภชัย ขำดี ภย. 37589

ELECTRICAL ENGINEERS:
- นายชัยวัฒน์ เหลืองอบอุ่น สฟก.3473
- นายกรอง กิมเขียว สฟก.5276

MECHANICAL ENGINEERS:
- นายธันวา ตันเสถียร วก. 797
- นายขจรพงษ์ สุทธิโสภาอาภรณ์ สก.2544
- นายอาณัติ ตั้งชู สก.4127

SANITARY ENGINEERS :
- ขนิษฐา ส่งสกุลชัย วส. 27
- วีรวุฒ หงษ์ทอง สส. 253

FIRE PROTECTION ARCHITECTS :
- ดร.บัณฑิต ประดับสุข สสถ. 1215

INTETIOR DESIGNER :
- วาสนา เพชรประเสริฐ
- วรางคณา เศรษฐสุข
- อภิญญา ยังแย้ม

แบบแสดง : แปลนพื้นชั้นที่ 18
หอพักผู้ป่วย ห้องเตียงเดี่ยวพิเศษ

มาตราส่วน: 1:100
รวม : แผ่น
แบบเลขที่ : IN-CL-16

คณะแพทยศาสตร์วชิรพยาบาล มหาวิทยาลัยนวมินทราธิราช	SPAN ARCHITECTURE ENGINEERING SPAN CONSULTANTS CO.,LTD. 247 SENANIKHOM 1 ROAD KHWANG LADPHRAO , KHET LADPHRAO BANGKOK 10230 Tel.0-2942-3691-6 ,Fax.0-2942-3694 E-MAIL : main.span@gmail.com	PROJECT NAME: โครงการออกแบบ อาคารผู้ป่วยในเฉลิมพระเกียรติ คณะแพทยศาสตร์วชิรพยาบาล มหาวิทยาลัยนวมินทราธิราช PROJECT ARCHITECT : สมยงค์ ขจรวิทย์ สสถ. 1764	ARCHITECTS : นายสลายุทธ เรืองทอง ภสถ. 4384 หทัยชนก เอกสุวรรณ ภสถ. 4182 วีรยุทธ สมศิริ ภสถ. 19439 ปรัชญ์ สานุกูล ภสถ. 23820	STRUCTURAL ENGINEERS : นายนัฐสม สงวนวงศ์ วย. 1423 นายศิริชัย รณเกียรติ สย. 5868 นายศุภชัย ขำดี ภย. 37589	ELECTRICAL ENGINEERS: นายชัยวัฒน์ เหลืองอบอุ่น สฟก.3473 นายกรอง กิมเขียว สฟก.5276	MECHANICAL ENGINEERS: นายธันวา ตันเสถียร วก. 797 นายขจรพงษ์ สุทธิโสภาอาภรณ์ สก.2544 นายอาณัติ ตั้งชู สก.4127	SANITARY ENGINEERS : ขนิษฐา ส่งสกุลชัย วส. 27 วีรวุฒ หงษ์ทอง สส. 253 FIRE PROTECTION ARCHITECTS : ดร.บัณฑิต ประดับสุข สสถ. 1215	INTETIOR DESIGNER : วาสนา เพชรประเสริฐ วรางคณา เศรษฐสุข อภิญญา ยังแย้ม

แบบแสดง : แปลนพื้นชั้นที่ 20

มาตราส่วน: 1:100

รวม : แผ่น

แบบเลขที่ : IN-CL-17

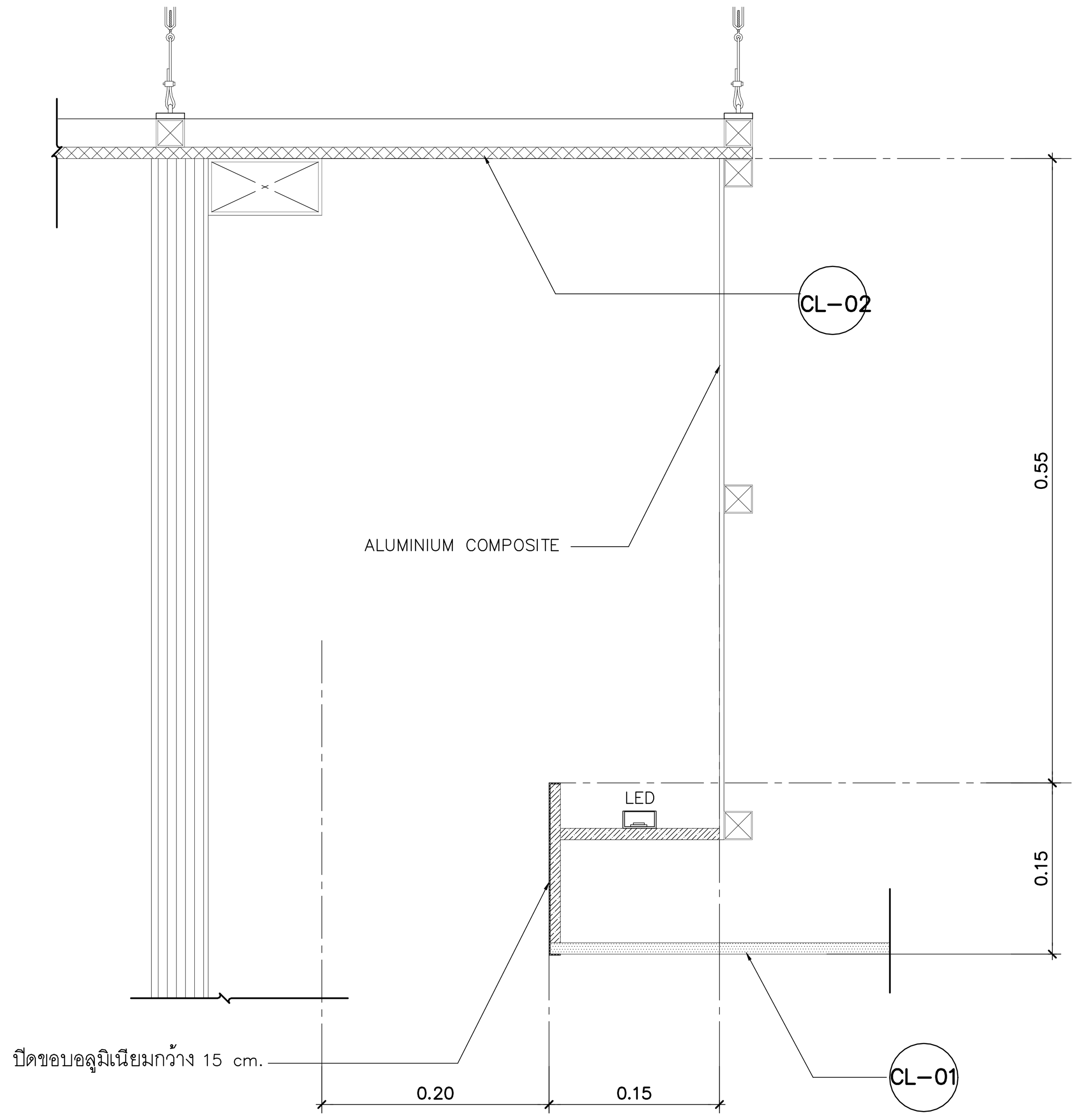

แบบขยาย 1
มาตราส่วน 1:5

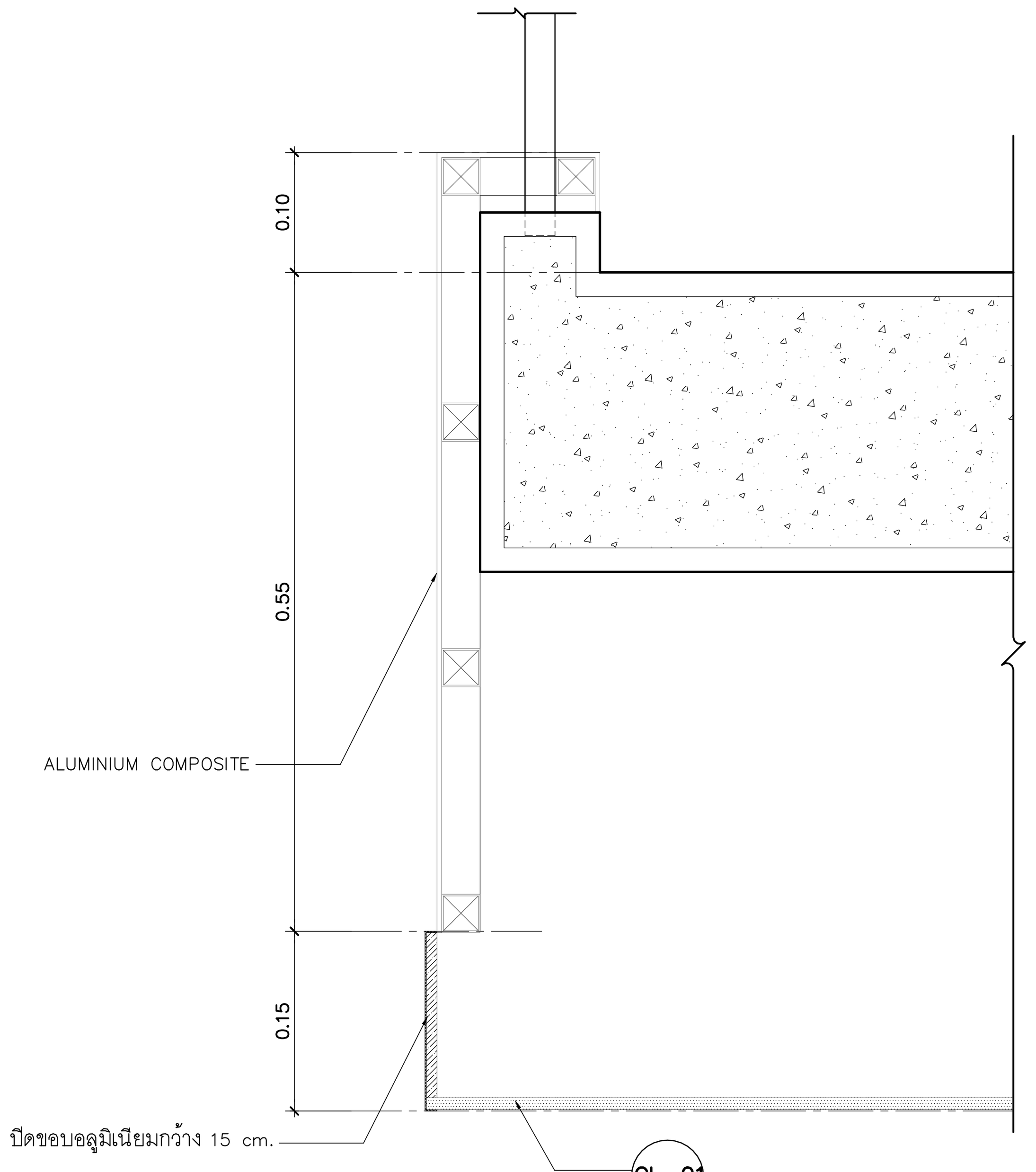

แบบขยาย 2
มาตราส่วน 1:5

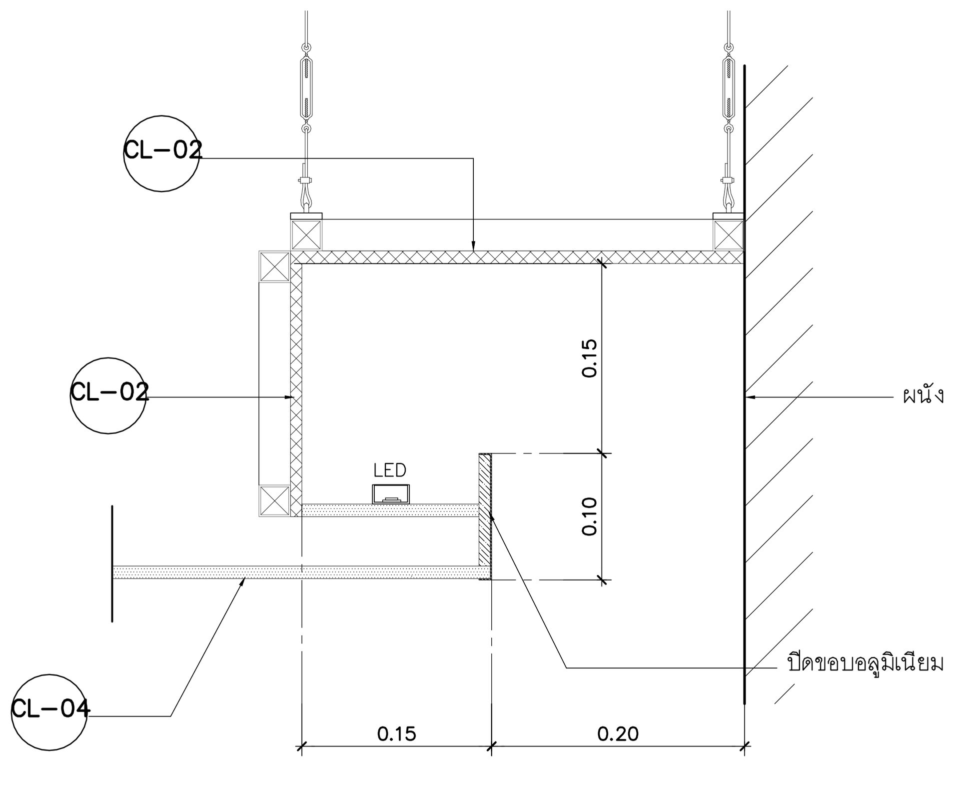

แบบขยาย 3
มาตราส่วน 1:5

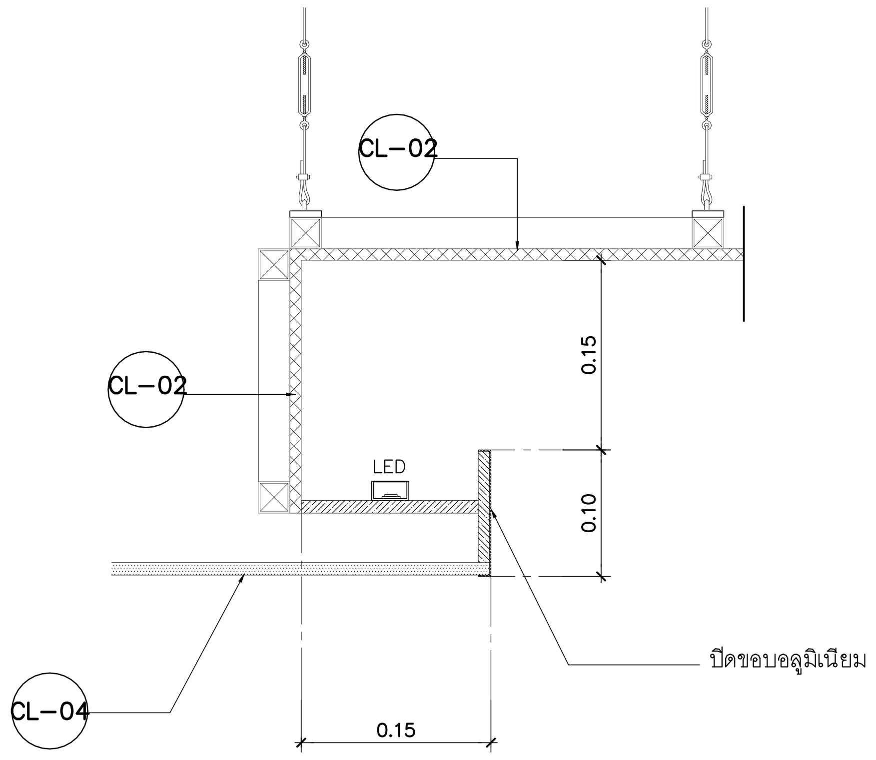

แบบขยาย 4
มาตราส่วน 1:5

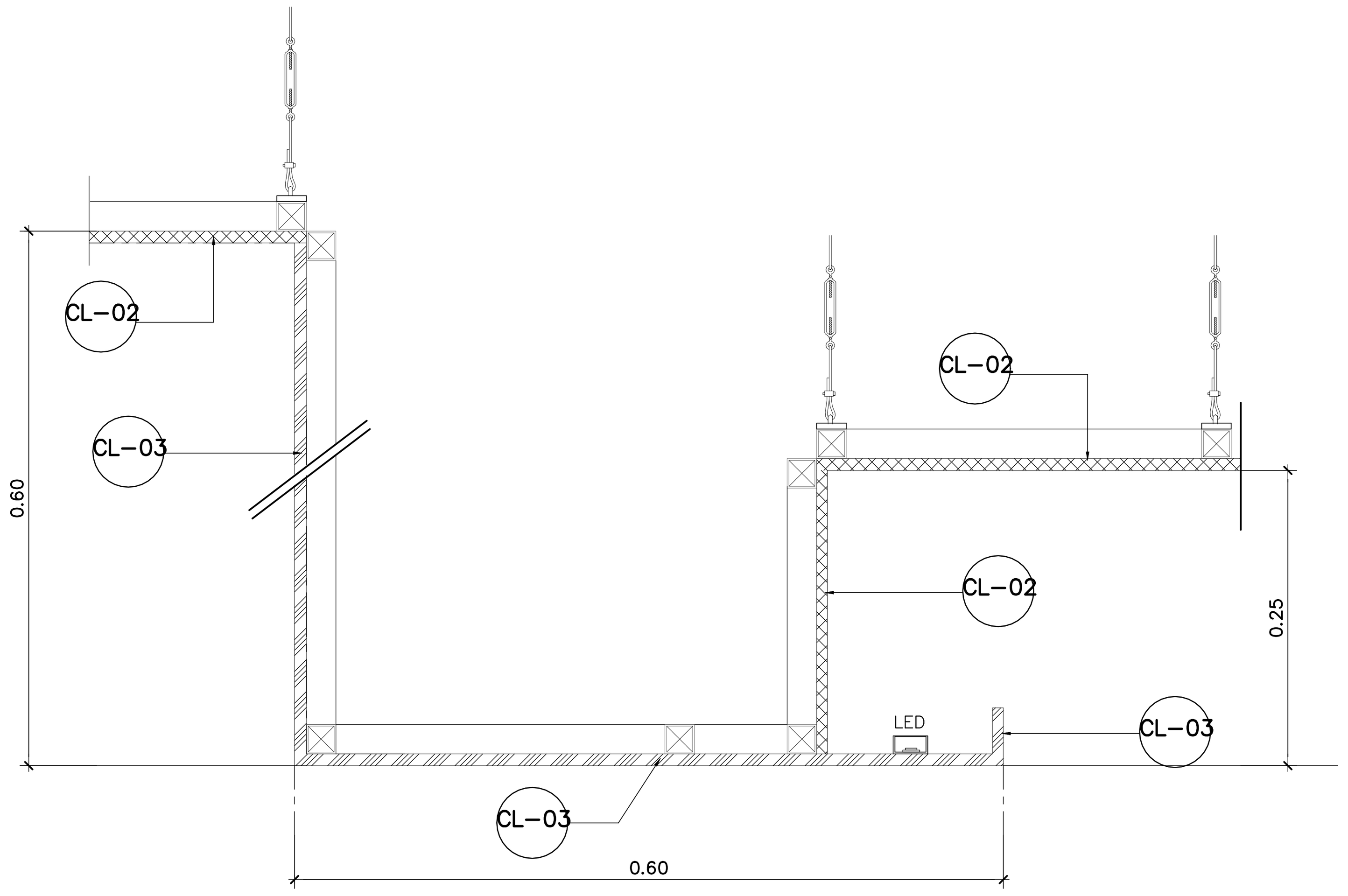

แบบขยาย 5
มาตราส่วน 1:5
(NURSE STATION)

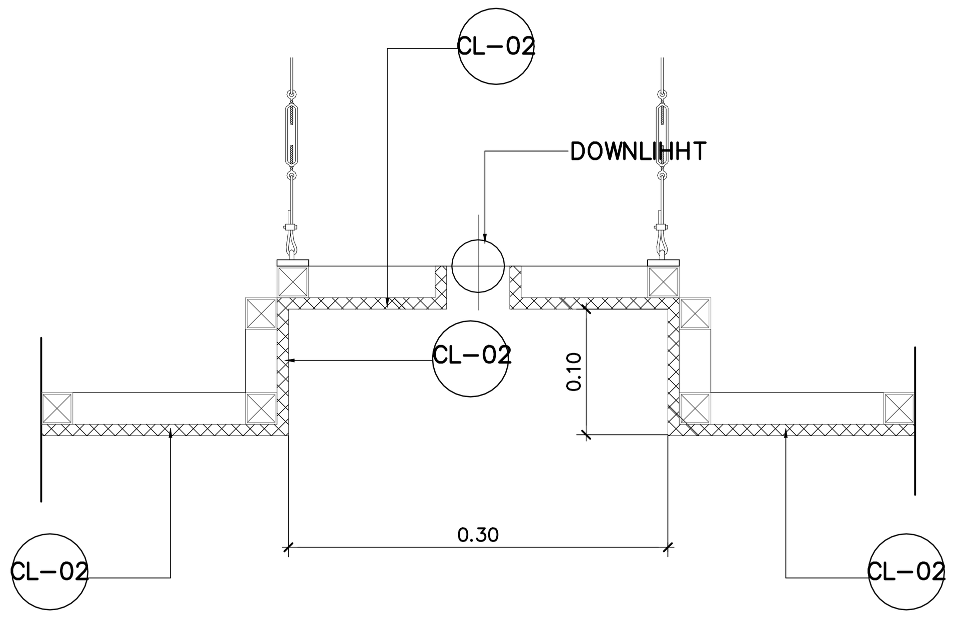

แบบขยาย 6
มาตราส่วน 1:5

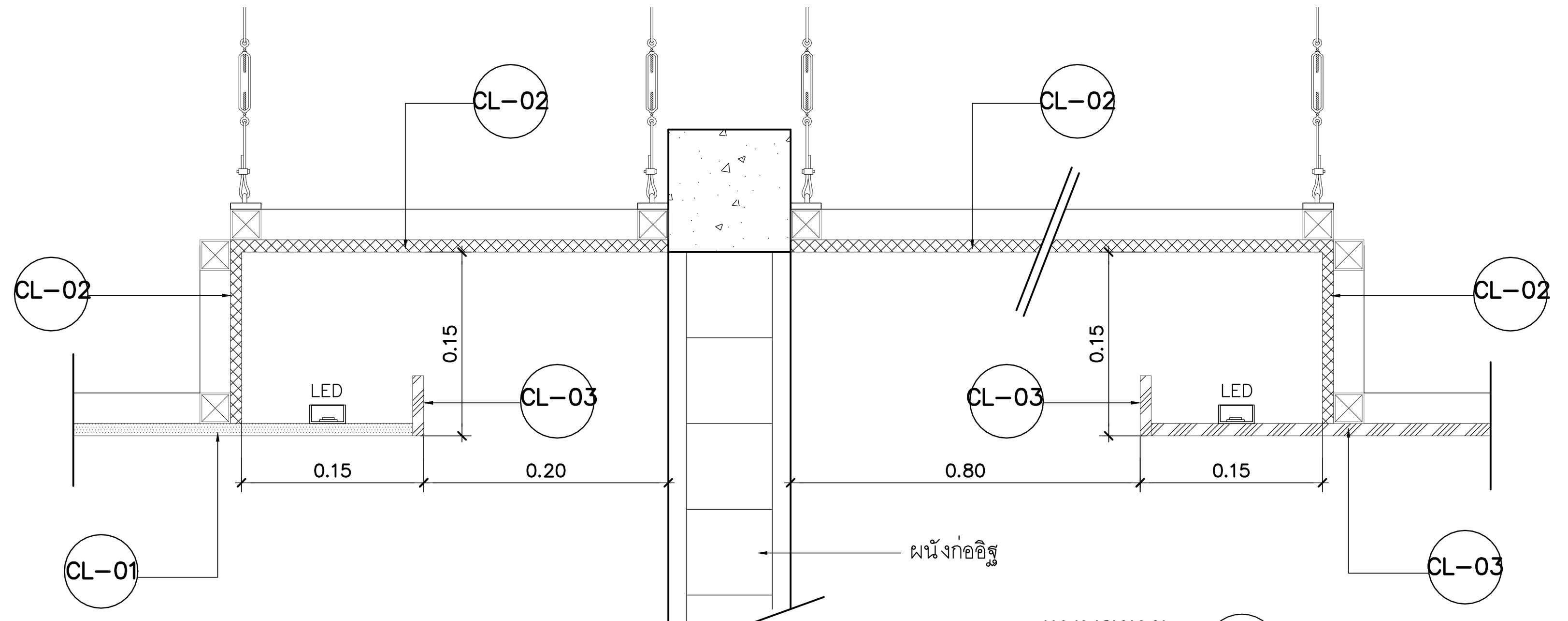

แบบขยาย 7
มาตราส่วน 1:5

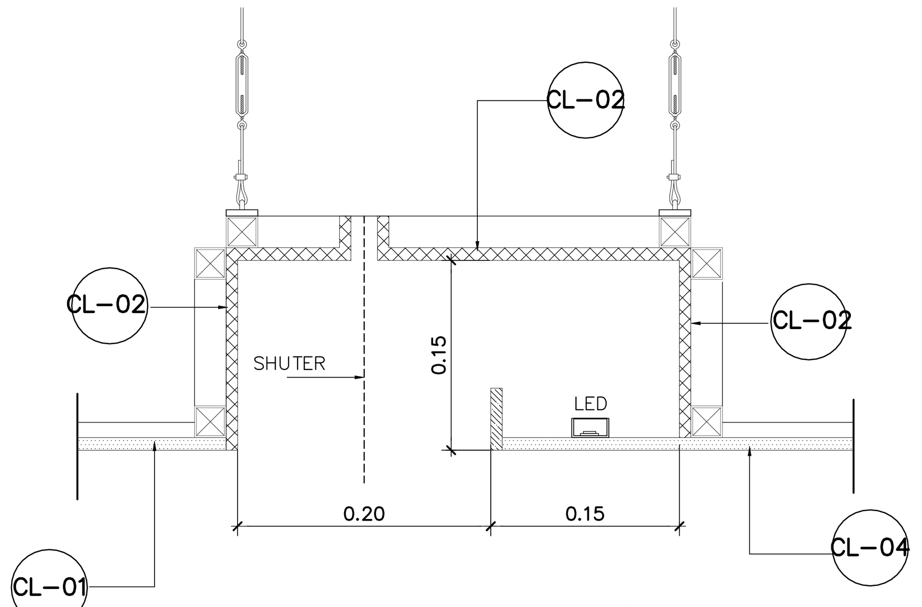

แบบขยาย 8
มาตราส่วน 1:5

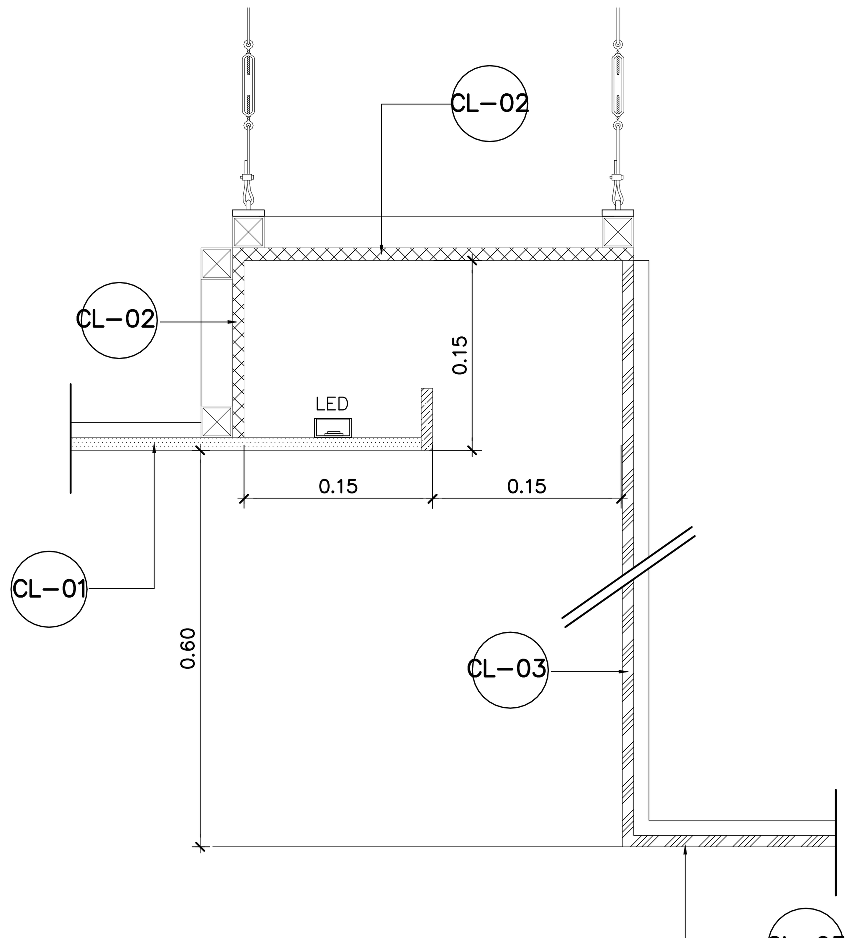

แบบขยาย 9
มาตราส่วน 1:5
(NURSE STATION)

คณะแพทยศาสตร์วชิรพยาบาล มหาวิทยาลัยนวมินทราธิราช	SPAN ARCHITECTURE ENGINEERING	SPAN CONSULTANTS CO.,LTD. 247 SENANIKHOM 1 ROAD KHWANG LADPHRAO , KHET LADPHRAO BANGKOK 10230 Tel.0-2942-3691-6 ,Fax.0-2942-3694 E-MAIL : main.span@gmail.com	PROJECT NAME: โครงการออกแบบ อาคารผู้ป่วยในเฉลิมพระเกียรติ คณะแพทยศาสตร์วชิรพยาบาล มหาวิทยาลัยนวมินทราธิราช PROJECT ARCHITECT : สมยงค์ ขจรวิทย์ สสถ. 1764

ARCHITECTS :	STRUCTURAL ENGINEERS :	ELECTRICAL ENGINEERS:	MECHANICAL ENGINEERS:	SANITARY ENGINEERS :	INTETIOR DESIGNER :
นายสลายุทธ เรืองทอง ภสถ. 4384	นายนัฐสม สงวนวงศ์ วย. 1423	นายชัยวัฒน์ เหลืองอบอุ่น สฟก.3473	นายธันวา ตันเสถียร วก. 797	ขนิษฐา ส่งสกุลชัย วส. 27	วาสนา เพชรประเสริฐ
หทัยชนก เอกสุวรรณ ภสถ. 4182	นายศิริชัย รณเกียรติ สย. 5868	นายกรอง กิมเขียว สฟก.5276	นายขจรพงษ์ สุทธิโสภาอาภรณ์ สก.2544	วีรวุฒ หงษ์ทอง สส. 253	วรางคณา เศรษฐสุข
วีรยุทธ สมศิริ ภสถ. 19439	นายศุภชัย ขำดี ภย. 37589		นายอาณัติ ตั้งชู สก.4127	FIRE PROTECTION ARCHITECTS :	อภิญญา ยังแย้ม
ปรัชญ์ สานุกูล ภสถ. 23820				ดร.บัณฑิต ประดับสุข สสถ. 1215	

แบบแสดง :	
แบบขยายรางไฟ	
มาตราส่วน: 1:100	แบบเลขที่ : IN-CL-18
รวม : แผ่น	

PROJECT NAME: โครงการออกแบบ อาคารผู้ป่วยในเฉลิมพระเกียรติ คณะแพทยศาสตร์วชิรพยาบาล มหาวิทยาลัยนวมินทราธิราช	ARCHITECTS :	STRUCTURAL ENGINEERS :	ELECTRICAL ENGINEERS:	MECHANICAL ENGINEERS:	SANITARY ENGINEERS :	INTETIOR DESIGNER :	แบบแสดง : แปลนพื้นชั้นที่ 2
	นายสลายุทธ เรืองทอง ภสถ. 4384	นายนัฐสม สงวนวงศ์ วย. 1423	นายชัยวัฒน์ เหลืองอบอุ่น สฟก.3473	นายธันวา ตันเสถียร วก. 797	ขนิษฐา ส่งสกุลชัย วส. 27	วาสนา เพชรประเสริฐ	
	หทัยชนก เอกสุวรรณ ภสถ. 4182	นายศิริชัย รณเกียรติ สย. 5868	นายกรอง กิมเขียว สฟก.5276	นายขจรพงษ์ สุทธิโสภาอาภรณ์ สก.2544	วีรวุฒ หงษ์ทอง สส. 253	วรางคณา เศรษฐสุข	
	วีรยุทธ สมศิริ ภสถ. 19439	นายศุภชัย ขำดี ภย. 37589		นายอาณัติ ตั้งชู สก.4127	FIRE PROTECTION ARCHITECTS :	อภิญญา ยังแย้ม	มาตราส่วน: 1:100 / แบบเลขที่ :
PROJECT ARCHITECT : สมยงค์ ขจรวิทย์ สสถ. 1764	ปรัชญ์ สานุกูล ภสถ. 23820				ดร.บัณฑิต ประดับสุข สสถ. 1215		รวม : แผ่น / IN–FL–01

PROJECT NAME: โครงการออกแบบ อาคารผู้ป่วยในเฉลิมพระเกียรติ คณะแพทยศาสตร์วชิรพยาบาล มหาวิทยาลัยนวมินทราธิราช			
PROJECT ARCHITECT : สมยงค์ ขจรวิทย์ สสถ. 1764			

ARCHITECTS :
- นายสลายุทธ เรืองทอง ภสถ. 4384
- หทัยชนก เอกสุวรรณ ภสถ. 4182
- วีรยุทธ สมศิริ ภสถ. 19439
- ปรัชญ์ สานุกูล ภสถ. 23820

STRUCTURAL ENGINEERS :
- นายนัฐสม สงวนวงศ์ วย. 1423
- นายศิริชัย รณเกียรติ สย. 5868
- นายศุภชัย ขำดี ภย. 37589

ELECTRICAL ENGINEERS:
- นายชัยวัฒน์ เหลืองอบอุ่น สฟก.3473
- นายกรอง กิมเขียว สฟก.5276

MECHANICAL ENGINEERS:
- นายธันวา ตันเสถียร วก. 797
- นายขจรพงษ์ สุทธิโสภาอาภรณ์ สก.2544
- นายอาณัติ ตั้งชู สก.4127

SANITARY ENGINEERS :
- ขนิษฐา ส่งสกุลชัย วส. 27
- วีรวุฒ หงษ์ทอง สส. 253

FIRE PROTECTION ARCHITECTS :
- ดร.บัณฑิต ประดับสุข สสถ. 1215

INTETIOR DESIGNER :
- วาสนา เพชรประเสริฐ
- วรางคณา เศรษฐสุข
- อภิญญา ยังแย้ม

แบบแสดง : **แปลนพื้นชั้นที่ 3**

มาตราส่วน: 1:100

รวม : แผ่น

แบบเลขที่ : IN-FL-02

PROJECT NAME:	ARCHITECTS :	STRUCTURAL ENGINEERS :	ELECTRICAL ENGINEERS:	MECHANICAL ENGINEERS:	SANITARY ENGINEERS :	INTETIOR DESIGNER :	แบบแสดง :
โครงการออกแบบ อาคารผู้ป่วยในเฉลิมพระเกียรติ คณะแพทยศาสตร์วชิรพยาบาล มหาวิทยาลัยนวมินทราธิราช	นายสลายุทธ เรืองทอง ภสถ. 4384	นายนัฐสม สงวนวงศ์ วย. 1423	นายชัยวัฒน์ เหลืองอบอุ่น สฟก.3473	นายธันวา ตันเสถียร วก. 797	ขนิษฐา ส่งสกุลชัย วส. 27	วาสนา เพชรประเสริฐ	แปลนพื้นชั้นที่ 4
	หทัยชนก เอกสุวรรณ ภสถ. 4182	นายศิริชัย รณเกียรติ สย. 5868	นายกรอง กิมเขียว สฟก.5276	นายขจรพงษ์ สุทธิโสภาอาภรณ์ สก.2544	วีรวุฒ หงษ์ทอง สส. 253	วรางคณา เศรษฐสุข	
	วีรยุทธ สมศิริ ภสถ. 19439	นายศุภชัย ขำดี ภย. 37589		นายอาณัติ ตั้งชู สก.4127	FIRE PROTECTION ARCHITECTS :	อภิญญา ยังแย้ม	มาตราส่วน: 1:100 แบบเลขที่ : IN-FL-03
PROJECT ARCHITECT : สมยงค์ ขจรวิทย์ สสถ. 1764	ปรัชญ์ สานุกูล ภสถ. 23820				ดร.บัณฑิต ประดับสุข สสถ. 1215		รวม : แผ่น

PROJECT NAME:	ARCHITECTS :	STRUCTURAL ENGINEERS :	ELECTRICAL ENGINEERS:	MECHANICAL ENGINEERS:	SANITARY ENGINEERS :	INTETIOR DESIGNER :	แบบแสดง :
โครงการออกแบบ อาคารผู้ป่วยในเฉลิมพระเกียรติ คณะแพทยศาสตร์วชิรพยาบาล มหาวิทยาลัยนวมินทราธิราช	นายสลายุทธ เรืองทอง ภสถ. 4384	นายนัฐสม สงวนวงศ์ วย. 1423	นายชัยวัฒน์ เหลืองอบอุ่น สฟก.3473	นายธันวา ตันเสถียร วก. 797	ขนิษฐา ส่งสกุลชัย วส. 27	วาสนา เพชรประเสริฐ	แปลนพื้นชั้นที่ 5
	หทัยชนก เอกสุวรรณ ภสถ. 4182	นายศิริชัย รณเกียรติ สย. 5868	นายกรอง กิมเขียว สฟก.5276	นายขจรพงษ์ สุทธิโสภาอาภรณ์ สก.2544	วีรวุฒ หงษ์ทอง สส. 253	วรางคณา เศรษฐสุข	มาตราส่วน: 1:100
PROJECT ARCHITECT : สมยงค์ ขจรวิทย์ สสถ. 1764	วีรยุทธ สมศิริ ภสถ. 19439	นายศุภชัย ขำดี ภย. 37589		นายอาณัติ ตั้งชู สก.4127	FIRE PROTECTION ARCHITECTS :	อภิญญา ยังแย้ม	แบบเลขที่ : IN-FL-04
	ปรัชญ์ สานุกูล ภสถ. 23820				ดร.บัณฑิต ประดับสุข สสถ. 1215		รวม : แผ่น

PROJECT NAME:	โครงการออกแบบ อาคารผู้ป่วยในเฉลิมพระเกียรติ คณะแพทยศาสตร์วชิรพยาบาล มหาวิทยาลัยนวมินทราธิราช
PROJECT ARCHITECT :	สมยงค์ ขจรวิทย์ สสถ. 1764
ARCHITECTS :	นายสลายุทธ เรืองทอง ภสถ. 4384; หทัยชนก เอกสุวรรณ ภสถ. 4182; วีรยุทธ สมศิริ ภสถ. 19439; ปรัชญ์ สานุกูล ภสถ. 23820
STRUCTURAL ENGINEERS :	นายนัฐสม สงวนวงศ์ วย. 1423; นายศิริชัย รณเกียรติ สย. 5868; นายศุภชัย ขำดี ภย. 37589
ELECTRICAL ENGINEERS:	นายชัยวัฒน์ เหลืองอบอุ่น สฟก.3473; นายกรอง กิมเขียว สฟก.5276
MECHANICAL ENGINEERS:	นายธันวา ตันเสถียร วก. 797; นายขจรพงษ์ สุทธิโสภาอาภรณ์ สก.2544; นายอาณัติ ตั้งชู สก.4127
SANITARY ENGINEERS :	ขนิษฐา ส่งสกุลชัย วส. 27; วีรวุฒ หงษ์ทอง สส. 253
FIRE PROTECTION ARCHITECTS :	ดร.บัณฑิต ประดับสุข สสถ. 1215
INTETIOR DESIGNER :	วาสนา เพชรประเสริฐ; วรางคณา เศรษฐสุข; อภิญญา ยังแย้ม
แบบแสดง :	แปลนพื้นชั้นที่ 6
มาตราส่วน:	1:100
แบบเลขที่ :	IN-FL-05
รวม :	แผ่น

PROJECT NAME: โครงการออกแบบ อาคารผู้ป่วยในเฉลิมพระเกียรติ คณะแพทยศาสตร์วชิรพยาบาล มหาวิทยาลัยนวมินทราธิราช	ARCHITECTS : นายสลายุทธ เรืองทอง ภสถ. 4384; หทัยชนก เอกสุวรรณ ภสถ. 4182; วีรยุทธ สมศิริ ภสถ. 19439; ปรัชญ์ สานุกูล ภสถ. 23820	STRUCTURAL ENGINEERS : นายนัฐสม สงวนวงศ์ วย. 1423; นายศิริชัย รณเกียรติ สย. 5868; นายศุภชัย ขำดี ภย. 37589	ELECTRICAL ENGINEERS: นายชัยวัฒน์ เหลืองอบอุ่น สฟก.3473; นายกรอง กิมเขียว สฟก.5276	MECHANICAL ENGINEERS: นายธันวา ตันเสถียร วภ. 797; นายขจรพงษ์ สุทธิโสภาอาภรณ์ สก.2544; นายอาณัติ ตั้งชู สก.4127	SANITARY ENGINEERS : ขนิษฐา ส่งสกุลชัย วส. 27; วีรวุฒ หงษ์ทอง สส. 253	INTETIOR DESIGNER : วาสนา เพชรประเสริฐ; วรางคณา เศรษฐสุข; อภิญญา ยังแย้ม	แบบแสดง : แปลนพื้นชั้นที่ 7
PROJECT ARCHITECT : สมยงค์ ขจรวิทย์ สสถ. 1764					FIRE PROTECTION ARCHITECTS : ดร.บัณฑิต ประดับสุข สสถ. 1215		มาตราส่วน: 1:100 รวม : แผ่น แบบเลขที่ : IN-FL-06

คณะแพทยศาสตร์วชิรพยาบาล มหาวิทยาลัยนวมินทราธิราช	SPAN ARCHITECTURE ENGINEERING	SPAN CONSULTANTS CO.,LTD. 247 SENANIKHOM 1 ROAD KHWANG LADPHRAO , KHET LADPHRAO BANGKOK 10230 Tel.0-2942-3691-6 ,Fax.0-2942-3694 E-MAIL : main.span@gmail.com	PROJECT NAME: โครงการออกแบบ อาคารผู้ป่วยในเฉลิมพระเกียรติ คณะแพทยศาสตร์วชิรพยาบาล มหาวิทยาลัยนวมินทราธิราช PROJECT ARCHITECT : สมยงค์ ขจรวิทย์ สสถ. 1764

ARCHITECTS :	STRUCTURAL ENGINEERS :	ELECTRICAL ENGINEERS:	MECHANICAL ENGINEERS:	SANITARY ENGINEERS :	INTETIOR DESIGNER :
นายสลายุทธ เรืองทอง ภสถ. 4384	นายนัฐสม สงวนวงศ์ วย. 1423	นายชัยวัฒน์ เหลืองอบอุ่น สฟก.3473	นายธันวา ตันเสถียร วก. 797	ขนิษฐา ส่งสกุลชัย วส. 27	วาสนา เพชรประเสริฐ
หทัยชนก เอกสุวรรณ ภสถ. 4182	นายศิริชัย รณเกียรติ สย. 5868	นายกรอง กิมเขียว สฟก.5276	นายขจรพงษ์ สุทธิโสภาอาภรณ์ สก.2544	วีรวุฒ หงษ์ทอง สส. 253	วรางคณา เศรษฐสุข
วีรยุทธ สมศิริ ภสถ. 19439	นายศุภชัย ขำดี ภย. 37589		นายอาณัติ ตั้งชู สก.4127	FIRE PROTECTION ARCHITECTS :	อภิญญา ยังแย้ม
ปรัชญ์ สานุกูล ภสถ. 23820				ดร.บัณฑิต ประดับสุข สสถ. 1215	

แบบแสดง :	แปลนพื้นชั้นที่ 9
มาตราส่วน: 1:100	แบบเลขที่ : IN-FL-07
รวม : แผ่น	

คณะแพทยศาสตร์วชิรพยาบาล
มหาวิทยาลัยนวมินทราธิราช

SPAN ARCHITECTURE ENGINEERING

SPAN CONSULTANTS CO.,LTD.
247 SENANIKHOM 1 ROAD
KHWANG LADPHRAO , KHET LADPHRAO
BANGKOK 10230
Tel.0-2942-3691-6 ,Fax.0-2942-3694
E-MAIL : main.span@gmail.com

PROJECT NAME:
โครงการออกแบบ อาคารผู้ป่วยในเฉลิมพระเกียรติ
คณะแพทยศาสตร์วชิรพยาบาล มหาวิทยาลัยนวมินทราธิราช

PROJECT ARCHITECT : สมยงค์ ขจรวิทย์ สสถ. 1764

ARCHITECTS :	STRUCTURAL ENGINEERS :	ELECTRICAL ENGINEERS:	MECHANICAL ENGINEERS:	SANITARY ENGINEERS :	INTETIOR DESIGNER :	แบบแสดง : แปลนพื้นชั้นที่ 10
นายสลายุทธ เรืองทอง ภสถ. 4384	นายนัฐสม สงวนวงศ์ วย. 1423	นายชัยวัฒน์ เหลืองอบอุ่น สฟก.3473	นายธันวา ตันเสถียร วก. 797	ขนิษฐา ส่งสกุลชัย วส. 27	วาสนา เพชรประเสริฐ	
หทัยชนก เอกสุวรรณ ภสถ. 4182	นายศิริชัย รณเกียรติ สย. 5868	นายกรอง กิมเขียว สฟก.5276	นายขจรพงษ์ สุทธิโสภาอาภรณ์ สก.2544	วีรวุฒ หงษ์ทอง สส. 253	วรางคณา เศรษฐสุข	มาตราส่วน: 1:100
วีรยุทธ สมศิริ ภสถ. 19439	นายศุภชัย ขำดี ภย. 37589		นายอาณัติ ตั้งชู สก.4127	FIRE PROTECTION ARCHITECTS :	อภิญญา ยังแย้ม	แบบเลขที่ : IN-FL-08
ปรัชญ์ สานุกูล ภสถ. 23820				ดร.บัณฑิต ประดับสุข สสถ. 1215		รวม : แผ่น

คณะแพทยศาสตร์วชิรพยาบาล มหาวิทยาลัยนวมินทราธิราช	SPAN ARCHITECTURE ENGINEERING	SPAN CONSULTANTS CO.,LTD. 247 SENANIKHOM 1 ROAD KHWANG LADPHRAO , KHET LADPHRAO BANGKOK 10230 Tel.0-2942-3691-6 ,Fax.0-2942-3694 E-MAIL : main.span@gmail.com	PROJECT NAME: โครงการออกแบบ อาคารผู้ป่วยในเฉลิมพระเกียรติ คณะแพทยศาสตร์วชิรพยาบาล มหาวิทยาลัยนวมินทราธิราช	ARCHITECTS :	STRUCTURAL ENGINEERS :	ELECTRICAL ENGINEERS:	MECHANICAL ENGINEERS:	SANITARY ENGINEERS :	INTETIOR DESIGNER :	แบบแสดง : แปลนพื้นชั้นที่ 11
				นายสลายุทธ เรืองทอง ภสถ. 4384	นายนัฐสม สงวนวงศ์ วย. 1423	นายชัยวัฒน์ เหลืองอบอุ่น สฟก.3473	นายธันวา ตันเสถียร วก. 797	ขนิษฐา ส่งสกุลชัย วส. 27	วาสนา เพชรประเสริฐ	
				หทัยชนก เอกสุวรรณ ภสถ. 4182	นายศิริชัย รณเกียรติ สย. 5868	นายกรอง กิมเขียว สฟก.5276	นายขจรพงษ์ สุทธิโสภาอาภรณ์ สก.2544	วีรวุฒ หงษ์ทอง สส. 253	วรางคณา เศรษฐสุข	มาตราส่วน: 1:100
			PROJECT ARCHITECT : สมยงค์ ขจรวิทย์ สสถ. 1764	วีรยุทธ สมศิริ ภสถ. 19439	นายศุภชัย ขำดี ภย. 37589		นายอาณัติ ตั้งชู สก.4127	FIRE PROTECTION ARCHITECTS :	อภิญญา ยังแย้ม	แบบเลขที่ : IN-FL-09
				ปรัชญ์ สานุกูล ภสถ. 23820				ดร.บัณฑิต ประดับสุข สสถ. 1215		รวม : แผ่น

คณะแพทยศาสตร์วชิรพยาบาล มหาวิทยาลัยนวมินทราธิราช	SPAN ARCHITECTURE ENGINEERING	SPAN CONSULTANTS CO.,LTD. 247 SENANIKHOM 1 ROAD KHWANG LADPHRAO , KHET LADPHRAO BANGKOK 10230 Tel.0-2942-3691-6 ,Fax.0-2942-3694 E-MAIL : main.span@gmail.com	PROJECT NAME: โครงการออกแบบ อาคารผู้ป่วยในเฉลิมพระเกียรติ คณะแพทยศาสตร์วชิรพยาบาล มหาวิทยาลัยนวมินทราธิราช PROJECT ARCHITECT : สมยงค์ ขจรวิทย์ สสถ. 1764	ARCHITECTS : นายสลายุทธ เรืองทอง ภสถ. 4384 หทัยชนก เอกสุวรรณ ภสถ. 4182 วิรยุทธ สมศิริ ภสถ. 19439 ปรัชญ์ สานุกูล ภสถ. 23820	STRUCTURAL ENGINEERS : นายนัฐสม สงวนวงศ์ วย. 1423 นายศิริชัย รณเกียรติ สย. 5868 นายศุภชัย ขำดี ภย. 37589	ELECTRICAL ENGINEERS: นายชัยวัฒน์ เหลืองอบอุ่น สฟก.3473 นายกรอง กิมเขียว สฟก.5276	MECHANICAL ENGINEERS: นายธันวา ตันเสถียร วก. 797 นายขจรพงษ์ สุทธิโสภาอาภรณ์ สก.2544 นายอาณัติ ตั้งชู สก.4127	SANITARY ENGINEERS : ขนิษฐา ส่งสกุลชัย วส. 27 วีรวุฒ หงษ์ทอง สส. 253 FIRE PROTECTION ARCHITECTS : ดร.บัณฑิต ประดับสุข สสถ. 1215

INTETIOR DESIGNER : วาสนา เพชรประเสริฐ วรางคณา เศรษฐสุข อภิญญา ยังแย้ม	แบบแสดง : แปลนพื้นชั้นที่ 12 มาตราส่วน: 1:100 รวม : แผ่น	แบบเลขที่ : IN-FL-10

คณะแพทยศาสตร์วชิรพยาบาล มหาวิทยาลัยนวมินทราธิราช	SPAN ARCHITECTURE ENGINEERING	SPAN CONSULTANTS CO.,LTD. 247 SENANIKHOM 1 ROAD KHWANG LADPHRAO , KHET LADPHRAO BANGKOK 10230 Tel.0-2942-3691-6 ,Fax.0-2942-3694 E-MAIL : main.span@gmail.com	PROJECT NAME: โครงการออกแบบ อาคารผู้ป่วยในเฉลิมพระเกียรติ คณะแพทยศาสตร์วชิรพยาบาล มหาวิทยาลัยนวมินทราธิราช PROJECT ARCHITECT : สมยงค์ ขจรวิทย์ สสถ. 1764	ARCHITECTS : นายสลายุทธ เรืองทอง ภสถ. 4384 หทัยชนก เอกสุวรรณ ภสถ. 4182 วีรยุทธ สมศิริ ภสถ. 19439 ปรัชญ์ สานุกูล ภสถ. 23820	STRUCTURAL ENGINEERS : นายนัฐสม สงวนวงศ์ วย. 1423 นายศิริชัย รณเกียรติ สย. 5868 นายศุภชัย ขำดี ภย. 37589	ELECTRICAL ENGINEERS: นายชัยวัฒน์ เหลืองอบอุ่น สฟก.3473 นายกรอง กิมเขียว สฟก.5276	MECHANICAL ENGINEERS: นายธันวา ตันเสถียร วก. 797 นายขจรพงษ์ สุทธิโสภาอาภรณ์ สก.2544 นายอาณัติ ตั้งชู สก.4127	SANITARY ENGINEERS : ขนิษฐา ส่งสกุลชัย วส. 27 วีรวุฒ หงษ์ทอง สส. 253 FIRE PROTECTION ARCHITECTS : ดร.บัณฑิต ประดับสุข สสถ. 1215	INTETIOR DESIGNER : วาสนา เพชรประเสริฐ วรางคณา เศรษฐสุข อภิญญา ยังแย้ม	แบบแสดง : แปลนพื้นชั้นที่ 13 มาตราส่วน 1:100 รวม : แผ่น แบบเลขที่ : IN-FL-11

คณะแพทยศาสตร์วชิรพยาบาล มหาวิทยาลัยนวมินทราธิราช	SPAN ARCHITECTURE ENGINEERING SPAN CONSULTANTS CO.,LTD. 247 SENANIKHOM 1 ROAD KHWANG LADPHRAO , KHET LADPHRAO BANGKOK 10230 Tel.0-2942-3691-6 ,Fax.0-2942-3694 E-MAIL : main.span@gmail.com	PROJECT NAME: โครงการออกแบบ อาคารผู้ป่วยในเฉลิมพระเกียรติ คณะแพทยศาสตร์วชิรพยาบาล มหาวิทยาลัยนวมินทราธิราช PROJECT ARCHITECT : สมยงค์ ขจรวิทย์ สสถ. 1764	ARCHITECTS : นายสลายุทธ เรืองทอง ภสถ. 4384 หทัยชนก เอกสุวรรณ ภสถ. 4182 วิรยุทธ สมศิริ ภสถ. 19439 ปรัชญ์ สานุกูล ภสถ. 23820	STRUCTURAL ENGINEERS : นายนัฐสม สงวนวงศ์ วย. 1423 นายศิริชัย รณเกียรติ สย. 5868 นายศุภชัย ขำดี ภย. 37589	ELECTRICAL ENGINEERS: นายชัยวัฒน์ เหลืองอบอุ่น สฟก.3473 นายกรอง กิมเขียว สฟก.5276	MECHANICAL ENGINEERS: นายธันวา ตันเสถียร วก. 797 นายขจรพงษ์ สุทธิโสภาอาภรณ์ สก.2544 นายอาณัติ ตั้งชู สก.4127	SANITARY ENGINEERS : ขนิษฐา ส่งสกุลชัย วส. 27 วีรวุฒ หงษ์ทอง สส. 253 FIRE PROTECTION ARCHITECTS : ดร.บัณฑิต ประดับสุข สสถ. 1215	INTETIOR DESIGNER : วาสนา เพชรประเสริฐ วรางคณา เศรษฐสุข อภิญญา ยังแย้ม

แบบแสดง : แปลนพื้นชั้นที่ 14

มาตราส่วน: 1:100 | แบบเลขที่ : IN-FL-12 | รวม : แผ่น

คณะแพทยศาสตร์วชิรพยาบาล มหาวิทยาลัยนวมินทราธิราช	SPAN ARCHITECTURE ENGINEERING	SPAN CONSULTANTS CO.,LTD. 247 SENANIKHOM 1 ROAD KHWANG LADPHRAO , KHET LADPHRAO BANGKOK 10230 Tel.0-2942-3691-6 ,Fax.0-2942-3694 E-MAIL : main.span@gmail.com	PROJECT NAME: โครงการออกแบบ อาคารผู้ป่วยในเฉลิมพระเกียรติ คณะแพทยศาสตร์วชิรพยาบาล มหาวิทยาลัยนวมินทราธิราช	PROJECT ARCHITECT : สมยงค์ ขจรวิทย์ สสถ. 1764

ARCHITECTS :	STRUCTURAL ENGINEERS :	ELECTRICAL ENGINEERS:	MECHANICAL ENGINEERS:	SANITARY ENGINEERS :	INTETIOR DESIGNER :
นายสลายุทธ เรืองทอง ภสถ. 4384	นายนัฐสม สงวนวงศ์ วย. 1423	นายชัยวัฒน์ เหลืองอบอุ่น สฟก.3473	นายธันวา ตันเสถียร วภ. 797	ขนิษฐา ส่งสกุลชัย วส. 27	วาสนา เพชรประเสริฐ
หทัยชนก เอกสุวรรณ ภสถ. 4182	นายศิริชัย รณเกียรติ สย. 5868	นายกรอง กิมเขียว สฟก.5276	นายขจรพงษ์ สุทธิโสภาอาภรณ์ สก.2544	วีรวุฒ หงษ์ทอง สส. 253	วรางคณา เศรษฐสุข
วิรยุทธ สมศิริ ภสถ. 19439	นายศุภชัย ขำดี ภย. 37589		นายอาณัติ ตั้งชู สก.4127	FIRE PROTECTION ARCHITECTS :	อภิญญา ยังแย้ม
ปรัชญ์ สานุกูล ภสถ. 23820				ดร.บัณฑิต ประดับสุข สสถ. 1215	

แบบแสดง : แปลนพื้นชั้นที่ 15

มาตราส่วน: 1:100 | แบบเลขที่ : IN-FL-13

รวม : แผ่น

คณะแพทยศาสตร์วชิรพยาบาล
มหาวิทยาลัยนวมินทราธิราช

S P
A N
ARCHITECTURE
ENGINEERING

SPAN CONSULTANTS CO.,LTD.
247 SENANIKHOM 1 ROAD
KHWANG LADPHRAO , KHET LADPHRAO
BANGKOK 10230
Tel.0-2942-3691-6 ,Fax.0-2942-3694
E-MAIL : main.span@gmail.com

PROJECT NAME:
โครงการออกแบบ อาคารผู้ป่วยในเฉลิมพระเกียรติ
คณะแพทยศาสตร์วชิรพยาบาล มหาวิทยาลัยนวมินทราธิราช

PROJECT ARCHITECT : สมยงค์ ขจรวิทย์ สสถ. 1764

ARCHITECTS :	
นายสลายุทธ เรืองทอง	ภสถ. 4384
หทัยชนก เอกสุวรรณ	ภสถ. 4182
วีรยุทธ สมศิริ	ภสถ. 19439
ปรัชญ์ สานุกูล	ภสถ. 23820

STRUCTURAL ENGINEERS :	
นายนัฐสม สงวนวงศ์	วย. 1423
นายศิริชัย รณเกียรติ	สย. 5868
นายศุภชัย ขำดี	ภย. 37589

ELECTRICAL ENGINEERS:	
นายชัยวัฒน์ เหลืองอบอุ่น	สฟก.3473
นายกรอง กิมเขียว	สฟก.5276

MECHANICAL ENGINEERS:	
นายธันวา ตันเสถียร	วก. 797
นายขจรพงษ์ สุทธิโสภาอาภรณ์	สก.2544
นายอาณัติ ตั้งชู	สก.4127

SANITARY ENGINEERS :	
ขนิษฐา ส่งสกุลชัย	วส. 27
วีรวุฒ หงษ์ทอง	สส. 253

FIRE PROTECTION ARCHITECTS :	
ดร.บัณฑิต ประดับสุข	สสถ. 1215

INTETIOR DESIGNER :
วาสนา เพชรประเสริฐ
วรางคณา เศรษฐสุข
อภิญญา ยังแย้ม

แบบแสดง :
แปลนพื้นชั้นที่ 16

มาตราส่วน: 1:100
รวม : แผ่น
แบบเลขที่ : IN-FL-14

คณะแพทยศาสตร์วชิรพยาบาล มหาวิทยาลัยนวมินทราธิราช	SP AN ARCHITECTURE ENGINEERING	SPAN CONSULTANTS CO.,LTD. 247 SENANIKHOM 1 ROAD KHWANG LADPHRAO , KHET LADPHRAO BANGKOK 10230 Tel.0-2942-3691-6 ,Fax.0-2942-3694 E-MAIL : main.span@gmail.com	PROJECT NAME: โครงการออกแบบ อาคารผู้ป่วยในเฉลิมพระเกียรติ คณะแพทยศาสตร์วชิรพยาบาล มหาวิทยาลัยนวมินทราธิราช PROJECT ARCHITECT : สมยงค์ ขจรวิทย์ สสถ. 1764	ARCHITECTS : นายสลายุทธ เรืองทอง ภสถ. 4384 หทัยชนก เอกสุวรรณ ภสถ. 4182 วีรยุทธ สมศิริ ภสถ. 19439 ปรัชญ์ สานุกูล ภสถ. 23820	STRUCTURAL ENGINEERS : นายนัฐสม สงวนวงศ์ วย. 1423 นายศิริชัย รณเกียรติ สย. 5868 นายศุภชัย ขำดี ภย. 37589	ELECTRICAL ENGINEERS: นายชัยวัฒน์ เหลืองอบอุ่น สฟก.3473 นายกรอง กิมเขียว สฟก.5276	MECHANICAL ENGINEERS: นายธันวา ตันเสถียร วก. 797 นายขจรพงษ์ สุทธิโสภาอาภรณ์ สก.2544 นายอาณัติ ตั้งชู สก.4127	SANITARY ENGINEERS : ขนิษฐา ส่งสกุลชัย วส. 27 วีรวุฒ หงษ์ทอง สส. 253 FIRE PROTECTION ARCHITECTS : ดร.บัณฑิต ประดับสุข สสถ. 1215	INTETIOR DESIGNER : วาสนา เพชรประเสริฐ วรางคณา เศรษฐสุข อภิญญา ยังแย้ม	แบบแสดง : แปลนพื้นชั้นที่ 17 มาตราส่วน: 1:100 รวม : แผ่น แบบเลขที่ : IN-FL-15

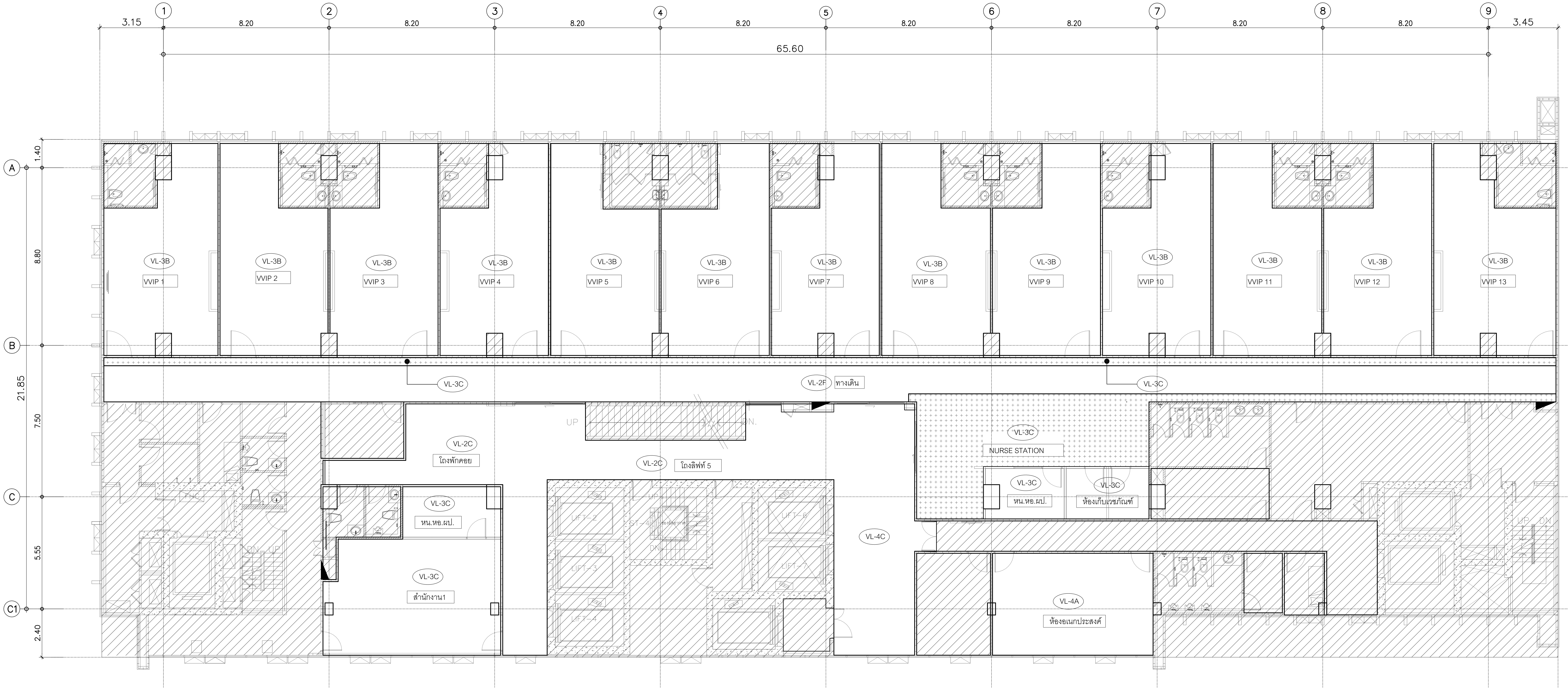

คณะแพทยศาสตร์วชิรพยาบาล
มหาวิทยาลัยนวมินทราธิราช

SPAN ARCHITECTURE ENGINEERING

SPAN CONSULTANTS CO.,LTD.
247 SENANIKHOM 1 ROAD
KHWANG LADPHRAO , KHET LADPHRAO
BANGKOK 10230
Tel.0-2942-3691-6 ,Fax.0-2942-3694
E-MAIL : main.span@gmail.com

PROJECT NAME:
โครงการออกแบบ อาคารผู้ป่วยในเฉลิมพระเกียรติ
คณะแพทยศาสตร์วชิรพยาบาล มหาวิทยาลัยนวมินทราธิราช

PROJECT ARCHITECT : สมยงค์ ขจรวิทย์ สสถ. 1764

ARCHITECTS :
นายสลายุทธ เรืองทอง ภสถ. 4384
หทัยชนก เอกสุวรรณ ภสถ. 4182
วีรยุทธ สมศิริ ภสถ. 19439
ปรัชญ์ สานุกูล ภสถ. 23820

STRUCTURAL ENGINEERS :
นายนัฐสม สงวนวงศ์ วย. 1423
นายศิริชัย รณเกียรติ สย. 5868
นายศุภชัย ขำดี ภย. 37589

ELECTRICAL ENGINEERS:
นายชัยวัฒน์ เหลืองอบอุ่น สฟก.3473
นายกรอง กิมเขียว สฟก.5276

MECHANICAL ENGINEERS:
นายธันวา ตันเสถียร วก. 797
นายขจรพงษ์ สุทธิโสภาอาภรณ์ สก.2544
นายอาณัติ ตั้งชู สก.4127

SANITARY ENGINEERS :
ขนิษฐา ส่งสกุลชัย วส. 27
วีรวุฒ หงษ์ทอง สส. 253

FIRE PROTECTION ARCHITECTS :
ดร.บัณฑิต ประดับสุข สสถ. 1215

INTETIOR DESIGNER :
วาสนา เพชรประเสริฐ
วรางคณา เศรษฐสุข
อภิญญา ยังแย้ม

แบบแสดง :
แปลนพื้นชั้นที่ 18

มาตราส่วน: 1:100
รวม : แผ่น
แบบเลขที่ : IN-FL-16

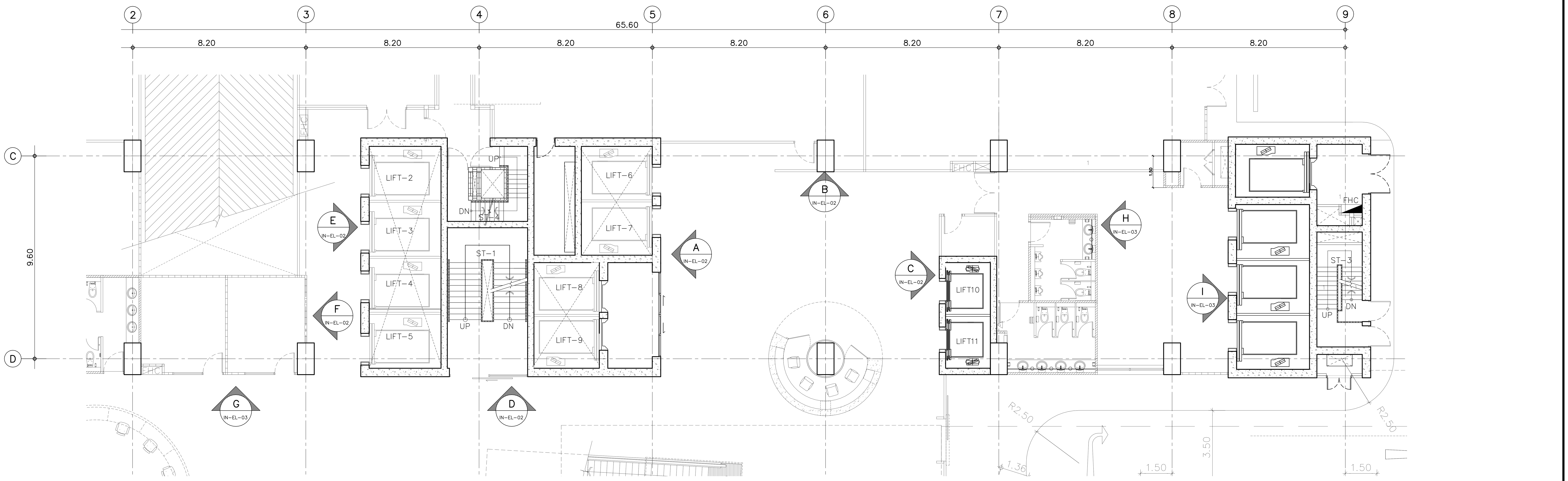

แผนผังเฟอร์นิเจอร์ชั้นที่ 1
มาตราส่วน 1:100

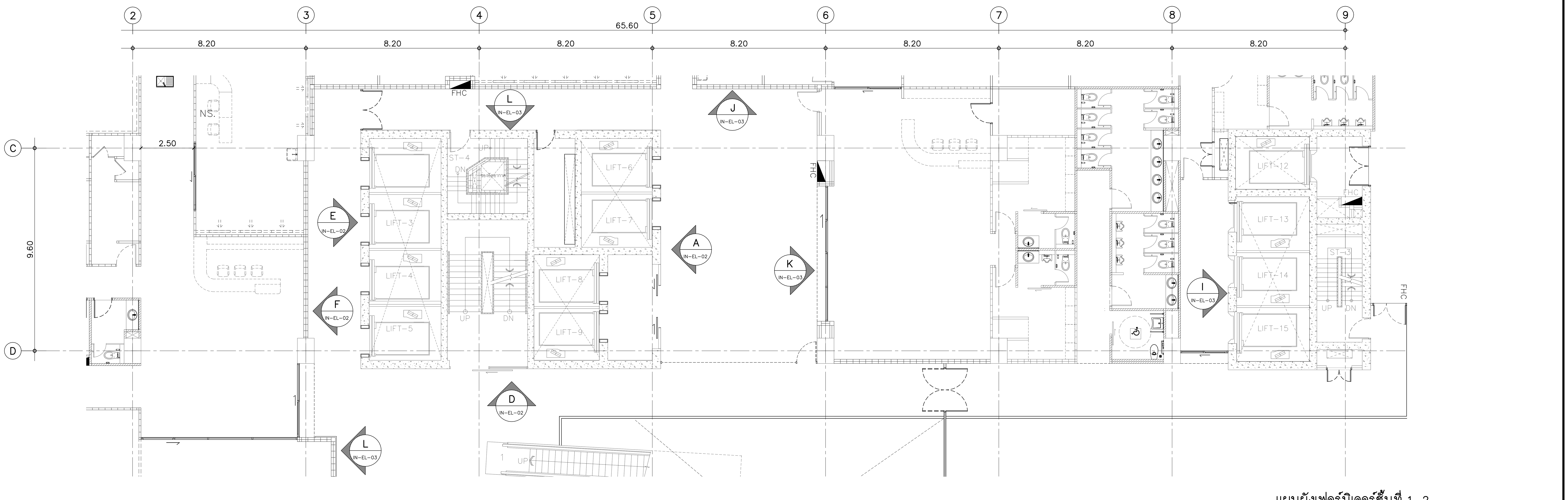

แผนผังเฟอร์นิเจอร์ชั้นที่ 1–2
มาตราส่วน 1:100

คณะแพทยศาสตร์วชิรพยาบาล มหาวิทยาลัยนวมินทราธิราช	SPAN บริษัท สแปนคอนซัลแตนท์ จำกัด 247 ถ.เสนานิคม 1 แขวงลาดพร้าว เขตลาดพร้าว กรุงเทพฯ 10230 E-MAIL : main.span@gmail.com Tel.0-2942-3691-6 ,Fax.0-2942-3694	unicorn บริษัท ยูนิคอร์น คอร์ปอเรชั่น แอนด์แมเนจเม้นท์ จำกัด 75/78 ซอยวัดเทวีวนาราม 18 แขวงดอนเมือง เขตดอนเมือง กรุงเทพมหานคร 10210	i lamp บริษัท ไอแลมพ์ อาร์คิเทค แอนด์ ดีไซน์ จำกัด 480/25 หมู่ที่ 2 ตำบลบ้านเกาะ อำเภอเมืองนครราชสีมา นครราชสีมา 30000	PROJECT NAME: โครงการออกแบบ อาคารผู้ป่วยในเฉลิมพระเกียรติ คณะแพทยศาสตร์วชิรพยาบาล มหาวิทยาลัยนวมินทราธิราช PROJECT ARCHITECT : สมยงค์ ขจรวิทย์ สสถ. 1764

ARCHITECTS :	STRUCTURAL ENGINEERS :	ELECTRICAL ENGINEERS:	MECHANICAL ENGINEERS:	SANITARY ENGINEERS :	INTETIOR DESIGNER :
นายสลายุทธ เรืองทอง ภสถ. 4384	นายนัฐสม สงวนวงศ์ วย 1423	นายชัยวัฒน์ เหลืองอบอุ่น สฟก.3473	นายธันวา ต้นเสถียร วก. 797	ขนิษฐา ส่งสกุลชัย วส. 27	วาสนา เพชรประเสริฐ
หทัยชนก เอกสุวรรณ ภสถ. 4182	นายศิริชัย รณเกียรติ สย. 5868	นายกรอง กิมเขียว สฟก.5276	นายขจรพงษ์ สุทธิโสภาอาภรณ์ สก.2544	วีรวุฒ หงษ์ทอง สส. 253	วรางคณา เศรษฐสุข
วีรยุทธ สมศิริ ภสถ. 19439	นายศุภชัย ขำดี ภย. 37589		นายอาณัติ ตั้งชู สก.4127	FIRE PROTECTION ARCHITECTS :	อภิญญา ยังแย้ม
ปรัชญ์ สานุกูล ภสถ. 23820				ดร.บัณฑิต ประดับสุข สสถ. 1215	

แบบแสดง : **แผนผังเฟอร์นิเจอร์ชั้นที่ 1–2**

มาตราส่วน: 1:100
รวม : แผ่น
แบบเลขที่ : IN–EL–01

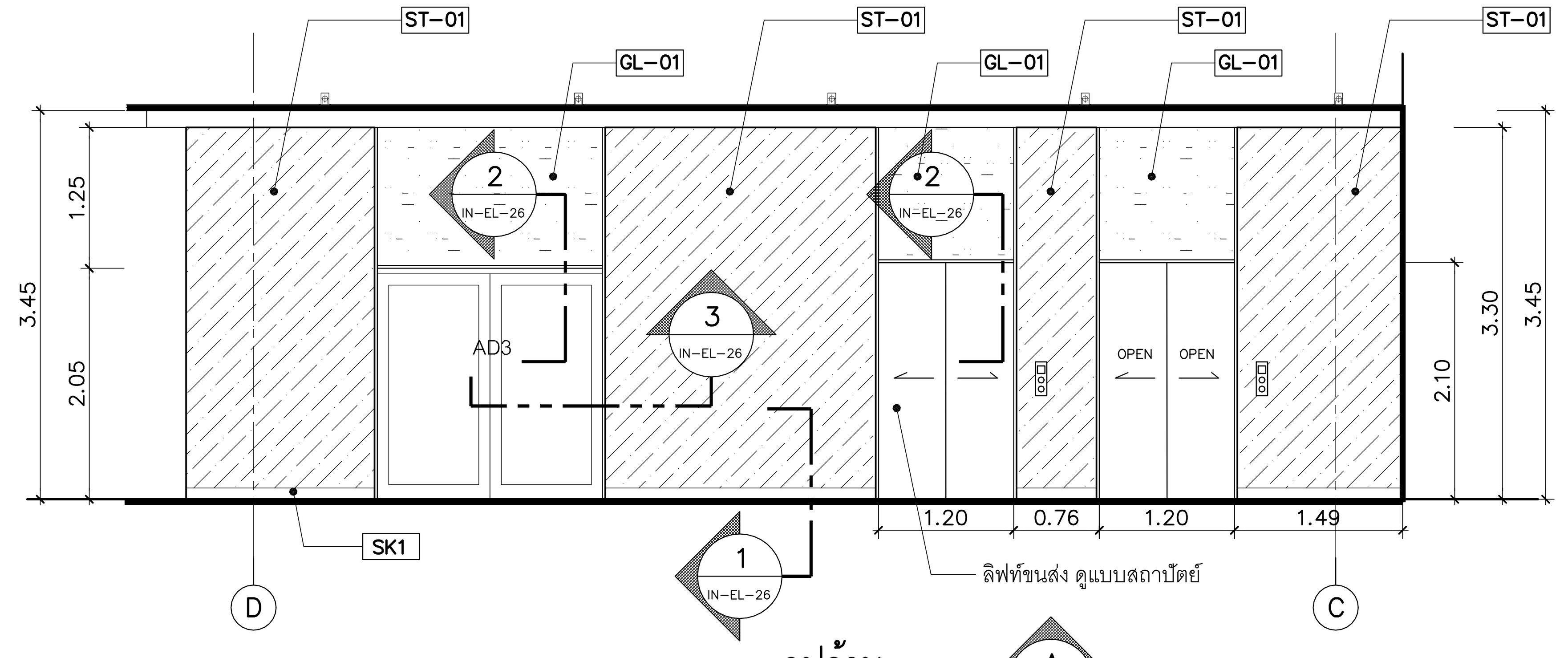

รูปด้าน A
มาตราส่วน 1:50 IN-EL-01

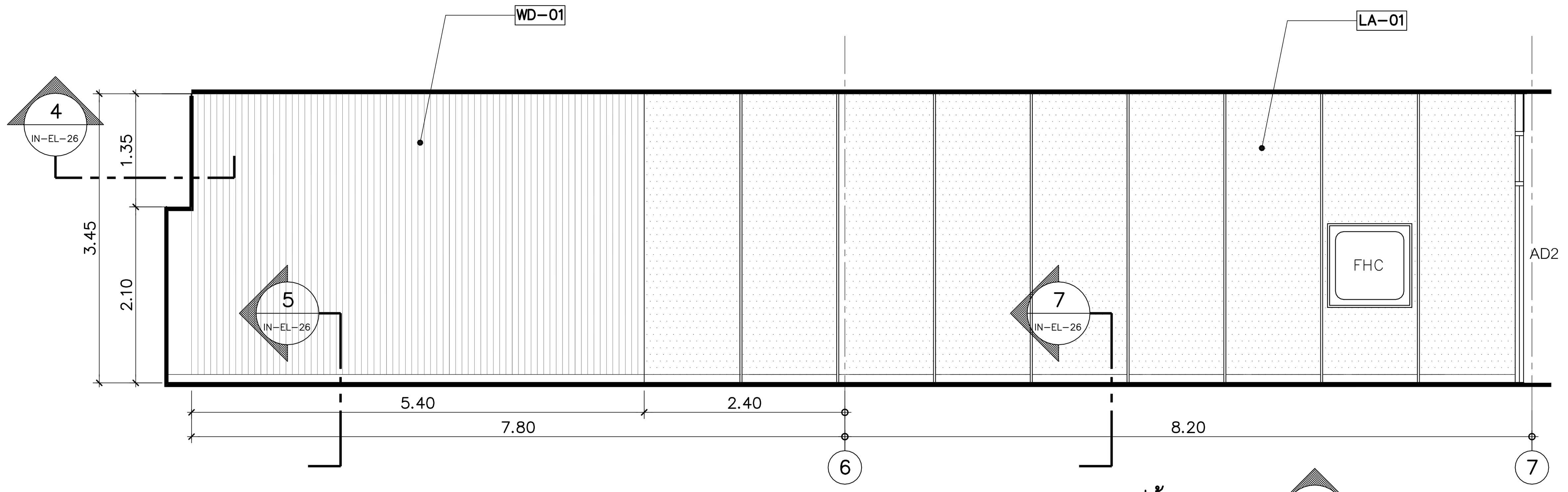

รูปด้าน B
มาตราส่วน 1:50 IN-EL-01

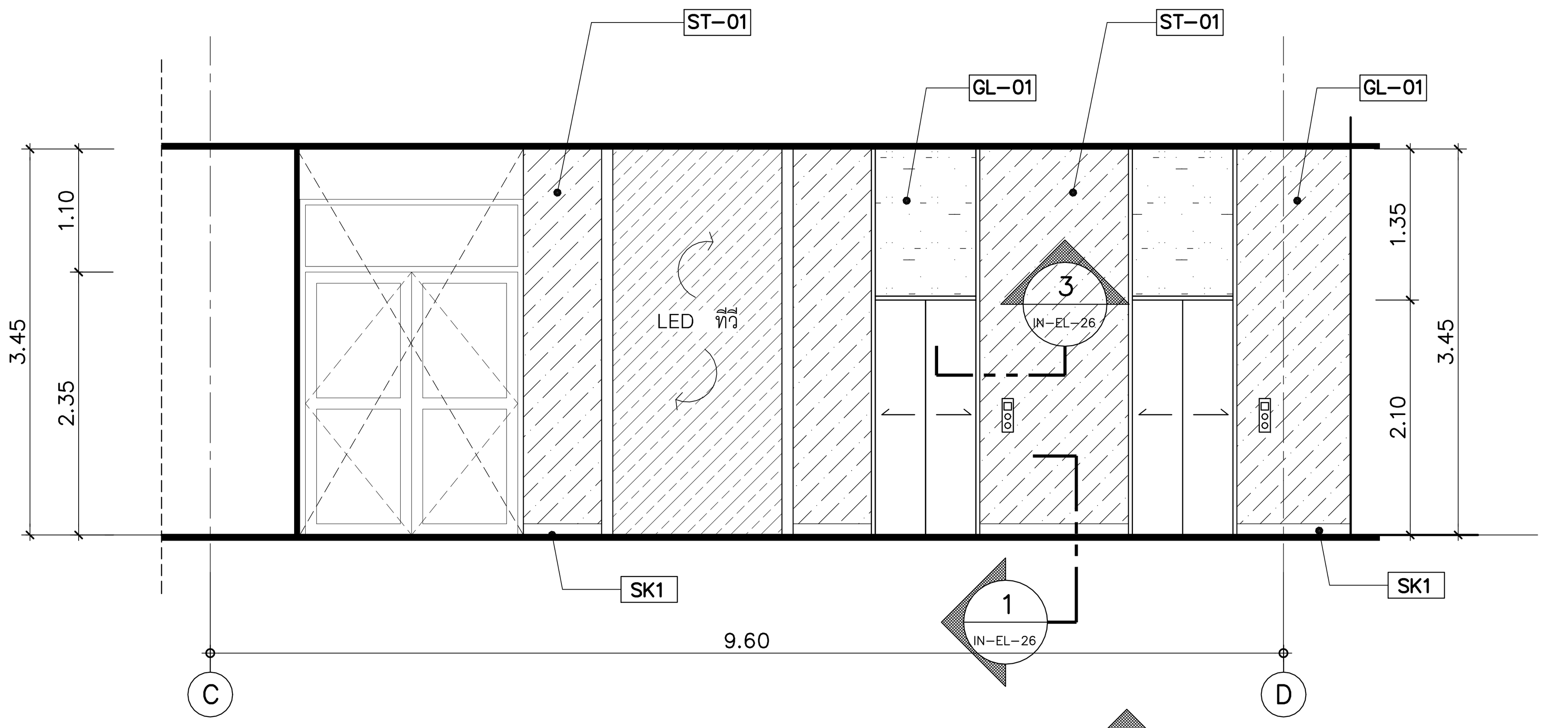

รูปด้าน C
มาตราส่วน 1:50 IN-EL-01

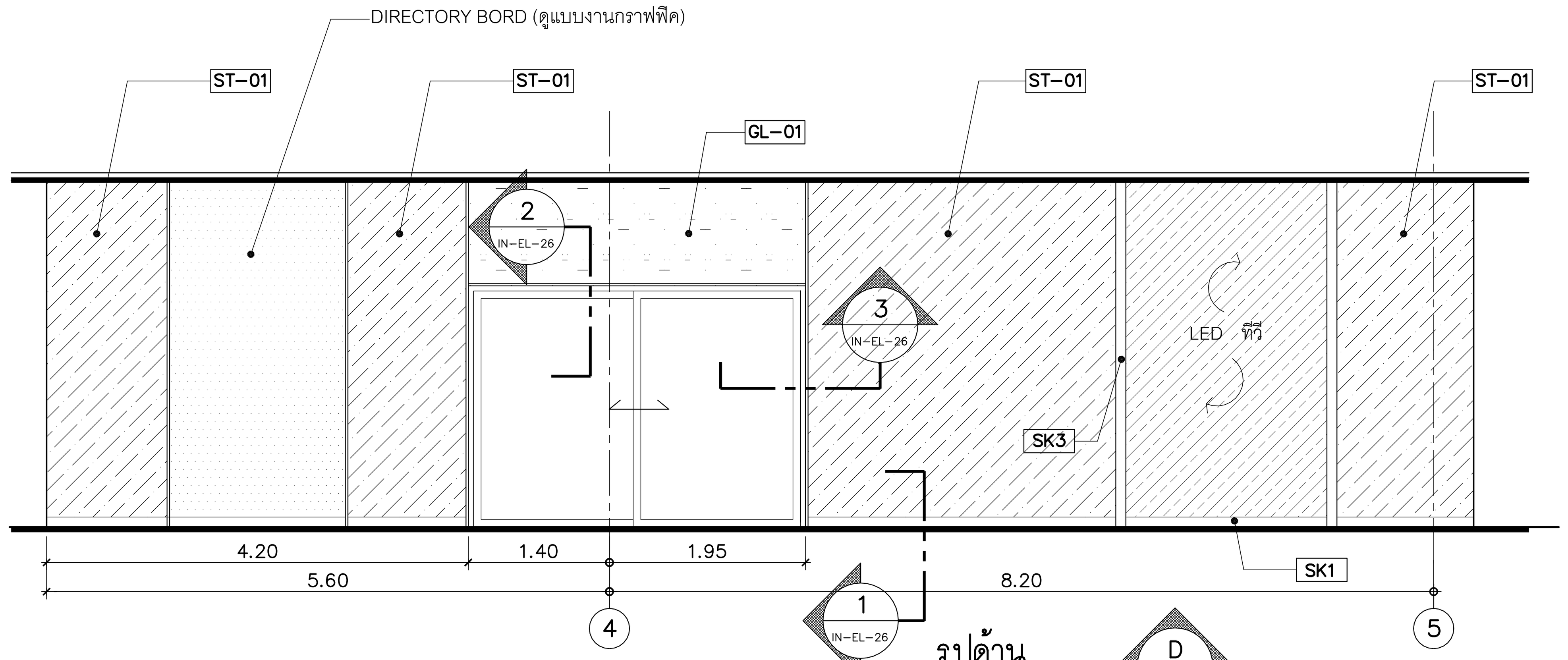

รูปด้าน D
มาตราส่วน 1:50 IN-EL-01

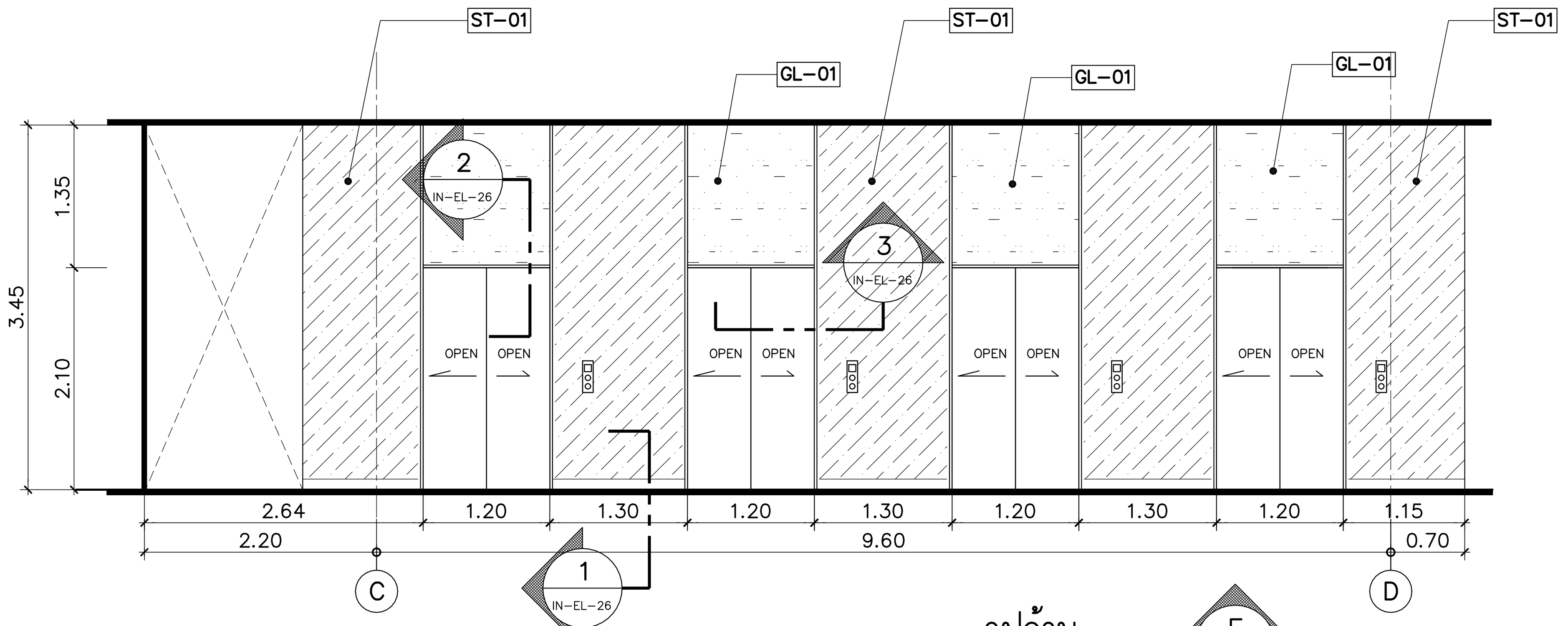

รูปด้าน E
มาตราส่วน 1:50 -

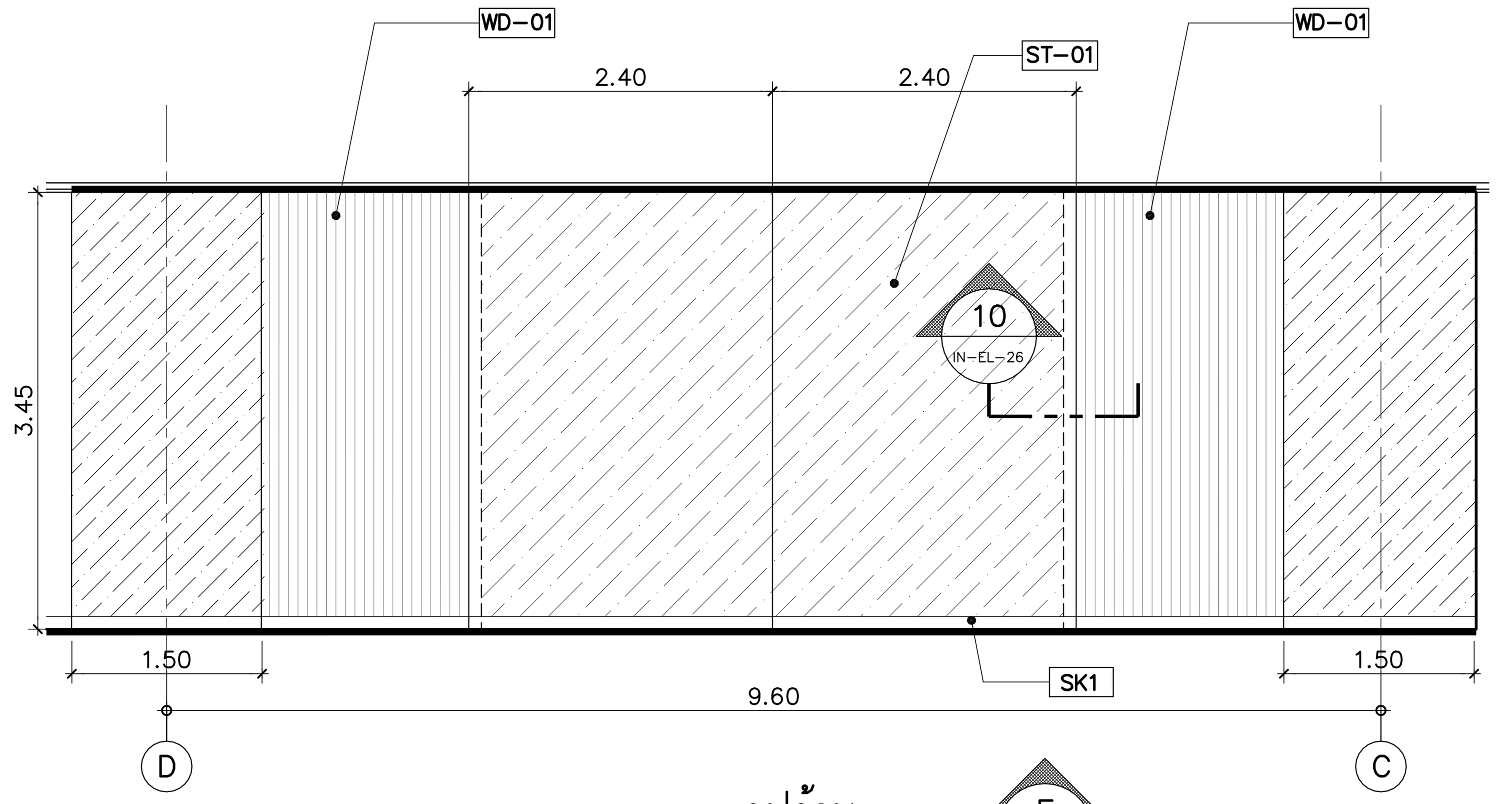

รูปด้าน F
มาตราส่วน 1:50 IN-EL-01

คณะแพทยศาสตร์วชิรพยาบาล มหาวิทยาลัยนวมินทราธิราช

SPAN

unicorn

i lamp

PROJECT NAME:
โครงการออกแบบ อาคารผู้ป่วยในเฉลิมพระเกียรติ
คณะแพทยศาสตร์วชิรพยาบาล มหาวิทยาลัยนวมินทราธิราช
PROJECT ARCHITECT : สมยงค์ ขจรวิทย์ สสถ. 1764

ARCHITECTS :
นายสลายุทธ เรืองทอง ภสถ. 4384
หทัยชนก เอกสุวรรณ ภสถ. 4182
วีรยุทธ สมศิริ ภสถ. 19439
ปรัชญ์ สานุกูล ภสถ. 23820

STRUCTURAL ENGINEERS :
นายนัฐสม สงวนวงศ์ วย. 1423
นายศิริชัย รณเกียรติ สย. 5868
นายศุภชัย ขำดี ภย. 37589

ELECTRICAL ENGINEERS:
นายชัยวัฒน์ เหลืองอบอุ่น สฟก.3473
นายกรอง กิมเขียว สฟก.5276

MECHANICAL ENGINEERS:
นายธันวา ต้นเสถียร วก. 797
นายขจรพงษ์ สุทธิโสภาอาภรณ์ สก.2544
นายอาณัติ ตั้งชู สก.4127

SANITARY ENGINEERS :
ขนิษฐา ส่งสกุลชัย วส. 27
วีรวุฒ หงษ์ทอง สส. 253

FIRE PROTECTION ARCHITECTS :
ดร.บัณฑิต ประดับสุข สสถ. 1215

INTETIOR DESIGNER :
วาสนา เพชรประเสริฐ
วรางคณา เศรษฐสุข
อภิญญา ยังแย้ม

แบบแสดง : รูปด้านตกแต่งชั้นที่ 1–2 (แผ่นที่ 1)
มาตราส่วน: 1:100
รวม :
แบบเลขที่ : IN-EL-02

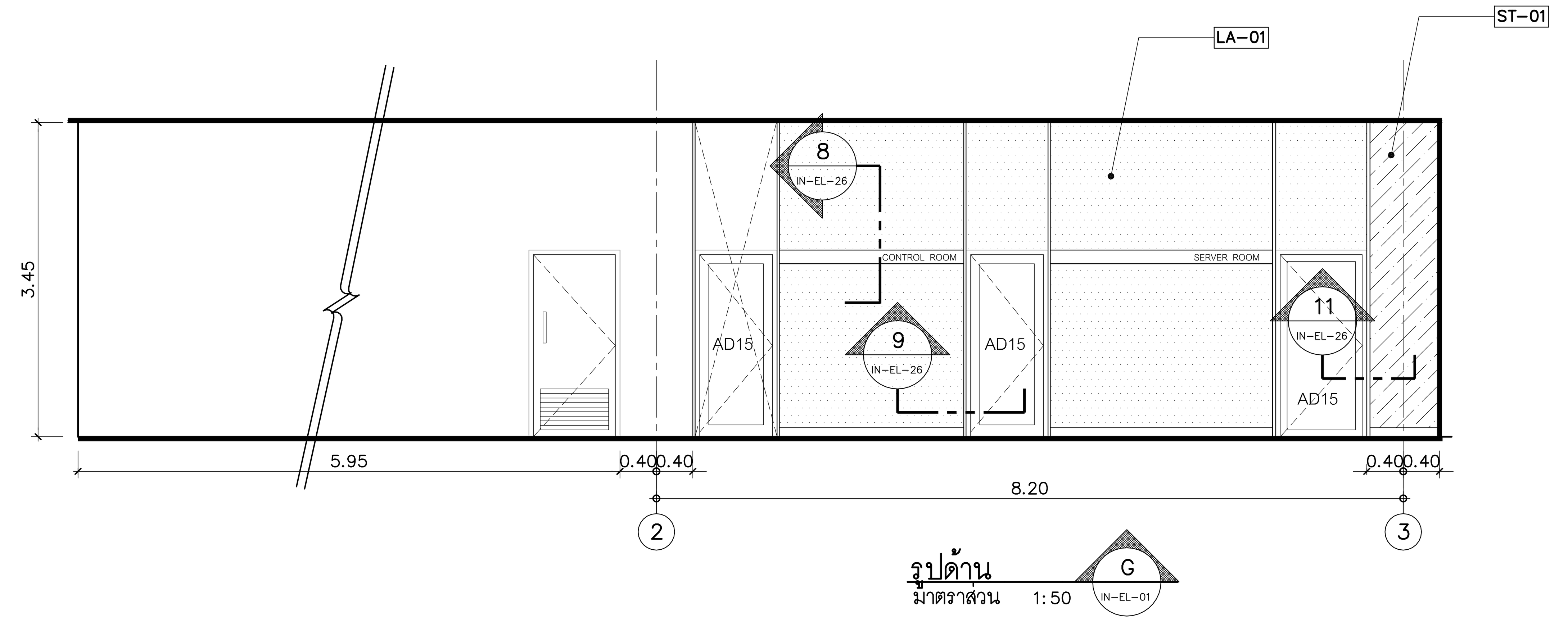

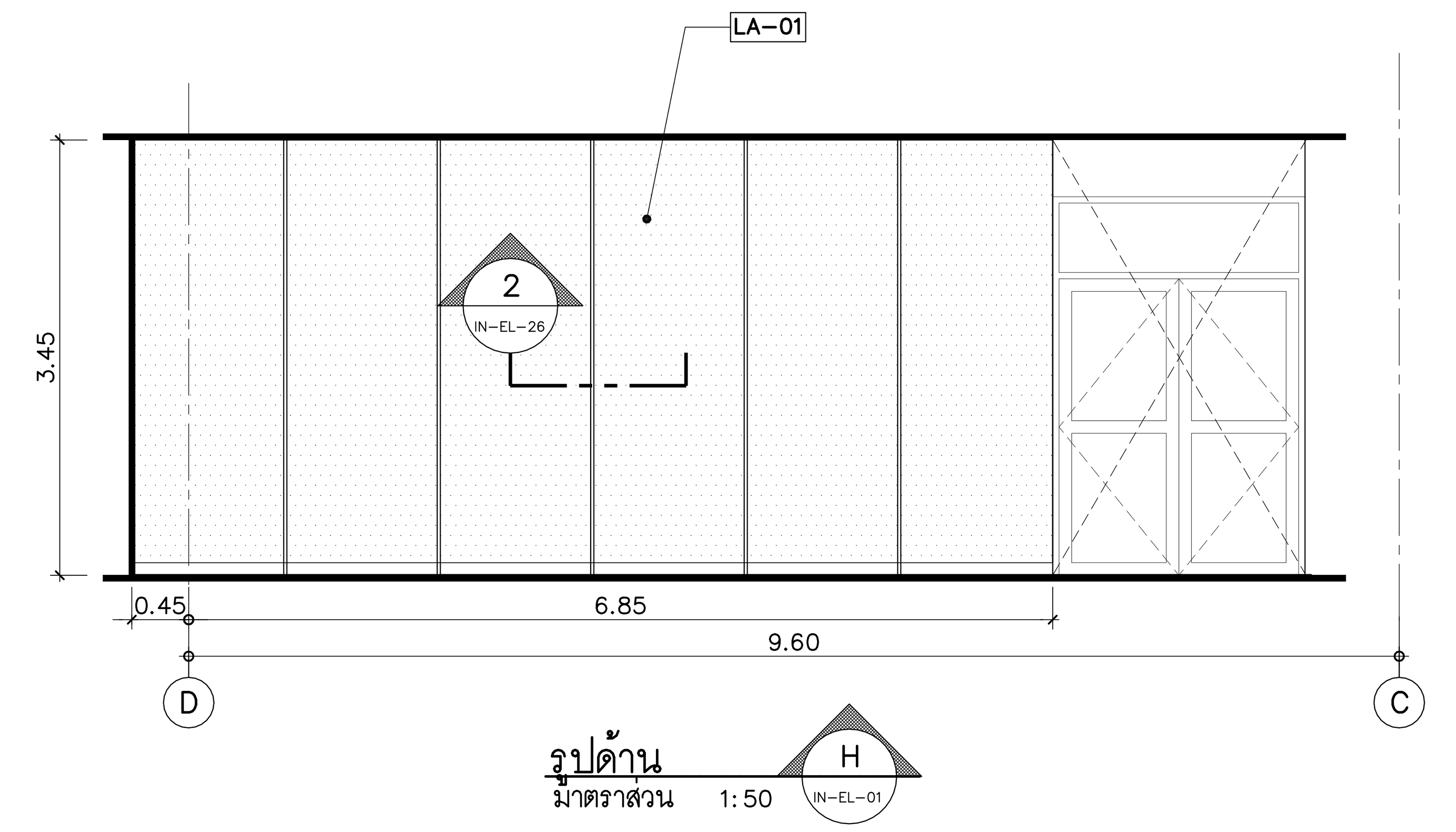

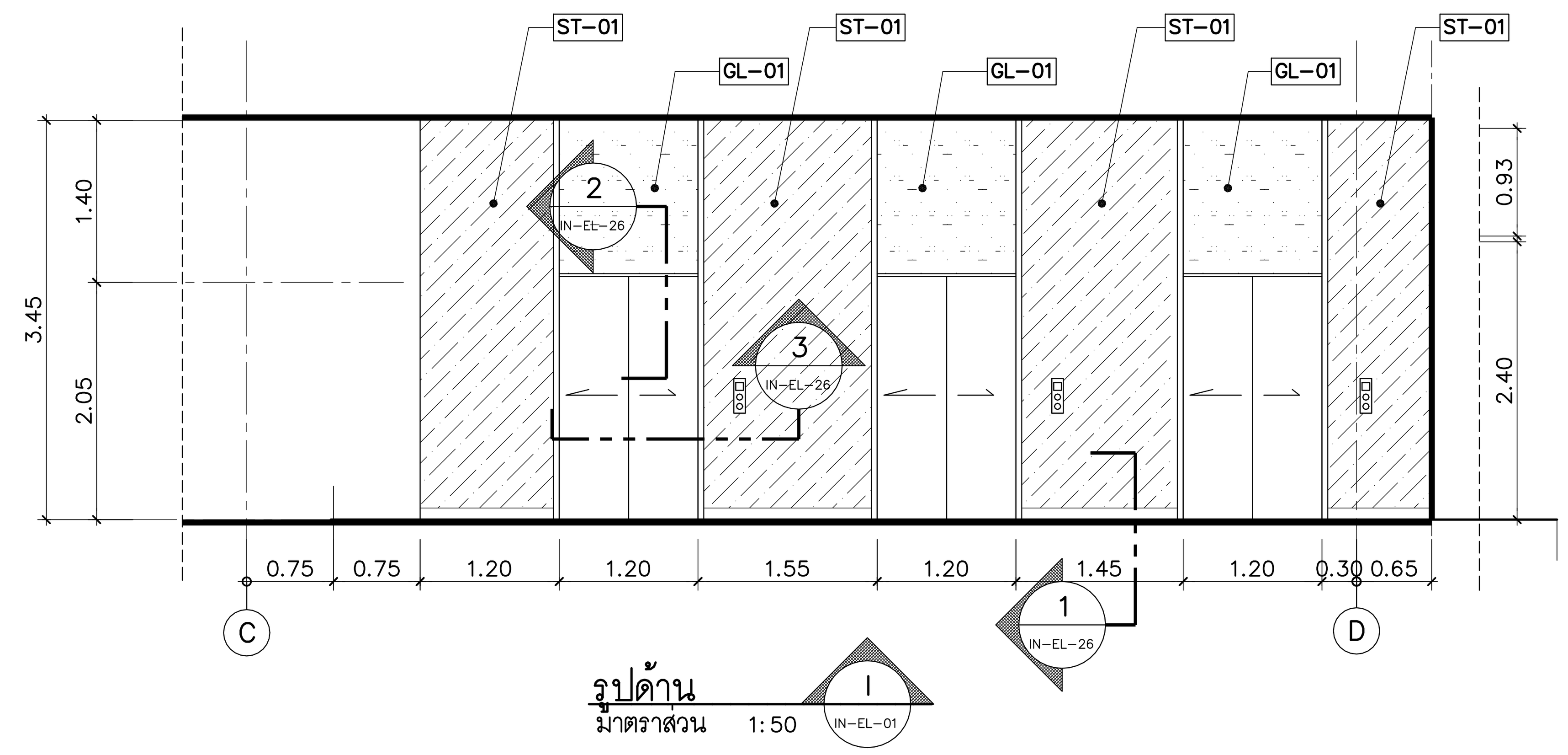

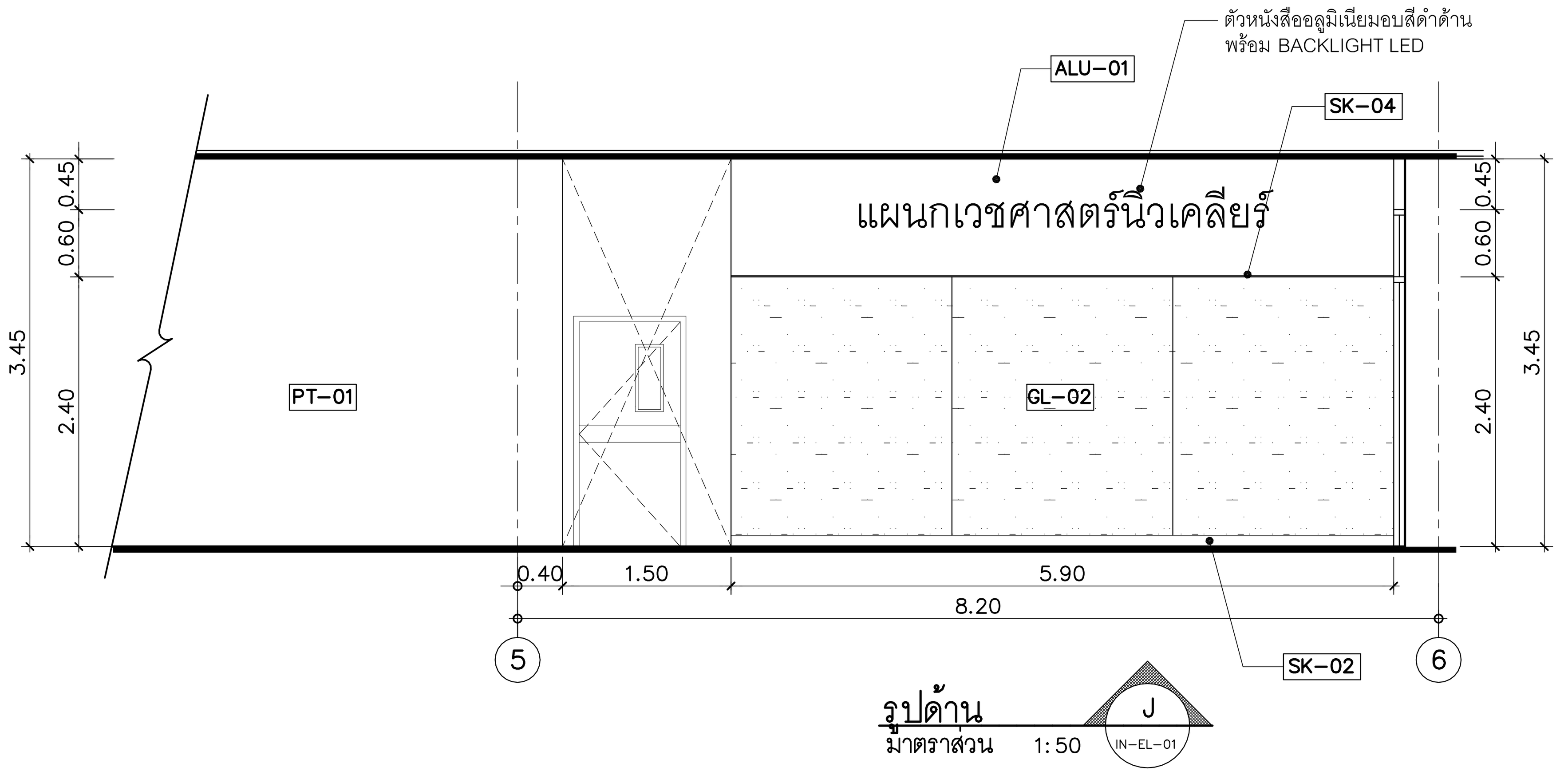

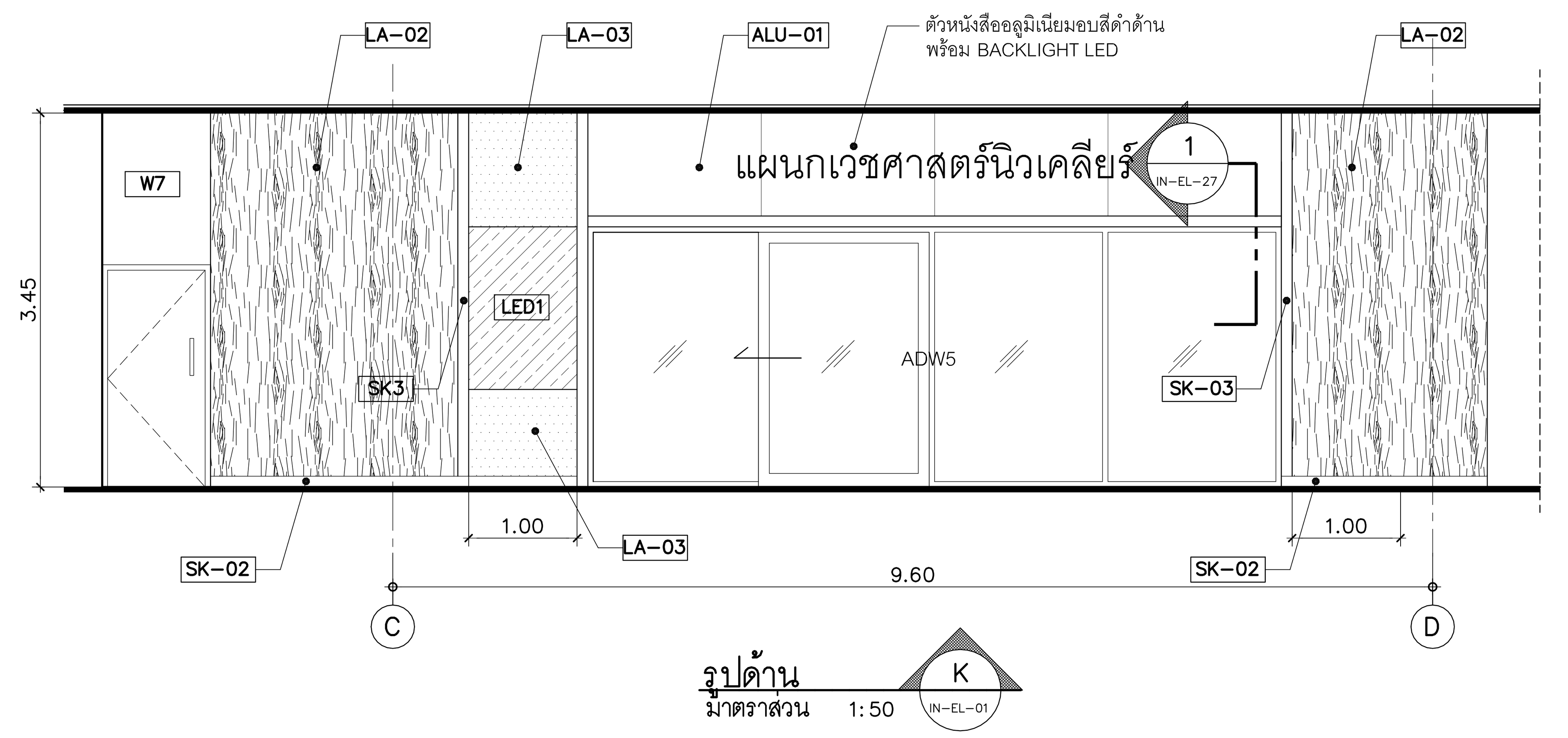

คณะแพทยศาสตร์วชิรพยาบาล มหาวิทยาลัยนวมินทราธิราช	SPAN บริษัท สแปนคอนซัลแตนท์ จำกัด 247 ถ.เสนานิคม 1 แขวงลาดพร้าว เขตลาดพร้าว กรุงเทพฯ 10230 E-MAIL : main.span@gmail.com Tel.0-2942-3691-6 ,Fax.0-2942-3694	unicorn บริษัท ยูนิคอร์น คอร์ปอเรชั่น แอนด์แมเนจเม้นท์ จำกัด 75/78 ซอยวัดเวฬุวนาราม 18 แขวงดอนเมือง เขตดอนเมือง กรุงเทพมหานคร 10210	i lamp บริษัท ไอแลมพ์ อาร์คิเทค แอนด์ ดีไซน์ จำกัด 480/25 หมู่ที่ 2 ตำบลบ้านเกาะ อำเภอเมืองนครราชสีมา นครราชสีมา 30000

PROJECT NAME:
โครงการออกแบบ อาคารผู้ป่วยในเฉลิมพระเกียรติ
คณะแพทยศาสตร์วชิรพยาบาล มหาวิทยาลัยนวมินทราธิราช
PROJECT ARCHITECT : สมยงค์ ขจรวิทย์ สสถ. 1764

ARCHITECTS :	STRUCTURAL ENGINEERS :	ELECTRICAL ENGINEERS:	MECHANICAL ENGINEERS:	SANITARY ENGINEERS :	INTETIOR DESIGNER :
นายสลายุทธ เรืองทอง ภสถ. 4384	นายนัฐสม สงวนวงศ์ วย. 1423	นายชัยวัฒน์ เหลืองอบอุ่น สฟก.3473	นายธันวา ตันเสถียร วก. 797	ขนิษฐา ส่งสกุลชัย วส. 27	วาสนา เพชรประเสริฐ
หทัยชนก เอกสุวรรณ ภสถ. 4182	นายศิริชัย รณเกียรติ สย. 5868	นายกรอง กิมเขียว สฟก.5276	นายขจรพงษ์ สุทธิโสภาอาภรณ์ สก.2544	วีรวุฒ หงษ์ทอง สส. 253	วรางคณา เศรษฐสุข
วิรยุทธ สมศิริ ภสถ. 19439	นายศุภชัย ขำดี ภย. 37589		นายอาณัติ ตั้งชู สก.4127	FIRE PROTECTION ARCHITECTS :	อภิญญา ยังแย้ม
ปรีชญ์ สานุกูล ภสถ. 23820				ดร.บัณฑิต ประดับสุข สสถ. 1215	

แบบแสดง : รูปด้านตกแต่งชั้นที่ 1–2 (แผ่นที่ 2)
มาตราส่วน: 1:100
รวม : แผ่น
แบบเลขที่ : IN-EL-03

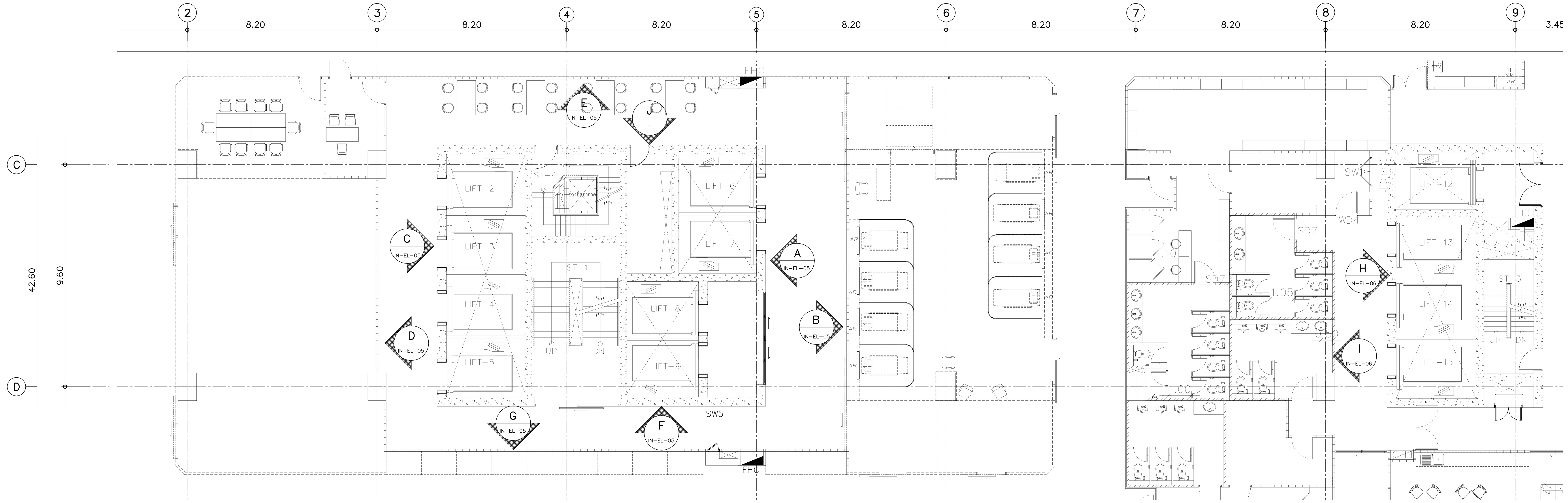

แผนผังเฟอร์นิเจอร์ชั้นที่ 3

มาตราส่วน 1:100

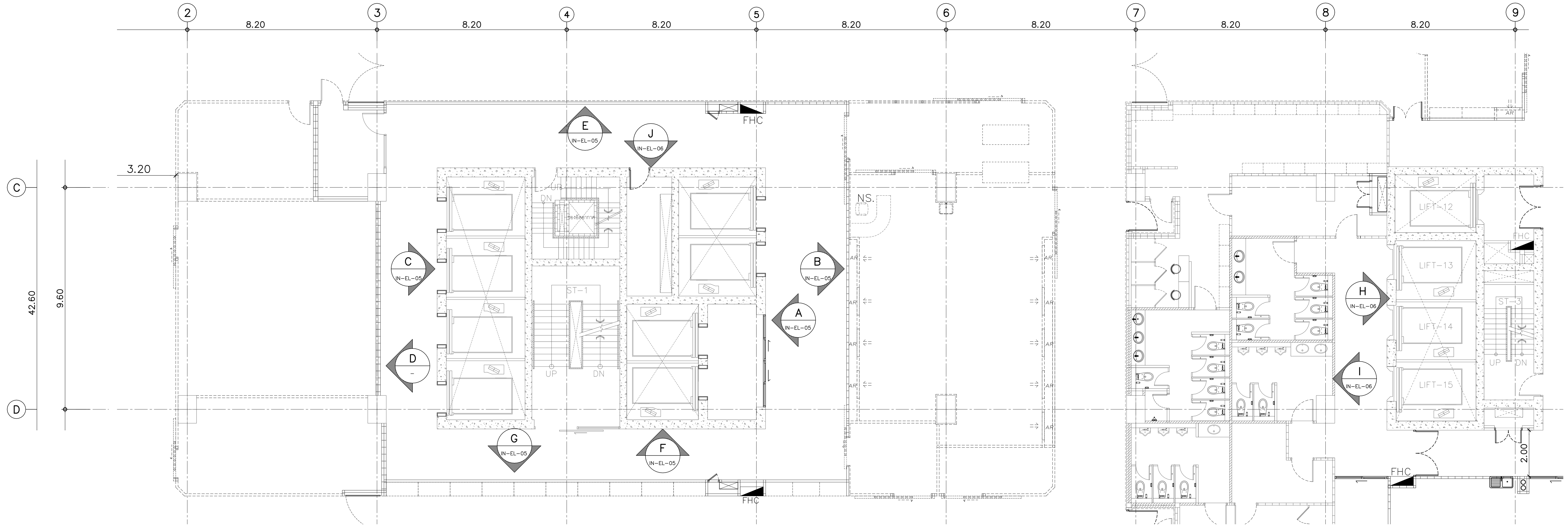

แผนผังเฟอร์นิเจอร์ชั้นที่ 4

มาตราส่วน 1:100

คณะแพทยศาสตร์วชิรพยาบาล มหาวิทยาลัยนวมินทราธิราช	SPAN บริษัท สแปนคอนซัลแตนท์ จำกัด 247 ถ.เสนานิคม 1 แขวงลาดพร้าว เขตลาดพร้าว กรุงเทพฯ 10230 E-MAIL : main.span@gmail.com Tel.0-2942-3691-6 ,Fax.0-2942-3694 / unicorn บริษัท ยูนิคอร์น คอร์ปอเรชั่น แอนด์แมเนจเม้นท์ จำกัด 75/78 ซอยวัดหูวนาราม 18 แขวงดอนเมือง เขตดอนเมือง กรุงเทพมหานคร 10210 / i lamp บริษัท ไอแลมพ์ อาร์คิเทค แอนด์ ดีไซน์ จำกัด 480/25 หมู่ที่ 2 ตำบลบ้านเกาะ อำเภอเมืองนครราชสีมา นครราชสีมา 30000	PROJECT NAME: โครงการออกแบบ อาคารผู้ป่วยในเฉลิมพระเกียรติ คณะแพทยศาสตร์วชิรพยาบาล มหาวิทยาลัยนวมินทราธิราช PROJECT ARCHITECT : สมยงค์ ขจรวิทย์ สสถ. 1764	ARCHITECTS : นายสลายุทธ เรืองทอง ภสถ. 4384; หทัยชนก เอกสุวรรณ ภสถ. 4182; วีรยุทธ สมศิริ ภสถ. 19439; ปรีชญ์ สานุกูล ภสถ. 23820	STRUCTURAL ENGINEERS : นายนัฐสม สงวนวงศ์ วย. 1423; นายศิริชัย รณเกียรติ สย. 5868; นายศุภชัย ขำดี ภย. 37589	ELECTRICAL ENGINEERS: นายชัยวัฒน์ เหลืองอบอุ่น สฟก.3473; นายกรอง กิมเขียว สฟก.5276	MECHANICAL ENGINEERS: นายธันวา ตันเสถียร วก. 797; นายขจรพงษ์ สุทธิโสภาอาภรณ์ สก.2544; นายอาณัติ ตั้งชู สก.4127	SANITARY ENGINEERS : ขนิษฐา ส่งสกุลชัย วส. 27; วีรวุฒ หงษ์ทอง สส. 253 / FIRE PROTECTION ARCHITECTS : ดร.บัณฑิต ประดับสุข สสถ. 1215

INTETIOR DESIGNER :	วาสนา เพชรประเสริฐ; วรางคณา เศรษฐสุข; อภิญญา ยังแย้ม
แบบแสดง :	แผนผังเฟอร์นิเจอร์ชั้นที่ 3-4
มาตราส่วน: 1:100	แบบเลขที่ : IN-EL-04
รวม : แผ่น	

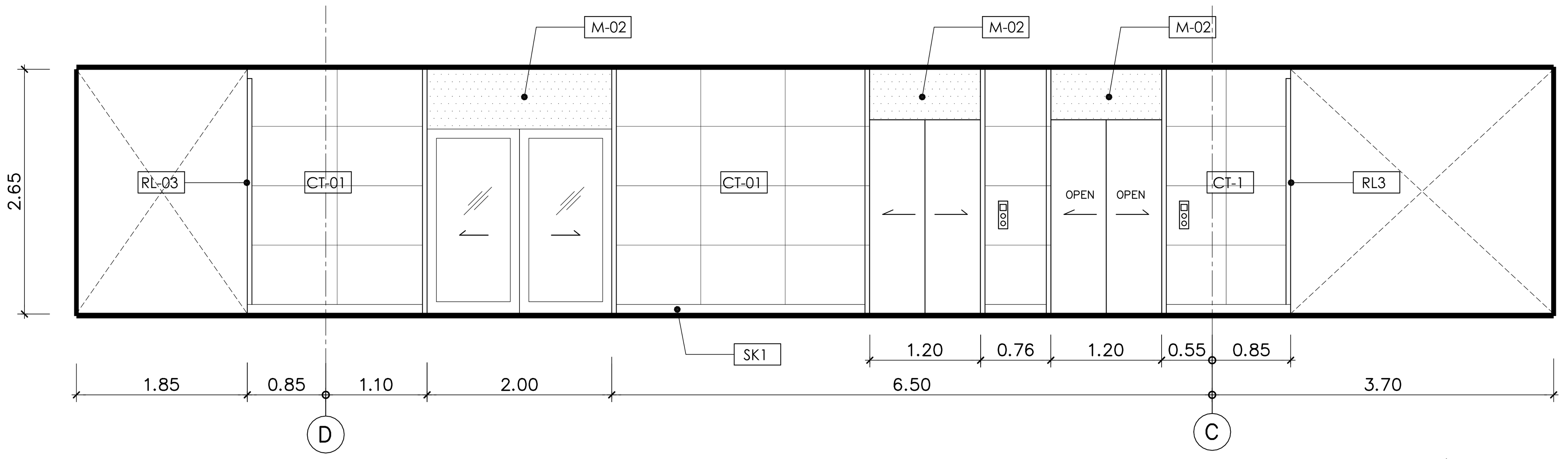

รูปด้าน A
มาตราส่วน 1:50 IN-EL-04

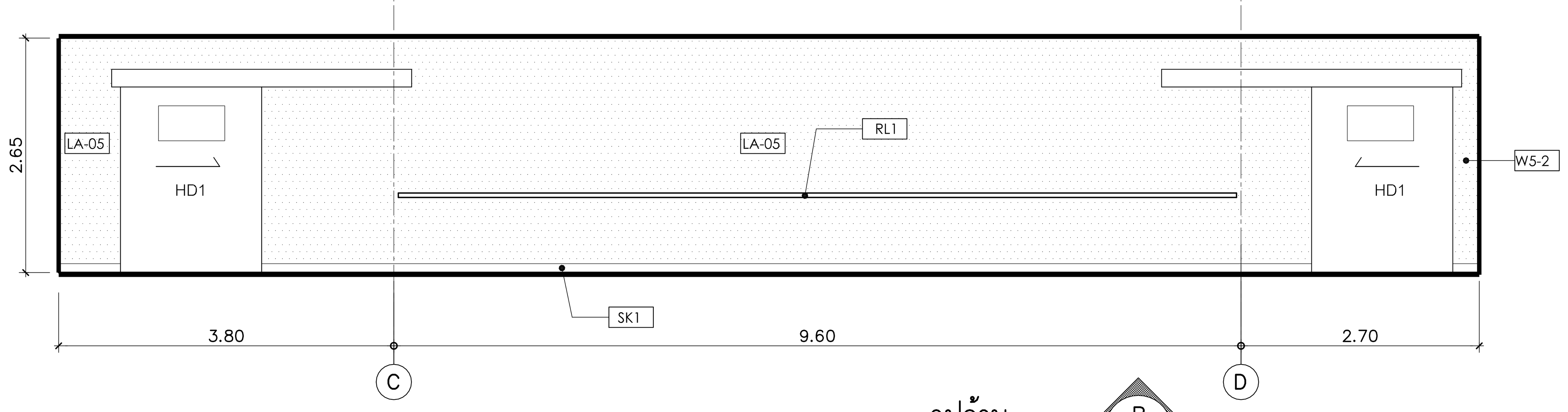

รูปด้าน B
มาตราส่วน 1:50 IN-EL-04

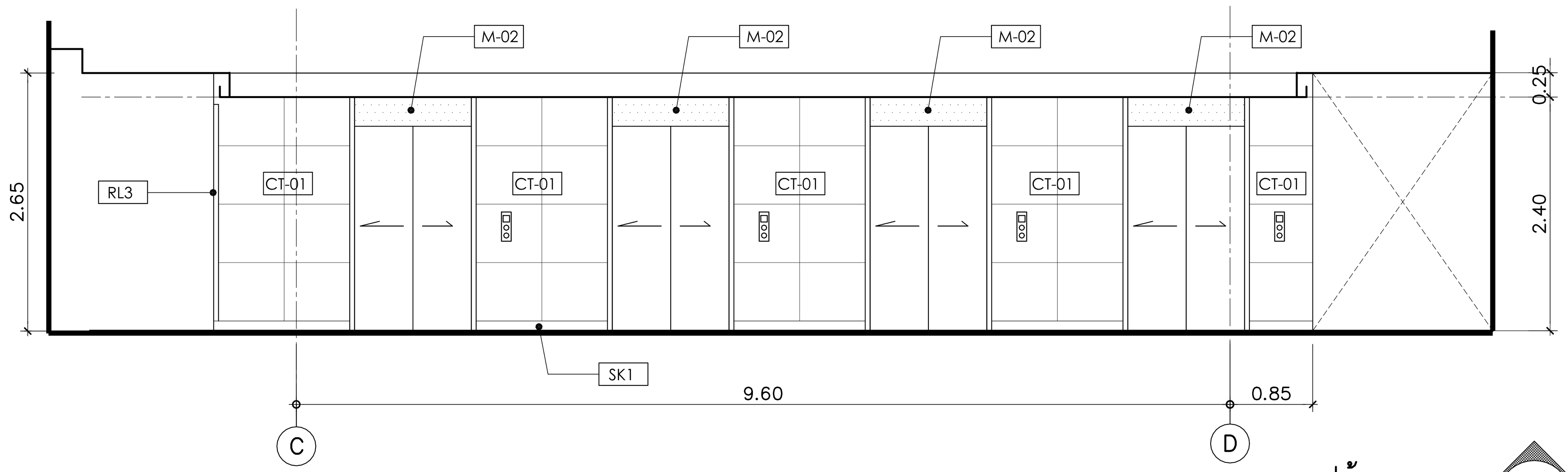

รูปด้าน C
มาตราส่วน 1:50 IN-EL-04

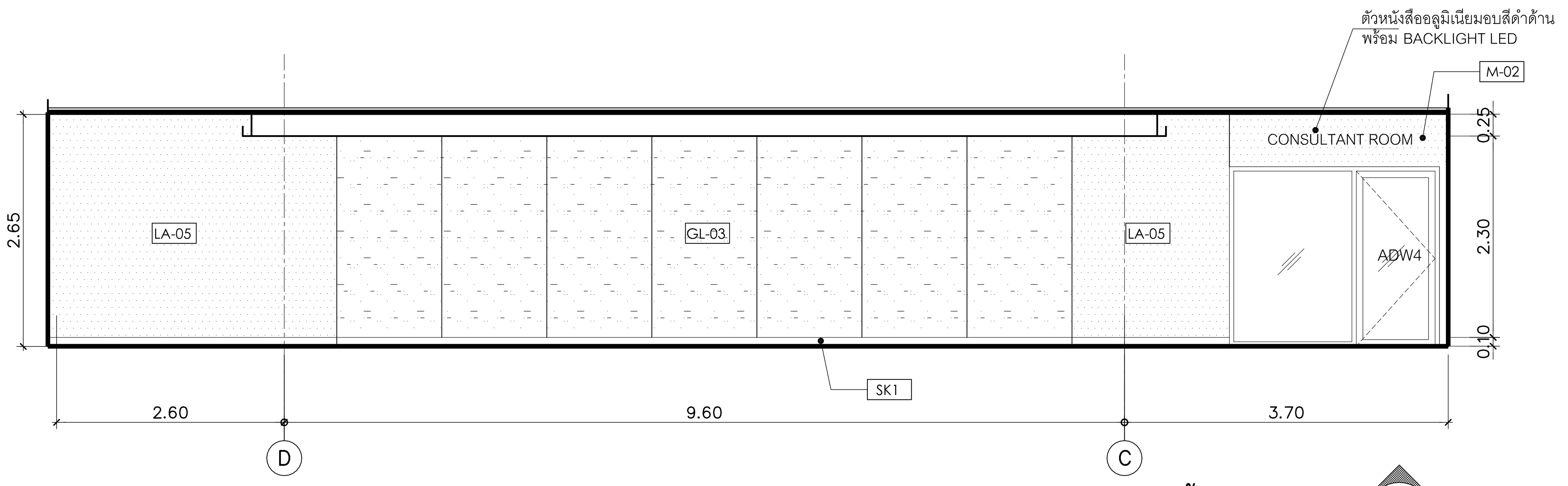

รูปด้าน D
มาตราส่วน 1:50 IN-EL-04

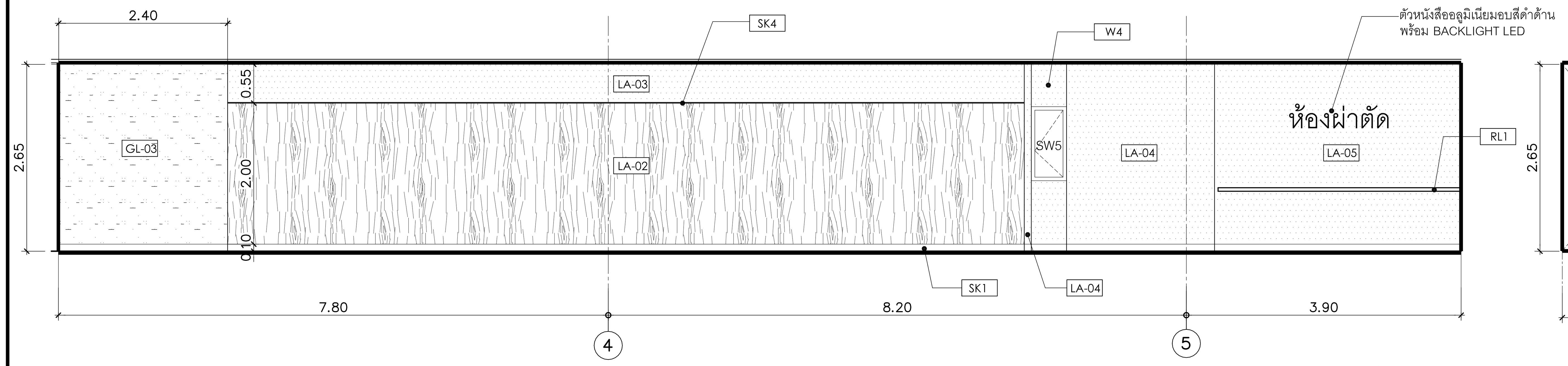

รูปด้าน E
มาตราส่วน 1:50 IN-EL-04

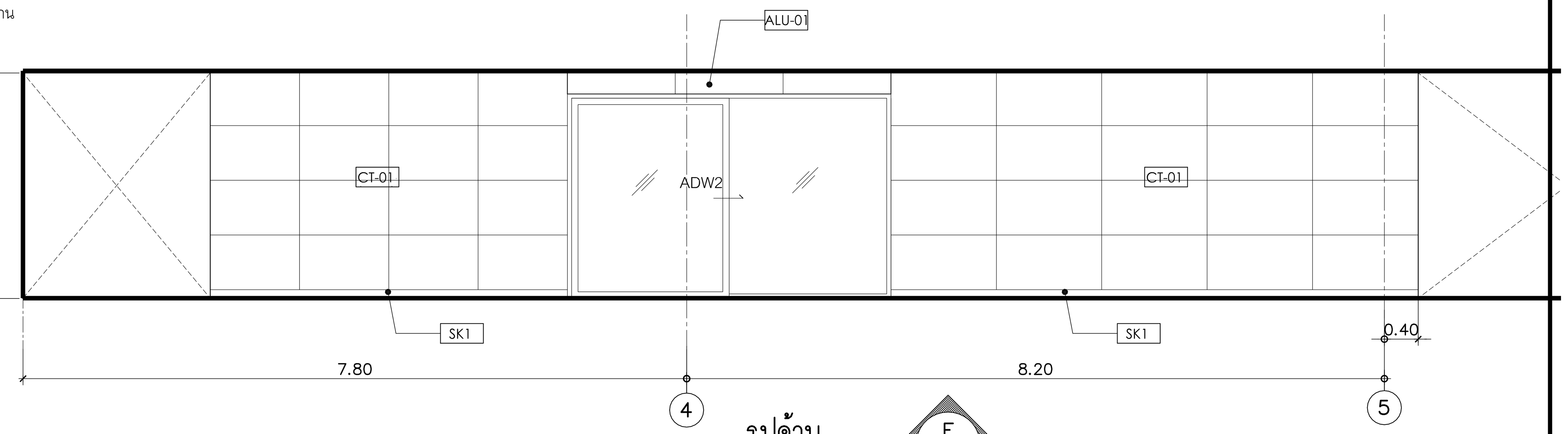

รูปด้าน F
มาตราส่วน 1:50 IN-EL-04

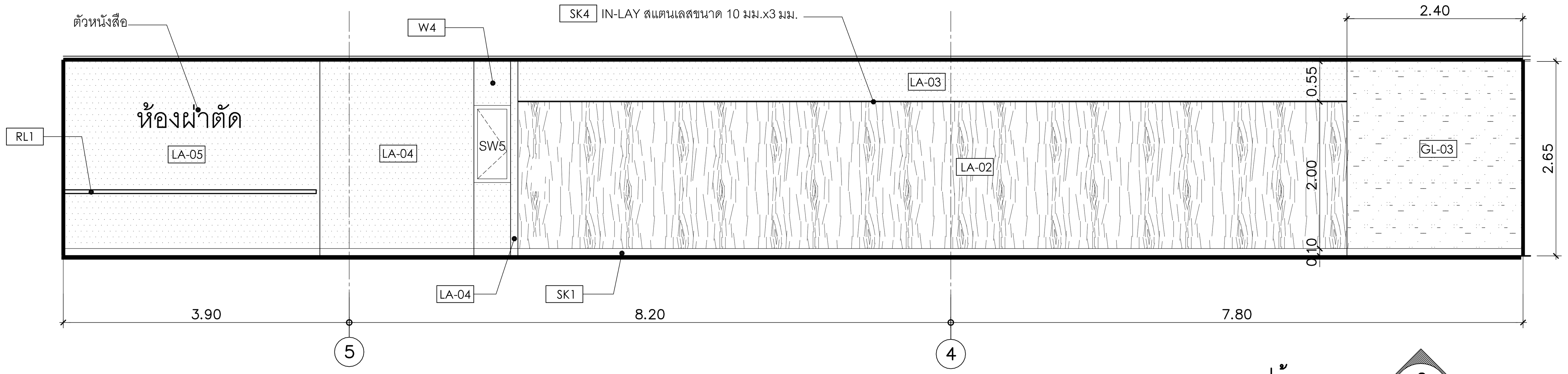

รูปด้าน G
มาตราส่วน 1:50 IN-EL-04

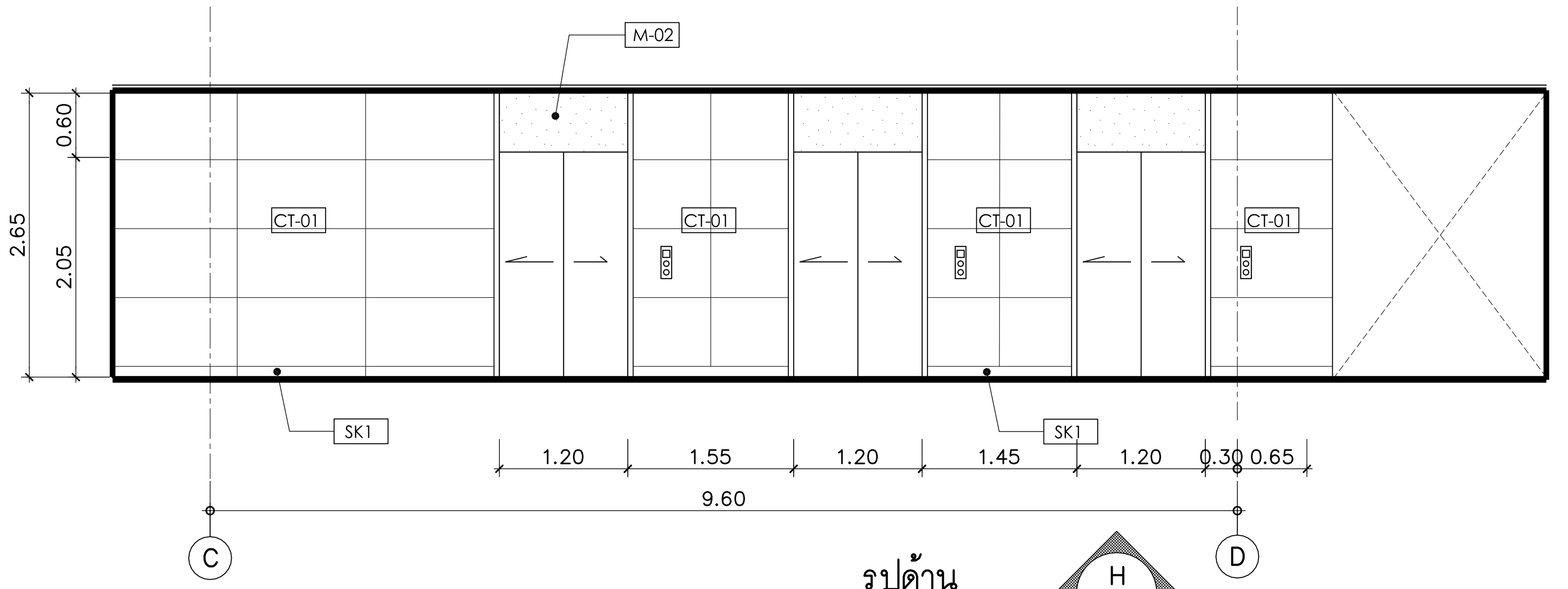

รูปด้าน H
มาตราส่วน 1:50 IN-EL-04

คณะแพทยศาสตร์วชิรพยาบาล
มหาวิทยาลัยนวมินทราธิราช

SPAN
บริษัท สแปนคอนซัลแตนท์ จำกัด
247 ถ.เสนานิคม 1 แขวงลาดพร้าว
เขตลาดพร้าว กรุงเทพฯ 10230
E-MAIL :main.span@gmail.com
Tel.0-2942-3691-6 ,Fax.0-2942-3694

unicorn
บริษัท ยูนิคอร์น คอร์ปอเรชั่น แอนด์แมเนจเม้นท์ จำกัด
75/78 ซอยวัดเทพวนาราม 18 แขวงดอนเมือง
เขตดอนเมือง กรุงเทพมหานคร 10210

i lamp
บริษัท ไอแลมพ์ อาร์คิเทค แอนด์ ดีไซน์ จำกัด
480/25 หมู่ที่ 2 ตำบลบ้านเกาะ
อำเภอเมืองนครราชสีมา นครราชสีมา 30000

PROJECT NAME:
โครงการออกแบบ อาคารผู้ป่วยในเฉลิมพระเกียรติ
คณะแพทยศาสตร์วชิรพยาบาล มหาวิทยาลัยนวมินทราธิราช

PROJECT ARCHITECT : สมยงค์ ขจรวิทย์ สสถ. 1764

ARCHITECTS :	
นายสลายุทธ เรืองทอง	ภสถ. 4384
หทัยชนก เอกสุวรรณ	ภสถ. 4182
วีรยุทธ สมศิริ	ภสถ. 19439
ปรัชญ์ สานุกูล	ภสถ. 23820

STRUCTURAL ENGINEERS :	
นายนัฐสม สงวนวงศ์	วย. 1423
นายศิริชัย รณเกียรติ	สย. 5868
นายศุภชัย ขำดี	ภย. 37589

ELECTRICAL ENGINEERS:	
นายชัยวัฒน์ เหลืองอบอุ่น	สฟก.3473
นายกรอง กิมเขียว	สฟก.5276

MECHANICAL ENGINEERS:	
นายธันวา ตันเสถียร	วภ. 797
นายขจรพงษ์ สุทธิโสภาอาภรณ์	สก.2544
นายอาณัติ ตั้งชู	สก.4127

SANITARY ENGINEERS :	
ขนิษฐา ส่งสกุลชัย	วส. 27
วีรวุฒิ หงษ์ทอง	สส. 253

FIRE PROTECTION ARCHITECTS :
ดร.บัณฑิต ประดับสุข สสถ. 1215

INTETIOR DESIGNER :
วาสนา เพชรประเสริฐ
วรางคณา เศรษฐสุข
อภิญญา ยังแย้ม

แบบแสดง : รูปด้านตกแต่งชั้นที่ 3-4 (แผ่นที่ 1)

มาตราส่วน: 1:100
รวม : แผ่น
แบบเลขที่ : IN-EL-05

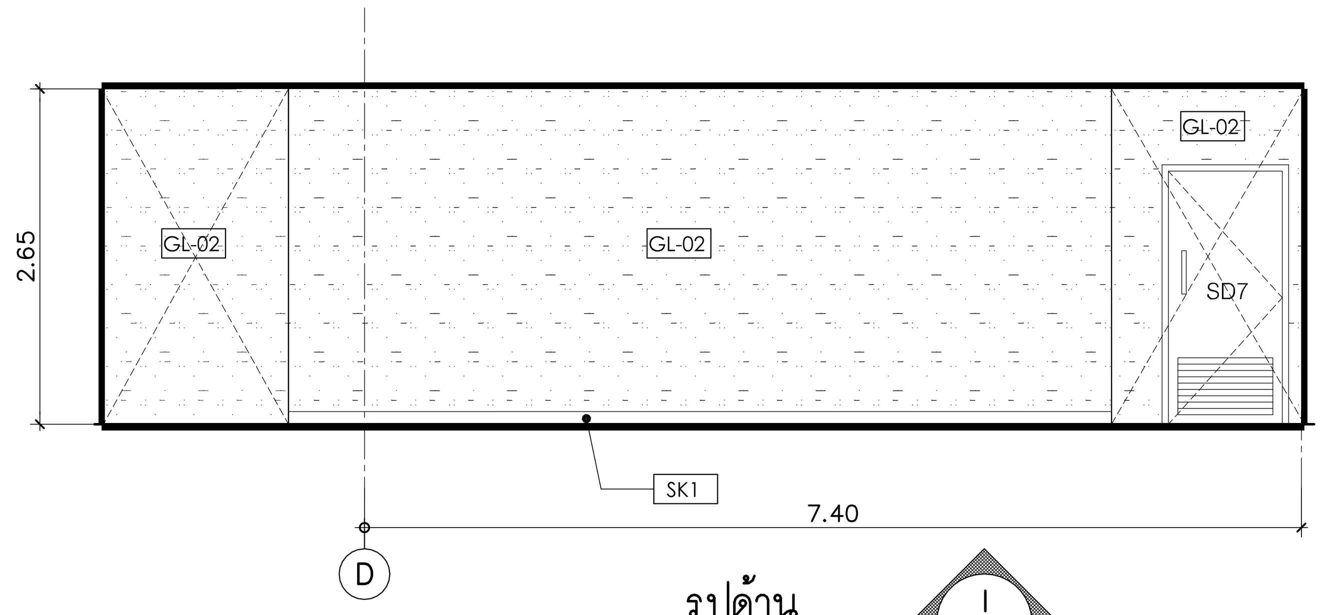

รูปด้าน
มาตราส่วน 1:50
I
IN-EL-04

คณะแพทยศาสตร์วชิรพยาบาล มหาวิทยาลัยนวมินทราธิราช

SPAN
บริษัท สแปนคอนซัลแตนท์ จำกัด
247 ถ.เสนานิคม 1 แขวงลาดพร้าว เขตลาดพร้าว กรุงเทพฯ 10230
E-MAIL : main.span@gmail.com
Tel.0-2942-3691-6 ,Fax.0-2942-3694

unicorn
บริษัท ยูนิคอร์น คอร์ปอเรชั่น แอนด์แมเนจเม้นท์ จำกัด
75/78 ซอยวัดเวฬุวนาราม 18 แขวงดอนเมือง เขตดอนเมือง กรุงเทพมหานคร 10210

i lamp
บริษัท ไอแลมพ์ อาร์คิเทค แอนด์ ดีไซน์ จำกัด
480/25 หมู่ที่ 2 ตำบลบ้านเกาะ อำเภอเมืองนครราชสีมา นครราชสีมา 30000

PROJECT NAME:
โครงการออกแบบ อาคารผู้ป่วยในเฉลิมพระเกียรติ
คณะแพทยศาสตร์วชิรพยาบาล มหาวิทยาลัยนวมินทราธิราช

PROJECT ARCHITECT : สมยงค์ ขจรวิทย์ สสถ. 1764

ARCHITECTS :
นายสลายุทธ เรืองทอง ภสถ. 4384
หทัยชนก เอกสุวรรณ ภสถ. 4182
วีรยุทธ สมศิริ ภสถ. 19439
ปรัชญ์ สานุกูล ภสถ. 23820

STRUCTURAL ENGINEERS :
นายนัฐสม สงวนวงศ์ วย. 1423
นายศิริชัย รณเกียรติ สย. 5868
นายศุภชัย ขำดี ภย. 37589

ELECTRICAL ENGINEERS:
นายชัยวัฒน์ เหลืองอบอุ่น สฟก.3473
นายกรอง กิมเขียว สฟก.5276

MECHANICAL ENGINEERS:
นายธันวา ตันเสถียร วก. 797
นายขจรพงษ์ สุทธิโสภาอาภรณ์ สก.2544
นายอาณัติ ตั้งชู สก.4127

SANITARY ENGINEERS :
ขนิษฐา ส่งสกุลชัย วส. 27
วีรวุฒ หงษ์ทอง สส. 253

FIRE PROTECTION ARCHITECTS :
ดร.บัณฑิต ประดับสุข สสถ. 1215

INTETIOR DESIGNER :
วาสนา เพชรประเสริฐ
วรางคณา เศรษฐสุข
อภิญญา ยังแย้ม

แบบแสดง : รูปด้านชั้นที่ตกแต่ง 3-4 (แผ่นที่ 2)
มาตราส่วน: 1:100
รวม : แผ่น
แบบเลขที่ : IN-EL-06

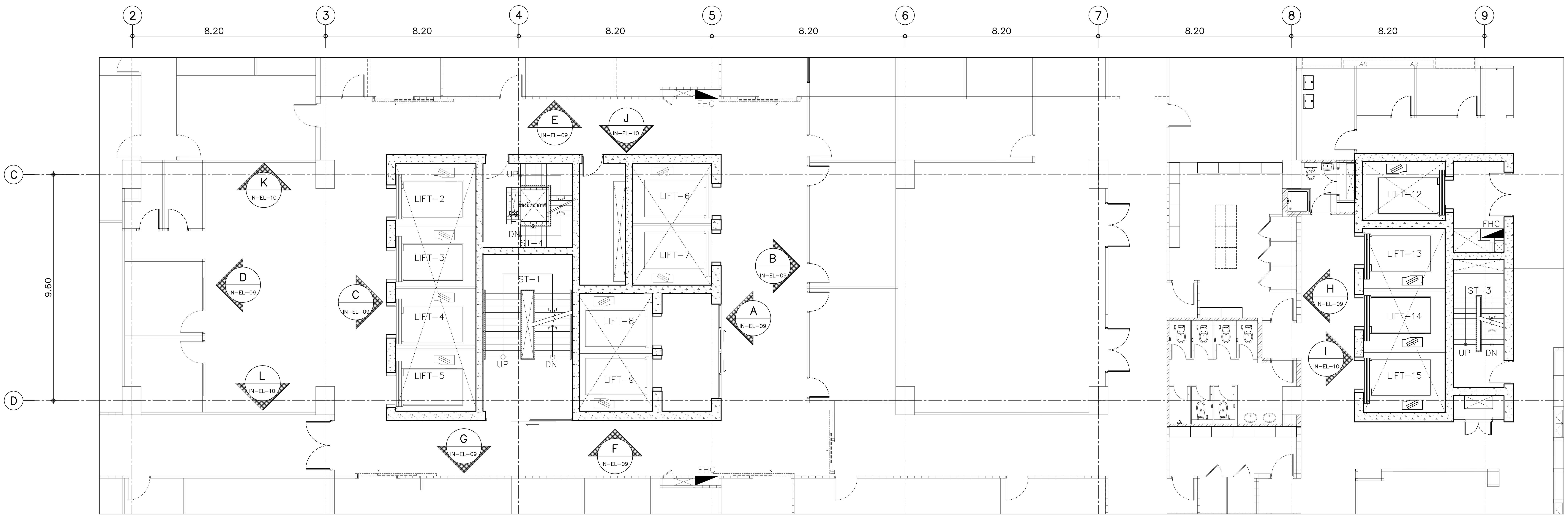

แผนผังเฟอร์นิเจอร์ชั้นที่ 5

มาตราส่วน 1:100

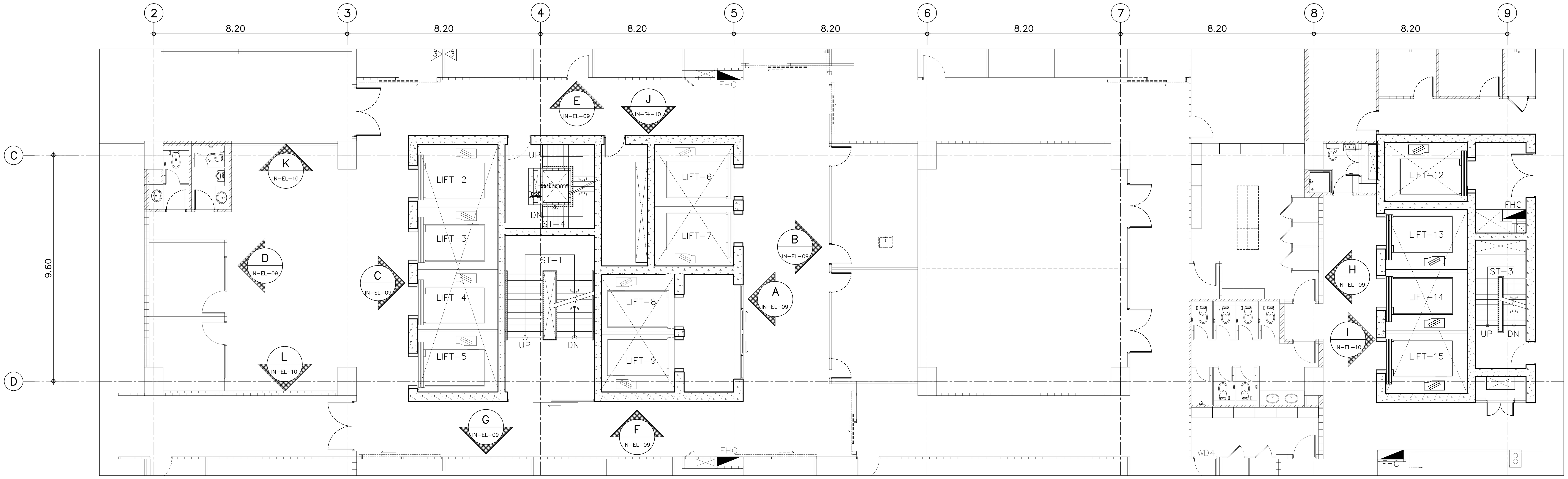

แผนผังเฟอร์นิเจอร์ชั้นที่ 6

มาตราส่วน 1:100

PROJECT NAME: โครงการออกแบบ อาคารผู้ป่วยในเฉลิมพระเกียรติ คณะแพทยศาสตร์วชิรพยาบาล มหาวิทยาลัยนวมินทราธิราช	ARCHITECTS : นายสลายุทธ เรืองทอง ภสถ. 4384 / หทัยชนก เอกสุวรรณ ภสถ. 4182 / วีรยุทธ สมศิริ ภสถ. 19439 / ปรัชญ์ สานุกูล ภสถ. 23820	STRUCTURAL ENGINEERS : นายนัฐสม สงวนวงศ์ วย. 1423 / นายศิริชัย รณเกียรติ สย. 5868 / นายศุภชัย ขำดี ภย. 37589	ELECTRICAL ENGINEERS: นายชัยวัฒน์ เหลืองอบอุ่น สฟก.3473 / นายกรอง กิมเขียว สฟก.5276	MECHANICAL ENGINEERS: นายธันวา ตันเสถียร วก. 797 / นายขจรพงษ์ สุทธิโสภาอาภรณ์ สก.2544 / นายอาณัติ ตั้งชู สก.4127	SANITARY ENGINEERS : ขนิษฐา ส่งสกุลชัย วส. 27 / วีรวุฒ หงษ์ทอง สส. 253	INTETIOR DESIGNER : วาสนา เพชรประเสริฐ / วรางคณา เศรษฐสุข / อภิญญา ยังแย้ม	แบบแสดง : แผนผังเฟอร์นิเจอร์ชั้นที่ 5-6
PROJECT ARCHITECT : สมยงค์ ขจรวิทย์ สสถ. 1764					FIRE PROTECTION ARCHITECTS : ดร.บัณฑิต ประดับสุข สสถ. 1215		มาตราส่วน: 1:100 / รวม : แผ่น / แบบเลขที่ : IN-EL-07

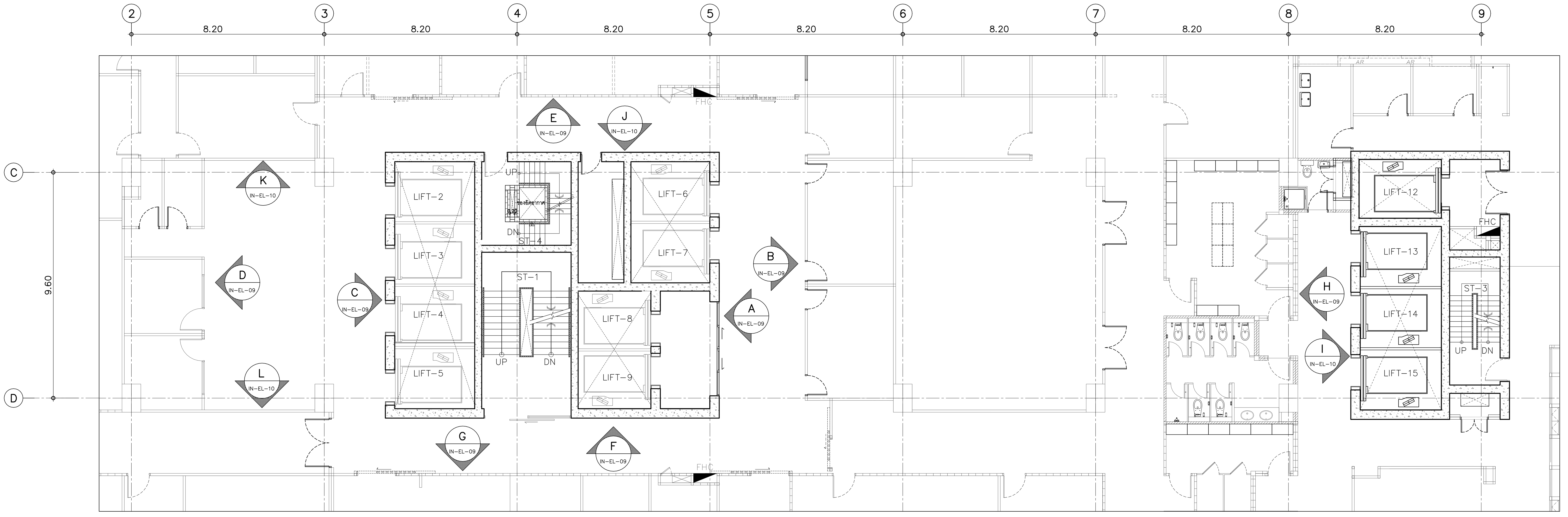

แผนผังเฟอร์นิเจอร์ชั้นที่ 7

มาตราส่วน 1:100

คณะแพทยศาสตร์วชิรพยาบาล มหาวิทยาลัยนวมินทราธิราช

SPAN — บริษัท สแปนคอนซัลแตนท์ จำกัด 247 ถ.เสนานิคม 1 แขวงลาดพร้าว เขตลาดพร้าว กรุงเทพฯ 10230 E-MAIL : main.span@gmail.com Tel.0-2942-3691-6 ,Fax.0-2942-3694

unicorn — บริษัท ยูนิคอร์น คอร์ปอเรชั่น แอนด์แมเนจเม้นท์ จำกัด 75/78 ซอยวัดเวฬุวนาราม 18 แขวงดอนเมือง เขตดอนเมือง กรุงเทพมหานคร 10210

i lamp — บริษัท ไอแลมพ์ อาร์คิเทค แอนด์ ดีไซน์ จำกัด 480/25 หมู่ที่ 2 ตำบลบ้านเกาะ อำเภอเมืองนครราชสีมา นครราชสีมา 30000

PROJECT NAME:

โครงการออกแบบ อาคารผู้ป่วยในเฉลิมพระเกียรติ
คณะแพทยศาสตร์วชิรพยาบาล มหาวิทยาลัยนวมินทราธิราช

PROJECT ARCHITECT : สมยงค์ ขจรวิทย์ สสถ. 1764

ARCHITECTS :
นายสลายุทธ เรืองทอง ภสถ. 4384
หทัยชนก เอกสุวรรณ ภสถ. 4182
วีรยุทธ สมศิริ ภสถ. 19439
ปรีชญ์ สานุกูล ภสถ. 23820

STRUCTURAL ENGINEERS :
นายนัฐสม สงวนวงศ์ วย. 1423
นายศิริชัย รณเกียรติ สย. 5868
นายศุภชัย ขำดี ภย. 37589

ELECTRICAL ENGINEERS:
นายชัยวัฒน์ เหลืองอบอุ่น สฟก.3473
นายกรอง กิมเขียว สฟก.5276

MECHANICAL ENGINEERS:
นายธันวา ตันเสถียร วก. 797
นายขจรพงษ์ สุทธิโสภาอาภรณ์ สก.2544
นายอาณัติ ตั้งชู สก.4127

SANITARY ENGINEERS :
ขนิษฐา ส่งสกุลชัย วส. 27
วีรวุฒ หงษ์ทอง สส. 253

FIRE PROTECTION ARCHITECTS :
ดร.บัณฑิต ประดับสุข สสถ. 1215

INTETIOR DESIGNER :
วาสนา เพชรประเสริฐ
วรางคณา เศรษฐสุข
อภิญญา ยังแย้ม

แบบแสดง :
แผนผังเฟอร์นิเจอร์ชั้นที่ 7

มาตราส่วน: 1:100
รวม : แผ่น
แบบเลขที่ :
IN–EL–08

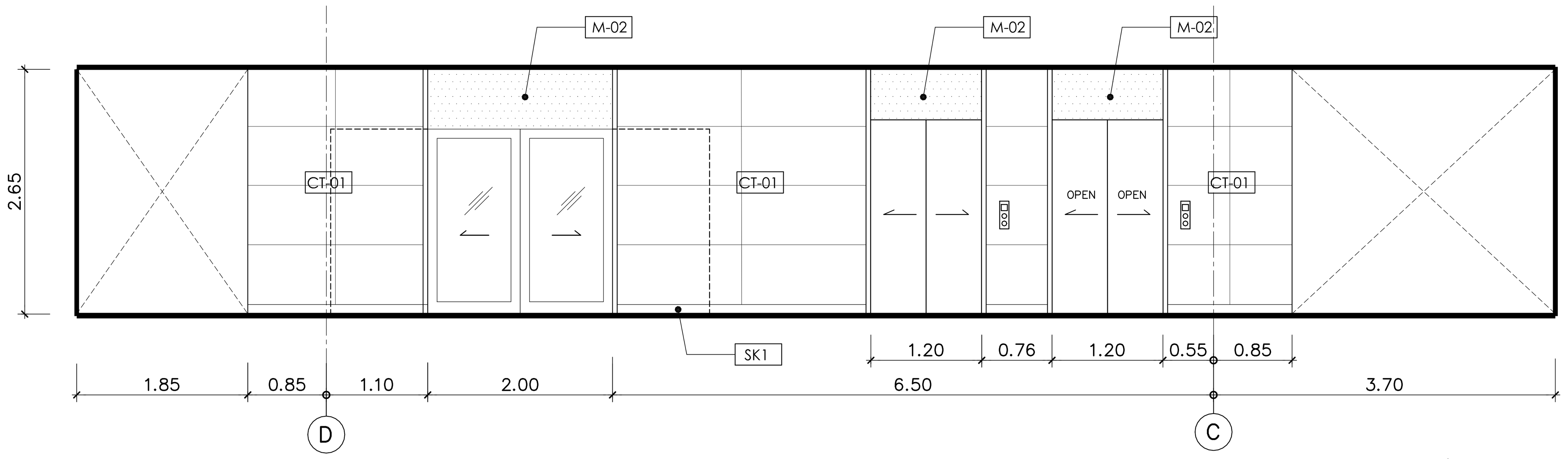

รูปด้าน A
มาตราส่วน 1:50 IN-EL-07

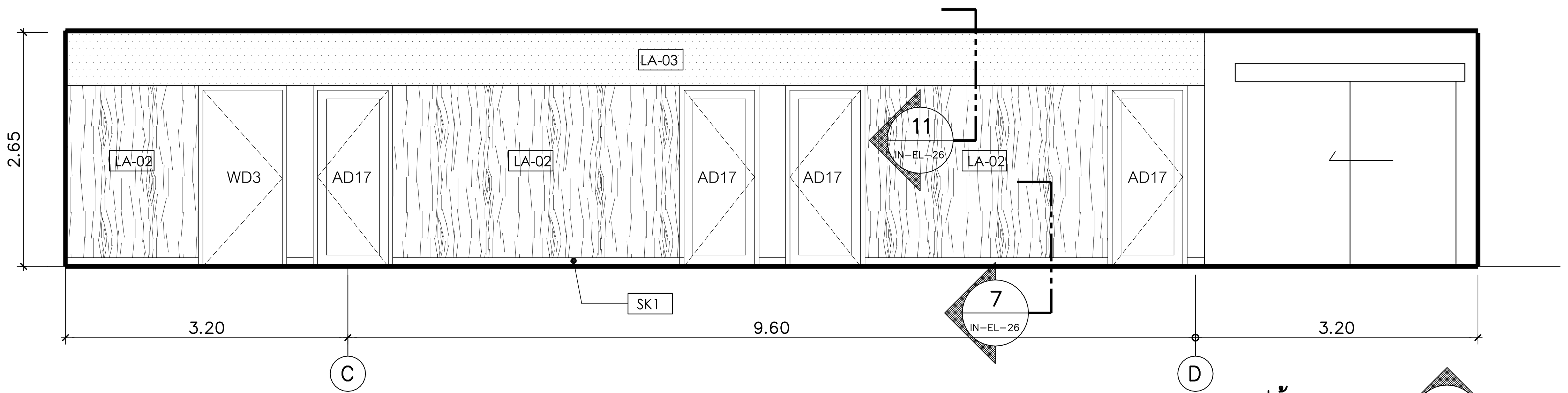

รูปด้าน B
มาตราส่วน 1:50 IN-EL-07

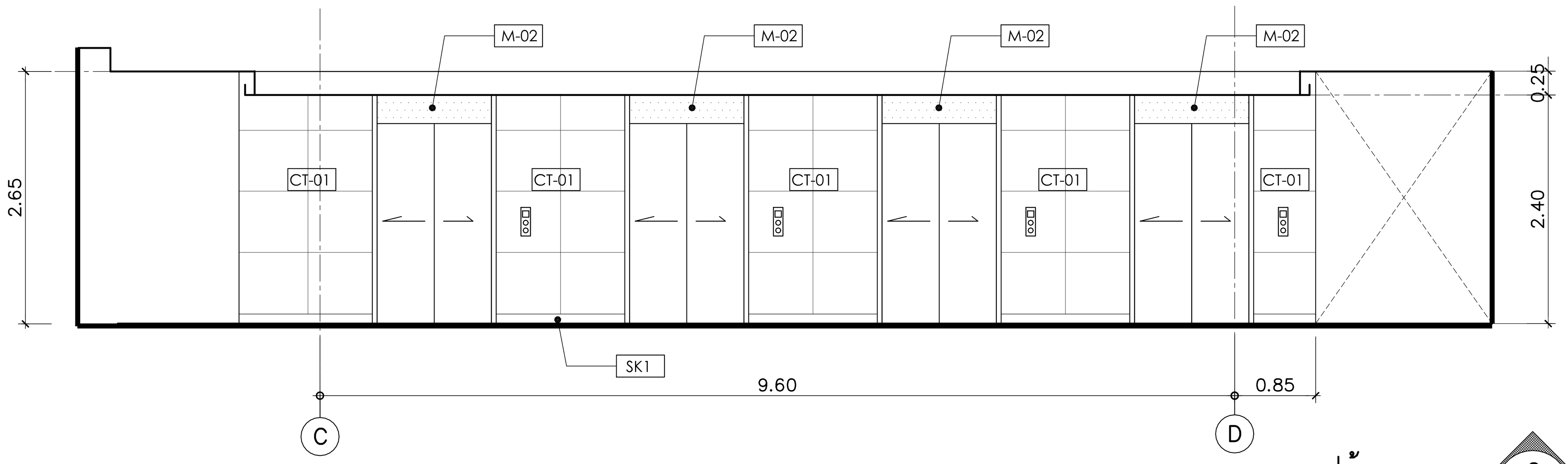

รูปด้าน C
มาตราส่วน 1:50 IN-EL-07

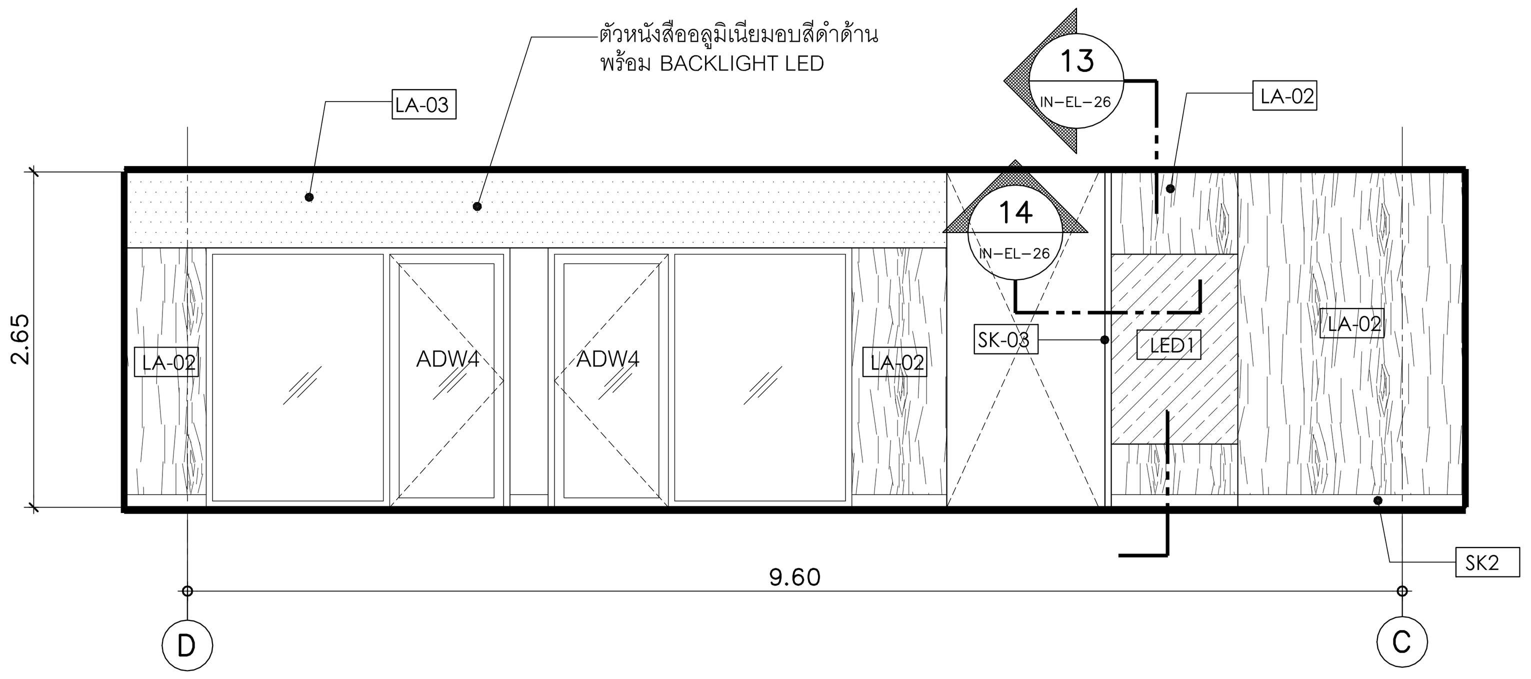

รูปด้าน D
มาตราส่วน 1:50 IN-EL-07

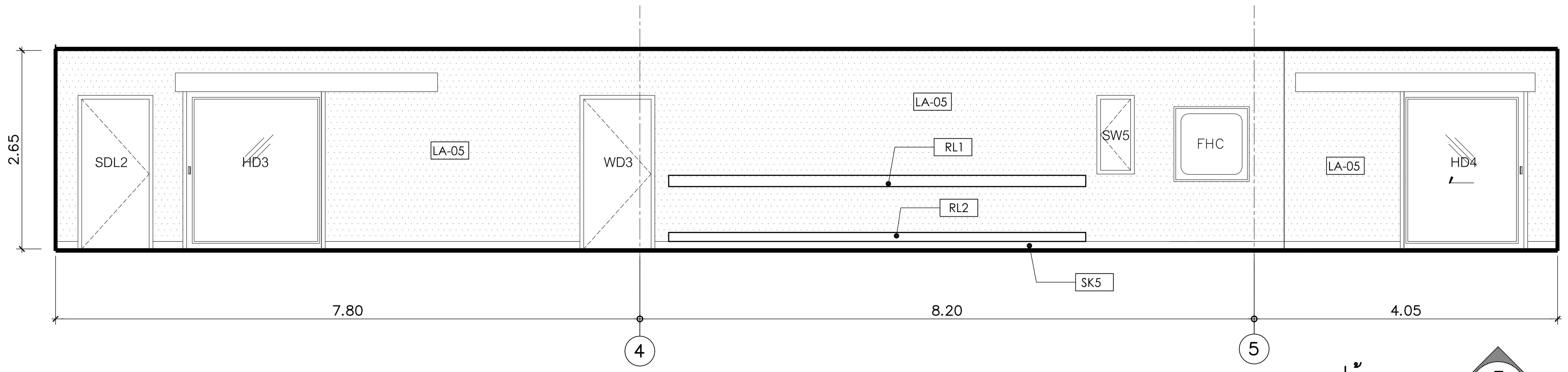

รูปด้าน E
มาตราส่วน 1:50 IN-EL-07

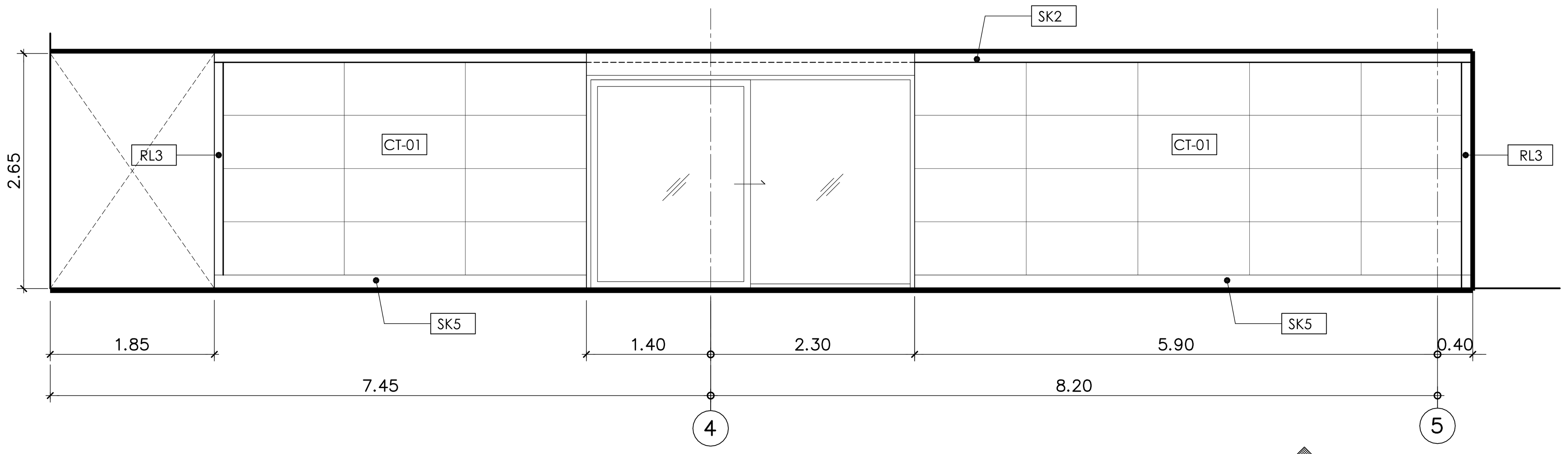

รูปด้าน F
มาตราส่วน 1:50 IN-EL-07

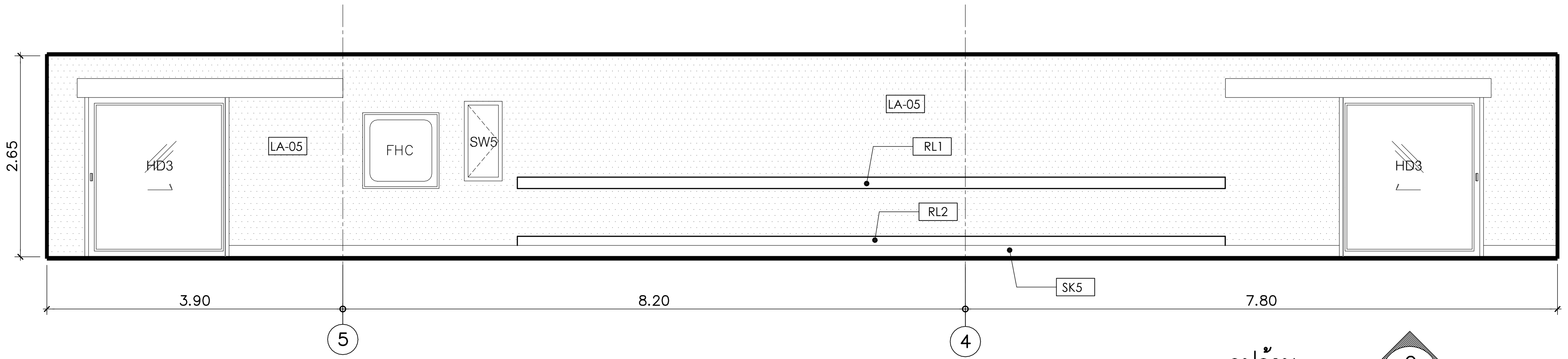

รูปด้าน G
มาตราส่วน 1:50 IN-EL-07

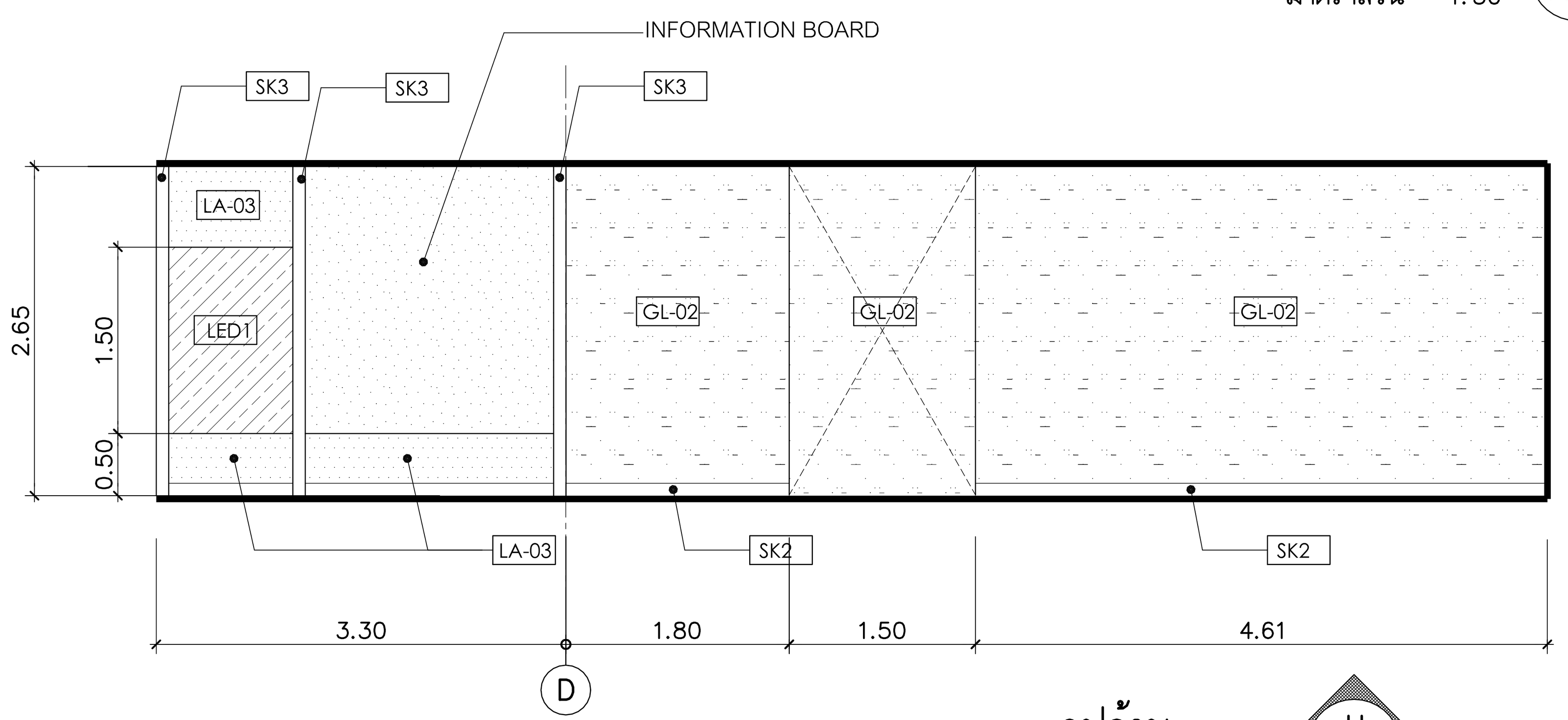

รูปด้าน H
มาตราส่วน 1:50 IN-EL-07

PROJECT NAME: โครงการออกแบบ อาคารผู้ป่วยในเฉลิมพระเกียรติ คณะแพทยศาสตร์วชิรพยาบาล มหาวิทยาลัยนวมินทราธิราช	ARCHITECTS :	STRUCTURAL ENGINEERS :	ELECTRICAL ENGINEERS:	MECHANICAL ENGINEERS:	SANITARY ENGINEERS :	INTETIOR DESIGNER :	แบบแสดง : รูปด้านตกแต่งชั้นที่ 5–7 (แผนที่ 1)
	นายสลายุทธ เรืองทอง ภสถ. 4384	นายนัฐสม สงวนวงศ์ วย. 1423	นายชัยวัฒน์ เหลืองอบอุ่น สฟก.3473	นายธันวา ตันเสถียร วภ. 797	ขนิษฐา ส่งสกุลชัย วส. 27	วาสนา เพชรประเสริฐ	
	หทัยชนก เอกสุวรรณ ภสถ. 4182	นายศิริชัย รณเกียรติ สย. 5868	นายกรอง กิมเขียว สฟก.5276	นายขจรพงษ์ สุทธิโสภาอาภรณ์ สก.2544	วีรวุฒ หงษ์ทอง สส. 253	วรางคณา เศรษฐสุข	มาตราส่วน: 1:100
	วีรยุทธ สมศิริ ภสถ. 19439	นายศุภชัย ขำดี ภย. 37589		นายอาณัติ ตั้งชู สก.4127	FIRE PROTECTION ARCHITECTS :	อภิญญา ยังแย้ม	แบบเลขที่ : IN-EL-09
PROJECT ARCHITECT : สมยงค์ ขจรวิทย์ สสถ. 1764	ปรัชญ์ สานุกูล ภสถ. 23820				ดร.บัณฑิต ประดับสุข สสถ. 1215		รวม : แผ่น

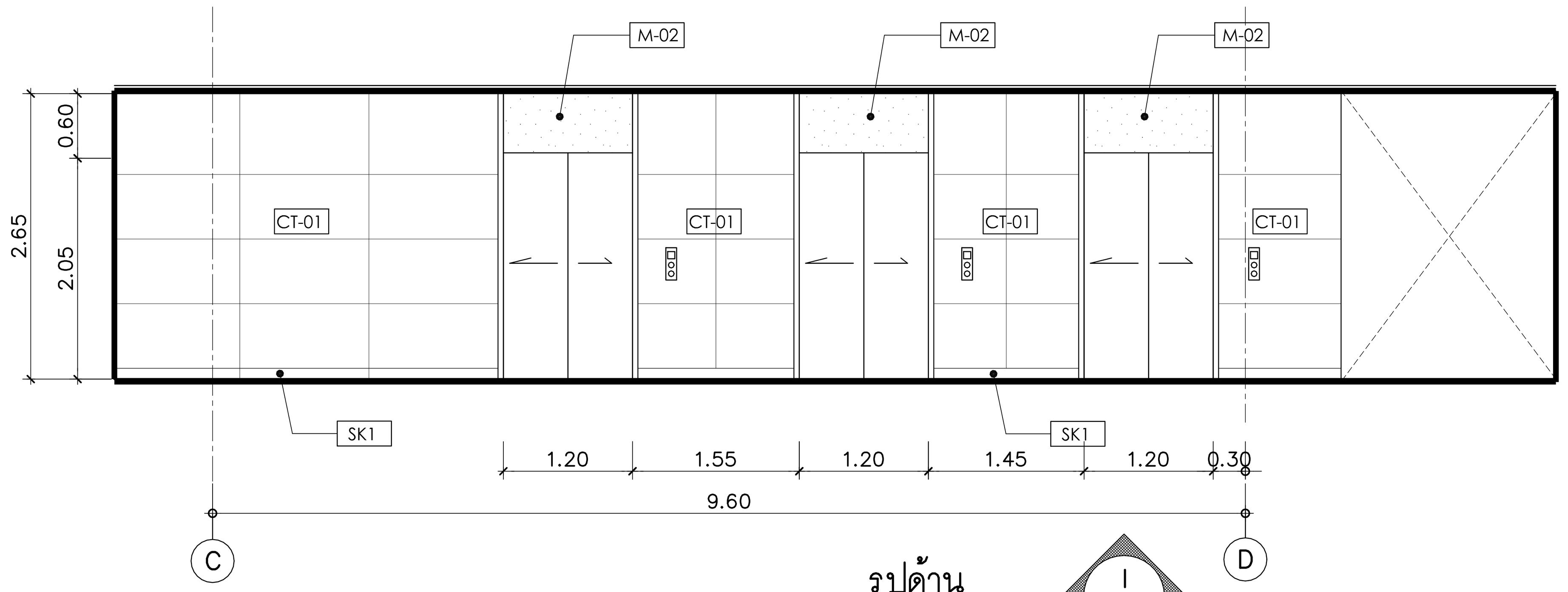

รูปด้าน I
มาตราส่วน 1:50 IN-EL-07

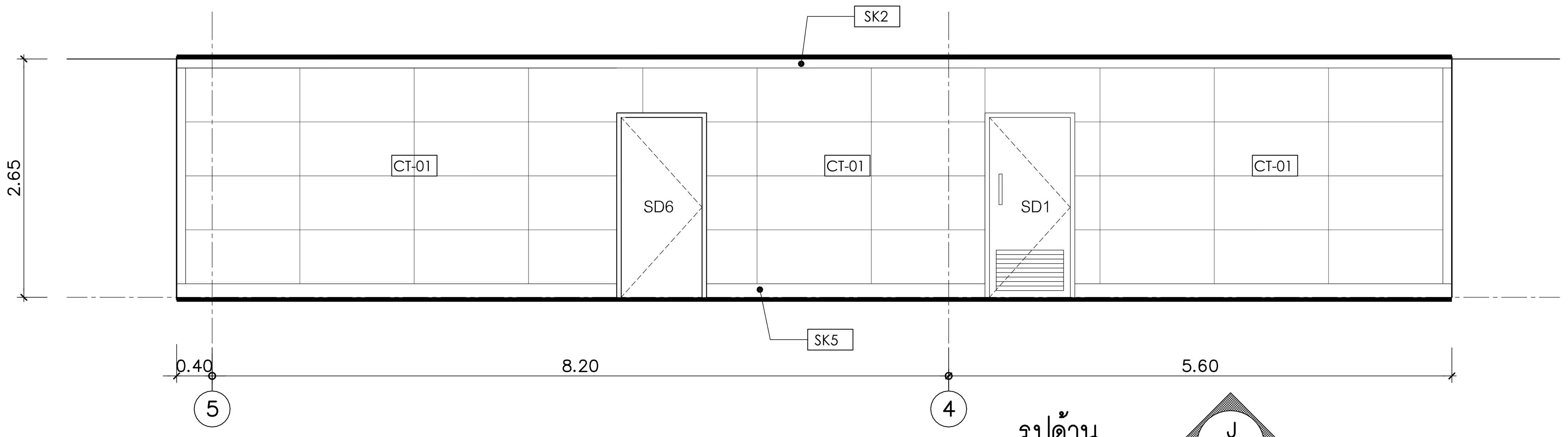

รูปด้าน J
มาตราส่วน 1:50 IN-EL-07

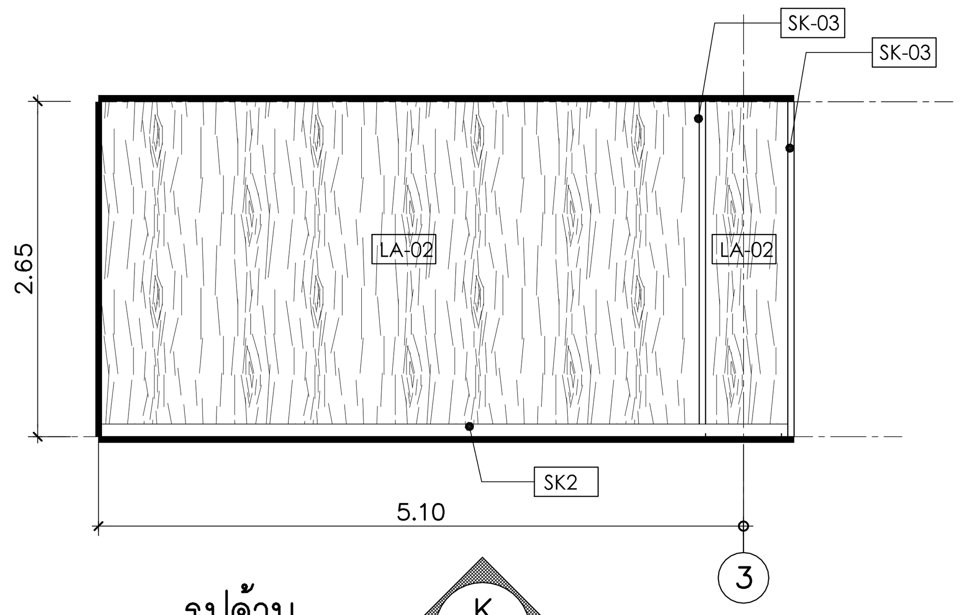

รูปด้าน K
มาตราส่วน 1:50 IN-EL-07

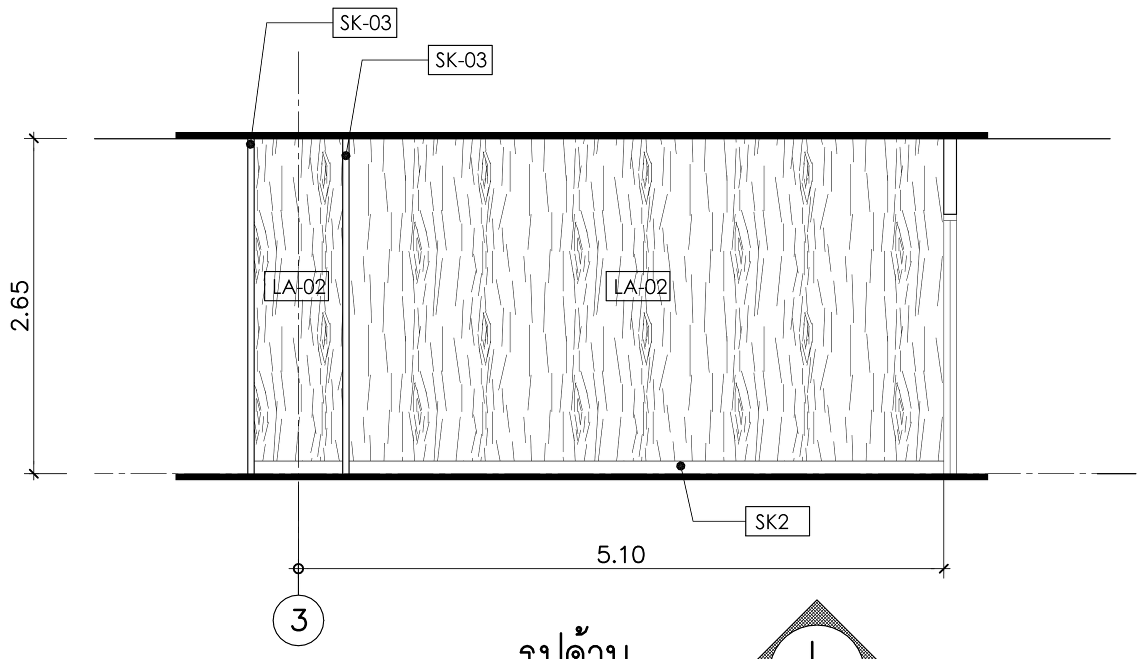

รูปด้าน L
มาตราส่วน 1:50 IN-EL-07

คณะแพทยศาสตร์วชิรพยาบาล
มหาวิทยาลัยนวมินทราธิราช

บริษัท สแปนคอนซัลแตนท์ จำกัด
247 ถ.เสนานิคม 1 แขวงลาดพร้าว
เขตลาดพร้าว กรุงเทพฯ 10230
E-MAIL : main.span@gmail.com
Tel.0-2942-3691-6 ,Fax.0-2942-3694

บริษัท ยูนิคอร์น คอร์ปอเรชั่น แอนด์แมเนจเม้นท์ จำกัด
75/78 ซอยวัดเวฬุวนาราม 18 แขวงดอนเมือง
เขตดอนเมือง กรุงเทพมหานคร 10210

บริษัท ไอแลมพ์ อาร์คิเทค แอนด์ ดีไซน์ จำกัด
480/25 หมู่ที่ 2 ตำบลบ้านเกาะ
อำเภอเมืองนครราชสีมา นครราชสีมา 30000

PROJECT NAME:
โครงการออกแบบ อาคารผู้ป่วยในเฉลิมพระเกียรติ
คณะแพทยศาสตร์วชิรพยาบาล มหาวิทยาลัยนวมินทราธิราช
PROJECT ARCHITECT : สมยงค์ ขจรวิทย์ สสถ. 1764

ARCHITECTS :
นายสลายุทธ เรืองทอง ภสถ. 4384
หทัยชนก เอกสุวรรณ ภสถ. 4182
วีรยุทธ สมศิริ ภสถ. 19439
ปรัชญ์ สานุกูล ภสถ. 23820

STRUCTURAL ENGINEERS :
นายนัฐสม สงวนวงศ์ วย. 1423
นายศิริชัย รณเกียรติ สย. 5868
นายศุภชัย ขำดี ภย. 37589

ELECTRICAL ENGINEERS:
นายชัยวัฒน์ เหลืองอบอุ่น สฟก.3473
นายกรอง กิมเขียว สฟก.5276

MECHANICAL ENGINEERS:
นายธันวา ตันเสถียร วก. 797
นายขจรพงษ์ สุทธิโสภาอาภรณ์ สก.2544
นายอาณัติ ตั้งชู สก.4127

SANITARY ENGINEERS :
ขนิษฐา ส่งสกุลชัย วส. 27
วีรวุฒ หงษ์ทอง สส. 253

FIRE PROTECTION ARCHITECTS :
ดร.บัณฑิต ประดับสุข สสถ. 1215

INTETIOR DESIGNER :
วาสนา เพชรประเสริฐ
วรางคณา เศรษฐสุข
อภิญญา ยังแย้ม

แบบแสดง :
รูปด้านตกแต่งชั้นที่ 5-7
(แผนที่ 2)

มาตราส่วน: 1:100
รวม : แผ่น
แบบเลขที่ :
IN-EL-10

แผนผังเฟอร์นิเจอร์ชั้นที่ 9
มาตราส่วน 1:100

แผนผังเฟอร์นิเจอร์ชั้นที่ 10
มาตราส่วน 1:100

PROJECT NAME:
โครงการออกแบบ อาคารผู้ป่วยในเฉลิมพระเกียรติ
คณะแพทยศาสตร์วชิรพยาบาล มหาวิทยาลัยนวมินทราธิราช
PROJECT ARCHITECT : สมยงค์ ขจรวิทย์ สสถ. 1764

ARCHITECTS :	
นายสลายุทธ เรืองทอง	ภสถ. 4384
หทัยชนก เอกสุวรรณ	ภสถ. 4182
วีรยุทธ สมศิริ	ภสถ. 19439
ปรัชญ์ สานุกูล	ภสถ. 23820

STRUCTURAL ENGINEERS :	
นายนัฐสม สงวนวงศ์	วย. 1423
นายศิริชัย รณเกียรติ	สย. 5868
นายศุภชัย ขำดี	ภย. 37589

ELECTRICAL ENGINEERS:	
นายชัยวัฒน์ เหลืองอบอุ่น	สฟก.3473
นายกรอง กิมเขียว	สฟก.5276

MECHANICAL ENGINEERS:	
นายธันวา ตันเสถียร	วก. 797
นายขจรพงษ์ สุทธิโสภาอาภรณ์	สก.2544
นายอาณัติ ตั้งชู	สก.4127

SANITARY ENGINEERS :	
ขนิษฐา ส่งสกุลชัย	วส. 27
วีรวุฒ หงษ์ทอง	สส. 253

FIRE PROTECTION ARCHITECTS :	
ดร.บัณฑิต ประดับสุข	สสถ. 1215

INTETIOR DESIGNER :
วาสนา เพชรประเสริฐ
วรางคณา เศรษฐสุข
อภิญญา ยังแย้ม

แบบแสดง :
แผนผังเฟอร์นิเจอร์ชั้นที่ 9–10

มาตราส่วน: 1:100
แบบเลขที่ : IN–EL–11
รวม : แผ่น